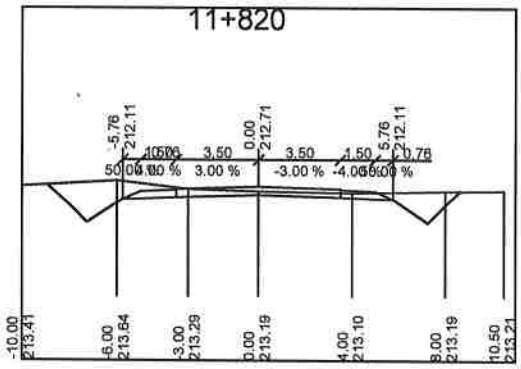

11+820	
Terraplén :	0.0000 m2
Excavación :	-9.4011 m2
Relleno Local :	0.0000 m2
Excavación Local :	0.0000 m2
Cota Certificación :	0.0000 m
Certificación :	0.0000 m2

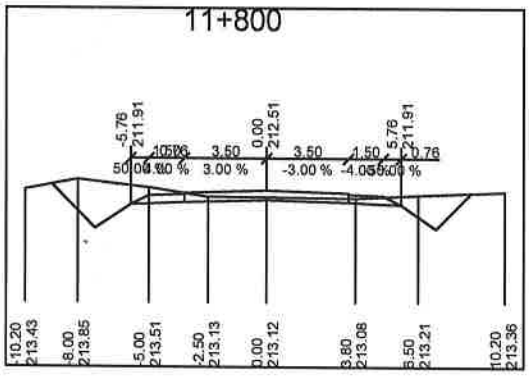

11+800	
Terraplén :	0.0000 m2
Excavación :	-9.6305 m2
Relleno Local :	0.0000 m2
Excavación Local :	0.0000 m2
Cota Certificación :	0.0000 m
Certificación :	0.0000 m2

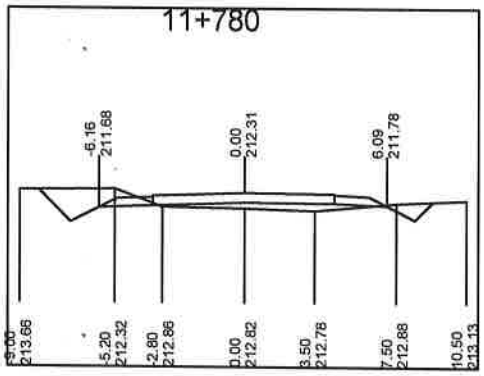

11+780	
Terraplén :	1.8408 m2
Excavación :	-4.1547 m2
Relleno Local :	0.0000 m2
Excavación Local :	0.0000 m2
Cota Certificación :	211.9100 m
Certificación :	1.8408 m2

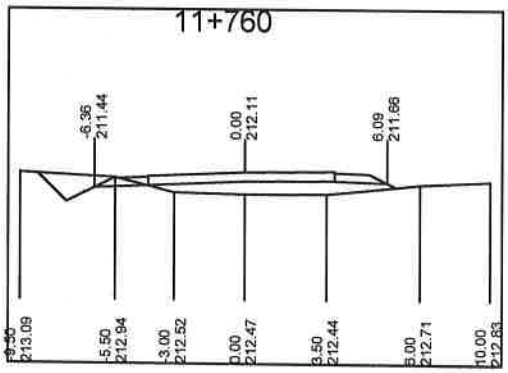

11+760	
Terraplén :	4.5781 m2
Excavación :	-2.3087 m2
Relleno Local :	0.0000 m2
Excavación Local :	0.0000 m2
Cota Certificación :	211.7100 m
Certificación :	4.4746 m2

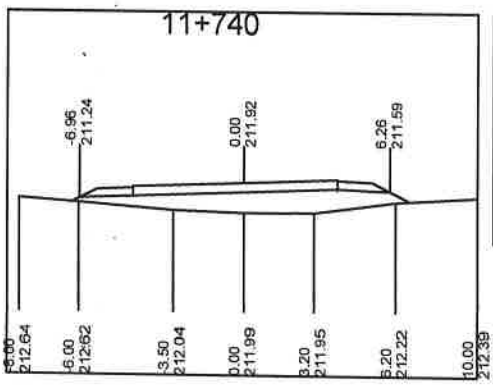

11+740	
Terraplén :	9.4241 m2
Excavación :	0.0000 m2
Relleno Local :	0.0000 m2
Excavación Local :	0.0000 m2
Cota Certificación :	211.5156 m
Certificación :	8.8679 m2

Ing. Antonio N. Fangrazio
Representante Legal

Ing. Emilio Diaz de Vivar
Representante Legal

Empresa de Construcciones
edivisa

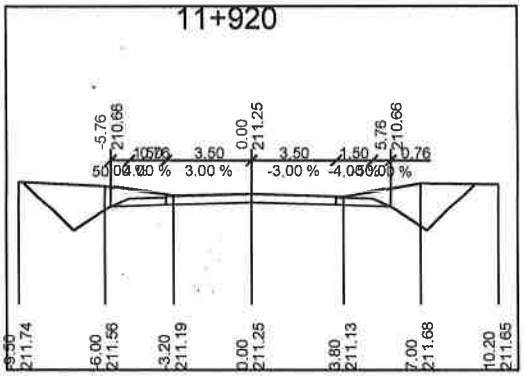

11+920	
Terraplén :	0.0000 m2
Excavación :	-14.0424 m2
Relleno Local :	0.0000 m2
Excavación Local :	0.0000 m2
Cota Certificación :	0.0000 m
Certificación :	0.0000 m2

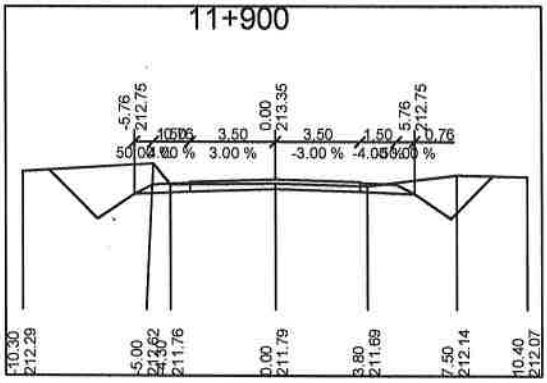

11+900	
Terraplén :	0.0000 m2
Excavación :	-12.0399 m2
Relleno Local :	0.0000 m2
Excavación Local :	0.0000 m2
Cota Certificación :	0.0000 m
Certificación :	0.0000 m2

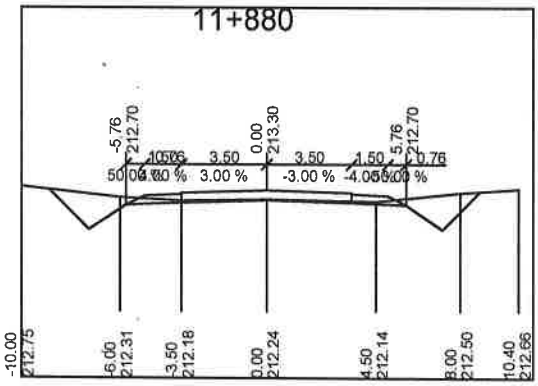

11+880	
Terraplén :	0.0000 m2
Excavación :	-5.9639 m2
Relleno Local :	0.0000 m2
Excavación Local :	0.0000 m2
Cota Certificación :	0.0000 m
Certificación :	0.0000 m2

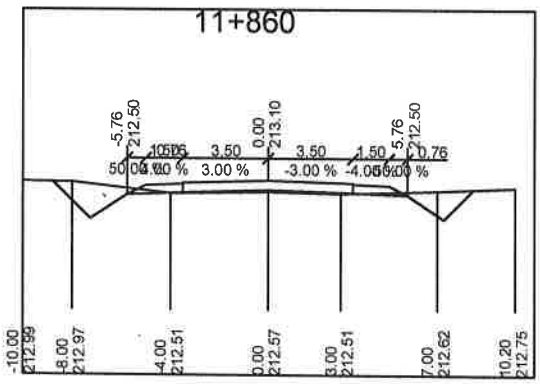

11+860	
Terraplén :	0.4052 m2
Excavación :	-4.4400 m2
Relleno Local :	0.0000 m2
Excavación Local :	0.0000 m2
Cota Certificación :	0.0000 m
Certificación :	0.0000 m2

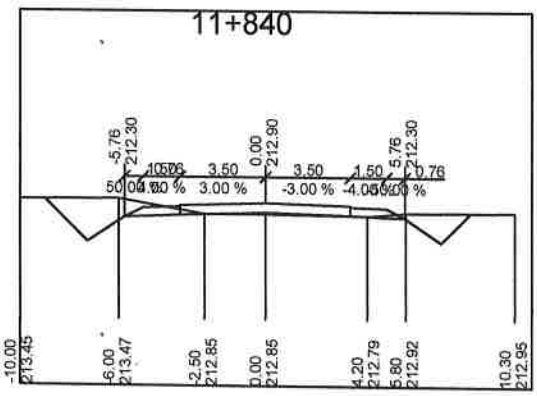

11+840	
Terraplén :	0.2118 m2
Excavación :	-6.4823 m2
Relleno Local :	0.0000 m2
Excavación Local :	0.0000 m2
Cota Certificación :	0.0000 m
Certificación :	0.0000 m2

Ing. Emilio Diaz de Vivar
Representante Legal

Empresa de Construcciones
edivisa

Ing. Antonio N. Fangrazio
Representante Legal

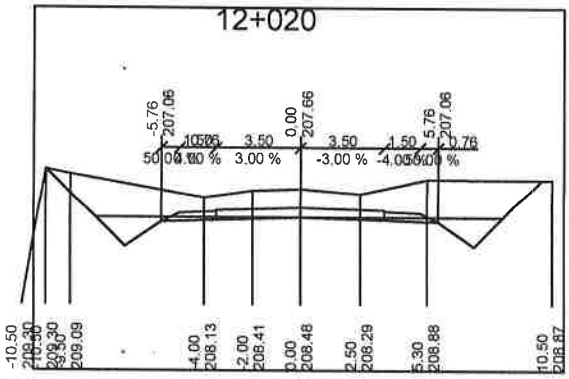

12+020 (Ciento Noventa)	
Terraplén :	0.0000 m2
Excavación :	-29.2416 m2
Relleno Local :	0.0000 m2
Excavación Local :	0.0000 m2
Cota Certificación :	207.2555 m
Certificación :	0.0000 m2

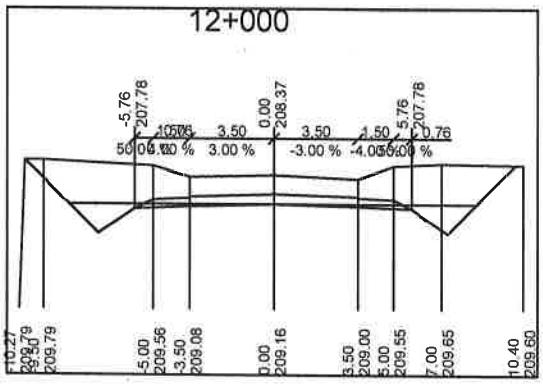

12+000	
Terraplén :	0.0000 m2
Excavación :	-30.8317 m2
Relleno Local :	0.0000 m2
Excavación Local :	0.0000 m2
Cota Certificación :	207.9748 m
Certificación :	0.0000 m2

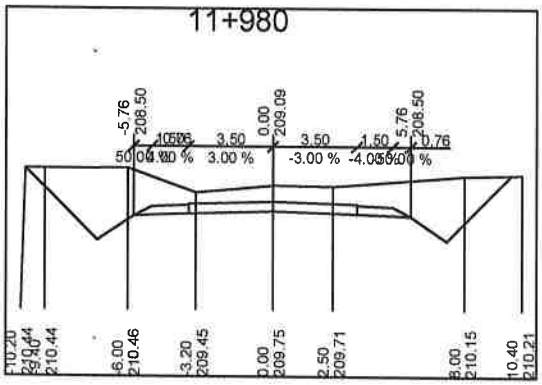

11+980	
Terraplén :	0.0000 m2
Excavación :	-27.9954 m2
Relleno Local :	0.0000 m2
Excavación Local :	0.0000 m2
Cota Certificación :	0.0000 m
Certificación :	0.0000 m2

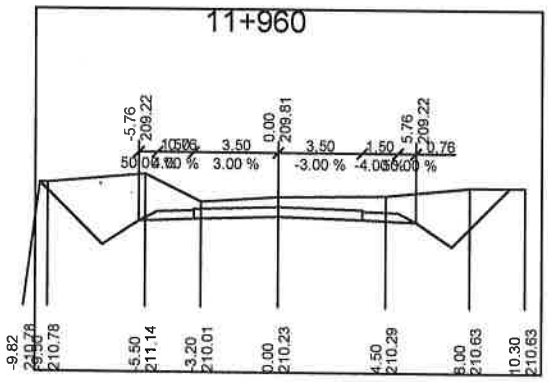

11+960	
Terraplén :	0.0000 m2
Excavación :	-23.9555 m2
Relleno Local :	0.0000 m2
Excavación Local :	0.0000 m2
Cota Certificación :	0.0000 m
Certificación :	0.0000 m2

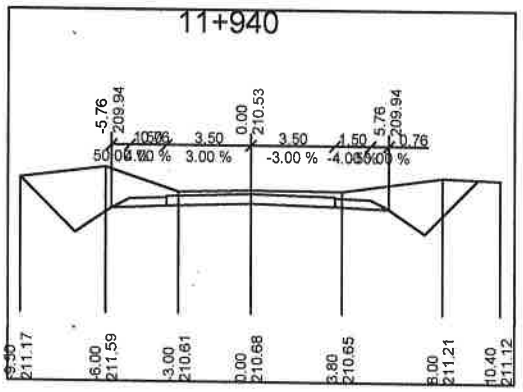

11+940	
Terraplén :	0.0000 m2
Excavación :	-19.2215 m2
Relleno Local :	0.0000 m2
Excavación Local :	0.0000 m2
Cota Certificación :	0.0000 m
Certificación :	0.0000 m2

Ing. Emilio Diaz de Vivar
Representante Legal

Empresa de Construcciones
edivisa

Ing. Antonio N. Pangrazio
Representante Legal

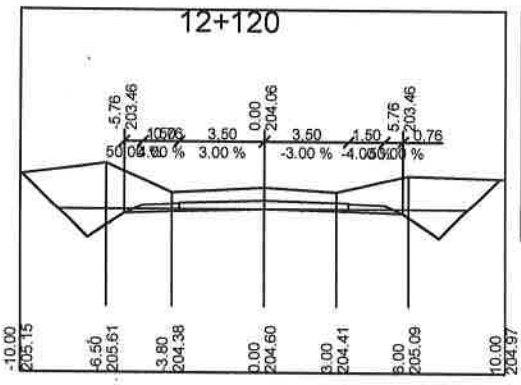

12+120	
Terraplén :	0.0000 m2
Excavación :	-26.2904 m2
Relleno Local :	0.0000 m2
Excavación Local :	0.0000 m2
Cota Certificación :	203.6590 m
Certificación :	0.0000 m2

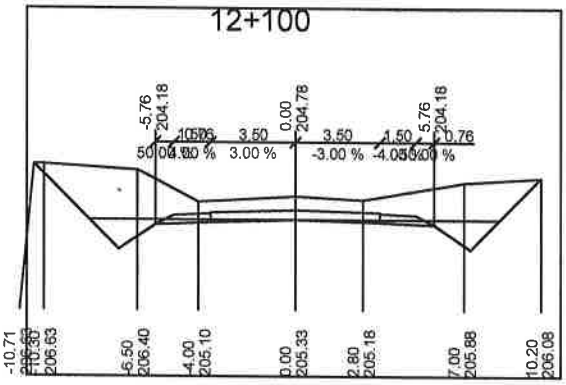

12+100	
Terraplén :	0.0000 m2
Excavación :	-28.7394 m2
Relleno Local :	0.0000 m2
Excavación Local :	0.0000 m2
Cota Certificación :	204.3783 m
Certificación :	0.0000 m2

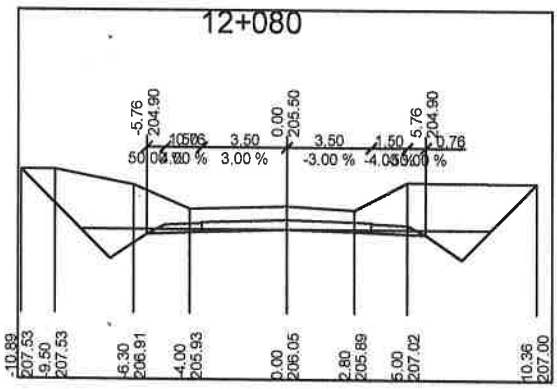

12+080	
Terraplén :	0.0000 m2
Excavación :	-32.2485 m2
Relleno Local :	0.0000 m2
Excavación Local :	0.0000 m2
Cota Certificación :	205.0976 m
Certificación :	0.0000 m2

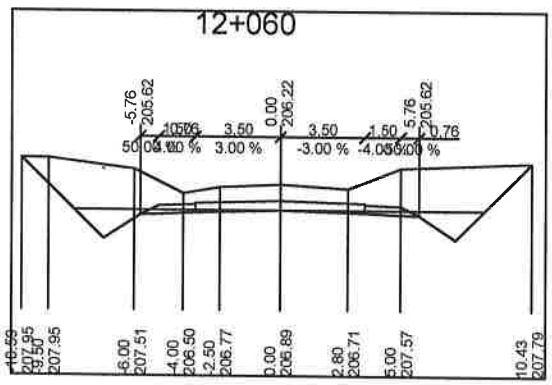

12+060	
Terraplén :	0.0000 m2
Excavación :	-31.3221 m2
Relleno Local :	0.0000 m2
Excavación Local :	0.0000 m2
Cota Certificación :	205.8169 m
Certificación :	0.0000 m2

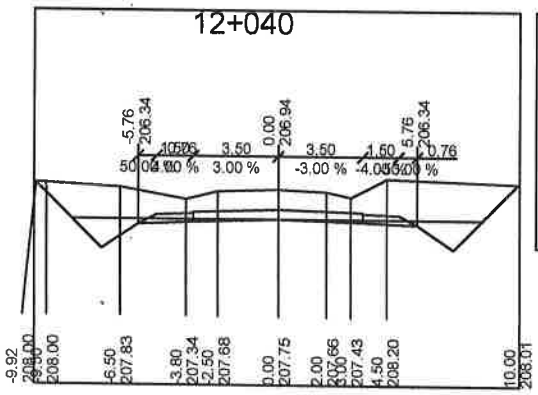

12+040	
Terraplén :	0.0000 m2
Excavación :	-27.9902 m2
Relleno Local :	0.0000 m2
Excavación Local :	0.0000 m2
Cota Certificación :	206.5362 m
Certificación :	0.0000 m2

Ing. Emilio Diaz de Vivar
Representante Legal

Empresa de Construcciones
edivisa

Ing. Antonio N. Fangrazio
Representante Legal

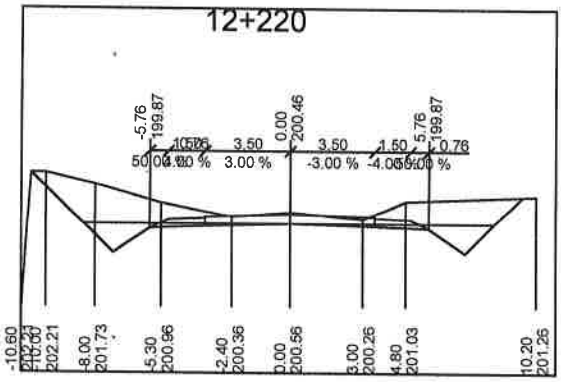

12+220	
Terraplén :	0.0000 m2
Excavación :	-20.0914 m2
Relleno Local :	0.0000 m2
Excavación Local :	0.0000 m2
Cota Certificación :	200.0624 m
Certificación :	0.0000 m2

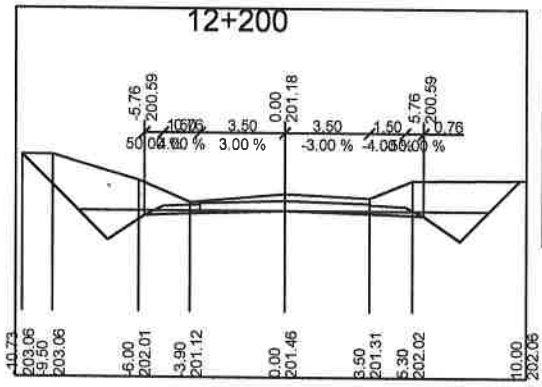

12+200	
Terraplén :	0.0000 m2
Excavación :	-23.0024 m2
Relleno Local :	0.0000 m2
Excavación Local :	0.0000 m2
Cota Certificación :	200.7817 m
Certificación :	0.0000 m2

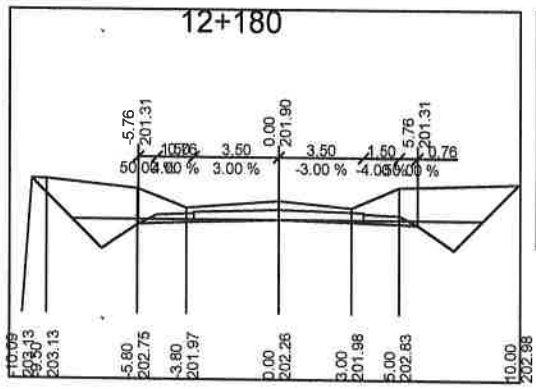

12+180	
Terraplén :	0.0000 m2
Excavación :	-23.0592 m2
Relleno Local :	0.0000 m2
Excavación Local :	0.0000 m2
Cota Certificación :	201.5010 m
Certificación :	0.0000 m2

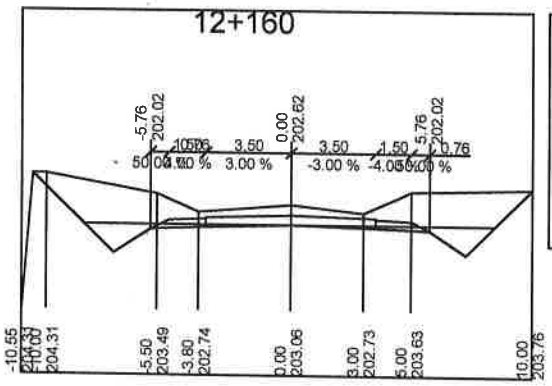

12+160	
Terraplén :	0.0000 m2
Excavación :	-25.3066 m2
Relleno Local :	0.0000 m2
Excavación Local :	0.0000 m2
Cota Certificación :	202.2203 m
Certificación :	0.0000 m2

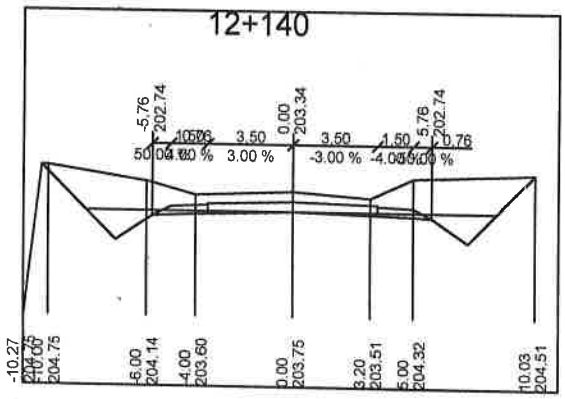

12+140	
Terraplén :	0.0000 m2
Excavación :	-24.3799 m2
Relleno Local :	0.0000 m2
Excavación Local :	0.0000 m2
Cota Certificación :	202.9397 m
Certificación :	0.0000 m2

Ing. Emilio Diaz de Vivar
Representante Legal

Ing. Antonio N. Frangrazio
Representante Legal

Empresa de Construcciones
edivisa

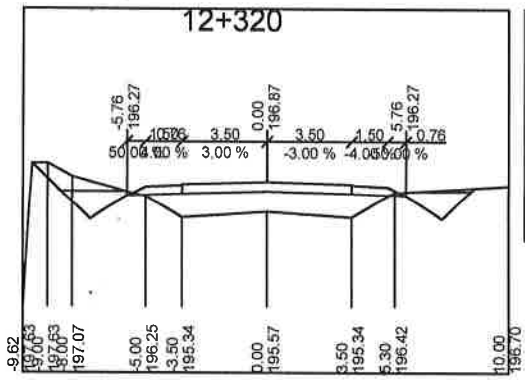

12+320	
Terraplén :	8.3306 m2
Excavación :	-5.4296 m2
Relleno Local :	0.0000 m2
Excavación Local :	0.0000 m2
Cota Certificación :	196.4657 m
Certificación :	8.3306 m2

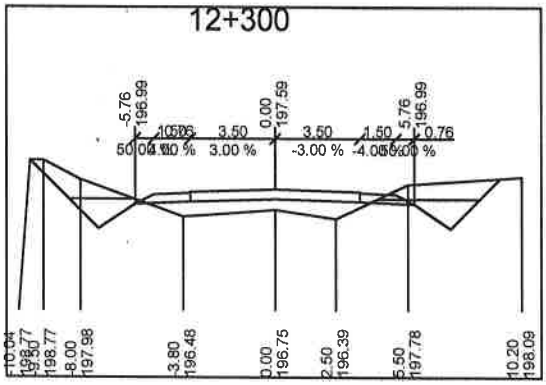

12+300	
Terraplén :	4.3539 m2
Excavación :	-8.8664 m2
Relleno Local :	0.0000 m2
Excavación Local :	0.0000 m2
Cota Certificación :	197.1851 m
Certificación :	4.3539 m2

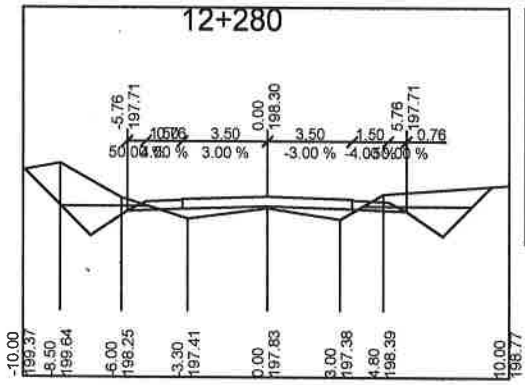

12+280	
Terraplén :	1.9230 m2
Excavación :	-10.7943 m2
Relleno Local :	0.0000 m2
Excavación Local :	0.0000 m2
Cota Certificación :	197.9042 m
Certificación :	1.9231 m2

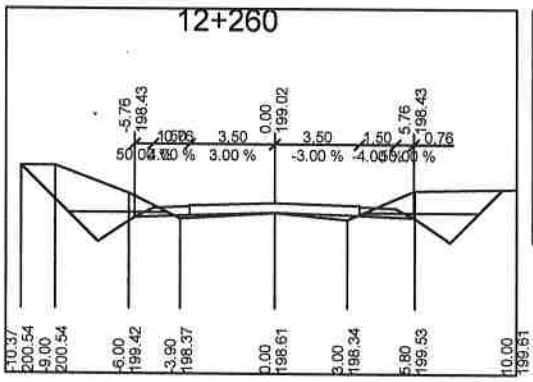

12+260	
Terraplén :	0.6617 m2
Excavación :	-13.5000 m2
Relleno Local :	0.0000 m2
Excavación Local :	0.0000 m2
Cota Certificación :	198.6236 m
Certificación :	0.6618 m2

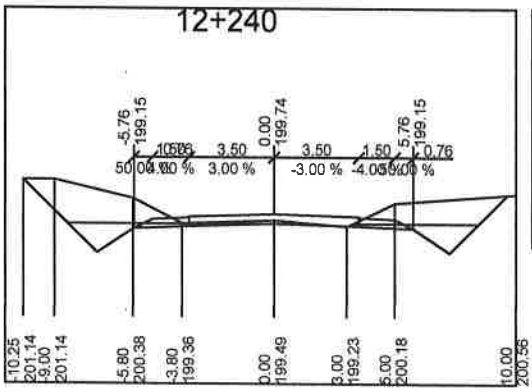

12+240	
Terraplén :	0.0052 m2
Excavación :	-15.8791 m2
Relleno Local :	0.0000 m2
Excavación Local :	0.0000 m2
Cota Certificación :	199.3431 m
Certificación :	0.0053 m2

Ing. Emilio Diaz de Vivar
Representante Legal

Empresa de Construcciones
edivisa

Ing. Antonio N. Fangrazio
Representante Legal

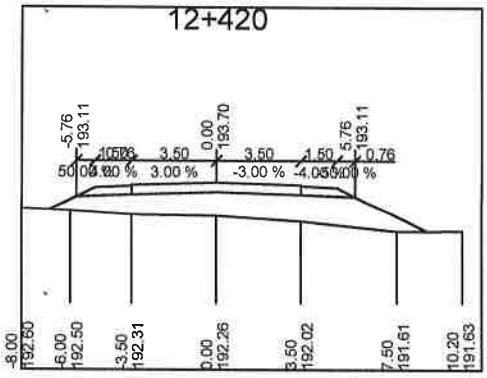

12+420	
Terraplén :	14.2373 m2
Excavación :	0.0000 m2
Relleno Local :	0.0000 m2
Excavación Local :	0.0000 m2
Cota Certificación :	193.3000 m
Certificación :	14.2369 m2

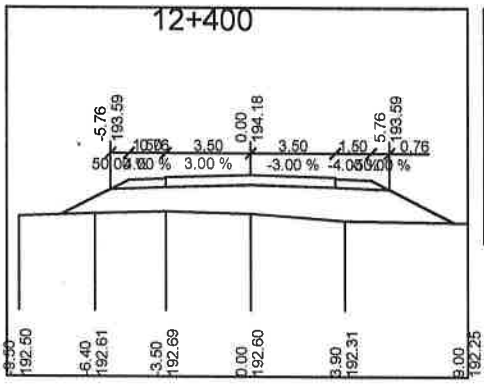

12+400	
Terraplén :	16.1070 m2
Excavación :	0.0000 m2
Relleno Local :	0.0000 m2
Excavación Local :	0.0000 m2
Cota Certificación :	193.7800 m
Certificación :	16.1069 m2

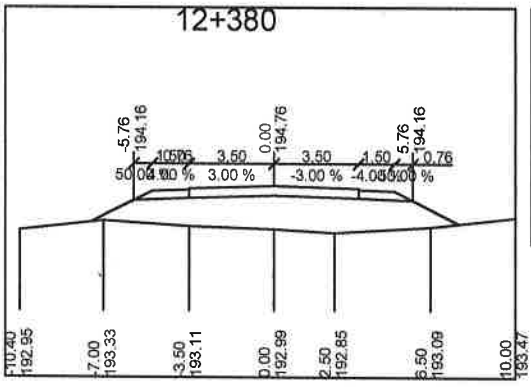

12+380	
Terraplén :	16.1907 m2
Excavación :	0.0000 m2
Relleno Local :	0.0000 m2
Excavación Local :	0.0000 m2
Cota Certificación :	194.3562 m
Certificación :	16.1907 m2

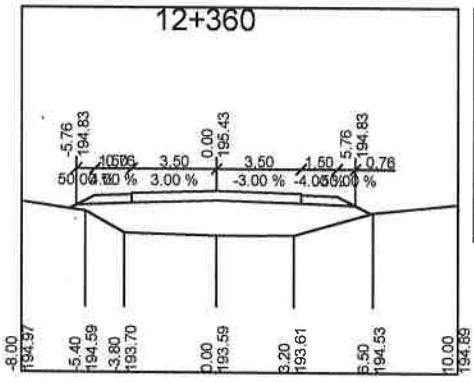

12+360	
Terraplén :	13.2413 m2
Excavación :	0.0000 m2
Relleno Local :	0.0000 m2
Excavación Local :	0.0000 m2
Cota Certificación :	195.0271 m
Certificación :	13.2413 m2

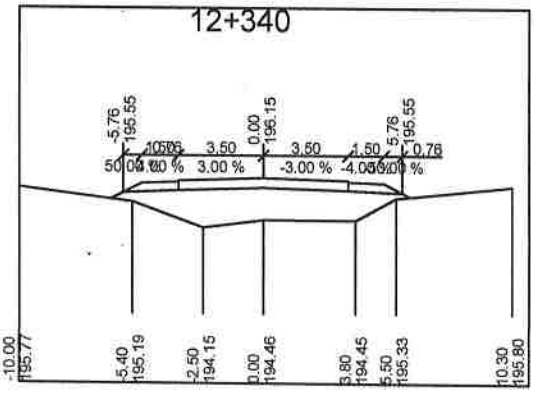

12+340	
Terraplén :	12.4527 m2
Excavación :	0.0000 m2
Relleno Local :	0.0000 m2
Excavación Local :	0.0000 m2
Cota Certificación :	195.7465 m
Certificación :	12.4527 m2

Ing. Emilio Díaz de Vivar
Representante Legal

Empresa de Construcciones
ediviso

Ing. Antonio N. Frangrazio
Representante Legal

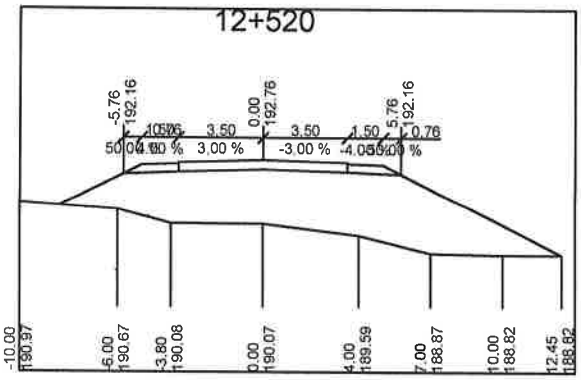

12+520	
Terraplén :	39.8048 m2
Excavación :	0.0000 m2
Relleno Local :	0.0000 m2
Excavación Local :	0.0000 m2
Cota Certificación :	192.3592 m
Certificación :	39.8048 m2

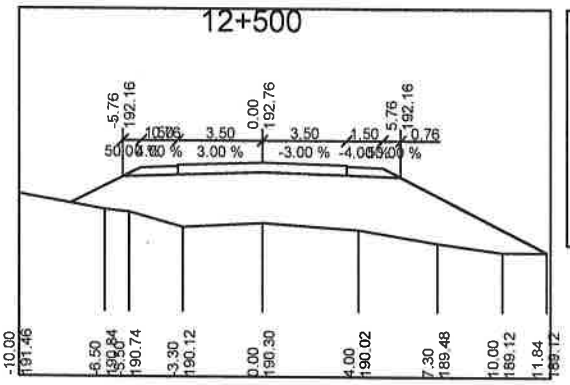

12+500	
Terraplén :	33.3918 m2
Excavación :	0.0000 m2
Relleno Local :	0.0000 m2
Excavación Local :	0.0000 m2
Cota Certificación :	192.3500 m
Certificación :	33.3905 m2

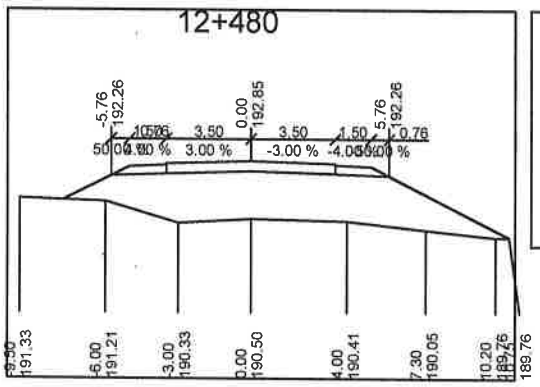

12+480	
Terraplén :	27.8399 m2
Excavación :	0.0000 m2
Relleno Local :	0.0000 m2
Excavación Local :	0.0000 m2
Cota Certificación :	192.4400 m
Certificación :	27.8352 m2

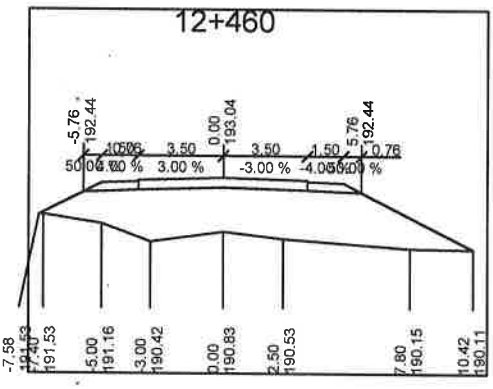

12+460	
Terraplén :	28.0865 m2
Excavación :	0.0000 m2
Relleno Local :	0.0000 m2
Excavación Local :	0.0000 m2
Cota Certificación :	192.6300 m
Certificación :	28.0852 m2

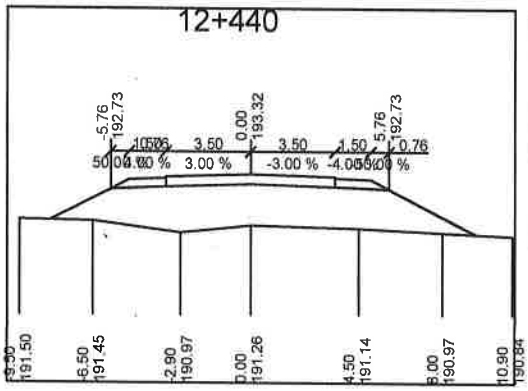

12+440	
Terraplén :	23.9033 m2
Excavación :	0.0000 m2
Relleno Local :	0.0000 m2
Excavación Local :	0.0000 m2
Cota Certificación :	192.9200 m
Certificación :	23.9033 m2

Ing. Emilio Díaz de Vivar
Representante Legal

Empresa de Construcciones
edivisa

Ing. Antonio N. Pangrazio
Representante Legal

(Ciento Ochenta y Cuatro)

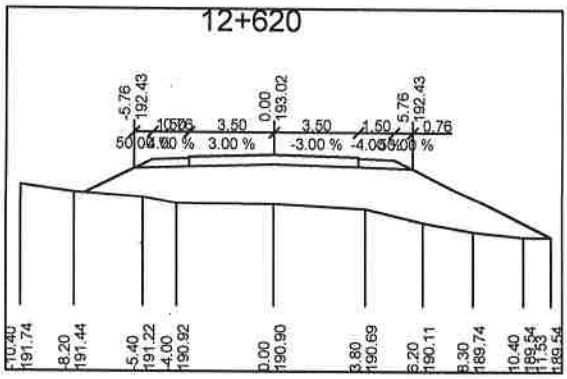

12+620	
Terraplén :	27.8865 m2
Excavación :	0.0000 m2
Relleno Local :	0.0000 m2
Excavación Local :	0.0000 m2
Cota Certificación :	192.6200 m
Certificación :	27.8865 m2

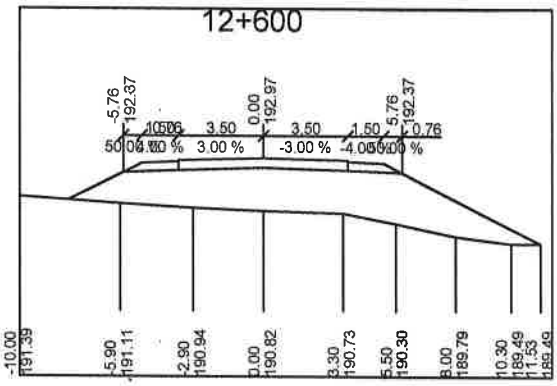

12+600	
Terraplén :	27.5198 m2
Excavación :	0.0000 m2
Relleno Local :	0.0000 m2
Excavación Local :	0.0000 m2
Cota Certificación :	192.5600 m
Certificación :	27.5174 m2

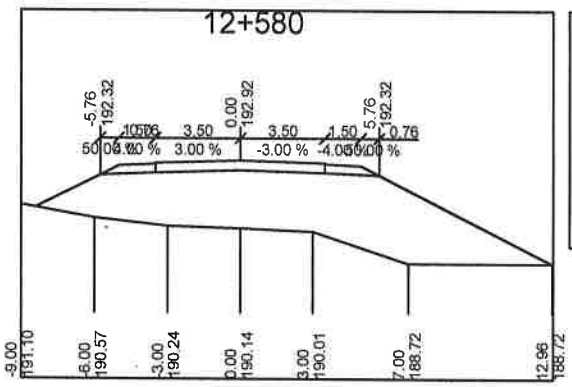

12+580	
Terraplén :	42.3594 m2
Excavación :	0.0000 m2
Relleno Local :	0.0000 m2
Excavación Local :	0.0000 m2
Cota Certificación :	192.5100 m
Certificación :	42.3582 m2

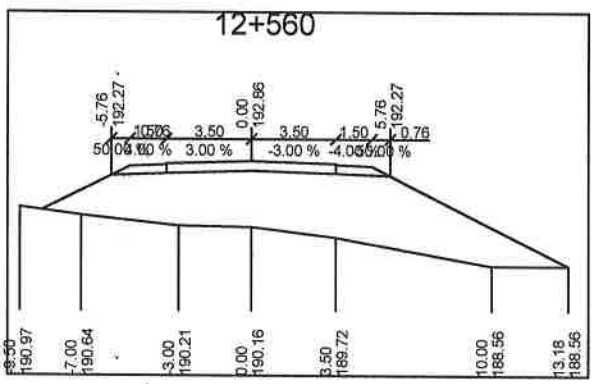

12+560	
Terraplén :	41.7663 m2
Excavación :	0.0000 m2
Relleno Local :	0.0000 m2
Excavación Local :	0.0000 m2
Cota Certificación :	192.4600 m
Certificación :	41.7658 m2

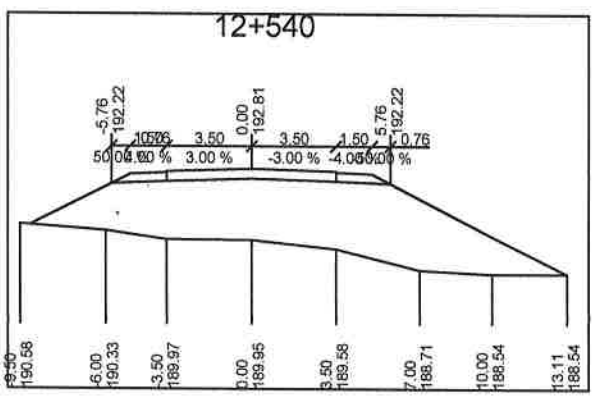

12+540	
Terraplén :	45.0143 m2
Excavación :	0.0000 m2
Relleno Local :	0.0000 m2
Excavación Local :	0.0000 m2
Cota Certificación :	192.4100 m
Certificación :	45.0142 m2

Ing. Emilio Diaz de Vivar
Representante Legal

Ing. Antonio M. Pangrazio
Representante Legal

Empresa de Construcciones
edivisa

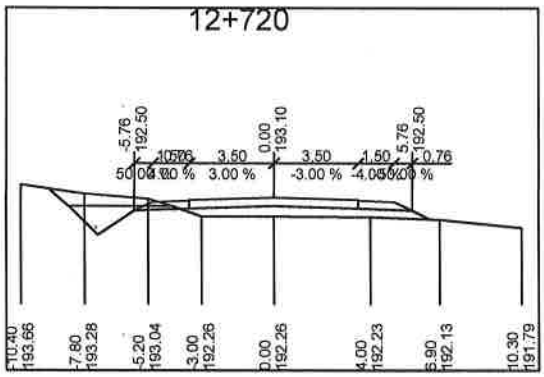

12+720	
Terraplén :	3.5976 m2
Excavación :	-4.0930 m2
Relleno Local :	0.0000 m2
Excavación Local :	0.0000 m2
Cota Certificación :	192.6900 m
Certificación :	3.5965 m2

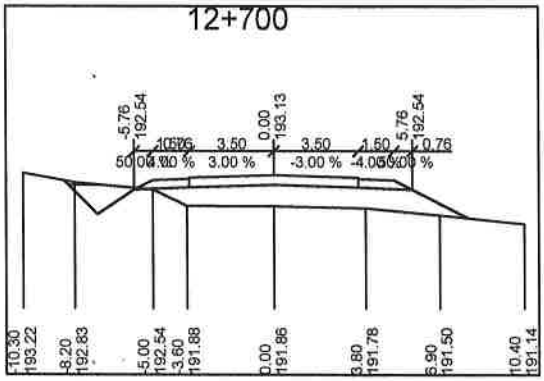

12+700	
Terraplén :	9.5429 m2
Excavación :	-1.7818 m2
Relleno Local :	0.0000 m2
Excavación Local :	0.0000 m2
Cota Certificación :	192.7300 m
Certificación :	9.5421 m2

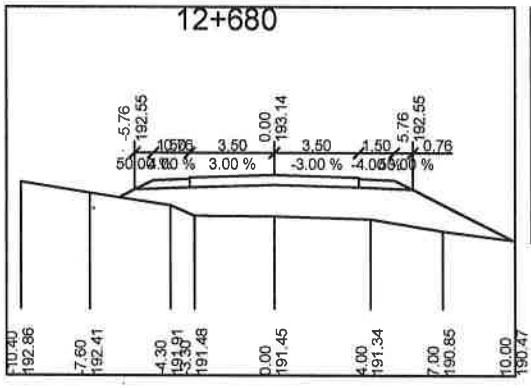

12+680	
Terraplén :	16.6800 m2
Excavación :	0.0000 m2
Relleno Local :	0.0000 m2
Excavación Local :	0.0000 m2
Cota Certificación :	192.7400 m
Certificación :	16.6796 m2

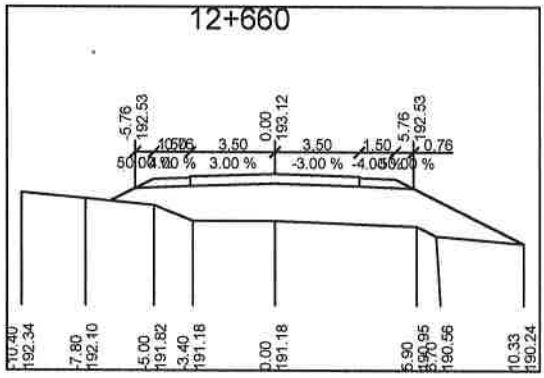

12+660	
Terraplén :	20.8040 m2
Excavación :	0.0000 m2
Relleno Local :	0.0000 m2
Excavación Local :	0.0000 m2
Cota Certificación :	192.7200 m
Certificación :	20.8039 m2

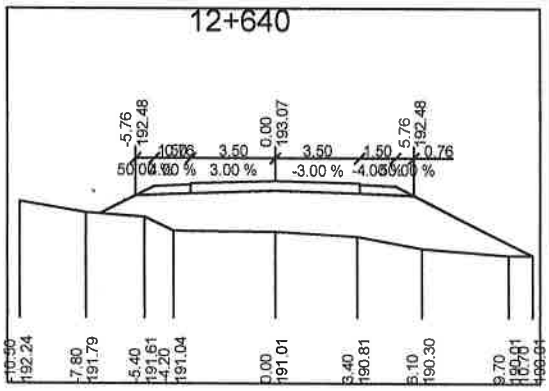

12+640	
Terraplén :	24.8635 m2
Excavación :	0.0000 m2
Relleno Local :	0.0000 m2
Excavación Local :	0.0000 m2
Cota Certificación :	192.6700 m
Certificación :	24.8632 m2

Ing. Emilio Diaz de Vivar
Representante Legal

Empresa de Construcciones
edivisa

Ing. Antonio N. Pangrazio
Representante Legal

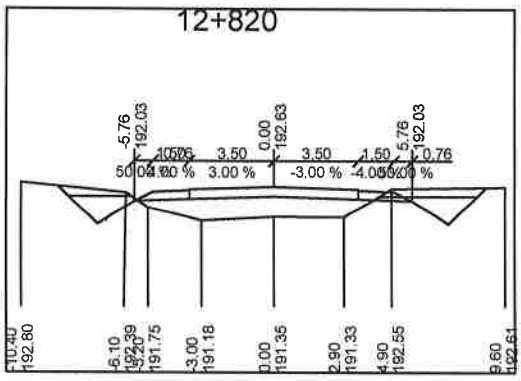

12+820	
Terraplén :	7.1897 m2
Excavación :	-5.8783 m2
Relleno Local :	0.0000 m2
Excavación Local :	0.0000 m2
Cota Certificación :	192.2297 m
Certificación :	7.1897 m2

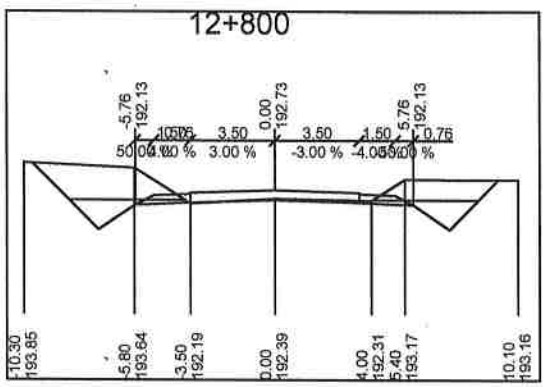

12+800	
Terraplén :	0.0234 m2
Excavación :	-14.0720 m2
Relleno Local :	0.0000 m2
Excavación Local :	0.0000 m2
Cota Certificación :	192.3300 m
Certificación :	0.0235 m2

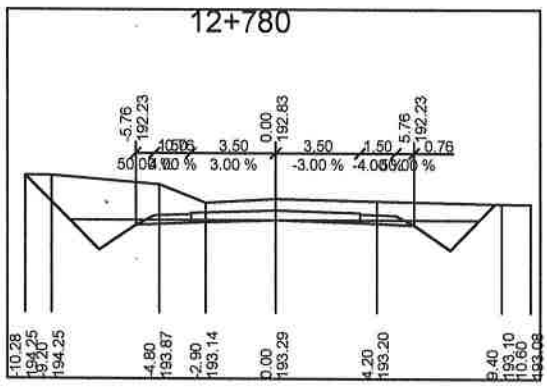

12+780	
Terraplén :	0.0000 m2
Excavación :	-23.1143 m2
Relleno Local :	0.0000 m2
Excavación Local :	0.0000 m2
Cota Certificación :	192.4300 m
Certificación :	0.0000 m2

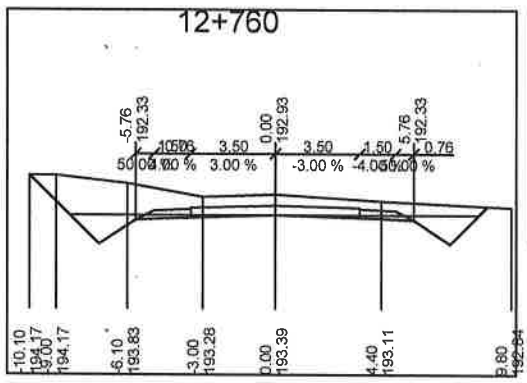

12+760	
Terraplén :	0.0000 m2
Excavación :	-20.0478 m2
Relleno Local :	0.0000 m2
Excavación Local :	0.0000 m2
Cota Certificación :	192.5300 m
Certificación :	0.0000 m2

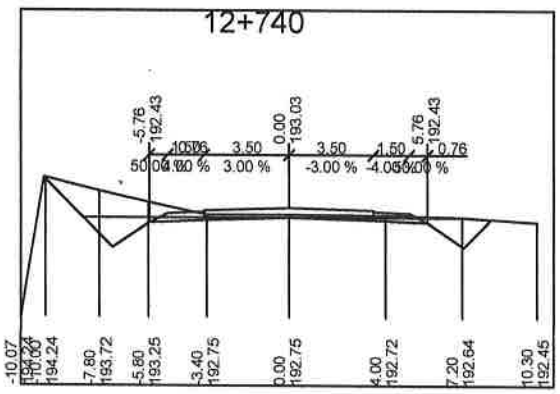

12+740	
Terraplén :	0.0000 m2
Excavación :	-9.9655 m2
Relleno Local :	0.0000 m2
Excavación Local :	0.0000 m2
Cota Certificación :	192.6262 m
Certificación :	0.0000 m2

Ing. Emilio Diaz de Vivar
Representante Legal

Empresa de Construcciones
ediviso

Ing. Antonio N. Pangrazio
Representante Legal

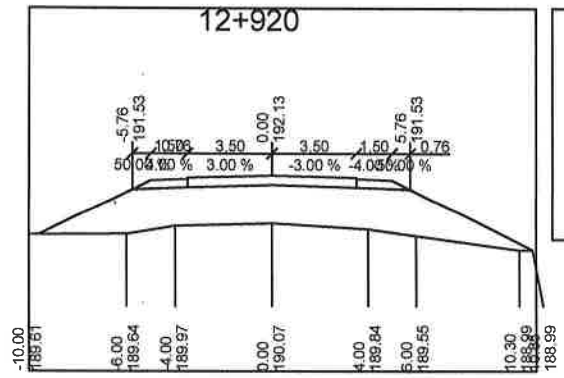

12+920	
Terraplén :	28.5665 m2
Excavación :	0.0000 m2
Relleno Local :	0.0000 m2
Excavación Local :	0.0000 m2
Cota Certificación :	191.7299 m
Certificación :	28.5665 m2

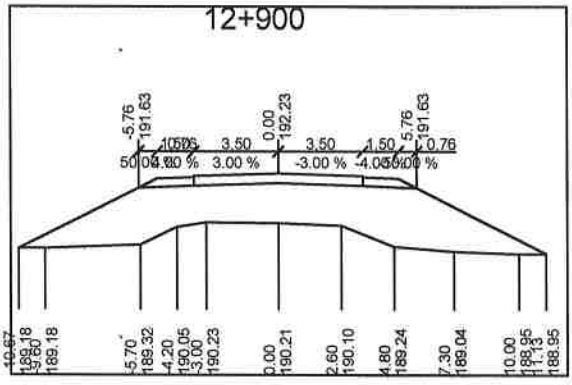

12+900	
Terraplén :	33.4266 m2
Excavación :	0.0000 m2
Relleno Local :	0.0000 m2
Excavación Local :	0.0000 m2
Cota Certificación :	191.8298 m
Certificación :	33.4266 m2

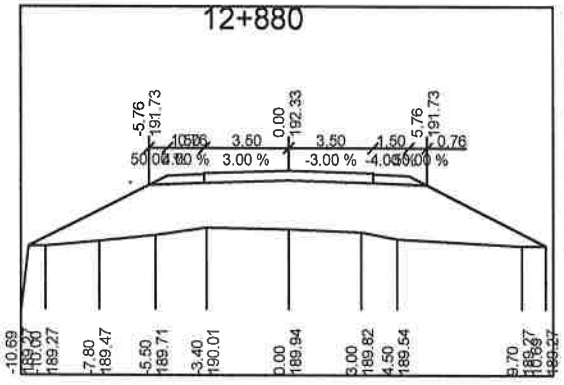

12+880	
Terraplén :	34.0103 m2
Excavación :	0.0000 m2
Relleno Local :	0.0000 m2
Excavación Local :	0.0000 m2
Cota Certificación :	191.9299 m
Certificación :	34.0103 m2

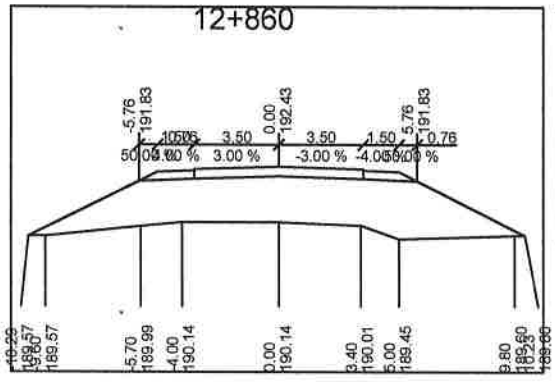

12+860	
Terraplén :	31.8420 m2
Excavación :	0.0000 m2
Relleno Local :	0.0000 m2
Excavación Local :	0.0000 m2
Cota Certificación :	192.0299 m
Certificación :	31.8420 m2

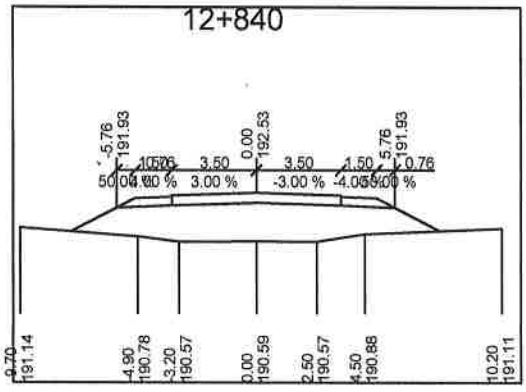

12+840	
Terraplén :	17.7154 m2
Excavación :	0.0000 m2
Relleno Local :	0.0000 m2
Excavación Local :	0.0000 m2
Cota Certificación :	192.1298 m
Certificación :	17.7154 m2

Ing. Emilio Díaz de Vivar
Representante Legal

Empresa de Construcciones
edivisa

Ing. Antonio N. Fangrazio
Representante Legal

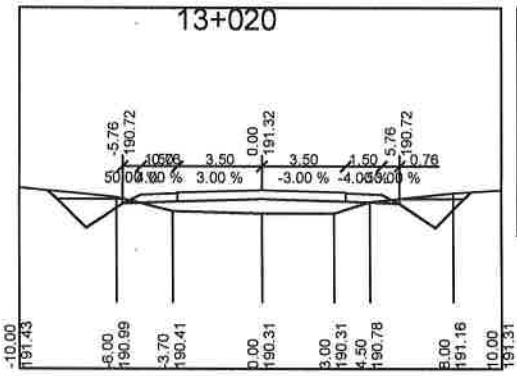

13+020	
Terraplén :	4.1782 m2
Excavación :	-4.7486 m2
Relleno Local :	0.0000 m2
Excavación Local :	0.0000 m2
Cota Certificación :	190.9154 m
Certificación :	4.1782 m2

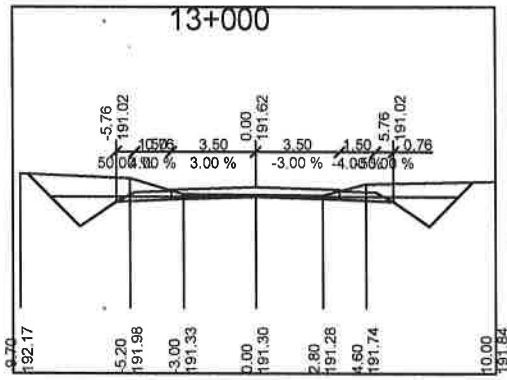

13+000	
Terraplén :	0.0000 m2
Excavación :	-12.0208 m2
Relleno Local :	0.0000 m2
Excavación Local :	0.0000 m2
Cota Certificación :	191.2168 m
Certificación :	0.0000 m2

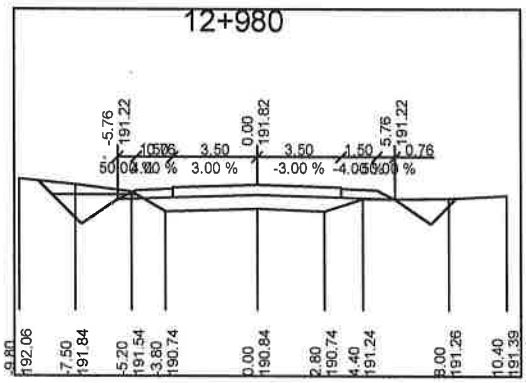

12+980	
Terraplén :	4.5847 m2
Excavación :	-4.4948 m2
Relleno Local :	0.0000 m2
Excavación Local :	0.0000 m2
Cota Certificación :	191.4172 m
Certificación :	4.5847 m2

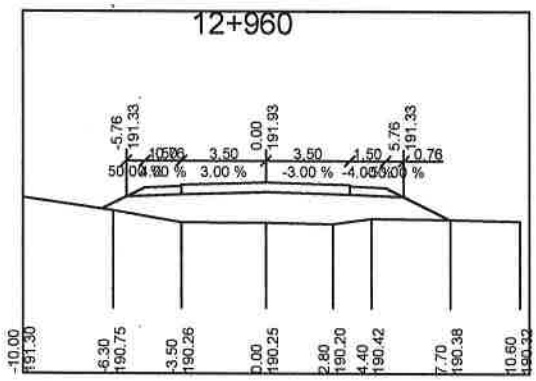

12+960	
Terraplén :	14.2004 m2
Excavación :	0.0000 m2
Relleno Local :	0.0000 m2
Excavación Local :	0.0000 m2
Cota Certificación :	191.5299 m
Certificación :	14.2004 m2

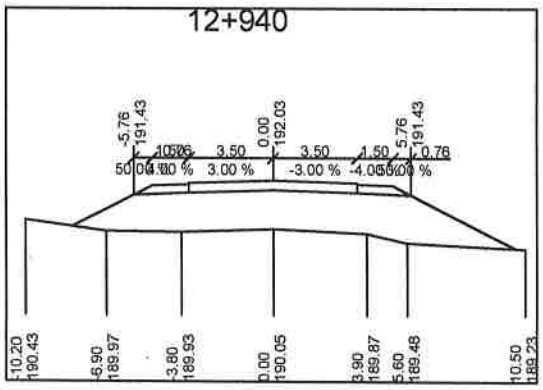

12+940	
Terraplén :	24.9459 m2
Excavación :	0.0000 m2
Relleno Local :	0.0000 m2
Excavación Local :	0.0000 m2
Cota Certificación :	191.6298 m
Certificación :	24.9459 m2

Ing. Emilio Diaz de Vivar
Representante Legal

Ing. Antonio M. Fangrazio
Representante Legal

Empresa de Construcciones
edivisa

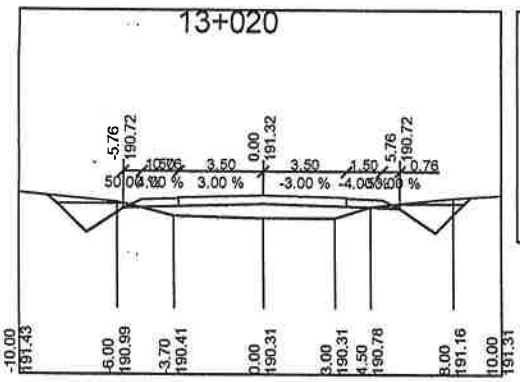

13+020	
Terraplén :	4.1782 m2
Excavación :	-4.7486 m2
Relleno Local :	0.0000 m2
Excavación Local :	0.0000 m2
Cota Certificación :	190.9154 m
Certificación :	4.1782 m2

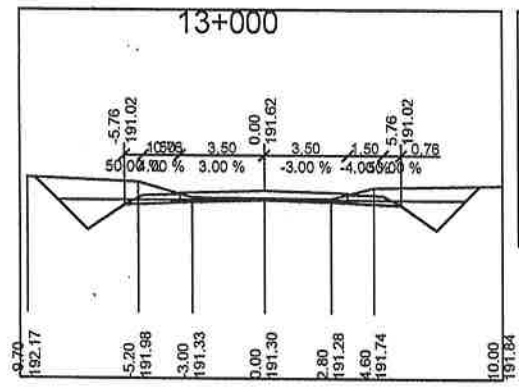

13+000	
Terraplén :	0.0000 m2
Excavación :	-12.0208 m2
Relleno Local :	0.0000 m2
Excavación Local :	0.0000 m2
Cota Certificación :	191.2168 m
Certificación :	0.0000 m2

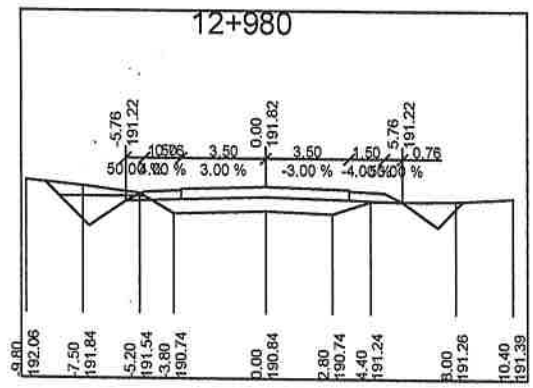

12+980	
Terraplén :	4.5847 m2
Excavación :	-4.4948 m2
Relleno Local :	0.0000 m2
Excavación Local :	0.0000 m2
Cota Certificación :	191.4172 m
Certificación :	4.5847 m2

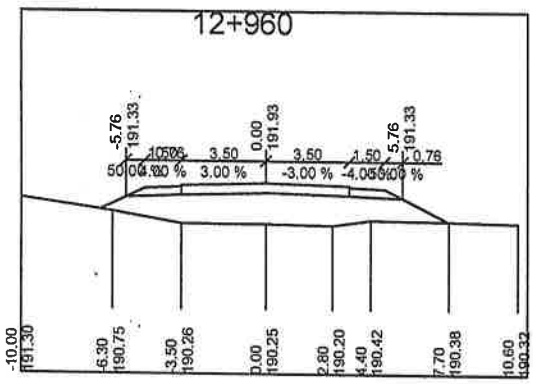

12+960	
Terraplén :	14.2004 m2
Excavación :	0.0000 m2
Relleno Local :	0.0000 m2
Excavación Local :	0.0000 m2
Cota Certificación :	191.5299 m
Certificación :	14.2004 m2

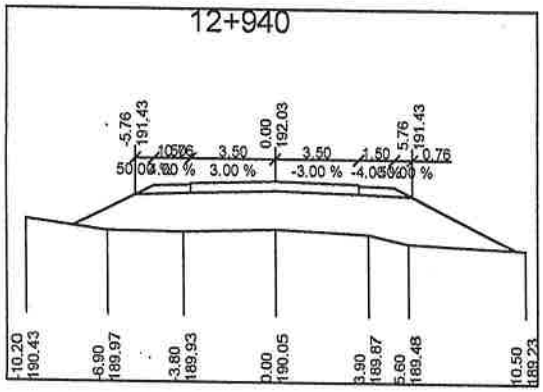

12+940	
Terraplén :	24.9459 m2
Excavación :	0.0000 m2
Relleno Local :	0.0000 m2
Excavación Local :	0.0000 m2
Cota Certificación :	191.6298 m
Certificación :	24.9459 m2

Ing. Emilio Díaz de Vivar
Representante Legal

Ing. Antonio N. Frangrazio
Representante Legal

Empresa de Construcciones
edivisa

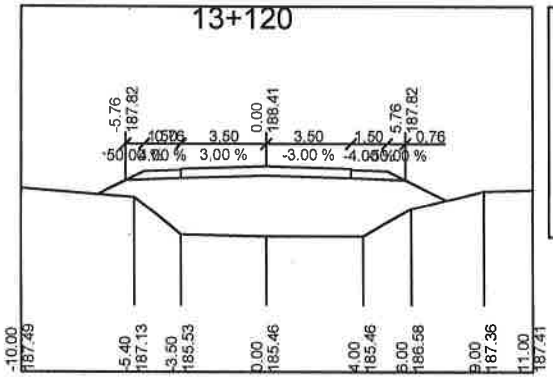

13+120	
Terraplén :	26.6237 m2
Excavación :	0.0000 m2
Relleno Local :	0.0000 m2
Excavación Local :	0.0000 m2
Cota Certificación :	188.0137 m
Certificación :	26.6237 m2

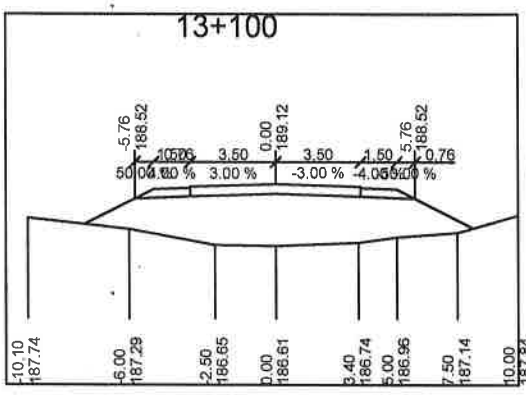

13+100	
Terraplén :	24.4138 m2
Excavación :	0.0000 m2
Relleno Local :	0.0000 m2
Excavación Local :	0.0000 m2
Cota Certificación :	188.7173 m
Certificación :	24.4138 m2

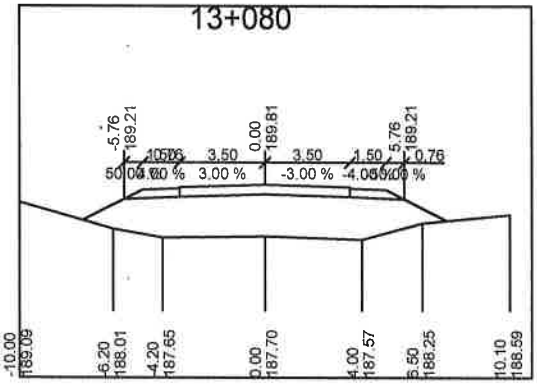

13+080	
Terraplén :	20.7278 m2
Excavación :	0.0000 m2
Relleno Local :	0.0000 m2
Excavación Local :	0.0000 m2
Cota Certificación :	189.4084 m
Certificación :	20.7278 m2

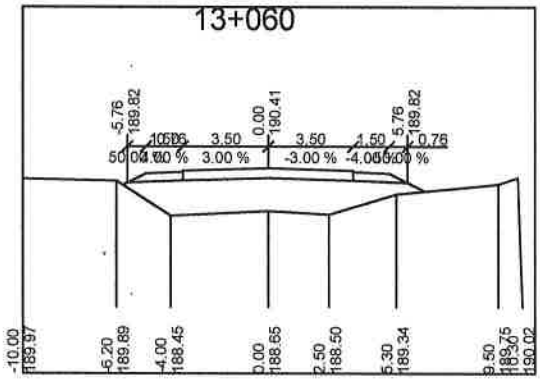

13+060	
Terraplén :	13.6547 m2
Excavación :	0.0000 m2
Relleno Local :	0.0000 m2
Excavación Local :	0.0000 m2
Cota Certificación :	190.0113 m
Certificación :	13.6547 m2

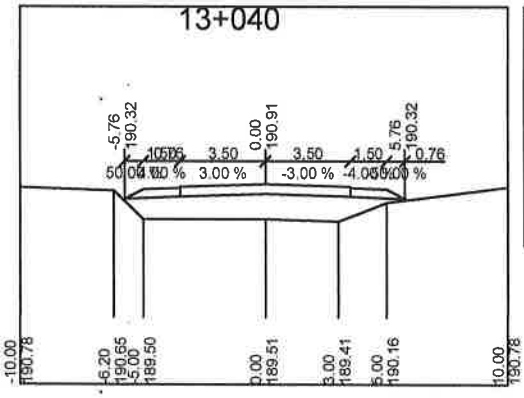

13+040	
Terraplén :	9.3497 m2
Excavación :	0.0000 m2
Relleno Local :	0.0000 m2
Excavación Local :	0.0000 m2
Cota Certificación :	190.5137 m
Certificación :	9.3497 m2

Ing. Emilio Diaz de Vivar
Representante Legal

Empresa de Construcciones
edivisa

Ing. Antonio N. Pangrazio
Representante Legal

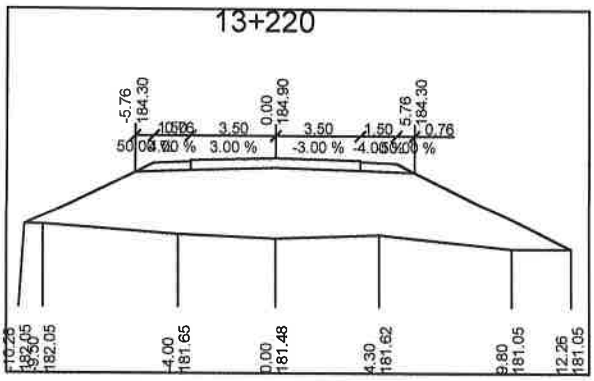

13+220	
Terraplén :	47.8442 m2
Excavación :	0.0000 m2
Relleno Local :	0.0000 m2
Excavación Local :	0.0000 m2
Cota Certificación :	184.4955 m
Certificación :	47.8442 m2

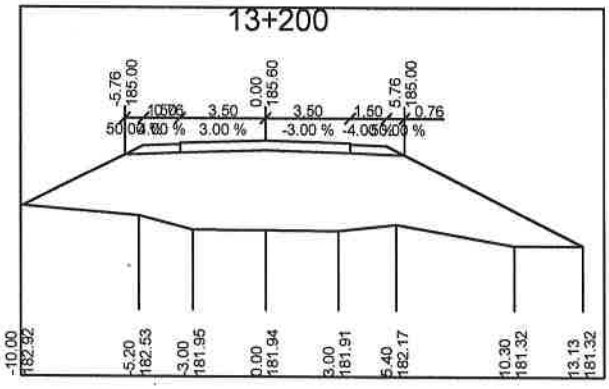

13+200	
Terraplén :	52.0778 m2
Excavación :	0.0000 m2
Relleno Local :	0.0000 m2
Excavación Local :	0.0000 m2
Cota Certificación :	185.1993 m
Certificación :	52.0778 m2

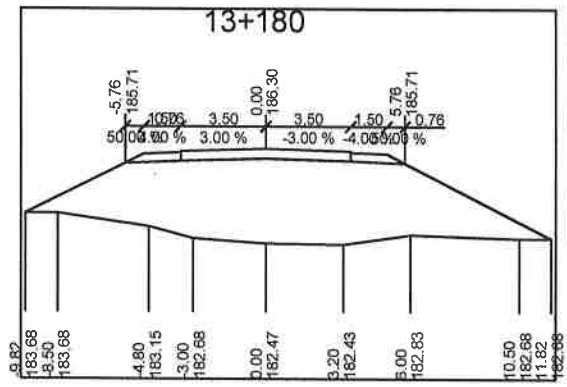

13+180	
Terraplén :	49.8140 m2
Excavación :	0.0000 m2
Relleno Local :	0.0000 m2
Excavación Local :	0.0000 m2
Cota Certificación :	185.9028 m
Certificación :	49.8140 m2

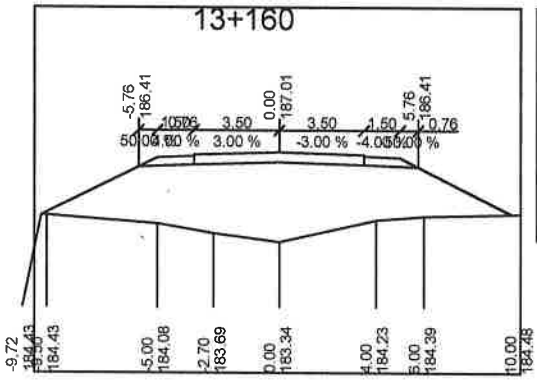

13+160	
Terraplén :	39.2071 m2
Excavación :	0.0000 m2
Relleno Local :	0.0000 m2
Excavación Local :	0.0000 m2
Cota Certificación :	186.6065 m
Certificación :	39.2071 m2

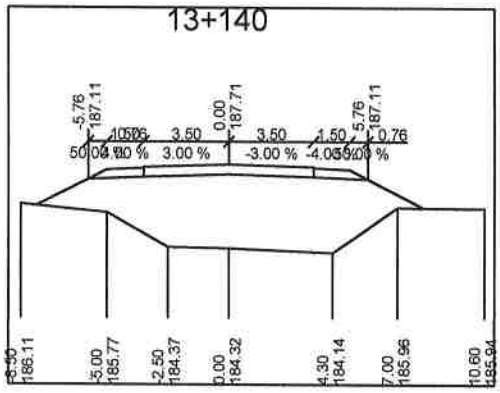

13+140	
Terraplén :	33.4733 m2
Excavación :	0.0000 m2
Relleno Local :	0.0000 m2
Excavación Local :	0.0000 m2
Cota Certificación :	187.3101 m
Certificación :	33.4733 m2

Ing. Emilio Diaz de Vivar
Representante Legal

Empresa de Construcciones
edivisa

Ing. Antonio M. Fangrazio
Representante Legal

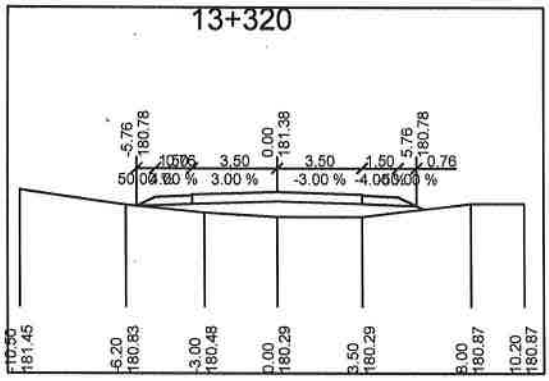

13+320	
Terraplén :	5.3530 m2
Excavación :	0.0000 m2
Relleno Local :	0.0000 m2
Excavación Local :	0.0000 m2
Cota Certificación :	0.0000 m
Certificación :	0.0000 m2

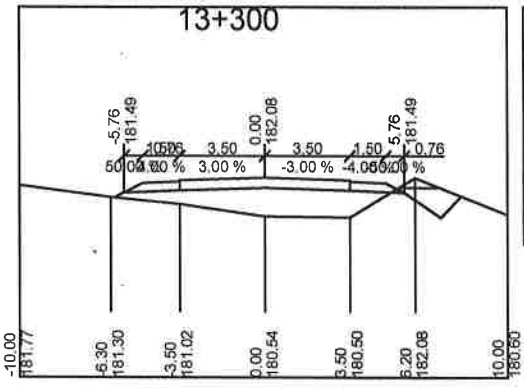

13+300	
Terraplén :	8.7260 m2
Excavación :	-1.9583 m2
Relleno Local :	0.0000 m2
Excavación Local :	0.0000 m2
Cota Certificación :	181.6811 m
Certificación :	8.7260 m2

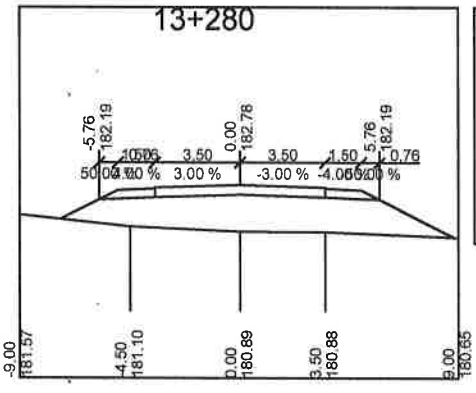

13+280	
Terraplén :	18.4141 m2
Excavación :	0.0000 m2
Relleno Local :	0.0000 m2
Excavación Local :	0.0000 m2
Cota Certificación :	182.3847 m
Certificación :	18.4141 m2

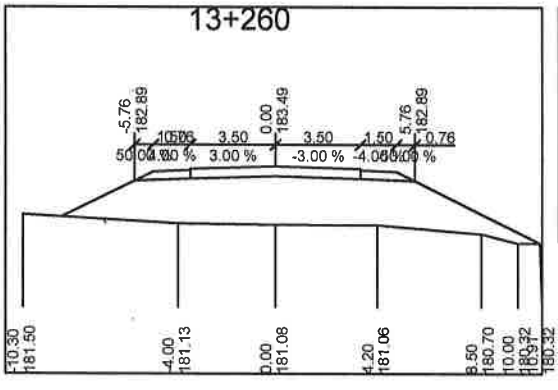

13+260	
Terraplén :	29.4368 m2
Excavación :	0.0000 m2
Relleno Local :	0.0000 m2
Excavación Local :	0.0000 m2
Cota Certificación :	183.0883 m
Certificación :	29.4368 m2

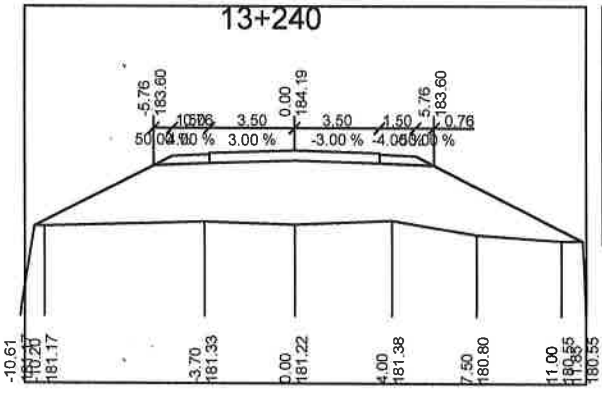

13+240	
Terraplén :	41.6717 m2
Excavación :	0.0000 m2
Relleno Local :	0.0000 m2
Excavación Local :	0.0000 m2
Cota Certificación :	183.7920 m
Certificación :	41.6717 m2

Ing. Emilio Diaz de Vivar
Representante Legal

Empresa de Construcciones
edivisa

Ing. Antonio N. Fangrazio
Representante Legal

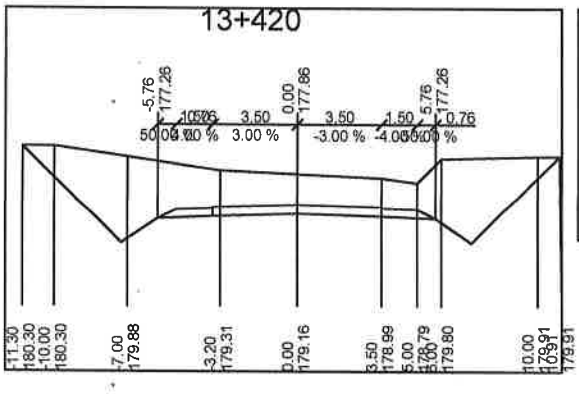

13+420	
Terraplén :	0.0000 m2
Excavación :	-44.3330 m2
Relleno Local :	0.0000 m2
Excavación Local :	0.0000 m2
Cota Certificación :	0.0000 m
Certificación :	0.0000 m2

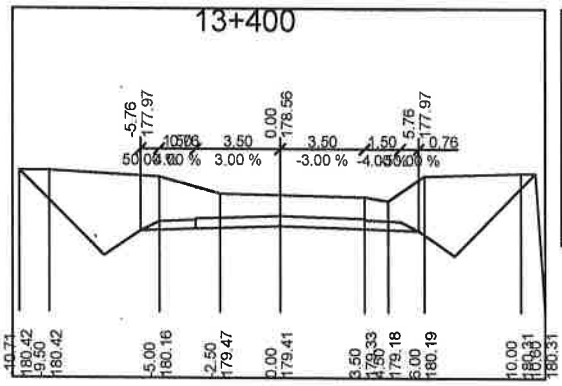

13+400	
Terraplén :	0.0000 m2
Excavación :	-36.5793 m2
Relleno Local :	0.0000 m2
Excavación Local :	0.0000 m2
Cota Certificación :	0.0000 m
Certificación :	0.0000 m2

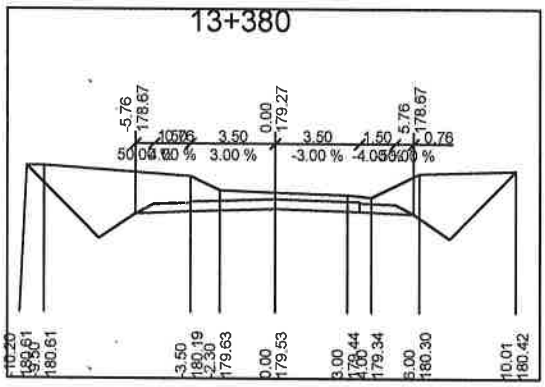

13+380	
Terraplén :	0.0000 m2
Excavación :	-25.4174 m2
Relleno Local :	0.0000 m2
Excavación Local :	0.0000 m2
Cota Certificación :	0.0000 m
Certificación :	0.0000 m2

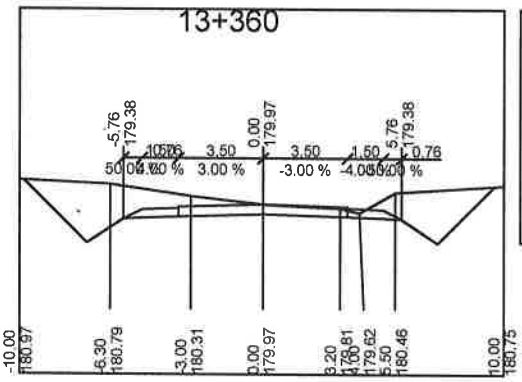

13+360	
Terraplén :	0.0000 m2
Excavación :	-18.5445 m2
Relleno Local :	0.0000 m2
Excavación Local :	0.0000 m2
Cota Certificación :	0.0000 m
Certificación :	0.0000 m2

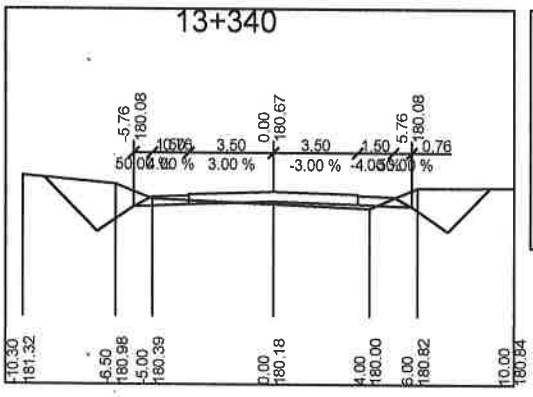

13+340	
Terraplén :	0.5813 m2
Excavación :	-8.8403 m2
Relleno Local :	0.0000 m2
Excavación Local :	0.0000 m2
Cota Certificación :	0.0000 m2
Certificación :	0.0000 m2

Ing. Emilio Diaz de Vivar
Representante Legal
Empresa de Construcciones
edivisa

Ing. Antonio M. Frangrazio
Representante Legal

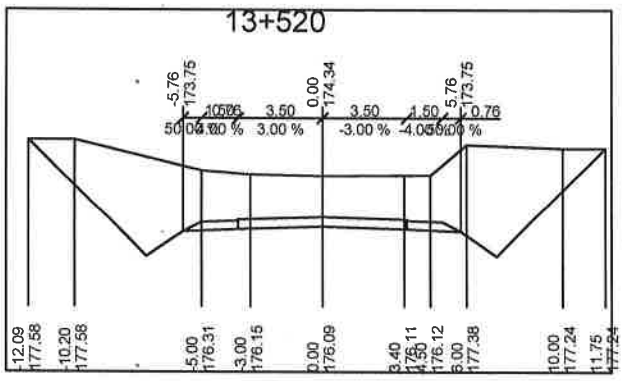

13+520	
Terraplén :	0.0000 m2
Excavación :	-59.3286 m2
Relleno Local :	0.0000 m2
Excavación Local :	0.0000 m2
Cota Certificación :	0.0000 m
Certificación :	0.0000 m2

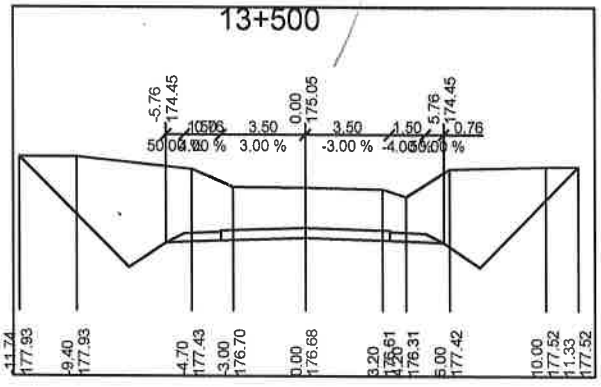

13+500	
Terraplén :	0.0000 m2
Excavación :	-54.5707 m2
Relleno Local :	0.0000 m2
Excavación Local :	0.0000 m2
Cota Certificación :	0.0000 m
Certificación :	0.0000 m2

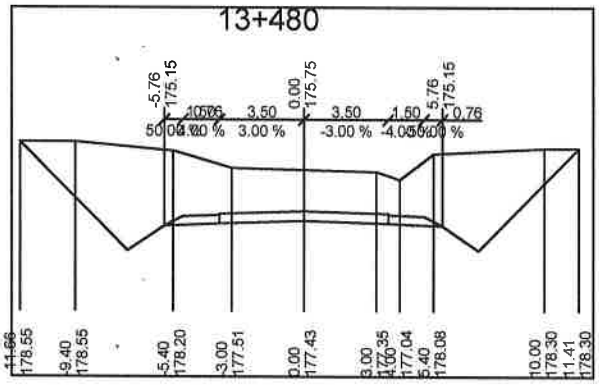

13+480	
Terraplén :	0.0000 m2
Excavación :	-55.0810 m2
Relleno Local :	0.0000 m2
Excavación Local :	0.0000 m2
Cota Certificación :	0.0000 m
Certificación :	0.0000 m2

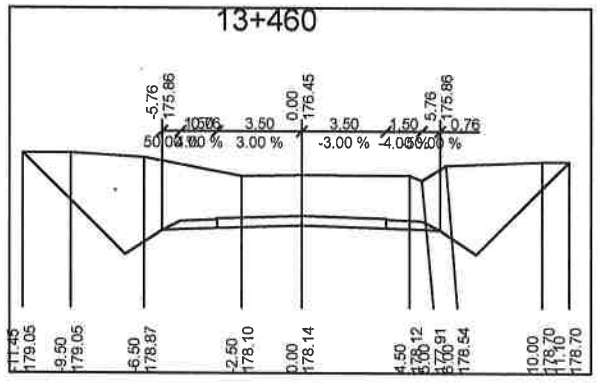

13+460	
Terraplén :	0.0000 m2
Excavación :	-51.7381 m2
Relleno Local :	0.0000 m2
Excavación Local :	0.0000 m2
Cota Certificación :	0.0000 m
Certificación :	0.0000 m2

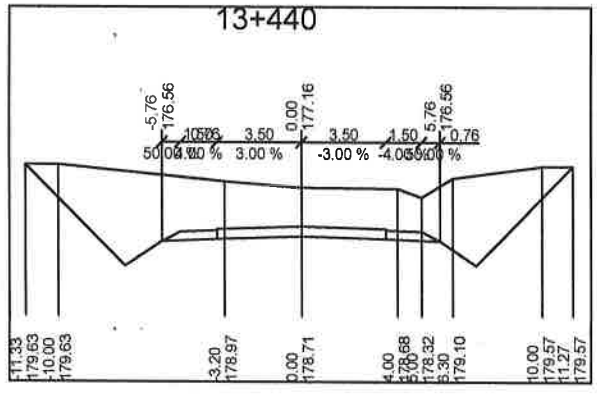

13+440	
Terraplén :	0.0000 m2
Excavación :	-49.4196 m2
Relleno Local :	0.0000 m2
Excavación Local :	0.0000 m2
Cota Certificación :	0.0000 m
Certificación :	0.0000 m2

Ing. Emilio Díaz de Vivar
Representante Legal

Empresa de Construcciones
edivisa

Ing. Antonio N. Fangrazio
Representante Legal

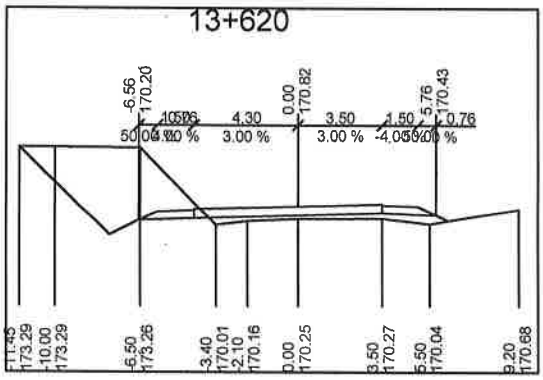

13+620	
Terraplén :	2.3140 m2
Excavación :	-15.3320 m2
Relleno Local :	0.0000 m2
Excavación Local :	0.0000 m2
Cota Certificación :	0.0000 m
Certificación :	0.0000 m2

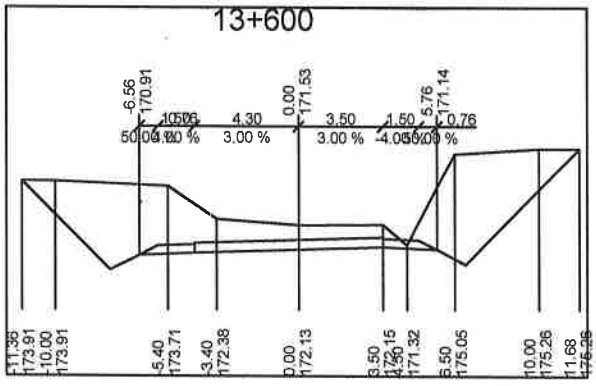

13+600	
Terraplén :	0.0000 m2
Excavación :	-42.5221 m2
Relleno Local :	0.0000 m2
Excavación Local :	0.0000 m2
Cota Certificación :	0.0000 m2
Certificación :	0.0000 m2

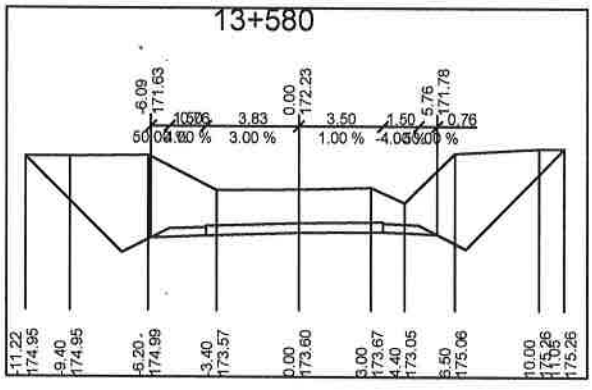

13+580	
Terraplén :	0.0000 m2
Excavación :	-47.3627 m2
Relleno Local :	0.0000 m2
Excavación Local :	0.0000 m2
Cota Certificación :	0.0000 m2
Certificación :	0.0000 m2

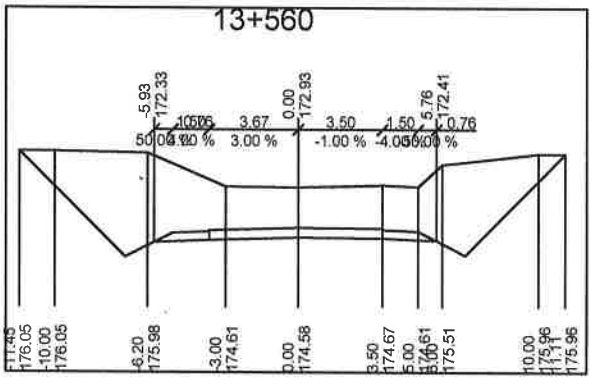

13+560	
Terraplén :	0.0000 m2
Excavación :	-53.3839 m2
Relleno Local :	0.0000 m2
Excavación Local :	0.0000 m2
Cota Certificación :	0.0000 m2
Certificación :	0.0000 m2

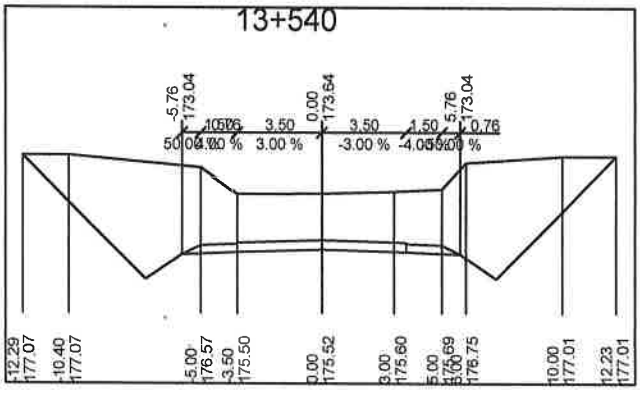

13+540	
Terraplén :	0.0000 m2
Excavación :	-66.5663 m2
Relleno Local :	0.0000 m2
Excavación Local :	0.0000 m2
Cota Certificación :	0.0000 m2
Certificación :	0.0000 m2

Ing. Emilio Diaz de Vivar
Representante Legal

Empresa de Construcciones
edivisa

Ing. Antonio N. Langrazio
Representante Legal

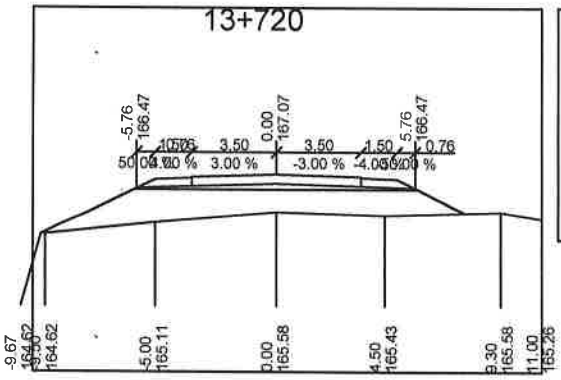

13+720	
Terraplén :	18.9387 m2
Excavación :	0.0000 m2
Relleno Local :	0.0000 m2
Excavación Local :	0.0000 m2
Cota Certificación :	166.5233 m
Certificación :	17.1381 m2

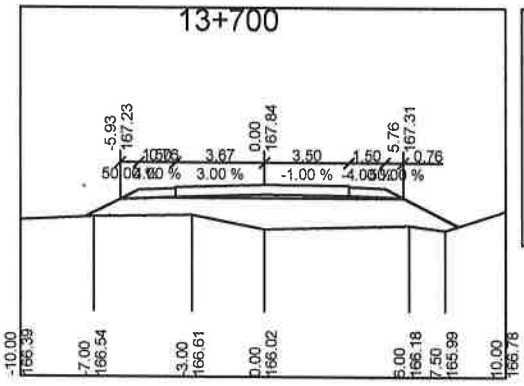

13+700	
Terraplén :	14.7172 m2
Excavación :	0.0000 m2
Relleno Local :	0.0000 m2
Excavación Local :	0.0000 m2
Cota Certificación :	167.2850 m
Certificación :	13.7267 m2

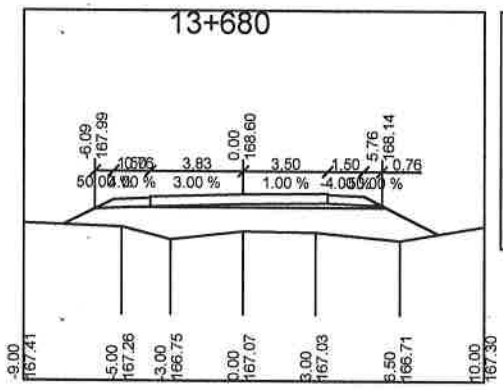

13+680	
Terraplén :	15.8911 m2
Excavación :	0.0000 m2
Relleno Local :	0.0000 m2
Excavación Local :	0.0000 m2
Cota Certificación :	168.0467 m
Certificación :	14.6100 m2

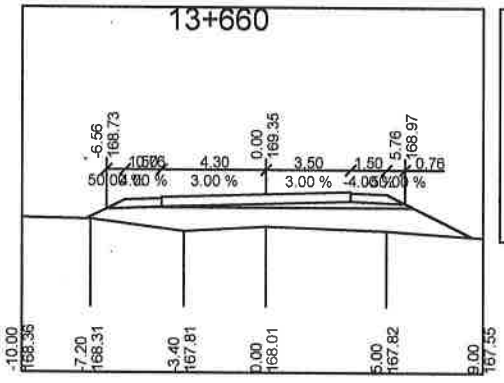

13+660	
Terraplén :	14.0581 m2
Excavación :	0.0000 m2
Relleno Local :	0.0000 m2
Excavación Local :	0.0000 m2
Cota Certificación :	168.8011 m
Certificación :	12.4748 m2

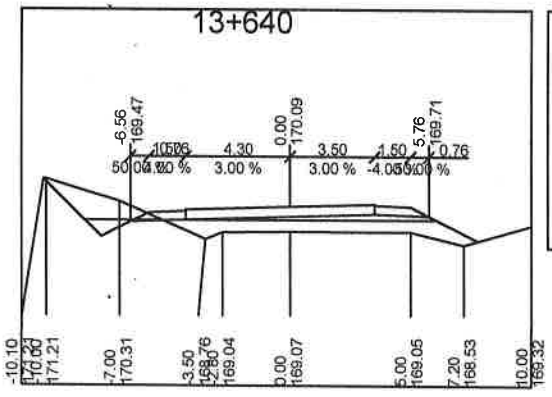

13+640	
Terraplén :	7.9596 m2
Excavación :	-3.8218 m2
Relleno Local :	0.0000 m2
Excavación Local :	0.0000 m2
Cota Certificación :	169.5410 m
Certificación :	6.3763 m2

Ing. Emilio Diaz de Vivar
Representante Legal

Ing. Antonio N. Pangrazio
Representante Legal

Empresa de Construcciones
edivisa

13+820

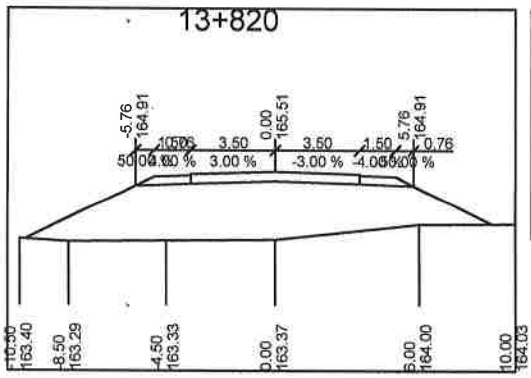

13+820 (Ciento Setenta y Uno)	
Terraplén :	33.9015 m2
Excavación :	0.0000 m2
Relleno Local :	0.0000 m2
Excavación Local :	0.0000 m2
Cota Certificación :	0.0000 m
Certificación :	0.0000 m2

13+800

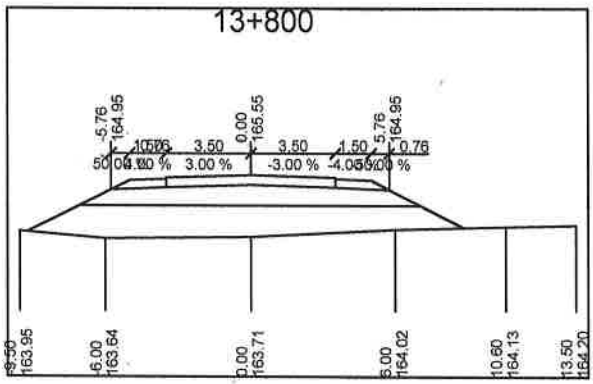

13+800	
Terraplén :	28.8513 m2
Excavación :	0.0000 m2
Relleno Local :	0.0000 m2
Excavación Local :	0.0000 m2
Cota Certificación :	165.0000 m
Certificación :	19.3889 m2

13+780

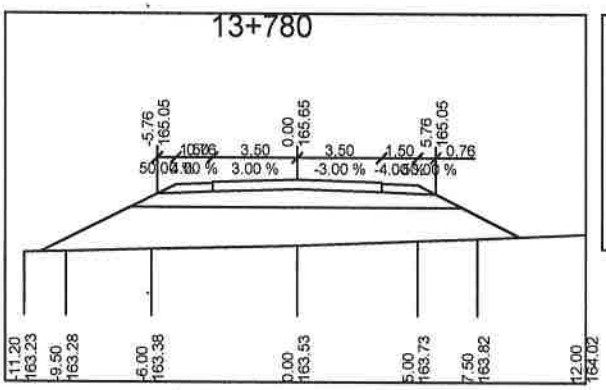

13+780	
Terraplén :	34.0366 m2
Excavación :	0.0000 m2
Relleno Local :	0.0000 m2
Excavación Local :	0.0000 m2
Cota Certificación :	165.0952 m
Certificación :	25.8985 m2

13+760

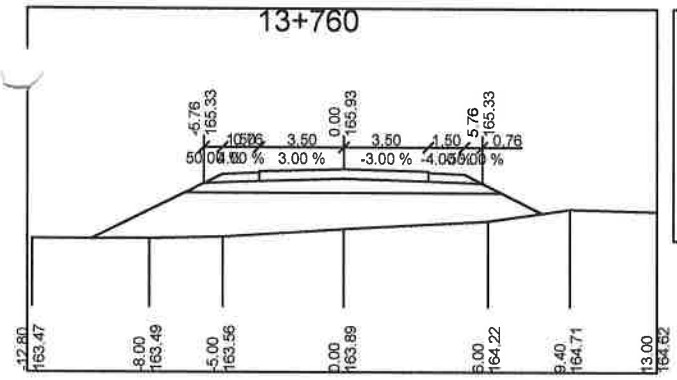

13+760	
Terraplén :	30.4042 m2
Excavación :	0.0000 m2
Relleno Local :	0.0000 m2
Excavación Local :	0.0000 m2
Cota Certificación :	165.3808 m
Certificación :	24.2215 m2

13+740

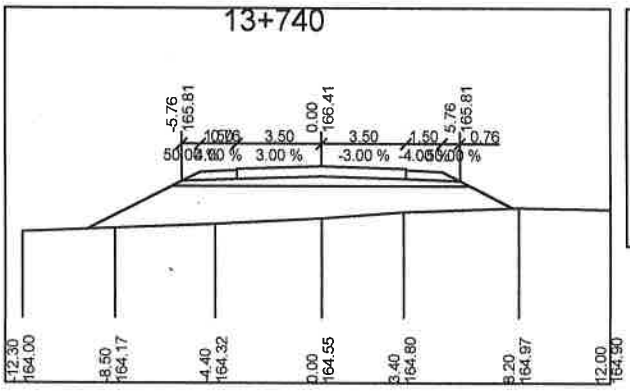

13+740	
Terraplén :	23.1760 m2
Excavación :	0.0000 m2
Relleno Local :	0.0000 m2
Excavación Local :	0.0000 m2
Cota Certificación :	165.8569 m
Certificación :	19.4918 m2

Ing. Emilio Diaz de Vivar
Representante Legal

Empresa de Construcciones
edivisa

Ing. Antonio N. Fangrazio
Representante Legal

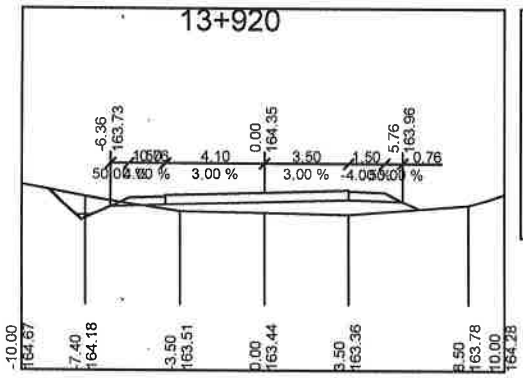

13+920	
Terraplén :	5.2155 m2
Excavación :	-1.6929 m2
Relleno Local :	0.0000 m2
Excavación Local :	0.0000 m2
Cota Certificación :	163.4400 m
Certificación :	0.0000 m2

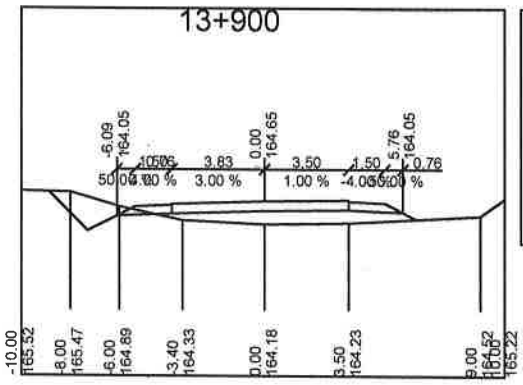

13+900	
Terraplén :	4.4776 m2
Excavación :	-2.5022 m2
Relleno Local :	0.0000 m2
Excavación Local :	0.0000 m2
Cota Certificación :	0.0000 m
Certificación :	0.0000 m2

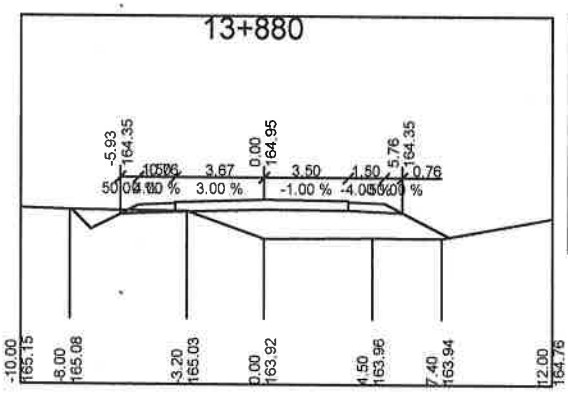

13+880	
Terraplén :	9.3165 m2
Excavación :	-1.1071 m2
Relleno Local :	0.0000 m2
Excavación Local :	0.0000 m2
Cota Certificación :	0.0000 m
Certificación :	0.0000 m2

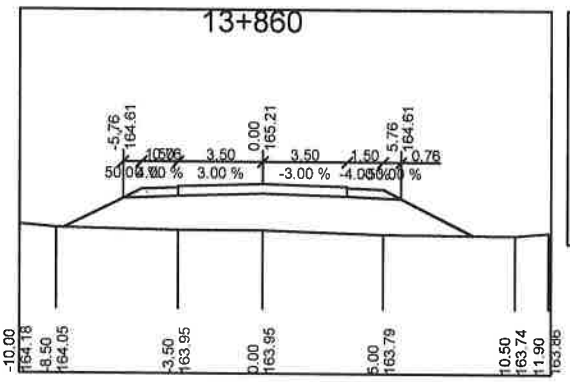

13+860	
Terraplén :	20.4394 m2
Excavación :	0.0000 m2
Relleno Local :	0.0000 m2
Excavación Local :	0.0000 m2
Cota Certificación :	0.0000 m
Certificación :	0.0000 m2

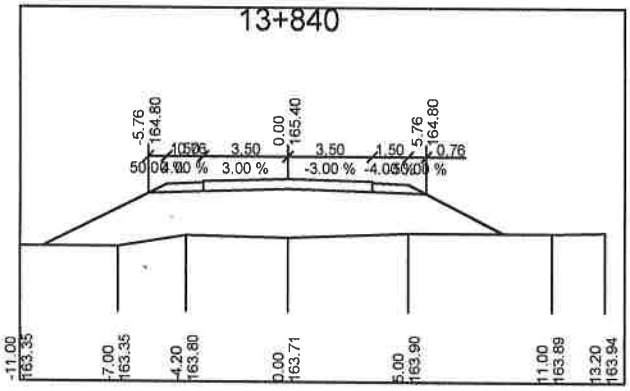

13+840	
Terraplén :	28.2348 m2
Excavación :	0.0000 m2
Relleno Local :	0.0000 m2
Excavación Local :	0.0000 m2
Cota Certificación :	0.0000 m
Certificación :	0.0000 m2

Ing. Emilio Diaz de Vivar
Representante Legal

Empresa de Construcciones
edivisa

Ing. Antonio N. Pangrazio
Representante Legal

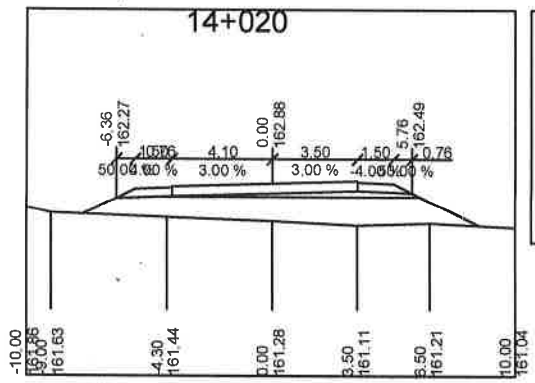

14+020	
Terraplén :	16.3077 m2
Excavación :	0.0000 m2
Relleno Local :	0.0000 m2
Excavación Local :	0.0000 m2
Cota Certificación :	162.3286 m
Certificación :	14.7256 m2

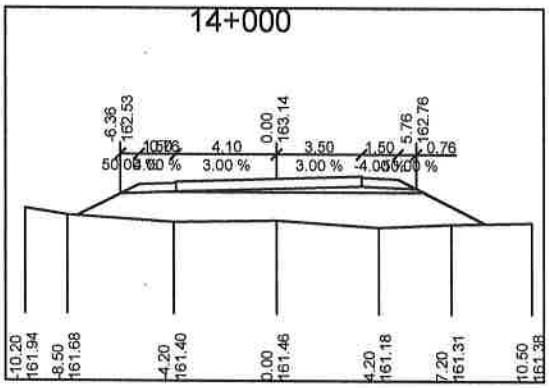

14+000	
Terraplén :	19.2817 m2
Excavación :	0.0000 m2
Relleno Local :	0.0000 m2
Excavación Local :	0.0000 m2
Cota Certificación :	162.5920 m
Certificación :	17.6996 m2

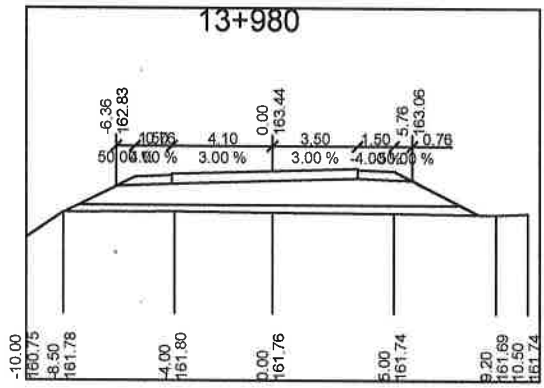

13+980	
Terraplén :	18.0395 m2
Excavación :	0.0000 m2
Relleno Local :	0.0000 m2
Excavación Local :	0.0000 m2
Cota Certificación :	162.0600 m
Certificación :	4.8500 m2

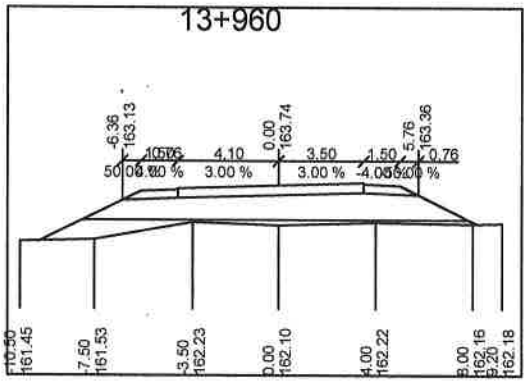

13+960	
Terraplén :	18.3615 m2
Excavación :	0.0000 m2
Relleno Local :	0.0000 m2
Excavación Local :	0.0000 m2
Cota Certificación :	162.3200 m
Certificación :	4.5267 m2

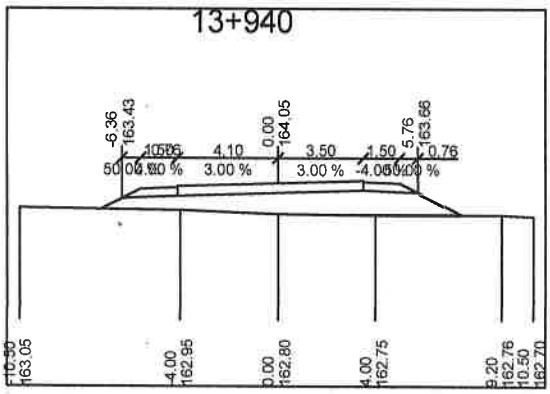

13+940	
Terraplén :	10.4277 m2
Excavación :	0.0000 m2
Relleno Local :	0.0000 m2
Excavación Local :	0.0000 m2
Cota Certificación :	162.8001 m
Certificación :	0.0749 m2

Ing. Emilio Diaz de Vivar
Representante Legal

Empresa de Construcciones
ediviso

Ing. Antonio N. Fangrazio
Representante Legal

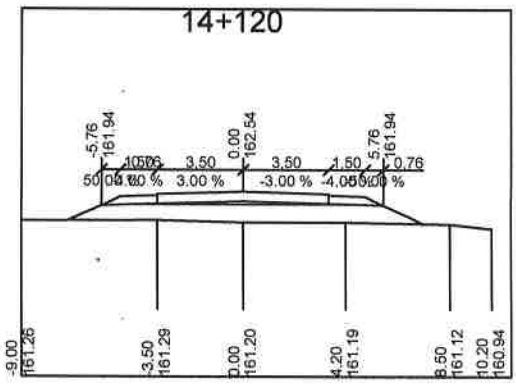

14+120	
Terraplén :	10.5716 m2
Excavación :	0.0000 m2
Relleno Local :	0.0000 m2
Excavación Local :	0.0000 m2
Cota Certificación :	161.9900 m
Certificación :	9.8385 m2

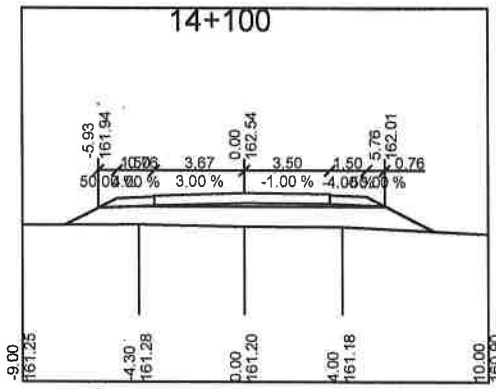

14+100	
Terraplén :	11.4295 m2
Excavación :	0.0000 m2
Relleno Local :	0.0000 m2
Excavación Local :	0.0000 m2
Cota Certificación :	161.9900 m
Certificación :	10.4390 m2

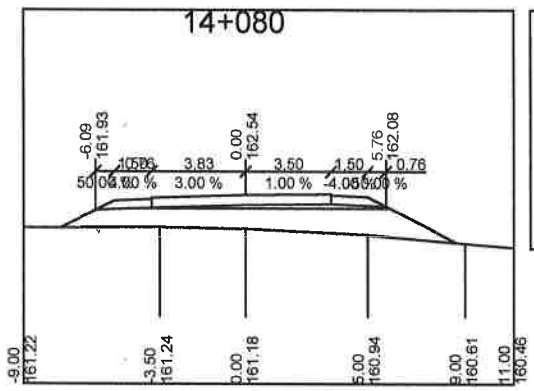

14+080	
Terraplén :	13.6371 m2
Excavación :	0.0000 m2
Relleno Local :	0.0000 m2
Excavación Local :	0.0000 m2
Cota Certificación :	161.9900 m
Certificación :	12.3560 m2

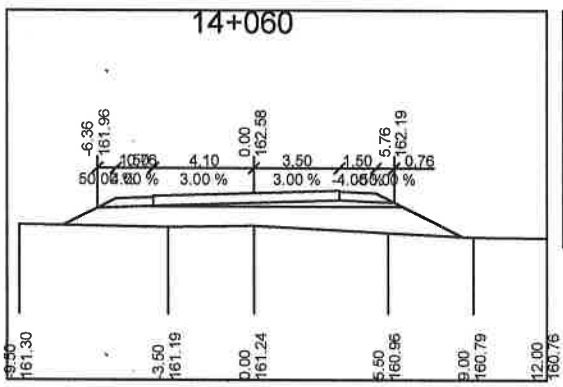

14+060	
Terraplén :	14.2713 m2
Excavación :	0.0000 m2
Relleno Local :	0.0000 m2
Excavación Local :	0.0000 m2
Cota Certificación :	162.0276 m
Certificación :	12.6892 m2

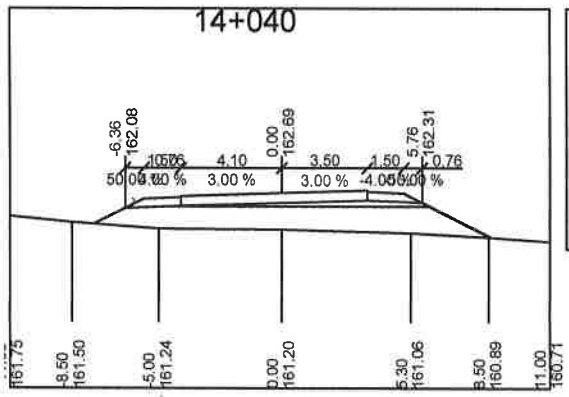

14+040	
Terraplén :	15.3982 m2
Excavación :	0.0000 m2
Relleno Local :	0.0000 m2
Excavación Local :	0.0000 m2
Cota Certificación :	162.1405 m
Certificación :	13.8161 m2

Ing. Emilio Diaz de Vivar
Representante Legal

Empresa de Construcciones
ediviso

Ing. Antonio N. Fangrazio
Representante Legal

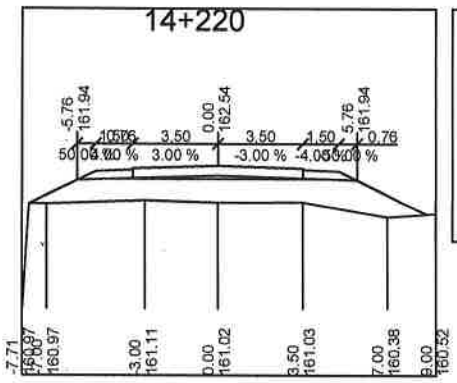

14+220	
Terraplén :	15.1606 m2
Excavación :	0.0000 m2
Relleno Local :	0.0000 m2
Excavación Local :	0.0000 m2
Cota Certificación :	161.9900 m
Certificación :	14.4275 m2

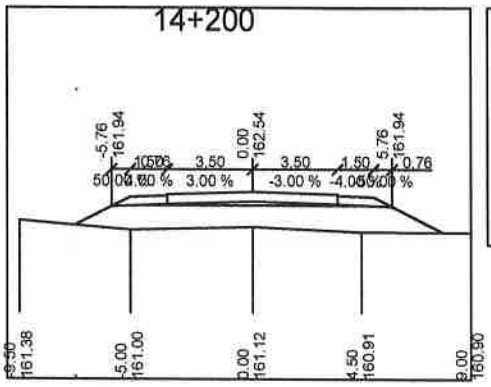

14+200	
Terraplén :	13.5552 m2
Excavación :	0.0000 m2
Relleno Local :	0.0000 m2
Excavación Local :	0.0000 m2
Cota Certificación :	161.9900 m
Certificación :	12.8221 m2

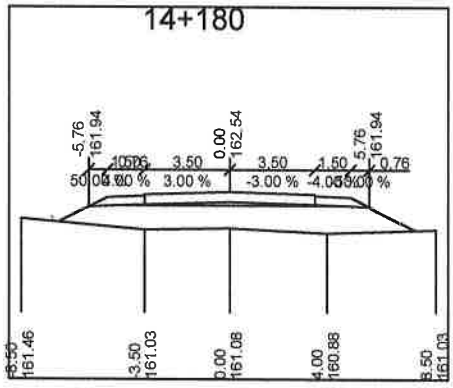

14+180	
Terraplén :	13.2385 m2
Excavación :	0.0000 m2
Relleno Local :	0.0000 m2
Excavación Local :	0.0000 m2
Cota Certificación :	161.9900 m
Certificación :	12.5054 m2

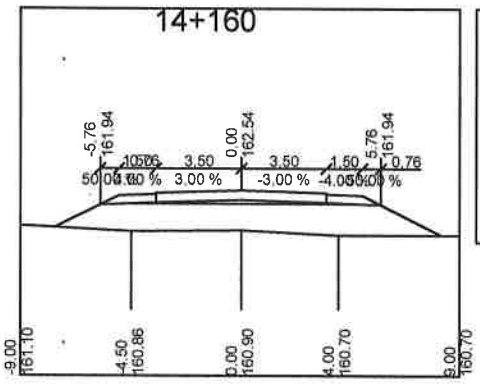

14+160	
Terraplén :	16.5746 m2
Excavación :	0.0000 m2
Relleno Local :	0.0000 m2
Excavación Local :	0.0000 m2
Cota Certificación :	161.9900 m
Certificación :	15.8414 m2

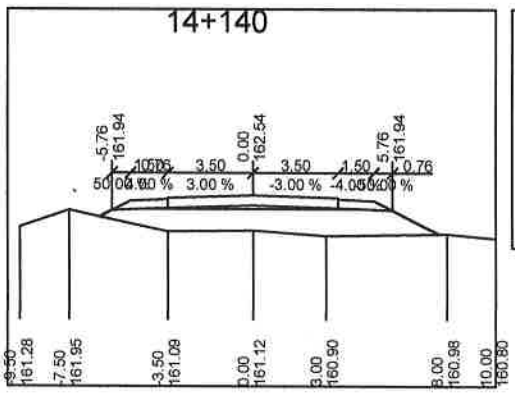

14+140	
Terraplén :	12.2174 m2
Excavación :	0.0000 m2
Relleno Local :	0.0000 m2
Excavación Local :	0.0000 m2
Cota Certificación :	161.9900 m
Certificación :	11.4843 m2

Ing. Emilio Diaz de Vivar
Representante Legal

Empresa de Construcciones
edivisa

Ing. Antonio N. Fangrazio
Representante Legal

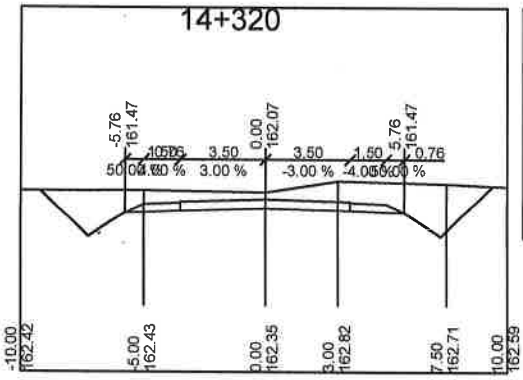

14+320	
Terraplén :	0.0000 m2
Excavación :	-20.2230 m2
Relleno Local :	0.0000 m2
Excavación Local :	0.0000 m2
Cota Certificación :	0.0000 m
Certificación :	0.0000 m2

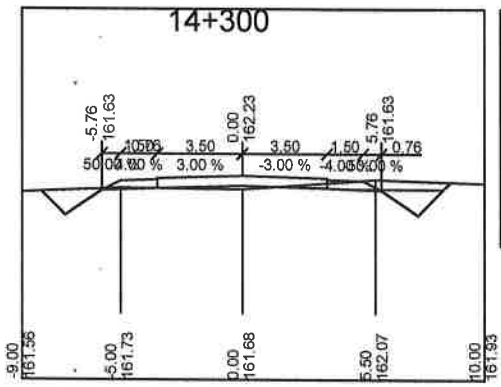

14+300	
Terraplén :	0.3669 m2
Excavación :	-4.6494 m2
Relleno Local :	0.0000 m2
Excavación Local :	0.0000 m2
Cota Certificación :	161.6803 m
Certificación :	0.0000 m2

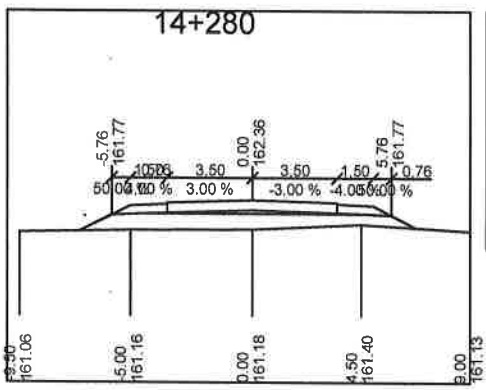

14+280	
Terraplén :	7.9504 m2
Excavación :	0.0000 m2
Relleno Local :	0.0000 m2
Excavación Local :	0.0000 m2
Cota Certificación :	161.8128 m
Certificación :	7.2173 m2

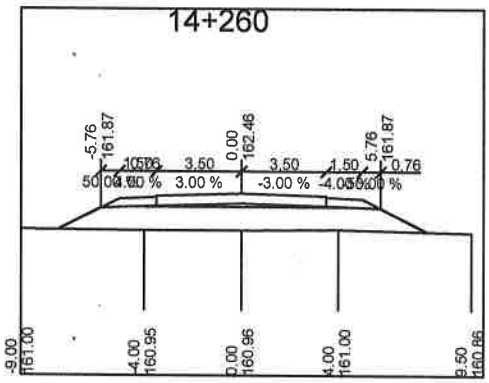

14+260	
Terraplén :	13.2174 m2
Excavación :	0.0000 m2
Relleno Local :	0.0000 m2
Excavación Local :	0.0000 m2
Cota Certificación :	161.9113 m
Certificación :	12.4843 m2

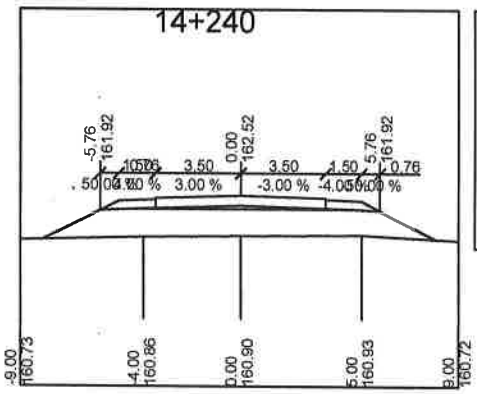

14+240	
Terraplén :	15.6192 m2
Excavación :	0.0000 m2
Relleno Local :	0.0000 m2
Excavación Local :	0.0000 m2
Cota Certificación :	161.9703 m
Certificación :	14.8860 m2

Ing. Emilio Diaz de Vivar
Representante Legal

Empresa de Construcciones
edivisa

Ing. Antonio N. Pangrazio
Representante Legal

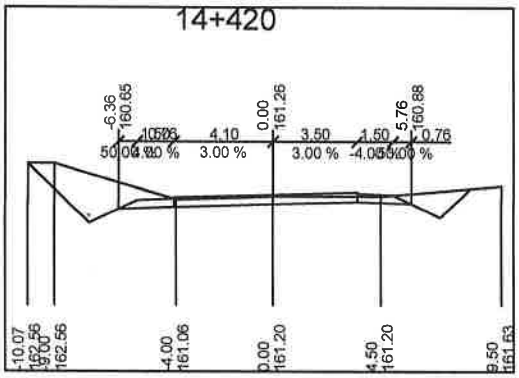

14+420	
Terraplén :	0.0000 m2
Excavación :	-11.0695 m2
Relleno Local :	0.0000 m2
Excavación Local :	0.0000 m2
Cota Certificación :	0.0000 m
Certificación :	0.0000 m2

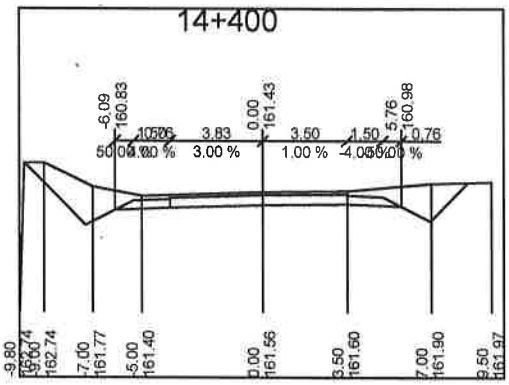

14+400	
Terraplén :	0.0000 m2
Excavación :	-13.1684 m2
Relleno Local :	0.0000 m2
Excavación Local :	0.0000 m2
Cota Certificación :	0.0000 m
Certificación :	0.0000 m2

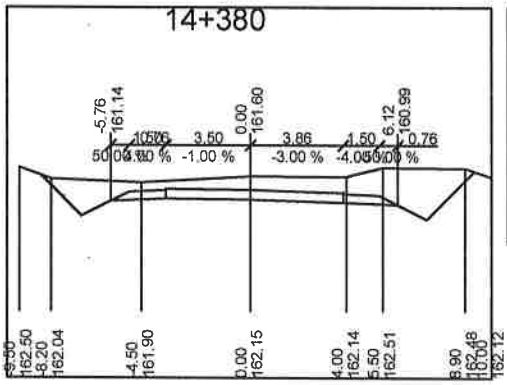

14+380	
Terraplén :	0.0000 m2
Excavación :	-18.3234 m2
Relleno Local :	0.0000 m2
Excavación Local :	0.0000 m2
Cota Certificación :	0.0000 m
Certificación :	0.0000 m2

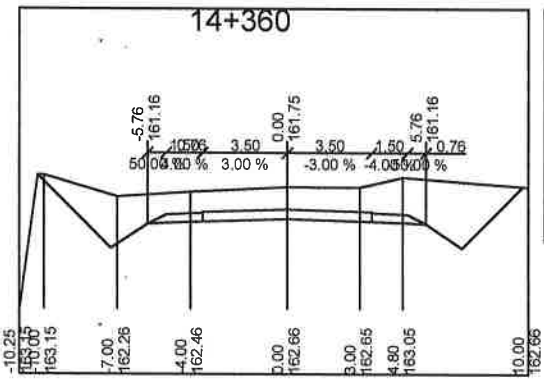

14+360	
Terraplén :	0.0000 m2
Excavación :	-28.5631 m2
Relleno Local :	0.0000 m2
Excavación Local :	0.0000 m2
Cota Certificación :	0.0000 m2

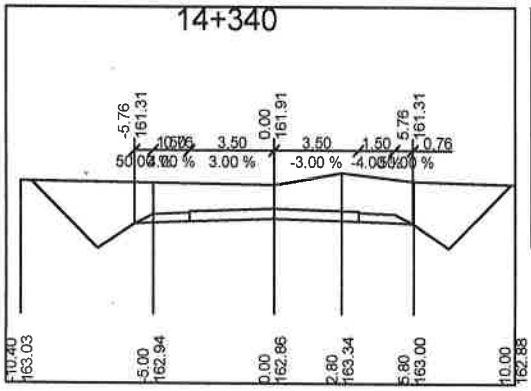

14+340	
Terraplén :	0.0000 m2
Excavación :	-31.9403 m2
Relleno Local :	0.0000 m2
Excavación Local :	0.0000 m2
Cota Certificación :	0.0000 m2

Ing. Emilio Diaz de Vivar
Representante Legal

Empresa de Construcciones
edivisa

Ing. Antonio N. Fangrazio
Representante Legal

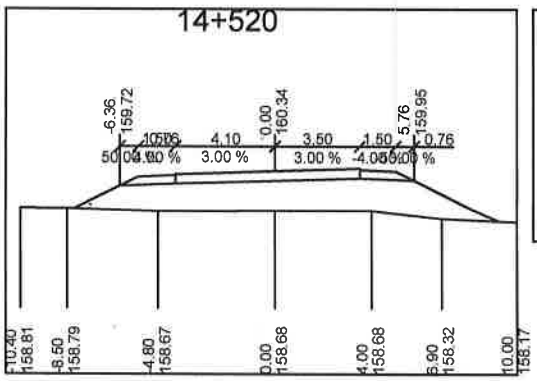

14+520	
Terraplén :	18.7434 m2
Excavación :	0.0000 m2
Relleno Local :	0.0000 m2
Excavación Local :	0.0000 m2
Cota Certificación :	0.0000 m
Certificación :	0.0000 m2

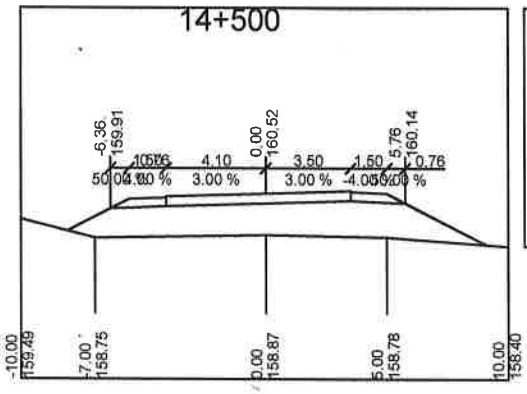

14+500	
Terraplén :	19.0371 m2
Excavación :	0.0000 m2
Relleno Local :	0.0000 m2
Excavación Local :	0.0000 m2
Cota Certificación :	0.0000 m
Certificación :	0.0000 m2

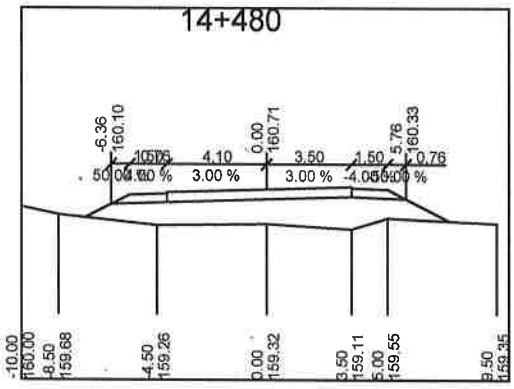

14+480	
Terraplén :	13.0520 m2
Excavación :	0.0000 m2
Relleno Local :	0.0000 m2
Excavación Local :	0.0000 m2
Cota Certificación :	0.0000 m
Certificación :	0.0000 m2

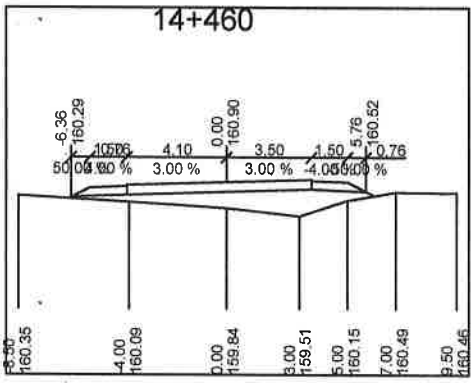

14+460	
Terraplén :	6.7395 m2
Excavación :	0.0000 m2
Relleno Local :	0.0000 m2
Excavación Local :	0.0000 m2
Cota Certificación :	0.0000 m
Certificación :	0.0000 m2

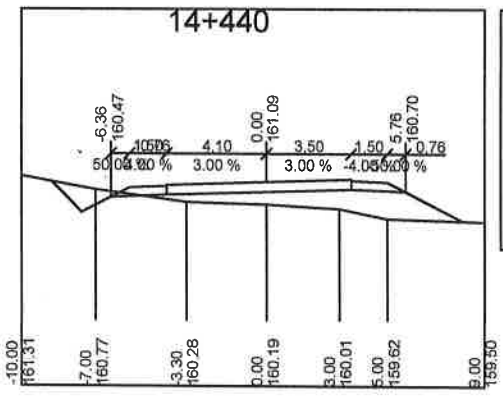

14+440	
Terraplén :	7.5600 m2
Excavación :	-1.4526 m2
Relleno Local :	0.0000 m2
Excavación Local :	0.0000 m2
Cota Certificación :	0.0000 m
Certificación :	0.0000 m2

Ing. Emilio Diaz de Vivar
Representante Legal

Ing. Antonio N. Frangrazio
Representante Legal

Empresa de Construcciones
edivisa

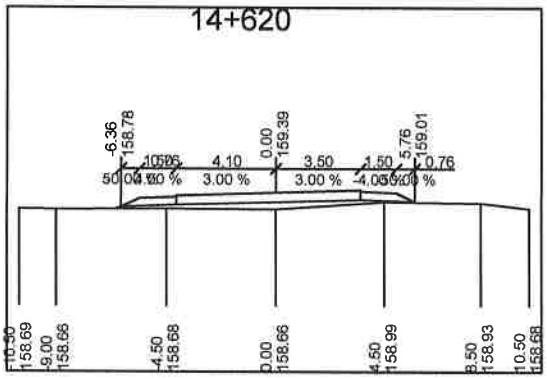

14+620	
Terraplén :	2.4995 m2
Excavación :	0.0000 m2
Relleno Local :	0.0000 m2
Excavación Local :	0.0000 m2
Cota Certificación :	0.0000 m
Certificación :	0.0000 m2

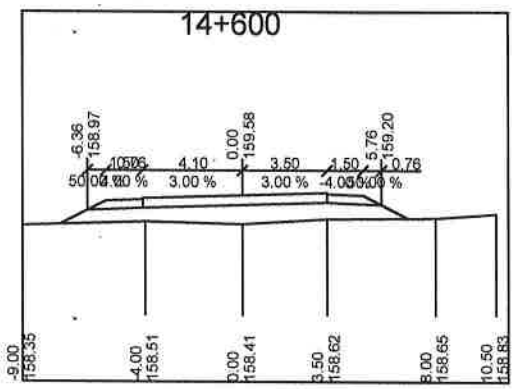

14+600	
Terraplén :	8.4338 m2
Excavación :	0.0000 m2
Relleno Local :	0.0000 m2
Excavación Local :	0.0000 m2
Cota Certificación :	0.0000 m
Certificación :	0.0000 m2

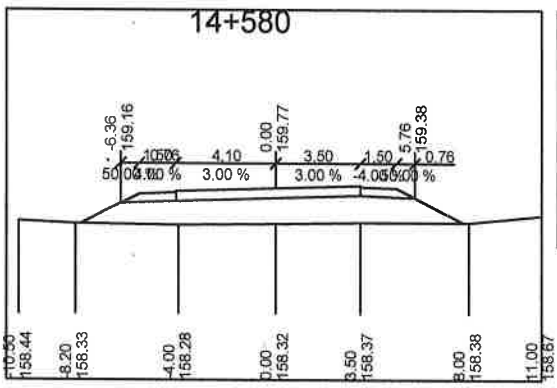

14+580	
Terraplén :	14.0578 m2
Excavación :	0.0000 m2
Relleno Local :	0.0000 m2
Excavación Local :	0.0000 m2
Cota Certificación :	0.0000 m
Certificación :	0.0000 m2

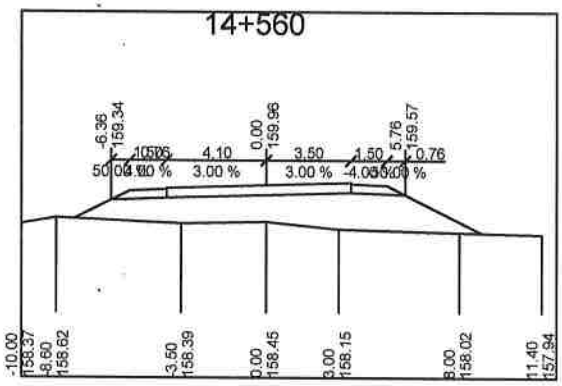

14+560	
Terraplén :	17.5705 m2
Excavación :	0.0000 m2
Relleno Local :	0.0000 m2
Excavación Local :	0.0000 m2
Cota Certificación :	0.0000 m
Certificación :	0.0000 m2

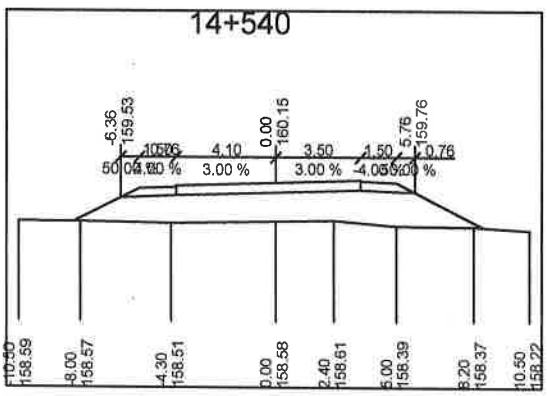

14+540	
Terraplén :	17.2844 m2
Excavación :	0.0000 m2
Relleno Local :	0.0000 m2
Excavación Local :	0.0000 m2
Cota Certificación :	0.0000 m
Certificación :	0.0000 m2

Ing. Emilio Díaz de Vivar
Representante Legal

Ing. Antonio M. Pangrazio
Representante Legal

Empresa de Construcciones
edivisa

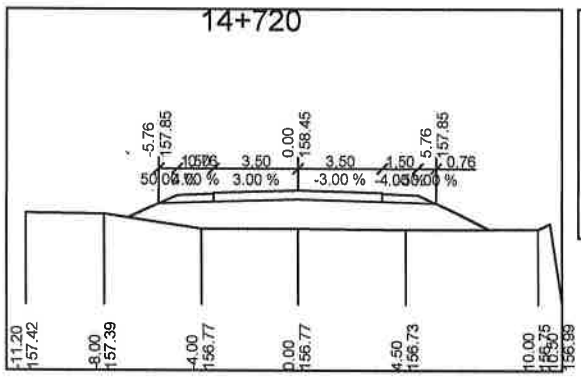

14+720

Terraplén :	15.3113 m2
Excavación :	0.0000 m2
Relleno Local :	0.0000 m2
Excavación Local :	0.0000 m2
Cota Certificación :	0.0000 m
Certificación :	0.0000 m2

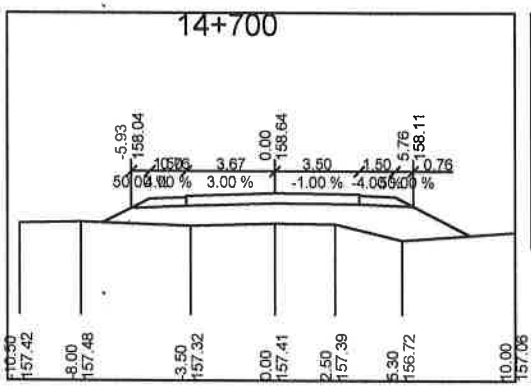

14+700

Terraplén :	12.4479 m2
Excavación :	0.0000 m2
Relleno Local :	0.0000 m2
Excavación Local :	0.0000 m2
Cota Certificación :	0.0000 m
Certificación :	0.0000 m2

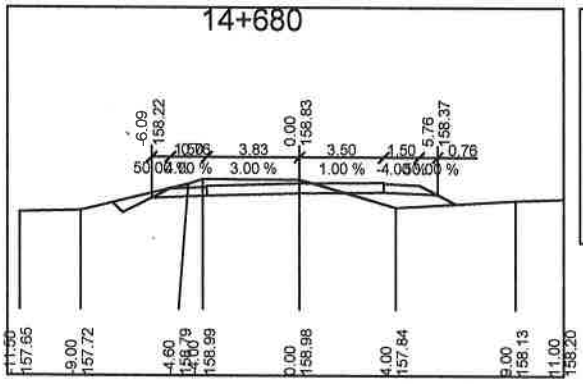

14+680

Terraplén :	1.7254 m2
Excavación :	-4.4355 m2
Relleno Local :	0.0000 m2
Excavación Local :	0.0000 m2
Cota Certificación :	0.0000 m
Certificación :	0.0000 m2

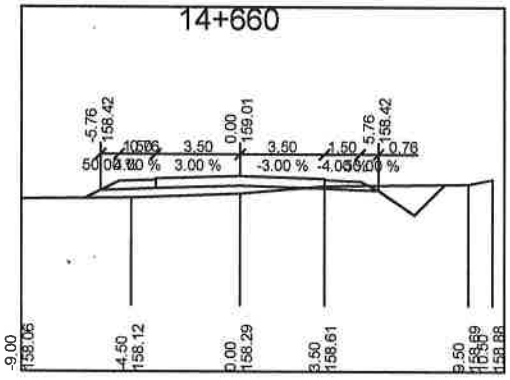

14+660

Terraplén :	2.4861 m2
Excavación :	-2.2844 m2
Relleno Local :	0.0000 m2
Excavación Local :	0.0000 m2
Cota Certificación :	0.0000 m
Certificación :	0.0000 m2

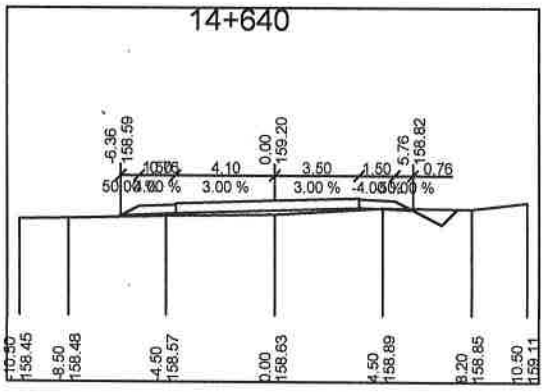

14+640

Terraplén :	1.2216 m2
Excavación :	-0.6827 m2
Relleno Local :	0.0000 m2
Excavación Local :	0.0000 m2
Cota Certificación :	0.0000 m
Certificación :	0.0000 m2

Ing. Emilio Diaz de Vivar
Representante Legal
Empresa de Construcciones
edivisa

Ing. Antonio N. Pangrazio
Representante Legal

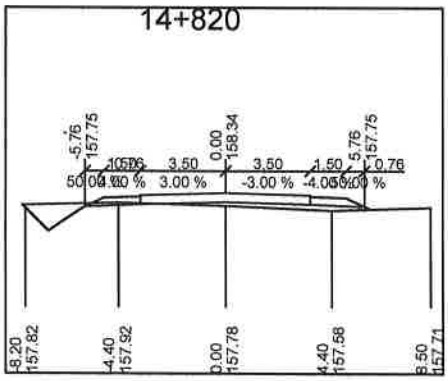

14+820	
Terraplén :	1.3297 m2
Excavación :	-1.7842 m2
Relleno Local :	0.0000 m2
Excavación Local :	0.0000 m2
Cota Certificación :	0.0000 m
Certificación :	0.0000 m2

(Ciento Sesenta y Uno)

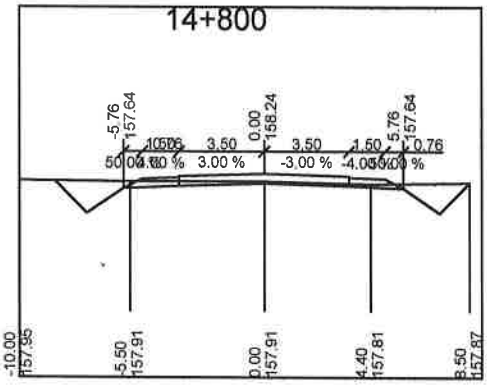

14+800	
Terraplén :	0.0000 m2
Excavación :	-5.3697 m2
Relleno Local :	0.0000 m2
Excavación Local :	0.0000 m2
Cota Certificación :	0.0000 m
Certificación :	0.0000 m2

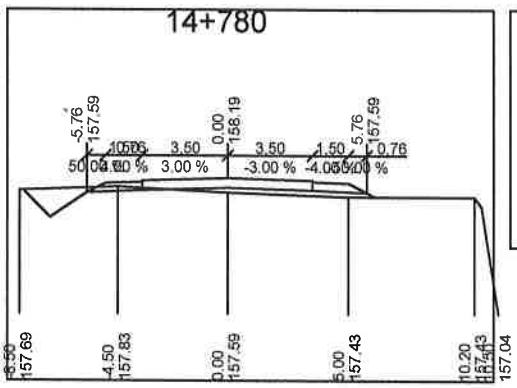

14+780	
Terraplén :	1.3873 m2
Excavación :	-2.0715 m2
Relleno Local :	0.0000 m2
Excavación Local :	0.0000 m2
Cota Certificación :	0.0000 m
Certificación :	0.0000 m2

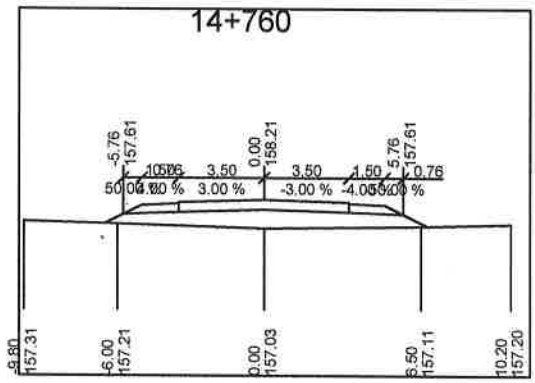

14+760	
Terraplén :	7.5981 m2
Excavación :	0.0000 m2
Relleno Local :	0.0000 m2
Excavación Local :	0.0000 m2
Cota Certificación :	0.0000 m
Certificación :	0.0000 m2

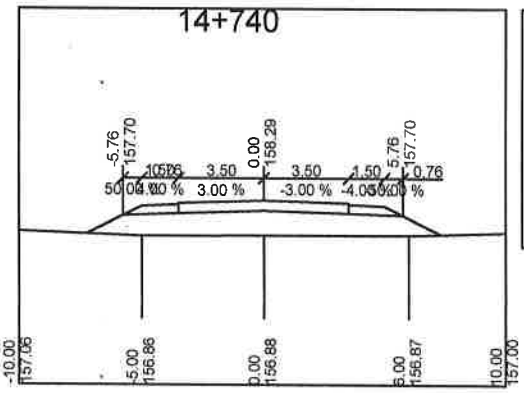

14+740	
Terraplén :	11.9597 m2
Excavación :	0.0000 m2
Relleno Local :	0.0000 m2
Excavación Local :	0.0000 m2
Cota Certificación :	0.0000 m
Certificación :	0.0000 m2

Ing. Emilio Diaz de Vivar
Representante Legal

Empresa de Construcciones
edivisa

Ing. Antonio M. Fangrazio
Representante Legal

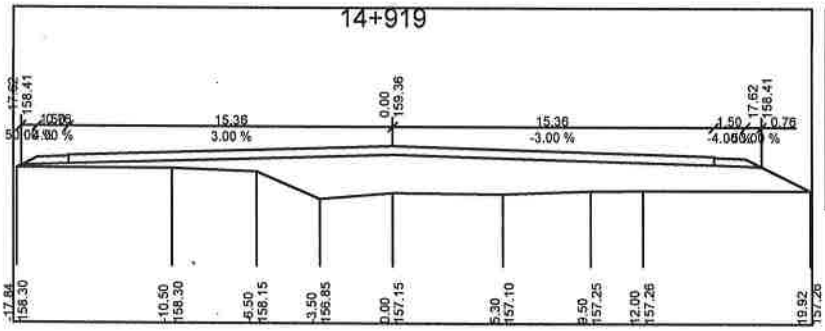

14+919	
Terraplén :	41.8855 m2
Excavación :	0.0000 m2
Relleno Local :	0.0000 m2
Excavación Local :	0.0000 m2
Cota Certificación :	0.0000 m
Certificación :	0.0000 m2

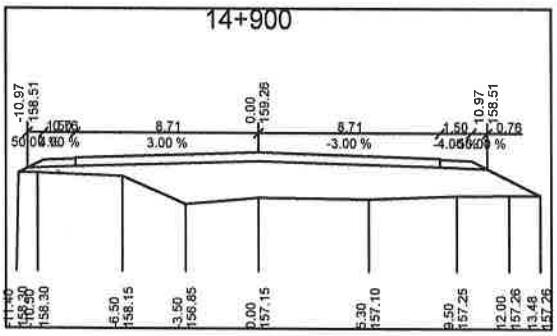

14+900	
Terraplén :	30.0854 m2
Excavación :	0.0000 m2
Relleno Local :	0.0000 m2
Excavación Local :	0.0000 m2
Cota Certificación :	0.0000 m
Certificación :	0.0000 m2

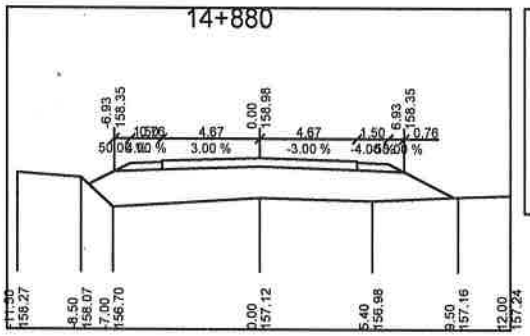

14+880	
Terraplén :	23.2589 m2
Excavación :	0.0000 m2
Relleno Local :	0.0000 m2
Excavación Local :	0.0000 m2
Cota Certificación :	0.0000 m
Certificación :	0.0000 m2

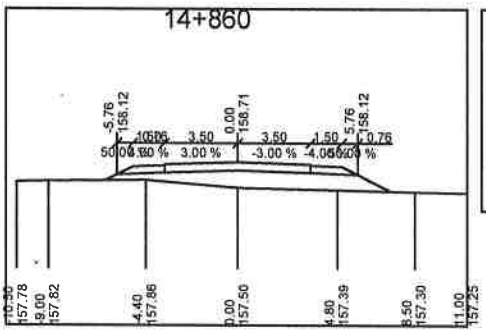

14+860	
Terraplén :	8.1064 m2
Excavación :	0.0000 m2
Relleno Local :	0.0000 m2
Excavación Local :	0.0000 m2
Cota Certificación :	0.0000 m
Certificación :	0.0000 m2

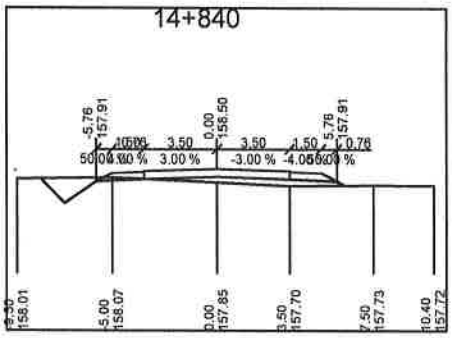

14+840	
Terraplén :	1.9833 m2
Excavación :	-1.8087 m2
Relleno Local :	0.0000 m2
Excavación Local :	0.0000 m2
Cota Certificación :	0.0000 m2
Certificación :	0.0000 m2

Ing. Emilio Diaz de Vivar
Representante Legal

Empresa de Construcciones
edivisa

Ing. Antonio M. Pangrazio
Representante Legal

Planilla de Volumen de Movimiento de Suelo Perfil 4 Win

Obra: Aba i Moringo Tramo: 0 -11916
Tramo: 2+300,00 -2+460,00
Tipo: Rep. Exc.
Volúmen: Total ⇐
Banquina Izquierda
Banquina Derecha 1.697 m³

Progresiva	Areas		Distancia	Areas Medias		Volumen		Cotas		
	Excavacion	Terraplén		Excavación	Terraplén	Excavación	Terraplén	Proyecto	Carga	Terr. Nat
m.	m²	m²	m.	m²	m²	m³	m³	m	m	m
2+300,00		4,76	20,00		5,52		110,37			
2+320,00		6,28	20,00		7,72		154,48			
2+340,00		9,17	20,00		8,72		174,40			
2+360,00		8,27	20,00		11,04		220,85			
2+380,00		13,82	20,00		13,79		275,72			
2+400,00		13,76	20,00		13,28		265,62			
2+420,00		12,81	20,00		12,60		252,06			
2+440,00		12,40	20,00		12,19		243,75			
2+460,00		11,98								
Totales:			160,00 ml				1.697,25 m³			

Ing. Emilio Diaz de Vivar
Representante Legal
Empresa de Construcciones
edivisa

Ing. Antonio N. Pangrazio
Representante Legal

SECCIONES TRANSVERSALES

Prog Inicial: 2+300,0
Prog Final: 2+460,0
Obra: ABA I MORINIGO TRAMO: 0 -11916
Fecha: 31/5/2024

Sección Total

Perfil 4 Win

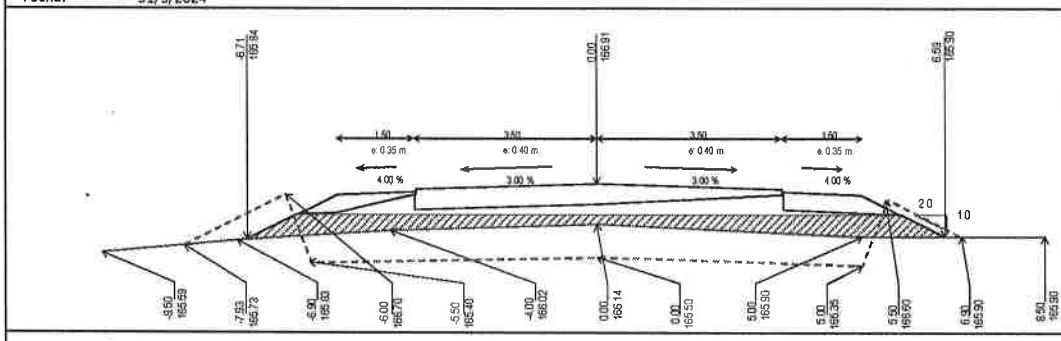

Progresiva: 2+300,0

Proyecto
Relleno: 4.9436 m³
Exc.Zanjas de Drenaje: 0.0000 m³
Exc. No Clasificada: 0.0000 m³
Certificación:
Cota de Carga: 166.3100 m
Relleno: 3.6629 m³
Excavación: 0.0000 m³
Exc. de Bolsones:
Relleno: 4.7600 m³
Excavación: 4.7600 m³
Reposición de Exc.: 4.7600 m³

Terraplén en Corte:

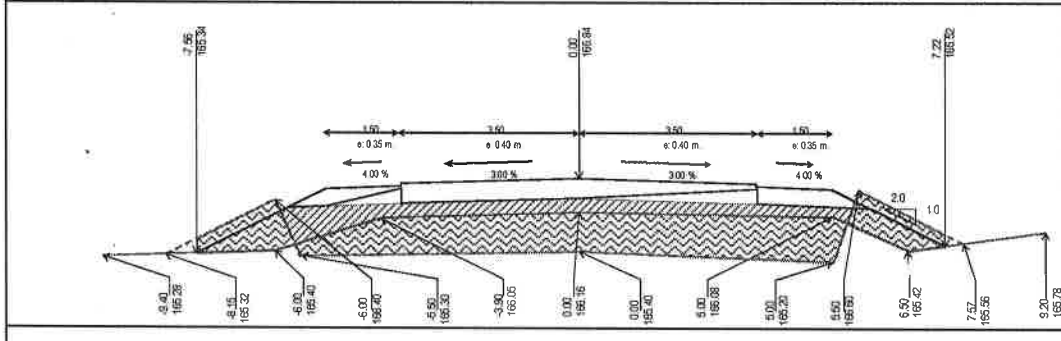

Progresiva: 2+320,0

Proyecto
Relleno: 4.8157 m³
Exc.Zanjas de Drenaje: 0.0000 m³
Exc. No Clasificada: 0.0000 m³
Certificación:
Cota de Carga: 166.4400 m
Relleno: 4.8155 m³
Excavación: 0.0000 m³
Exc. de Bolsones:
Relleno: 6.2800 m³
Excavación: 6.2800 m³
Reposición de Exc.: 6.2800 m³

Terraplén en Corte:

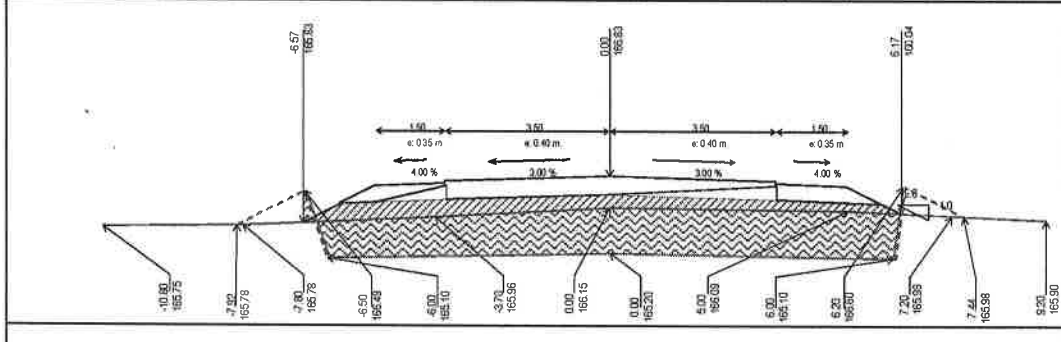

Progresiva: 2+340,0

Proyecto
Relleno: 3.4668 m³
Exc.Zanjas de Drenaje: 0.0000 m³
Exc. No Clasificada: 0.0000 m³
Certificación:
Cota de Carga: 166.4300 m
Relleno: 3.4660 m³
Excavación: 0.0000 m³
Exc. de Bolsones:
Relleno: 1.3579 m³
Excavación: 9.1700 m³
Reposición de Exc.: 9.1700 m³

Terraplén en Corte:

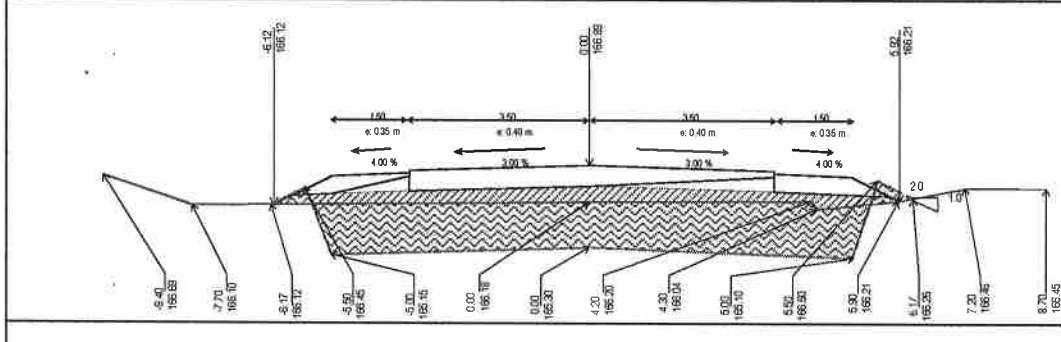

Progresiva: 2+360,0

Proyecto
Relleno: 2.7890 m³
Exc.Zanjas de Drenaje: 0.0000 m³
Exc. No Clasificada: 0.0000 m³
Certificación:
Cota de Carga: 166.4800 m
Relleno: 2.7858 m³
Excavación: 0.0000 m³
Exc. de Bolsones:
Relleno: 0.5542 m³
Excavación: 8.2700 m³
Reposición de Exc.: 8.2700 m³

Terraplén en Corte:

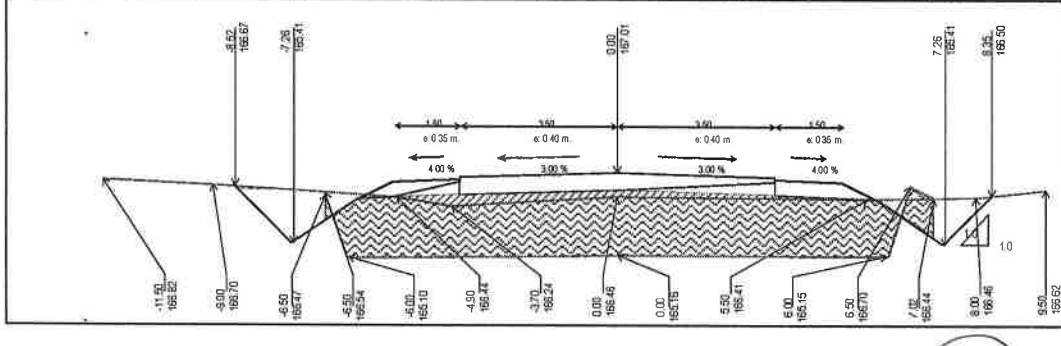

Progresiva: 2+380,0

Proyecto
Relleno: 1.3765 m³
Exc.Zanjas de Drenaje: 0.0000 m³
Exc. No Clasificada: -3.0472 m³
Certificación:
Cota de Carga: 166.6100 m
Relleno: 1.3765 m³
Excavación: -0.0261 m³
Exc. de Bolsones:
Relleno: 0.1700 m³
Excavación: 13.820 m³
Reposición de Exc.: 13.820 m³

Terraplén en Corte:

Ing. Emilio Diaz de Vivar
Representante Legal

Empresa de Construcciones
edivisa

Ing. Antonio N. Pangrazio
Representante Legal

SECCIONES TRANSVERSALES

Prog Inicial: 2+300,0
Prog Final: 2+460,0
Obra: ABA I MORINIGO TRAMO: 0 -11916
Fecha: 31/5/2024

Sección Total

Perfil 4 Win

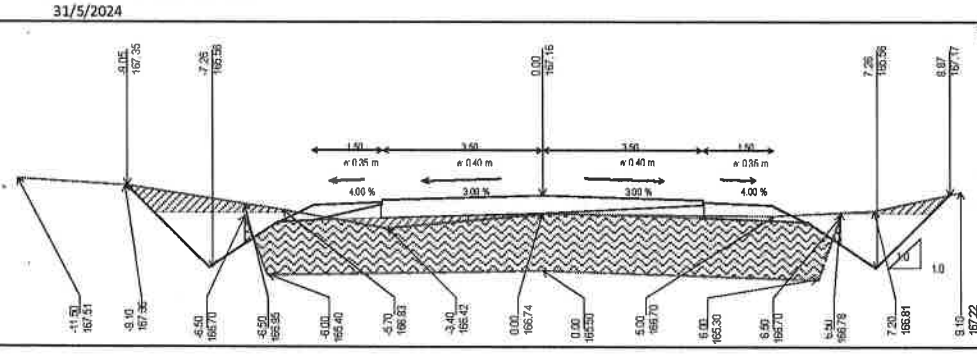

Progresiva: 2+400,0

Proyecto
Relleno: 0.5558 m³
Exc.Zanjas de Drenaje: 0.0000 m³
Exc. No Clasificada: -5.2930 m³

Certificación:
Cota de Carga: 166.7600 m
Relleno: 0.5558 m³
Excavación: -1.2748 m³

Exc. de Bolsones:
Relleno: 0.0000 m³
Excavación: 13.7600 m³
Reposición de Exc.: 13.7600 m³

Terraplén en Corte:

Ing. Emilio Diaz de Vivar
Representante Legal
Empresa de Construcciones edivisa

Ing. Antonio N. Pangrazio
Representante Legal

SECCIONES TRANSVERSALES

Prog Inicial: 2+300,0
Prog Final: 2+460,0
Obra: ABA I MORINIGO TRAMO: 0 -11916
Fecha: 31/5/2024

Sección Total

Perfil 4 Win

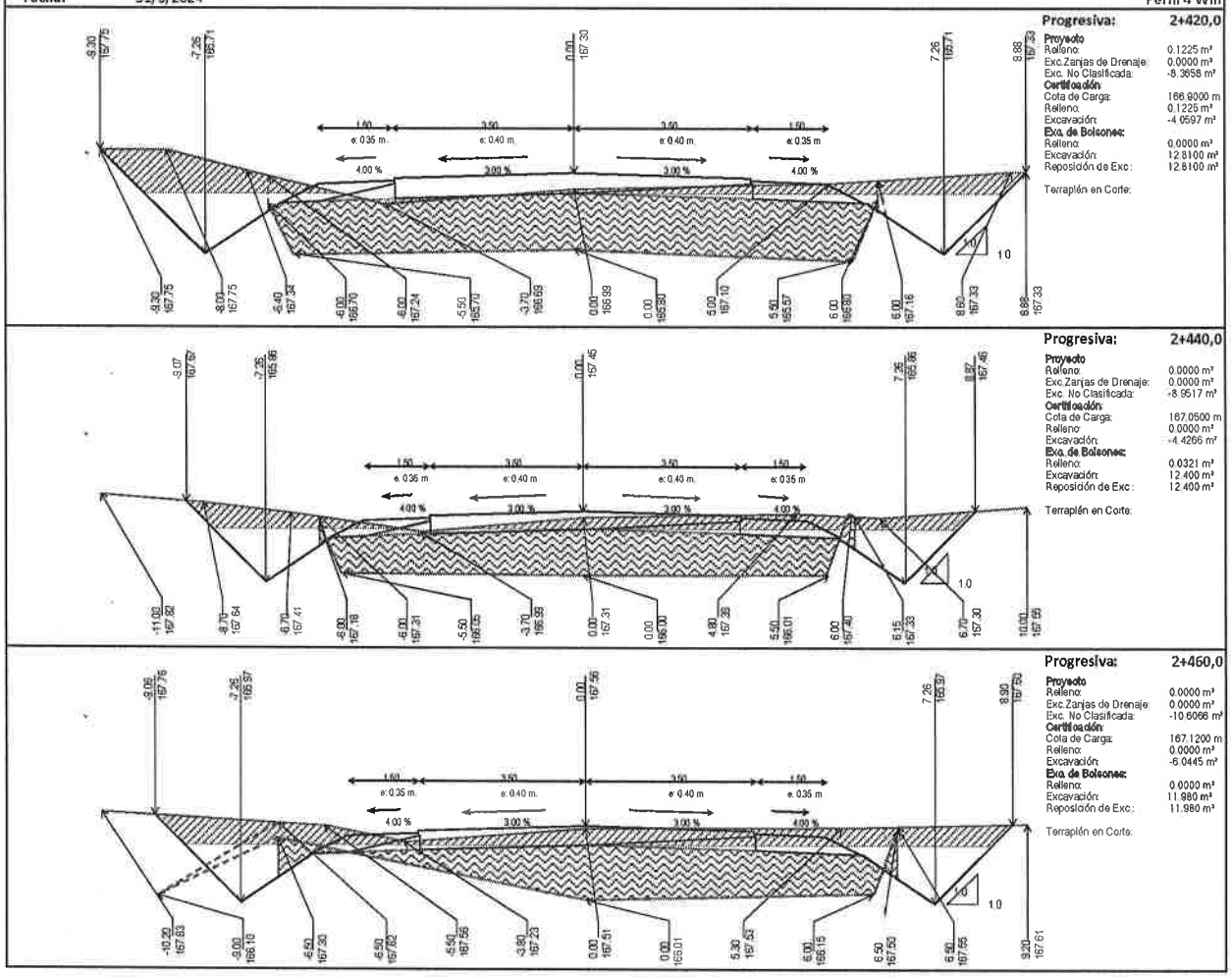

Progresiva: 2+420,0

Proyecto
Relleno: 0.1225 m³
Exc.Zanjas de Drenaje: 0.0000 m³
Exc. No Clasificada: -8.3658 m³
Certificación:
Cota de Carga: 166.9000 m
Relleno: 0.1225 m³
Excavación: -4.0597 m³
Exc. de Bolsones:
Relleno: 0.0000 m³
Excavación: 12.8100 m³
Reposición de Exc.: 12.8100 m³

Terraplén en Corte:

Progresiva: 2+440,0

Proyecto
Relleno: 0.0000 m³
Exc.Zanjas de Drenaje: 0.0000 m³
Exc. No Clasificada: -8.9517 m³
Certificación:
Cota de Carga: 167.0500 m
Relleno: 0.0000 m³
Excavación: -4.4266 m³
Exc. de Bolsones:
Relleno: 0.0321 m³
Excavación: 12.400 m³
Reposición de Exc.: 12.400 m³

Terraplén en Corte:

Progresiva: 2+460,0

Proyecto
Relleno: 0.0000 m³
Exc.Zanjas de Drenaje: 0.0000 m³
Exc. No Clasificada: -10.6066 m³
Certificación:
Cota de Carga: 167.1200 m
Relleno: 0.0000 m³
Excavación: -6.0445 m³
Exc. de Bolsones:
Relleno: 0.0000 m³
Excavación: 11.980 m³
Reposición de Exc.: 11.980 m³

Terraplén en Corte:

Ing. Emilio Díaz de Vivar
Representante Legal

Empresa de Construcciones
ediviso

Ing. Antonio M. Fangrazio
Representante Legal

Planilla de Volumen de Movimiento de Suelo

Perfil 4 Win

Obra: Aba I Morinigo Tramo: 0 -13000
Tramo: 4+500,00 -4+580,00
Tipo: Rep.Exc.
Volúmen: Total ⇐
Banquina Izquierda
Banquina Derecha

Progresiva	Areas		Distancia	Areas Medias		Volumen		Cotas		
	Excavacion	Terraplén		Excavación	Terraplén	Excavación	Terraplén	Proyecto	Carga	Terr. Nat
m.	m²	m²	m.	m²	m²	m³	m³	m	m	m
4+500,00		11,8189	20,00		10,9445		218,89			
4+520,00		10,0700	20,00		7,5388		150,78			
4+540,00		5,0075	20,00		5,8539		117,08			
4+560,00		6,7003	20,00		7,0473		140,95			
4+580,00		7,3943								
Totales:			80,00 ml				527,69 m³			

Ing. Emilio Diaz de Vivar
Representante Legal
Empresa de Construcciones
edivisa

Ing. Antonio M. Pangrazio
Representante Legal

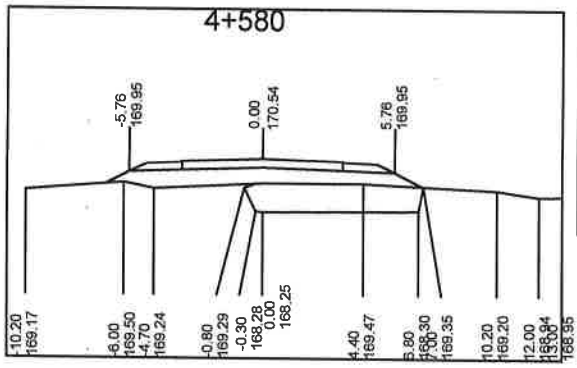

4+580	
Terraplén :	
Excavación :	0.0000 m2
Relleno Local :	0.0000 m2
Excavación Local :	-7.3943 m2
Cota Certificación :	0.0000 m
Certificación :	0.0000 m2

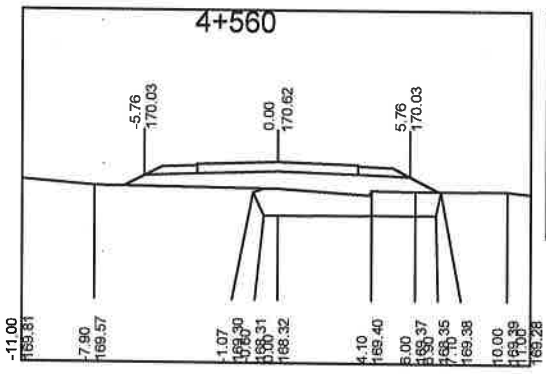

4+560	
Terraplén :	
Excavación :	0.0000 m2
Relleno Local :	0.0000 m2
Excavación Local :	-6.7003 m2
Cota Certificación :	0.0000 m
Certificación :	0.0000 m2

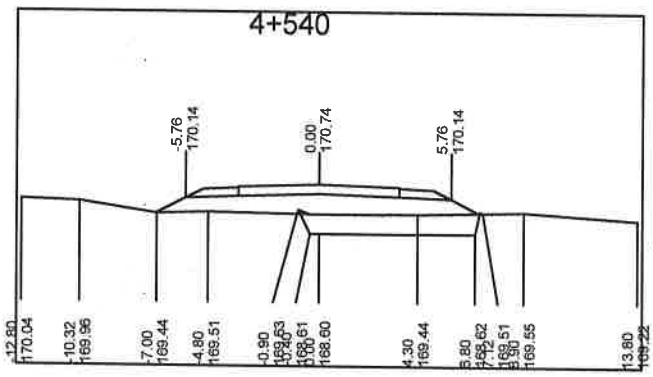

4+540	
Terraplén :	
Excavación :	0.0000 m2
Relleno Local :	0.0243 m2
Excavación Local :	-5.0075 m2
Cota Certificación :	0.0000 m
Certificación :	0.0000 m2

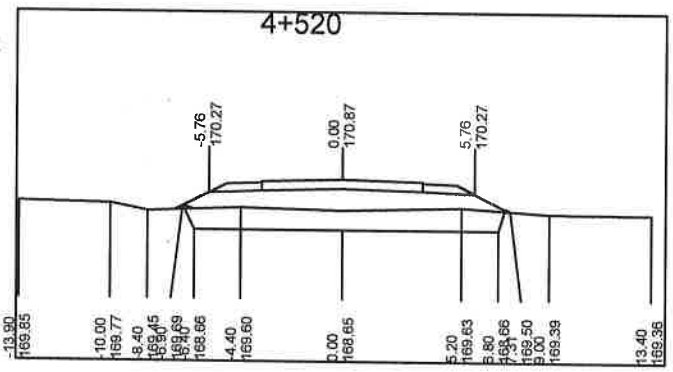

4+520	
Terraplén :	
Excavación :	0.0000 m2
Relleno Local :	0.0465 m2
Excavación Local :	-10.0700 m2
Cota Certificación :	0.0000 m
Certificación :	0.0000 m2

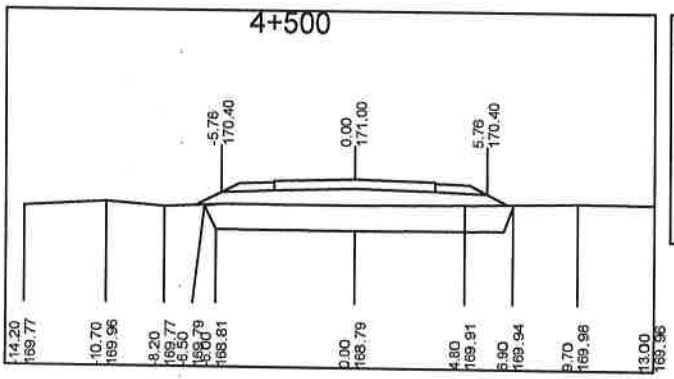

4+500	
Terraplén :	
Excavación :	0.0000 m2
Relleno Local :	0.0000 m2
Excavación Local :	-11.8189 m2
Cota Certificación :	0.0000 m2

Ing. Emilio Diaz de Vivar
Representante Legal

Empresa de Construcciones
edivisa

Ing. Antonio N. Pangrazio
Representante Legal

Planilla de Volumen de Movimiento de Suelo **Perfil 4 Win**

Obra: Aba I Moringo Tramo: 11800 -14919
Tramo: 13+740,00 -13+800,00
Tipo: Rep. Exc.
Volúmen: Total ⇐
Banquina Izquierda
Banquina Derecha 927,09 m³

Progresiva m.	Areas Excavacion m²	Areas Terraplén m²	Distancia m.	Areas Medias Excavación m²	Areas Medias Terraplén m²	Volumen Excavación m³	Volumen Terraplén m³	Cotas Proyecto m	Cotas Carga m	Cotas Terr. Nat m
13+740,00		/ 3,97	20,00		10,02		200,30			
13+760,00		/ 16,07	20,00		17,09		341,74			
13+780,00		/ 18,11	20,00		19,25		385,05			
13+800,00		/ 20,40								
Totales:			60,00 ml				927,09 m³			

Ing. Emilio Diaz de Vivar
Representante Legal
Empresa de Construcciones edivisa

Ing. Antonio N. Frangrazio
Representante Legal

SECCIONES TRANSVERSALES

Prog Inicial: 13+740,0
Prog Final: 13+800,0
Obra: ABA I MORINIGO TRAMO: 11800 -14919
Fecha: 24/5/2024

Sección Total

Perfil 4 Win

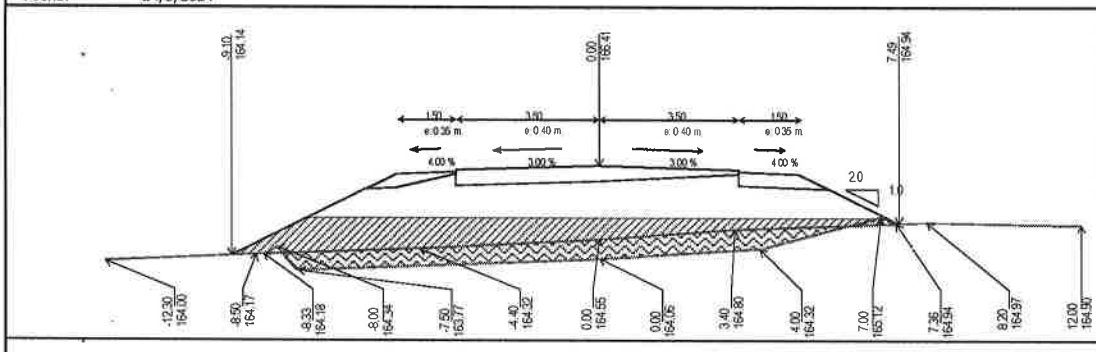

Progresiva: 13+740,0

Proyecto
Relleno: 18.8463 m³
Exc.Zanjas de Drenaje: 0.0000 m³
Exc. No Clasificada: 0.0000 m³
Certificación:
Cota de Carga: 165.0800 m
Relleno: 8.1437 m³
Excavación: 0.0000 m³
Exc. de Balcones:
Relleno: 0.3978 m³
Excavación: 3.9700 m³
Reposición de Exc.: 3.9700 m³

Terraplén en Corte:

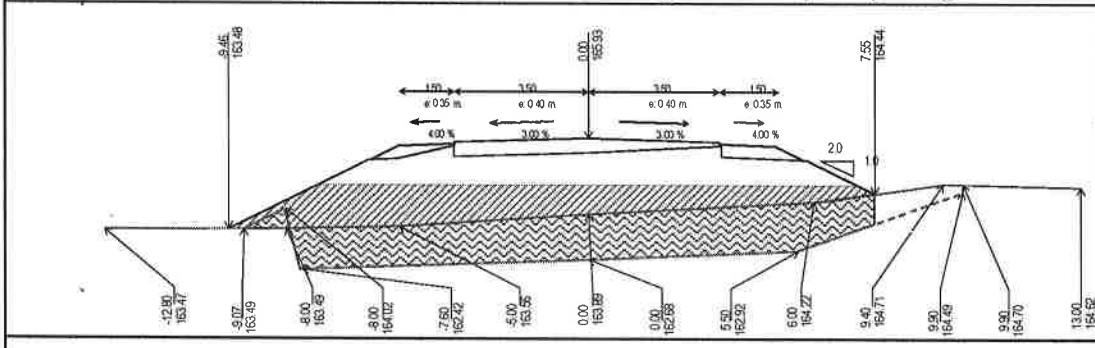

Progresiva: 13+760,0

Proyecto
Relleno: 22.4039 m³
Exc.Zanjas de Drenaje: 0.0000 m³
Exc. No Clasificada: 0.0000 m³
Certificación:
Cota de Carga: 164.6700 m
Relleno: 12.6468 m³
Excavación: 0.0000 m³
Exc. de Balcones:
Relleno: 0.6002 m³
Excavación: 16.0700 m³
Reposición de Exc.: 16.0700 m³

Terraplén en Corte:

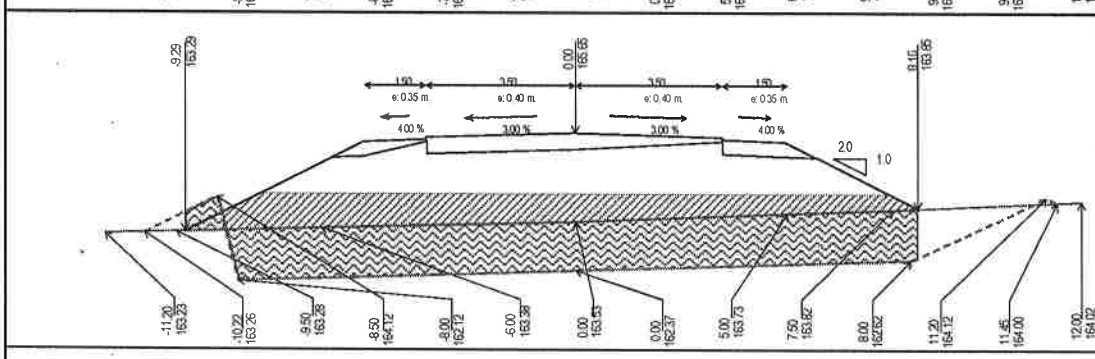

Progresiva: 13+780,0

Proyecto
Relleno: 22.9570 m³
Exc.Zanjas de Drenaje: 0.0000 m³
Exc. No Clasificada: 0.0000 m³
Certificación:
Cota de Carga: 164.2000 m
Relleno: 10.5168 m³
Excavación: 0.0000 m³
Exc. de Balcones:
Relleno: 1.1941 m³
Excavación: 18.1100 m³
Reposición de Exc.: 18.1100 m³

Terraplén en Corte:

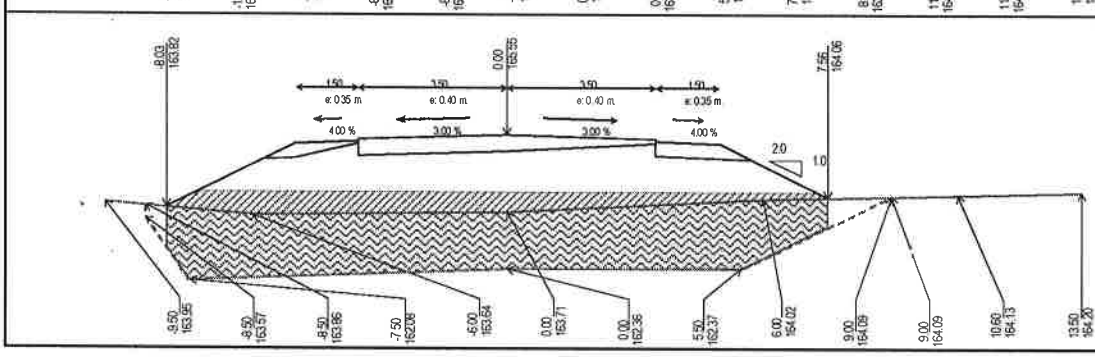

Progresiva: 13+800,0

Proyecto
Relleno: 17.2382 m³
Exc.Zanjas de Drenaje: 0.0000 m³
Exc. No Clasificada: 0.0000 m³
Certificación:
Cota de Carga: 164.1900 m
Relleno: 6.0550 m³
Excavación: 0.0000 m³
Exc. de Balcones:
Relleno: 0.0000 m³
Excavación: 20.4000 m³
Reposición de Exc.: 20.4000 m³

Terraplén en Corte:

Ing. Emilio Diaz de Vivar
Representante Legal

Empresa de Construcciones
edivisa

Ing. Antonio N. Pangrazio
Representante Legal

Planilla de Volumen de Movimiento de Suelo

Perfil 4 Win

Obra: Aba I Morinigo Tramo: 11800 -14919
Tramo: 13+980,00 -14+220,00
Tipo: Rep. Exc.
Volúmen: **Total** ⇐
Banquina Izquierda
Banquina Derecha

631 m³

Progresiva	Areas		Distancia	Areas Medias		Volumen		Cotas		
	Excavacion	Terraplén		Excavación	Terraplén	Excavación	Terraplén	Proyecto	Carga	Terr. Nat
m.	m²	m²	m.	m²	m²	m³	m³	m	m	m
13+980,00		2,34	20,00		3,15		63,02			
14+000,00		3,96	20,00		3,14		62,78			
14+020,00		2,32	20,00		2,66		53,20			
14+040,00		3,00	20,00		3,20		63,97			
14+060,00		3,40	20,00		3,25		64,92			
14+080,00		3,10	20,00		3,21		64,29			
14+100,00		3,33	20,00		2,86		57,11			
14+120,00		2,38	20,00		2,41		48,17			
14+140,00		2,44	20,00		1,50		29,90			
14+160,00		0,55	20,00		1,46		29,11			
14+180,00		2,36	20,00		2,68		53,68			
14+200,00		3,01	20,00		2,03		40,59			
14+220,00		1,05								
Totales:			240,00 ml				**630,74 m³**			

Ing. Emilio Diaz de Vivar
Representante Legal
Empresa de Construcciones edivisa

Ing. Antonio N. Pangrazio
Representante Legal

SECCIONES TRANSVERSALES

Prog Inicial: 13+980,0
Prog Final: 14+220,0
Obra: ABA I MORINIGO TRAMO: 11800 -14919
Fecha: 24/5/2024

Sección Total

Perfil 4 Win

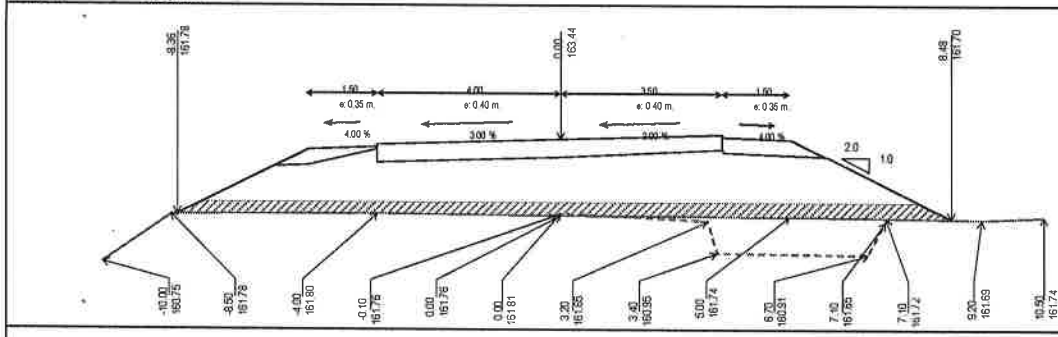

Progresiva: 13+980,0

Proyecto
Relleno: 17.9385 m³
Exc.Zanjas de Drenaje: 0.0000 m³
Exc. No Clasificada: 0.0000 m³
Certificación
Cota de Carga: 162.0600 m
Relleno: 4.8237 m³
Excavación: 0.0000 m³
Exc. de Bolsones:
Relleno: 2.3400 m³
Excavación: 2.3400 m³
Reposición de Exc.: 2.3400 m³

Terraplén en Corte:

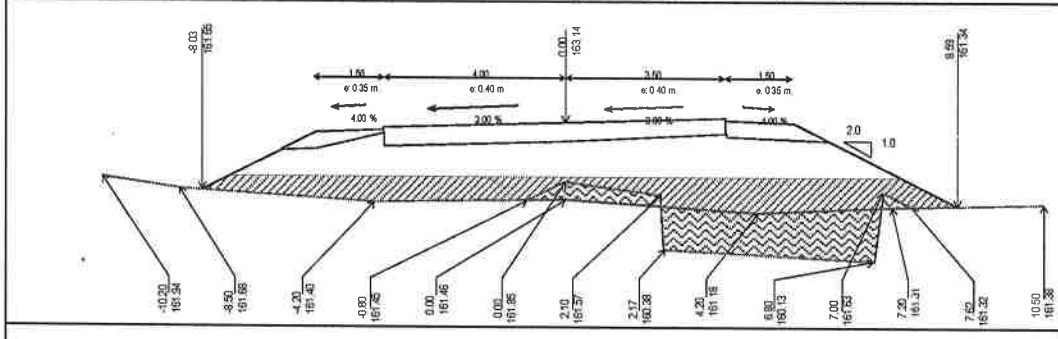

Progresiva: 14+000,0

Proyecto
Relleno: 19.1969 m³
Exc.Zanjas de Drenaje: 0.0000 m³
Exc. No Clasificada: 0.0000 m³
Certificación
Cota de Carga: 161.9600 m
Relleno: 9.1293 m³
Excavación: 0.0000 m³
Exc. de Bolsones:
Relleno: 3.9600 m³
Excavación: 3.9600 m³
Reposición de Exc.: 3.9600 m³

Terraplén en Corte:

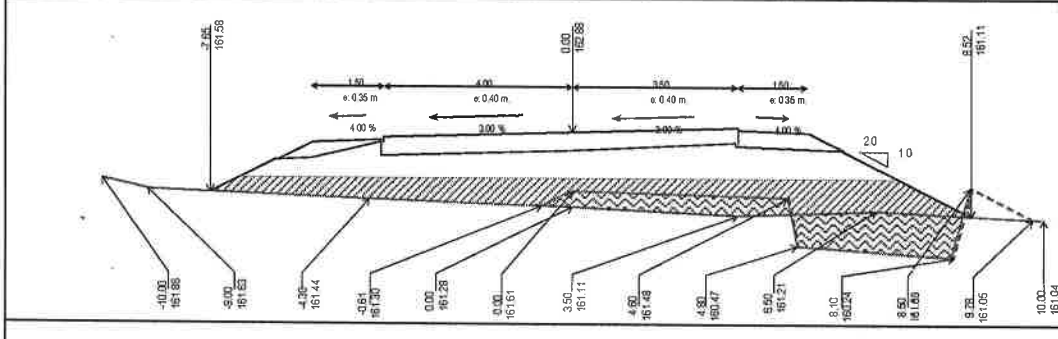

Progresiva: 14+020,0

Proyecto
Relleno: 16.2406 m³
Exc.Zanjas de Drenaje: 0.0000 m³
Exc. No Clasificada: 0.0000 m³
Certificación
Cota de Carga: 161.8800 m
Relleno: 8.8120 m³
Excavación: 0.0000 m³
Exc. de Bolsones:
Relleno: 2.3200 m³
Excavación: 2.3200 m³
Reposición de Exc.: 2.3200 m³

Terraplén en Corte:

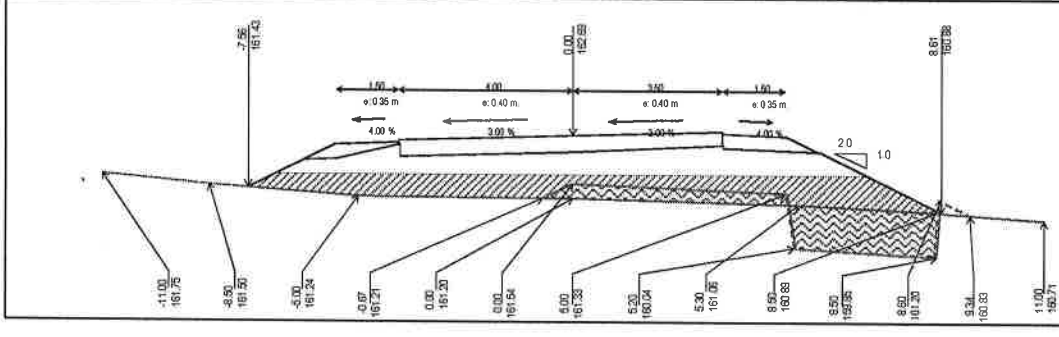

Progresiva: 14+040,0

Proyecto
Relleno: 15.3353 m³
Exc.Zanjas de Drenaje: 0.0000 m³
Exc. No Clasificada: 0.0000 m³
Certificación
Cota de Carga: 161.7600 m
Relleno: 8.8528 m³
Excavación: 0.0000 m³
Exc. de Bolsones:
Relleno: 3.0000 m³
Excavación: 3.0000 m³
Reposición de Exc.: 3.0000 m³

Terraplén en Corte:

Ing. Emilio Diaz de Vivar
Representante Legal
Empresa de Construcciones edivisa

Ing. Antonio N. Pangrazio
Representante Legal

SECCIONES TRANSVERSALES

Prog Inicial: 13+980,0
Prog Final: 14+220,0
Obra: ABA I MORINIGO TRAMO: 11800 -14919
Fecha: 24/5/2024

Sección Total

Perfil 4 Win

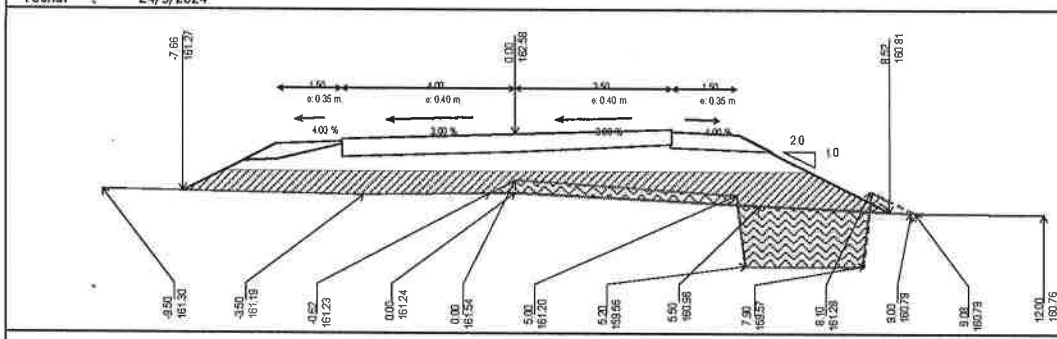

Progresiva: 14+060,0

Proyecto
Relleno: 14.2034 m³
Exc.Zanjas de Drenaje: 0.0000 m³
Exc. No Clasificada: 0.0000 m³
Certificación:
Cota de Carga: 161.7200 m
Relleno: 8.7124 m³
Excavación: 0.0000 m³
Exc. de Bolsones:
Relleno: 3.4000 m³
Excavación: 3.4000 m³
Reposición de Exc.: 3.4000 m³

Terraplén en Corte:

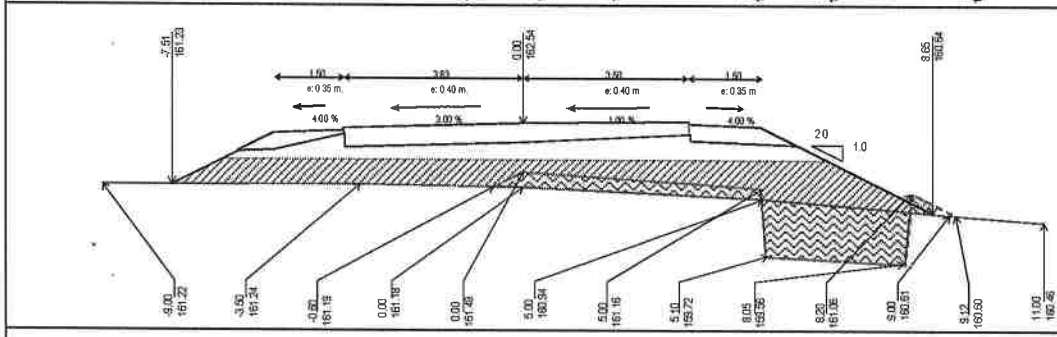

Progresiva: 14+080,0

Proyecto
Relleno: 13.6371 m³
Exc.Zanjas de Drenaje: 0.0000 m³
Exc. No Clasificada: 0.0000 m³
Certificación:
Cota de Carga: 161.7600 m
Relleno: 9.5414 m³
Excavación: 0.0000 m³
Exc. de Bolsones:
Relleno: 3.1000 m³
Excavación: 3.1000 m³
Reposición de Exc.: 3.1000 m³

Terraplén en Corte:

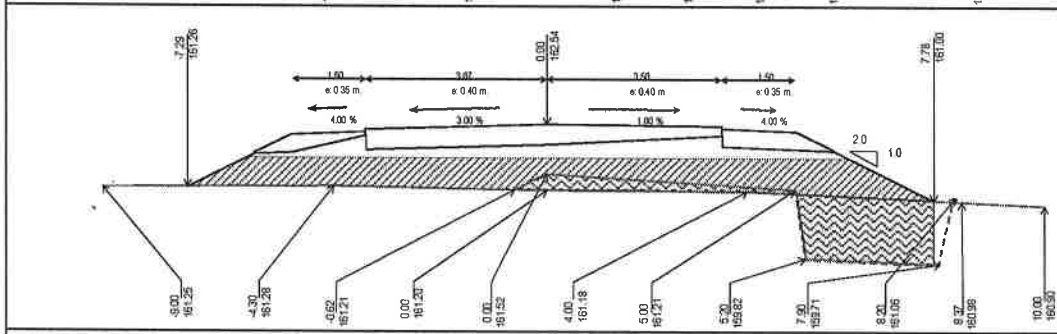

Progresiva: 14+100,0

Proyecto
Relleno: 11.4295 m³
Exc.Zanjas de Drenaje: 0.0000 m³
Exc. No Clasificada: 0.0000 m³
Certificación:
Cota de Carga: 161.8600 m
Relleno: 8.9213 m³
Excavación: 0.0000 m³
Exc. de Bolsones:
Relleno: 3.3300 m³
Excavación: 3.3300 m³
Reposición de Exc.: 3.3300 m³

Terraplén en Corte:

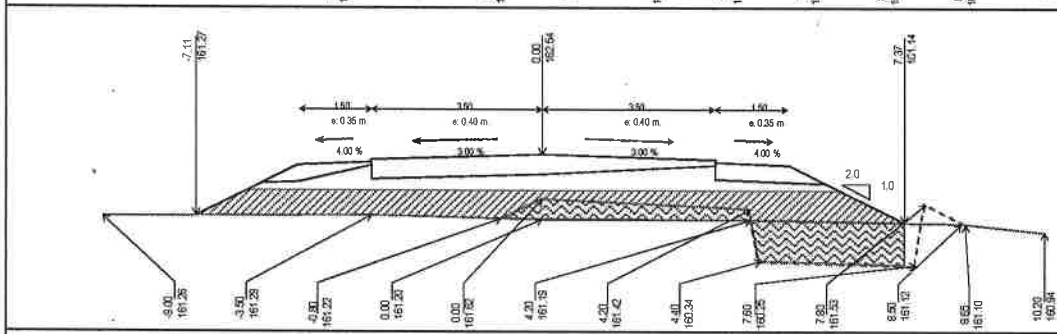

Progresiva: 14+120,0

Proyecto
Relleno: 10.5716 m³
Exc.Zanjas de Drenaje: 0.0000 m³
Exc. No Clasificada: 0.0000 m³
Certificación:
Cota de Carga: 161.8000 m
Relleno: 7.6591 m³
Excavación: 0.0000 m³
Exc. de Bolsones:
Relleno: 2.3800 m³
Excavación: 2.3800 m³
Reposición de Exc.: 2.3800 m³

Terraplén en Corte:

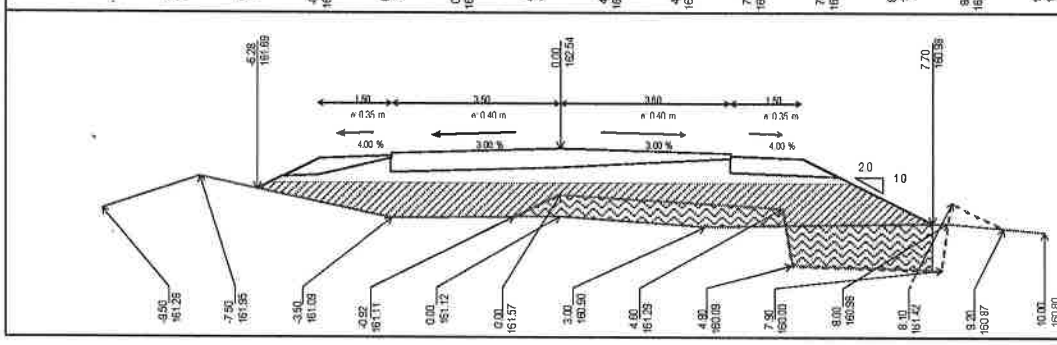

Progresiva: 14+140,0

Proyecto
Relleno: 12.2174 m³
Exc.Zanjas de Drenaje: 0.0000 m³
Exc. No Clasificada: 0.0000 m³
Certificación:
Cota de Carga: 161.8100 m
Relleno: 9.4257 m³
Excavación: 0.0000 m³
Exc. de Bolsones:
Relleno: 2.4400 m³
Excavación: 2.4400 m³
Reposición de Exc.: 2.4400 m³

Terraplén en Corte:

Ing. Emilio Diaz de Vivar
Representante Legal

Empresa de Construcciones
edivisa

Ing. Antonio N. Pangrazio
Representante Legal