ANEXO 6

PLANOS MODIFICADOS

30 (TREINTA)

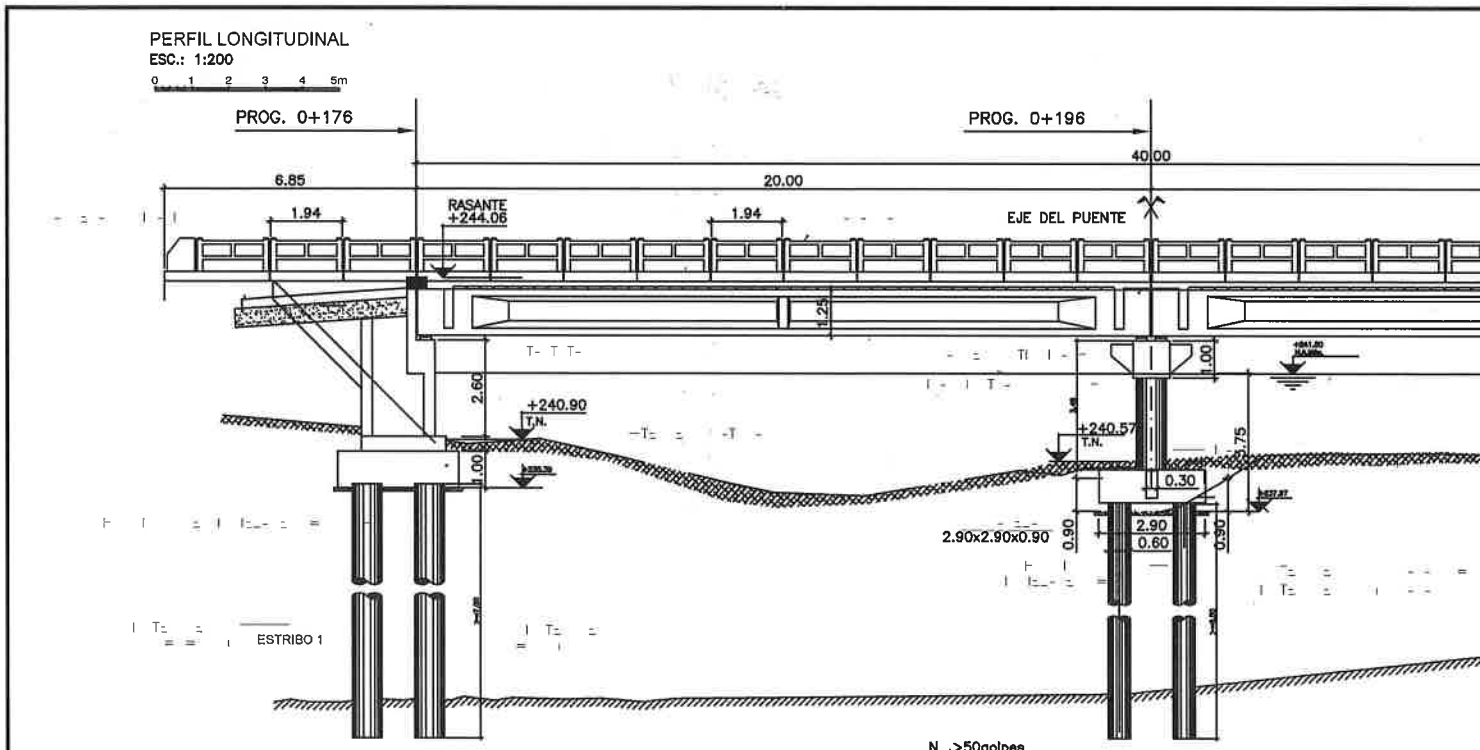

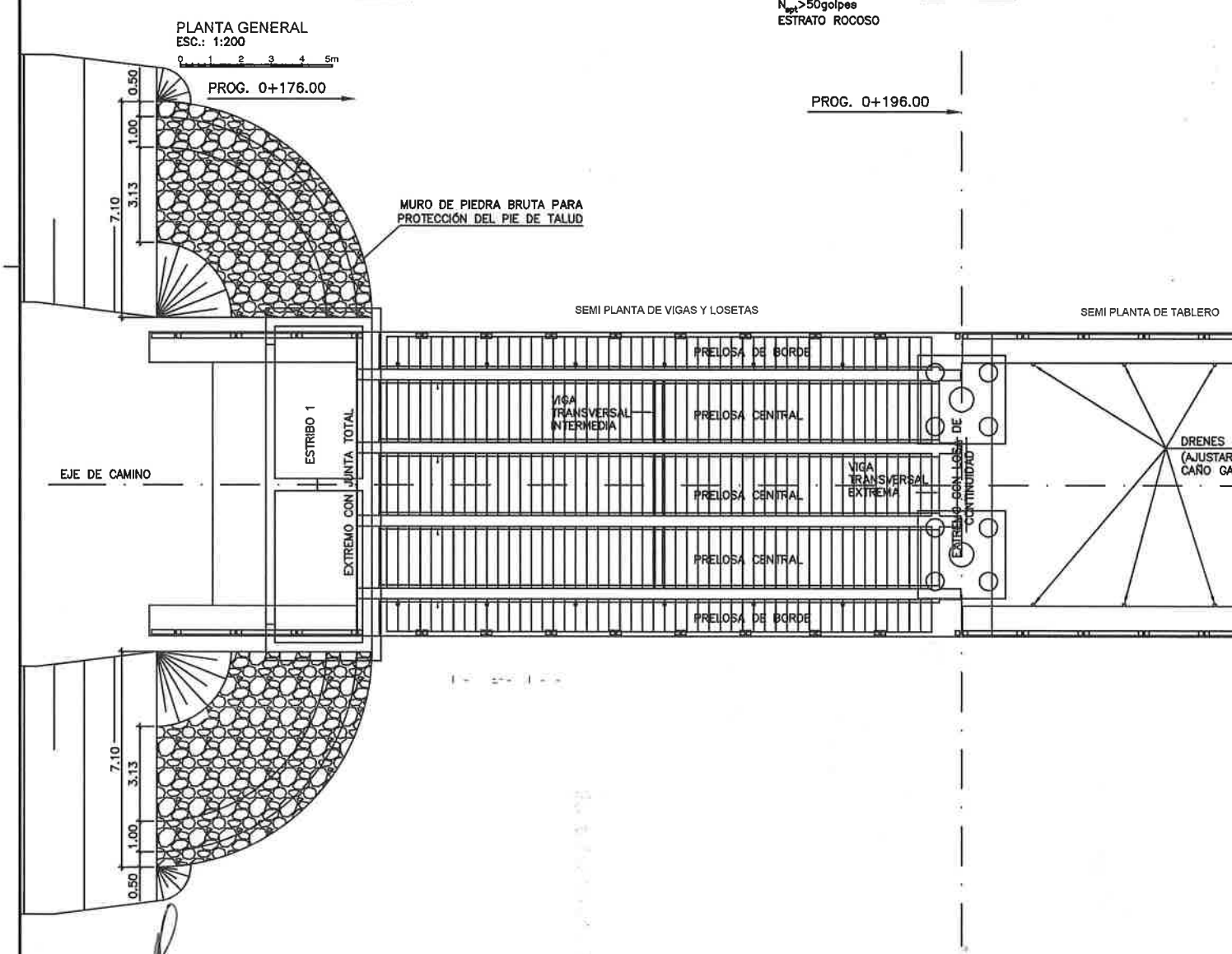

Ing. Oscar A. Figueredo
Supervisor de Obras
M.O.P.C.

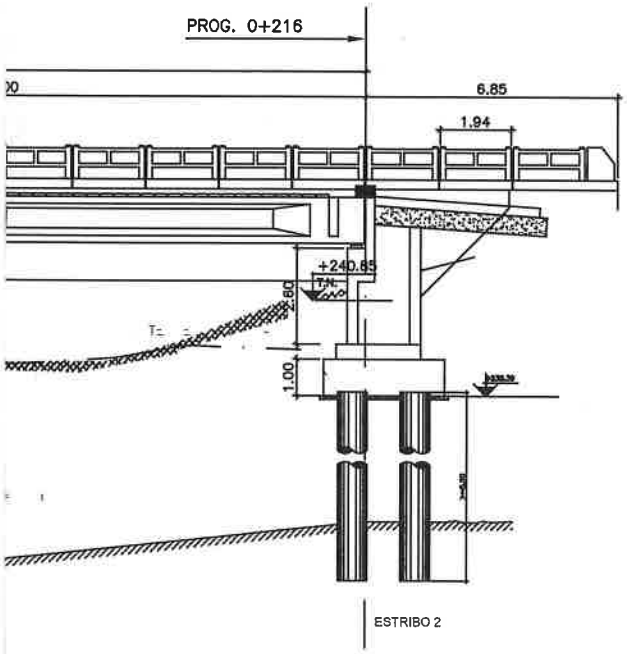

DETALLE JUNTA EN ESTRIBOS
ESC.: 1:50

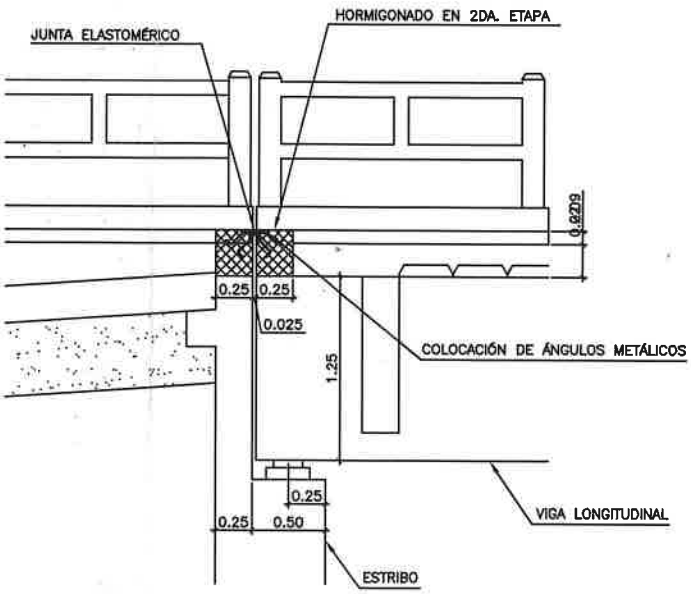

PLANTA DE TABLERO
ESC.: 1:200

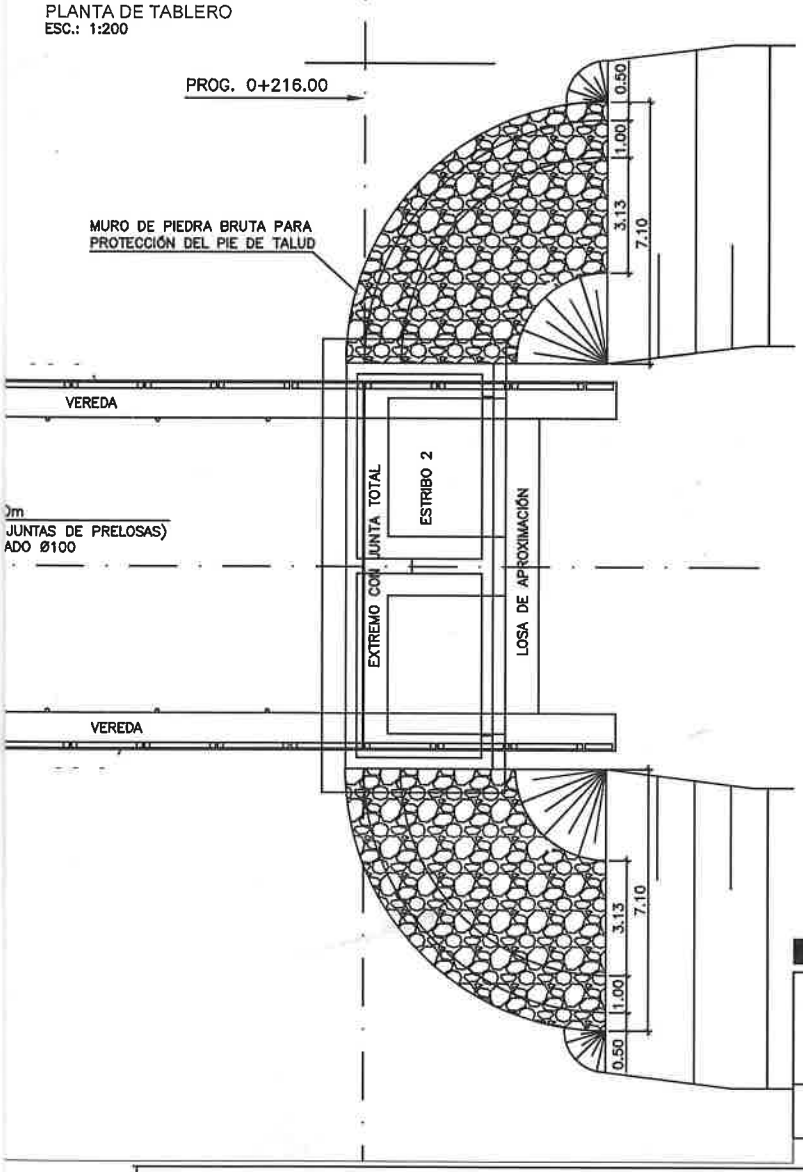

Ing. Hugo Navarro
Representante Legal
CONSORCIO
SETA
CONSORCIO PUENTES REGION ORI
ING. TERESA DE MARIÑ
REPRESENTANTE LEGAL

MATERIALES:

HORMIGÓN:

– HORMIGÓN ARMADO f'c = 25 MPa (RESISTENCIA ESPECIFICADA A COMPRESIÓN)

ACERO:

– ARMADURA PASIVA fy = 420 MPa (TENSIÓN DE FLUENCIA MÍNIMA ESPECIFICADA)

DISEÑO ESTRUCTURAL:

– SEGÚN NORMA AASHTO STANDARD SPECIFICATION FOR HIGHWAY BRIDGES – 1996

Diseño Final de Ingeniería de Puentes de H° A° en los Departamentos de Caaguazú, Alto Paraná y Canindeyú
DEPARTAMENTO DE CAAGUAZU
OBRA N° 33: Puente sobre Arroyo Ybycui
Tramo: San Blas - Mbocayayai - Capiibebe

PERFIL LONGITUDINAL
SEMIPLANTA DE VIGAS Y LOSAS

LAMINA DE-01-R1

INDICADA

ING. ANGEL BUST
DIRECTOR DE FISCALIZ

PLANTA DE FUNDACIÓN
ESC.: 1:200

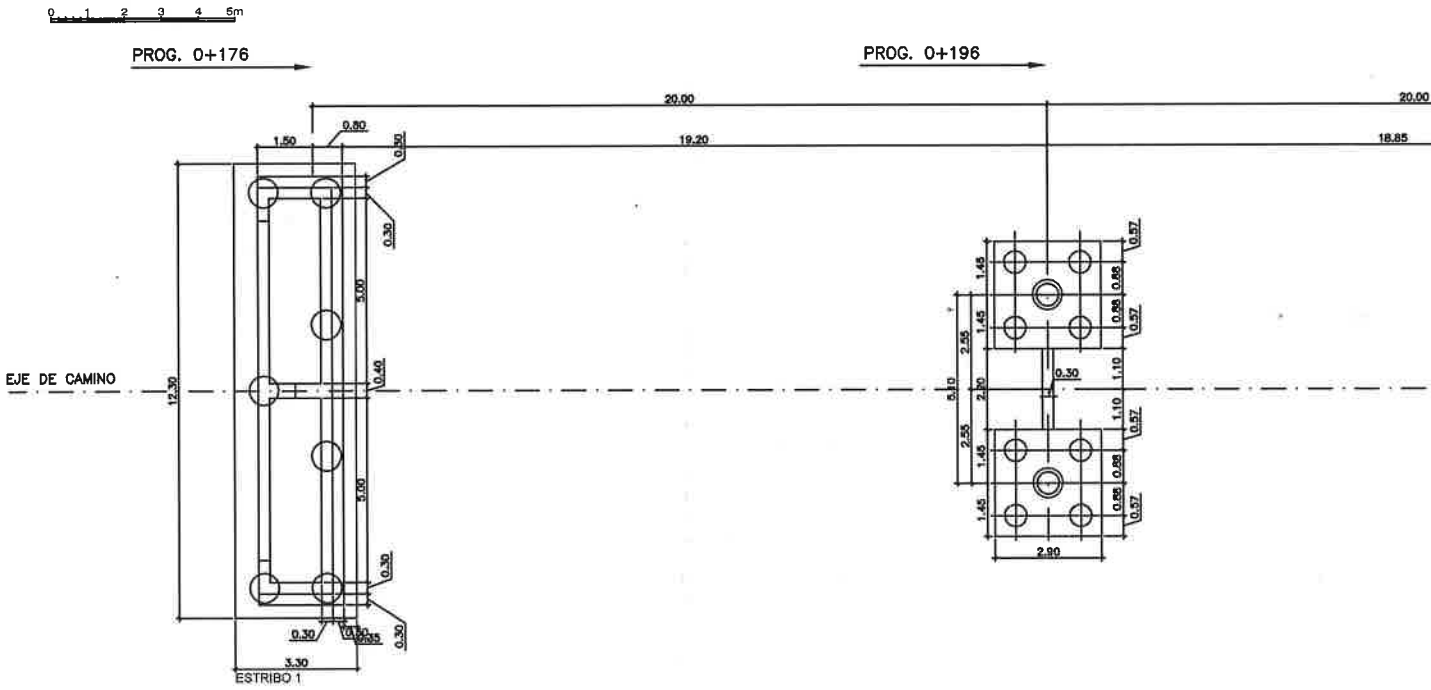

DETALLE DE ESTRIBO PROG. 0+176
ESC.: 1:100

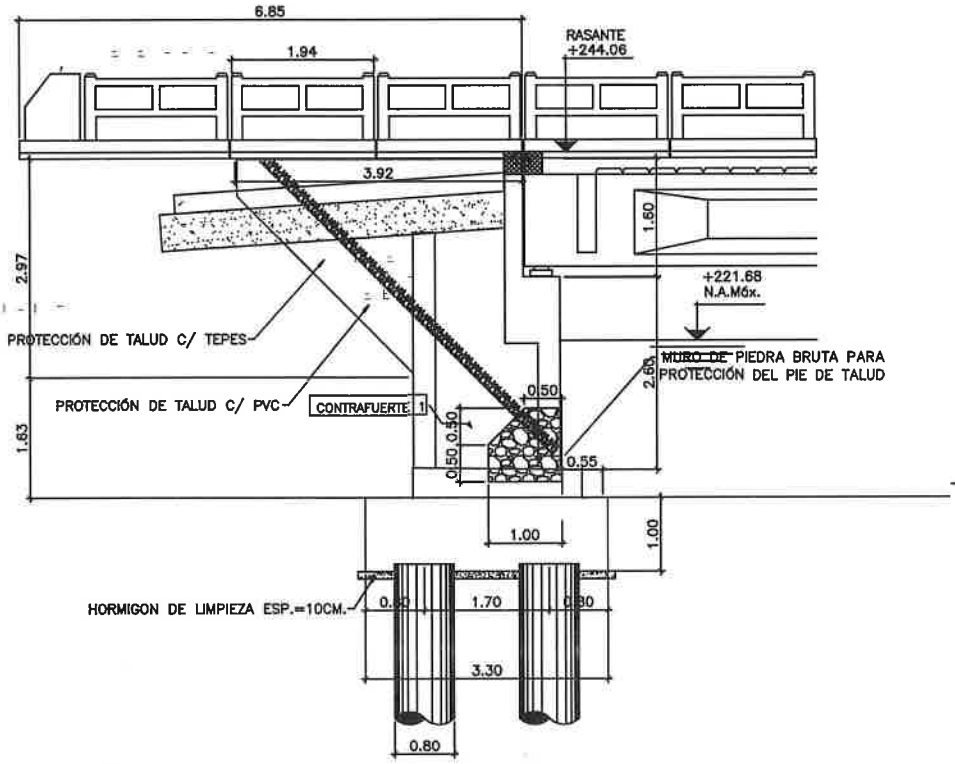

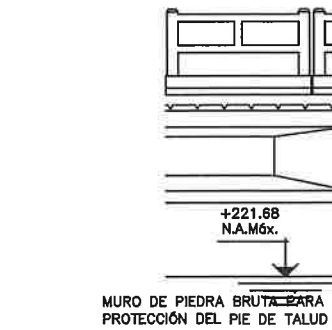

Ing. Oscar A. Figueredo
Supervisor de Obras
M.O.P.C.

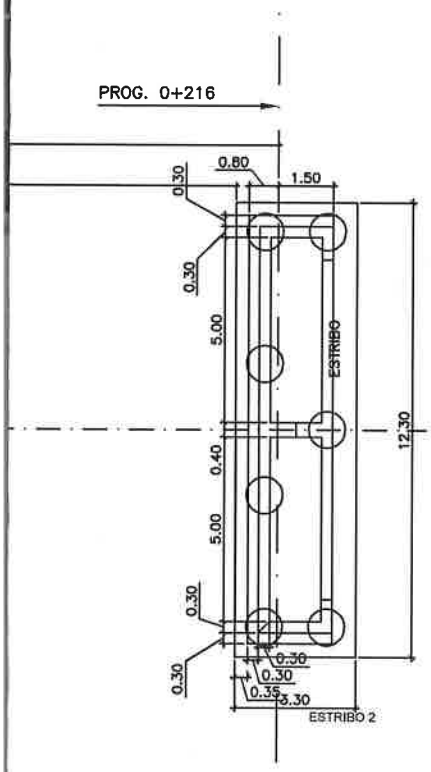

DETALLE DE ESTRIBO PROG. 0+216
ESC.: 1:100

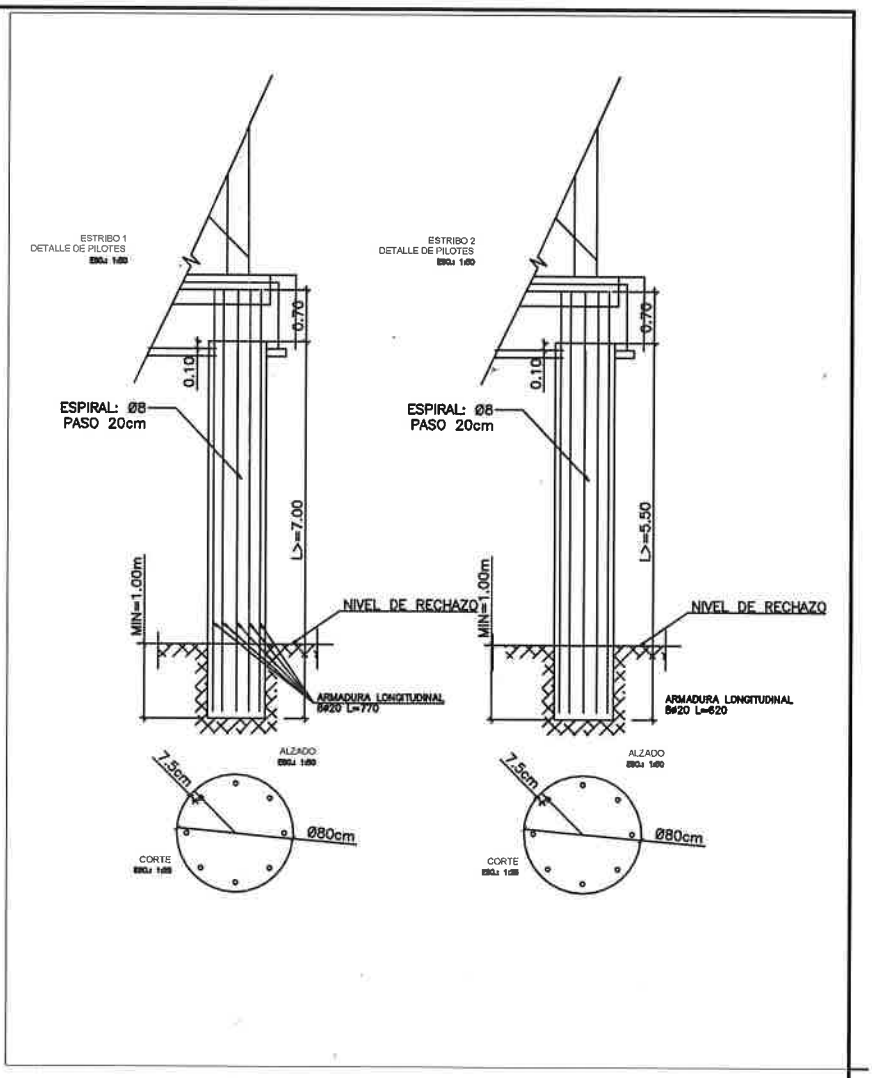

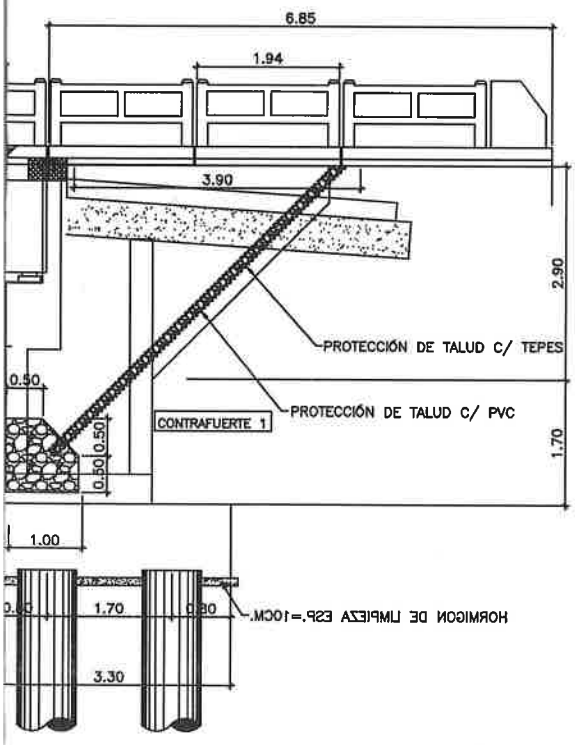

Ing. Hugo Navarro
Representante Legal

CONSORCIO
SETA

CONSORCIO PUENTES REGION ORIENTAL
ING. TERESA DE MARIÑO
REPRESENTANTE LEGAL

MATERIALES:

HORMIGÓN:

- HORMIGÓN ARMADO f'c = 25 MPa (RESISTENCIA ESPECIFICADA A COMPRESIÓN)

ACERO:

- ARMADURA PASIVA fy = 420 MPa (TENSIÓN DE FLUENCIA MÍNIMA ESPECIFICADA)

DISEÑO ESTRUCTURAL:

- SEGÚN NORMA AASHTO STANDARD SPECIFICATION FOR HIGHWAY BRIDGES – 1996

RECUBRIMIENTO DE ARMADURAS:

- PILOTES: 7.5CM

Diseño Final de Ingeniería de Puentes de Hº Aº en los Departamentos de Caaguazú, Alto Paraná y Canindeyú DEPARTAMENTO DE CAAGUAZU OBRA Nº 33: Puente sobre Arroyo Ybycui Tramo: San Blas - Mbocayayai - Capiibebe	DISEÑO ESTRUCTURAL PUENTE VIGA-FUNDACIÓN DETALLE DE ESTRIBOS (I) LAMINA DE-02-R1 INDICADA

ING. ANGEL BUSTO
DIRECTOR DE FISCALIZACIÓN