SECCIÓN T
DE AMPLIACIÓN DE
SEPARACIÓ

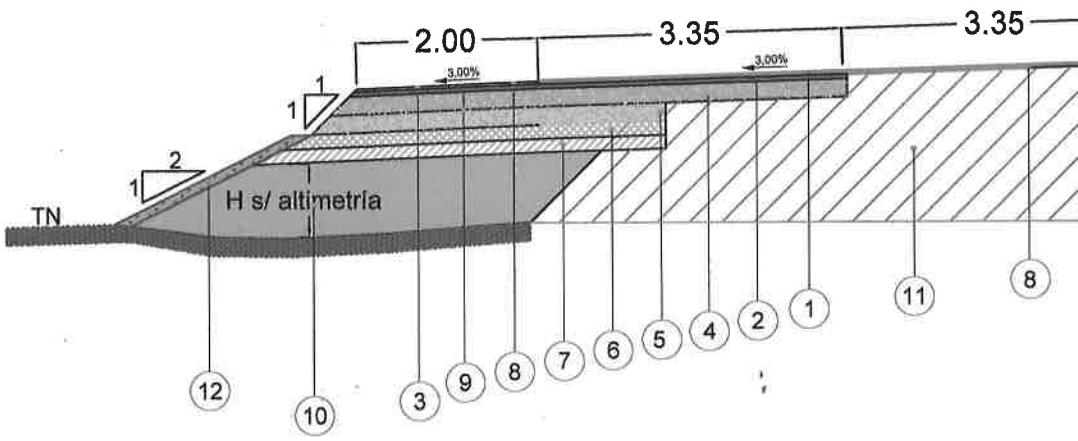

REFERENCIAS:

1. CARPETA DE CONCRETO ASFÁLTICO CON POLÍMEROS ESP.: 5 cm
2. BASE DE CONCRETO ASFÁLTICO CONVENCIONAL EN CALZADA ESP.: 5 cm
3. CARPETA DE CONCRETO ASFÁLTICO CONVENCIONAL EN BANQUINA ESP.: 3 cm
4. ESTABILIZADO GRANULOMÉTRICO CAPA 2 ESP.: 20 cm
5. ESTABILIZADO GRANULOMÉTRICO CAPA 1 ESP.: 20 cm
6. SUELO RIPIO CAPA 2 ESP.: 15 cm
7. SUELO RIPIO CAPA 1 ESP.: 15 cm
8. RIEGO DE LIGA
9. RIEGO DE IMPRIMACIÓN
10. TERRAPLÉN
11. PAQUETE EXISTENTE
12. EMPASTADO CON TEPES
13. TACHÓN REFLECTIVO BIDIRECCIONAL

REPÚBLICA DEL PARAGUAY
MINISTERIO DE OBRAS PÚBLICAS
Y COMUNICACIONES

20(veinte)

ANSVERSAL TIPO
ALZADA A AMBOS LADOS
N CON TACHONES

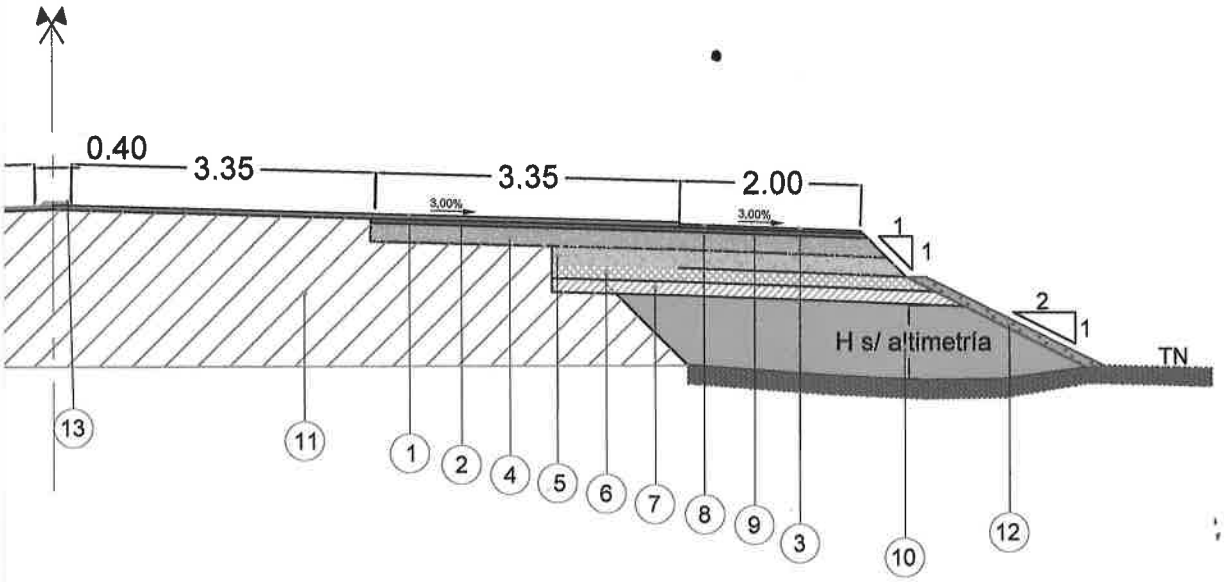

Ing. Robustiano Pineda A.
Director de Fiscalización
Consorcio SIALPA CONCREMAT C.Re.Ma.

Ing. SERGIO R. SAMUDIO BAEZ
Representante Legal

DUPLICACIÓN RUTA PY-08

TRAMO CORONEL OVIEDO - ESTADIO OVETENSE UNIDO

SECCIÓN TRANSVERSAL TIPO

MARZO 2023	SECCIÓN TRANSVERSAL CON AMPLIACIÓN FÍSICA A AMBOS LADOS	LAMNº:

SECCIÓN TRA
DE AMPLIACIÓN DE
CON PROTECCIÓN FÍSIC

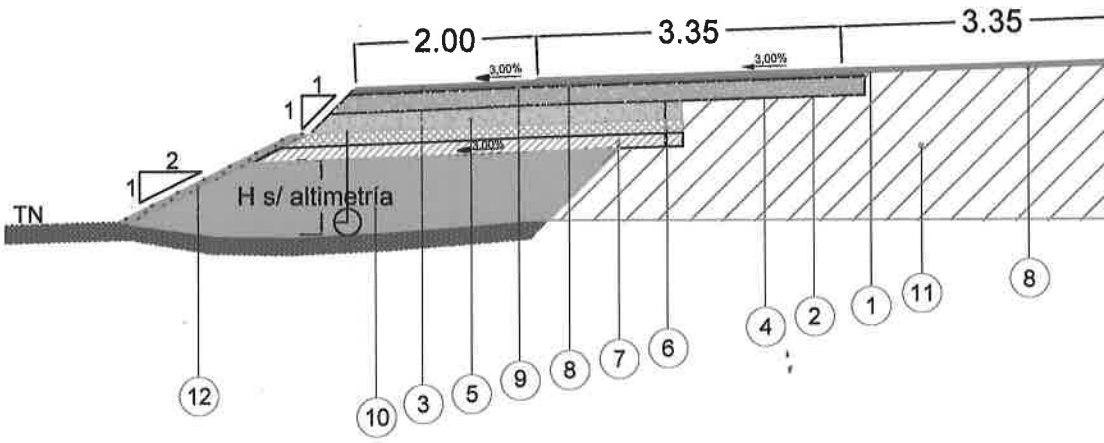

REFERENCIAS:

1. CARPETA DE CONCRETO ASFÁLTICO CON POLÍMEROS ESP.: 5 cm
2. BASE DE CONCRETO ASFÁLTICO CONVENCIONAL EN CALZADA ESP.: 5
3. CARPETA DE CONCRETO ASFÁLTICO CONVENCIONAL EN BANQUINA ES
4. ESTABILIZADO GRANULOMÉTRICO CAPA 2 ESP.: 20 cm
5. ESTABILIZADO GRANULOMÉTRICO CAPA 1 ESP.: 20 cm
6. SUELO RIPIO CAPA 2 ESP.: 15 cm
7. SUELO RIPIO CAPA 1 ESP.: 15 cm
8. RIEGO DE LIGA
9. RIEGO DE IMPRIMACIÓN
10. TERRAPLÉN
11. PAQUETE EXISTENTE
12. EMPASTADO CON TEPES
13. PASEO CENTRAL DE HORMIGÓN H: 7 cm ANCHO: 80 cm

REPÚBLICA DEL PARAGUAY
MINISTERIO DE OBRAS PÚBLICAS
Y COMUNICACIONES

19 (diecinue

NSVERSAL TIPO
ALZADA A AMBOS LADOS
- (PASEO CENTRAL DE H°)

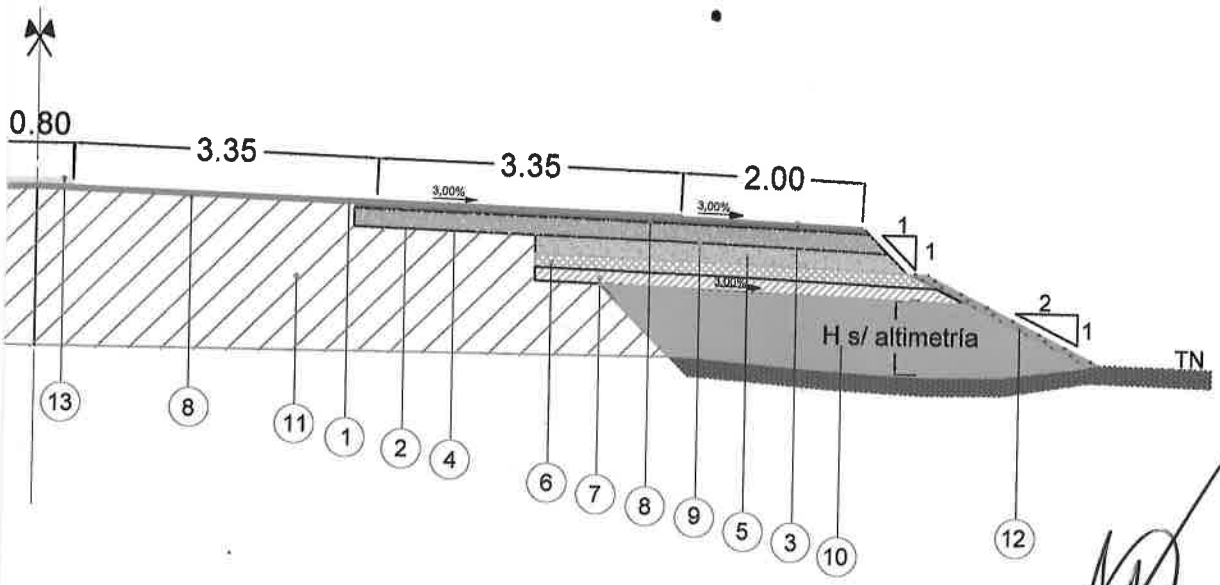

3 cm

Ing. Robustiano Pineda A.
Director de Fiscalización
Consorcio CIALPA CONCREMAT C.Re.Ma.

Ing. SERGIO R. SAMUDIO BAEZ
Representante Legal

DUPLICACIÓN RUTA PY-08

TRAMO CORONEL OVIEDO - ESTADIO OVETENSE UNIDO

SECCIÓN TRANSVERSAL TIPO

MARZO 2023	SECCIÓN TRANSVERSAL CON AMPLIACIÓN FÍSICA A AMBOS LADOS	LAMN°:

SECCIÓN T
DE AMPLIACIÓN D
SEPARACIO

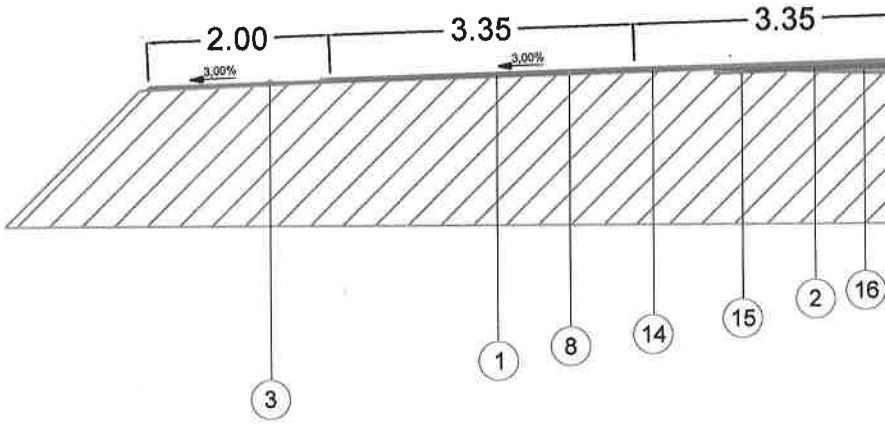

REFERENCIAS:

1. CARPETA DE CONCRETO ASFÁLTICO CON POLÍMEROS ESP.: 5 cm
2. BASE DE CONCRETO ASFÁLTICO CONVENCIONAL ESP.: 5 cm
3. CARPETA DE CONCRETO ASFÁLTICO CONVENCIONAL EN BANQUINA ESP.: 3 c
4. ESTABILIZADO GRANULOMÉTRICO CAPA 2 ESP.: 20 cm
5. ESTABILIZADO GRANULOMÉTRICO CAPA 1 ESP.: 20 cm
6. SUELO RIPIO CAPA 2 ESP.: 15 cm
7. SUELO RIPIO CAPA 1 ESP.: 15 cm
8. RIEGO DE LIGA
9. RIEGO DE IMPRIMACIÓN
10. TERRAPLÉN
11. PAQUETE EXISTENTE
12. EMPASTADO CON TEPES
13. TACHÓN REFLECTIVO BIDIRECCIONAL
14. FRESADO Y REPOSICIÓN CON C° A° CON POLÍMERO
15. FRESADO Y REPOSICIÓN CON C° A° CONVENCIONAL
16. CUÑA DE NIVELACIÓN CON C° A° CONVENCIONAL

REPÚBLICA DEL PARAGUAY
MINISTERIO DE OBRAS PÚBLICAS
Y COMUNICACIONES

18 (dieciocho)

RANSVERSAL TIPO
E CALZADA EN UN LADO
N CON TACHONES

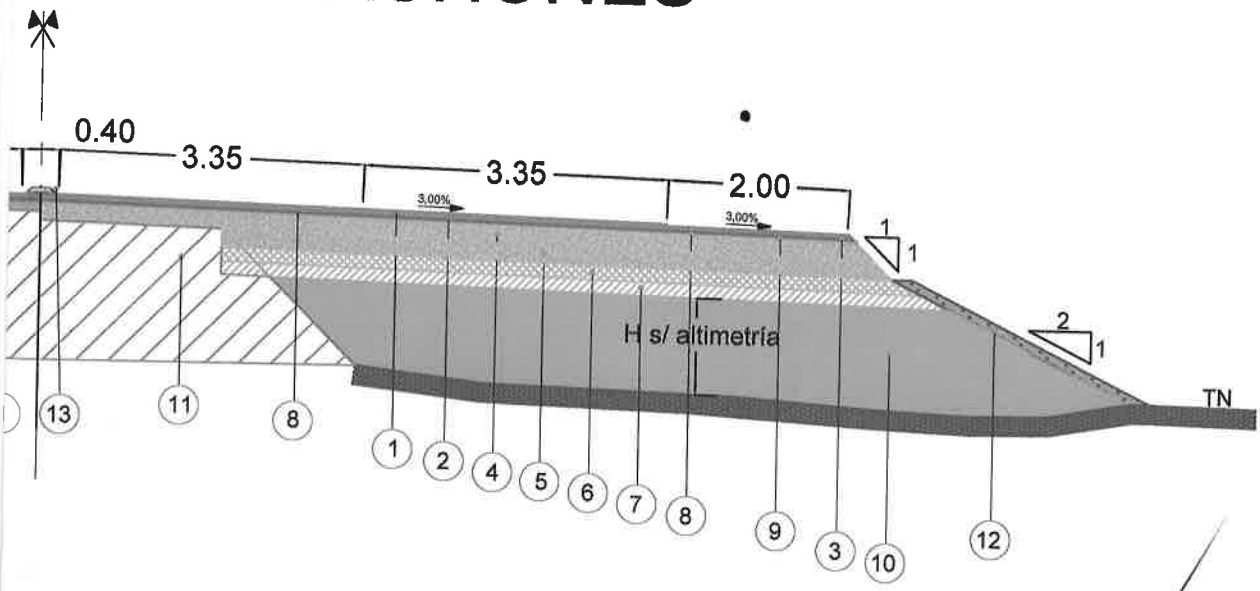

Ing. Robustiano Pineda A.
Director de Fiscalización
Consorcio CIALPA CONCREMAT C.Re.Ma.

Ing. SERGIO R. SAMUDIO BAEZ
Representante Legal

DUPLICACIÓN RUTA PY-08

TRAMO CORONEL OVIEDO - ESTADIO OVETENSE UNIDO

SECCIÓN TRANSVERSAL TIPO

MARZO 2023	SECCIÓN TRANSVERSAL CON AMPLIACIÓN FÍSICA A AMBOS LADOS	LAMNº: