SECCIONES TRANSVERSALES

Prog Inicial: 13+980,0
Prog Final: 14+220,0
Obra: ABA I MORINIGO TRAMO: 11800 -14919
Fecha: 24/5/2024

Sección Total

Perfil 4 Win

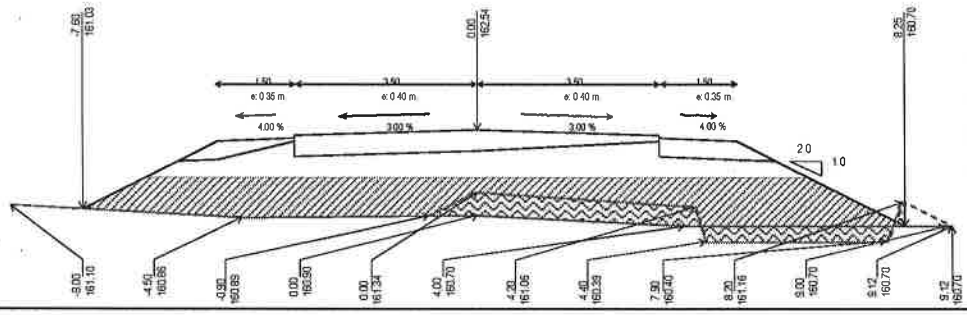

Progresiva: 14+160,0

Proyecto
Relleno: 16.5746 m³
Exc.Zanjas de Drenaje: 0.0000 m³
Exc. No Clasificada: 0.0000 m³
Certificación:
Cota de Carga: 161.6400 m
Relleno: 11.6749 m³
Excavación: 0.0000 m³
Exc. de Bolsones:
Relleno: 0.5500 m³
Excavación: 0.5500 m³
Reposición de Exc.: 0.5500 m³

Terraplén en Corte:

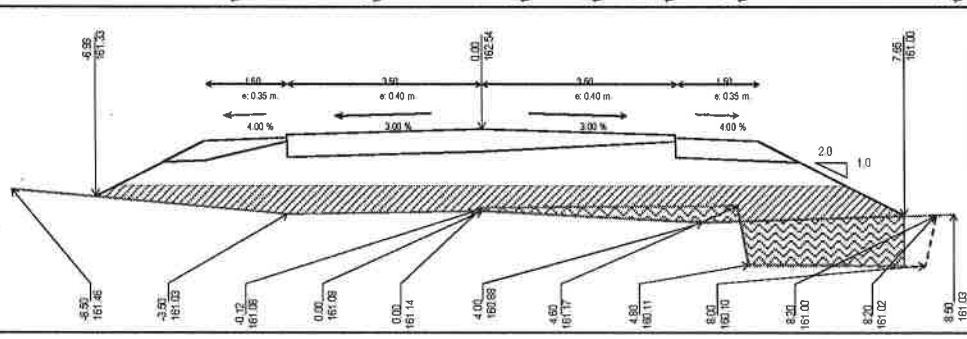

Progresiva: 14+180,0

Proyecto
Relleno: 13.2385 m³
Exc.Zanjas de Drenaje: 0.0000 m³
Exc. No Clasificada: 0.0000 m³
Certificación:
Cota de Carga: 161.5300 m
Relleno: 6.9133 m³
Excavación: 0.0000 m³
Exc. de Bolsones:
Relleno: 2.3600 m³
Excavación: 2.3600 m³
Reposición de Exc.: 2.3600 m³

Terraplén en Corte:

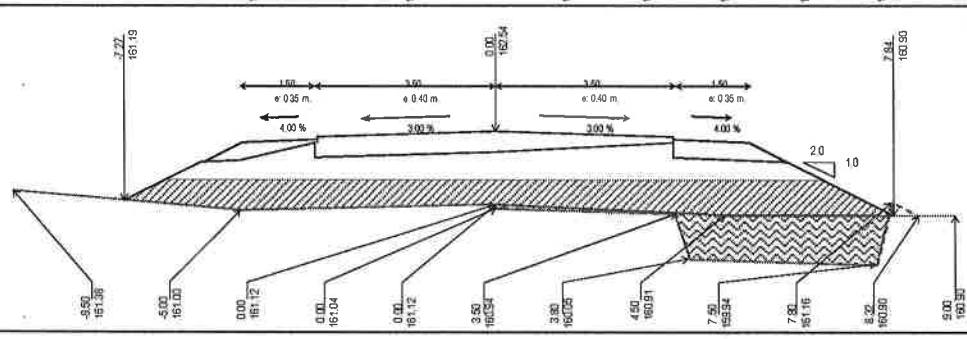

Progresiva: 14+200,0

Proyecto
Relleno: 13.5552 m³
Exc.Zanjas de Drenaje: 0.0000 m³
Exc. No Clasificada: 0.0000 m³
Certificación:
Cota de Carga: 161.6000 m
Relleno: 8.1428 m³
Excavación: 0.0000 m³
Exc. de Bolsones:
Relleno: 3.0100 m³
Excavación: 3.0100 m³
Reposición de Exc.: 3.0100 m³

Terraplén en Corte:

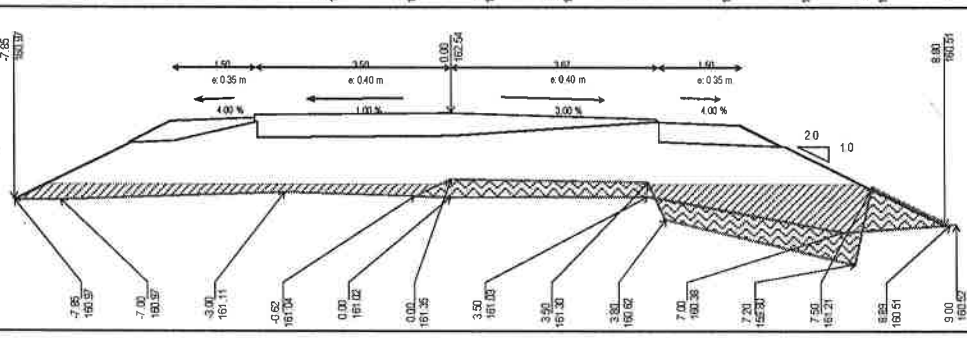

Progresiva: 14+220,0

Proyecto
Relleno: 15.8168 m³
Exc.Zanjas de Drenaje: 0.0000 m³
Exc. No Clasificada: 0.0000 m³
Certificación:
Cota de Carga: 161.2500 m
Relleno: 5.1470 m³
Excavación: 0.0000 m³
Exc. de Bolsones:
Relleno: 1.0500 m³
Excavación: 1.0500 m³
Reposición de Exc.: 1.0500 m³

Terraplén en Corte:

Ing. Emilio Díaz de Vivar
Representante Legal
Empresa de Construcciones edivisa

Ing. Antonio N. Frangrazio
Representante Legal

Planilla de Volumen de Movimiento de Suelo **Perfil 4 Win**

Obra: Aba I Moringo Tramo: 11800 -14919
Tramo: 14+760,00 -14+810,00
Tipo: Rep. Exc.
Volúmen: Total ⇐
Banquina Izquierda
Banquina Derecha 924 m³

Progresiva m.	Areas Excavacion m²	Areas Terraplén m²	Distancia m.	Areas Medias Excavación m²	Areas Medias Terraplén m²	Volumen Excavación m³	Volumen Terraplén m³	Cotas Proyecto m	Cotas Carga m	Cotas Terr. Nat m
14+760,00		13,81	20,00		18,04		360,75			
14+780,00		22,26	20,00		18,99		379,86			
14+800,00		15,73	10,00		18,32		183,15			
14+810,00		20,90								
Totales:			50,00 ml				923,76 m³			

Ing. Emilio Diaz de Vivar
Representante Legal
Empresa de Construcciones edivisa

Ing. Antonio N. Fangrazio
Representante Legal

SECCIONES TRANSVERSALES

Prog Inicial: 14+760,0
Prog Final: 14+810,0
Obra: ABA I MORINIGO TRAMO: 11800 -14919
Fecha: 24/5/2024

Sección Total

Perfil 4 Win

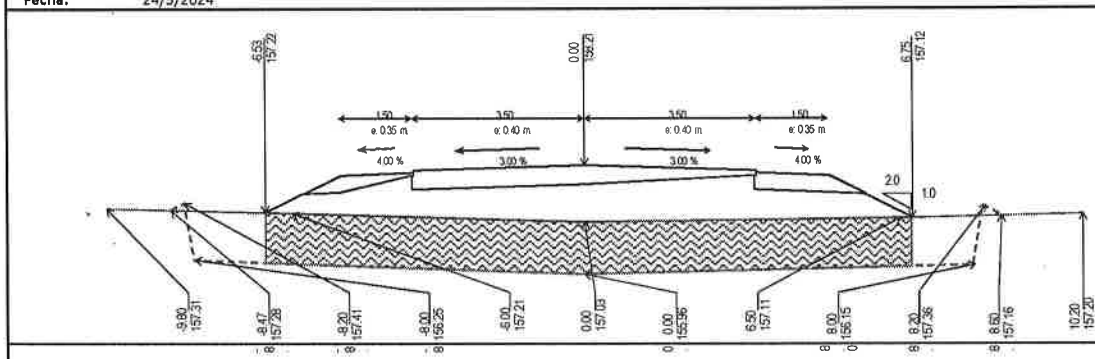

Progresiva: 14+760,0

Proyecto
Relleno: 7.5981 m³
Exc.Zanjas de Drenaje: 0.0000 m³
Exc. No Clasificada: 0.0000 m³
Certificación:
Cota de Carga: 0.0000 m
Relleno: 0.0000 m³
Excavación: 0.0000 m³
Exc. de Bolsones:
Relleno: 0.1748 m³
Excavación: 13.8145 m³
Reposición de Exc.: 13.8145 m³

Terraplén en Corte:

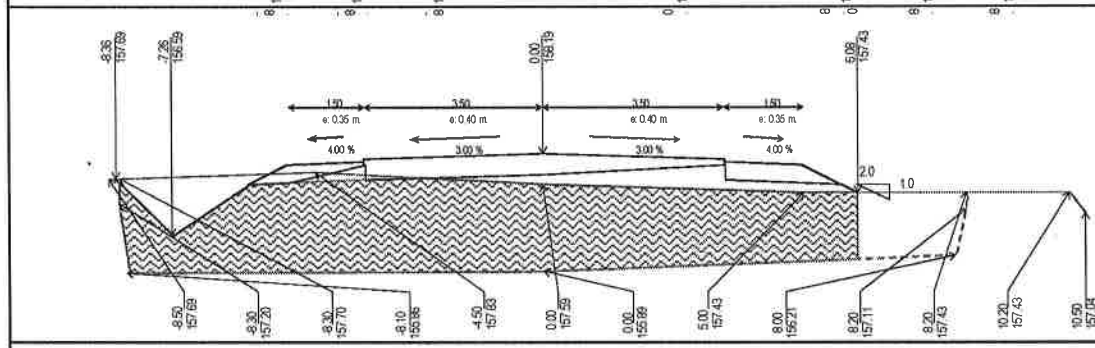

Progresiva: 14+780,0

Proyecto
Relleno: 1.3873 m³
Exc.Zanjas de Drenaje: 0.0000 m³
Exc. No Clasificada: -2.0716 m³
Certificación:
Cota de Carga: 0.0000 m
Relleno: 0.0000 m³
Excavación: 0.0000 m³
Exc. de Bolsones:
Relleno: 0.0000 m³
Excavación: 22.2605 m³
Reposición de Exc.: 22.2605 m³

Terraplén en Corte:

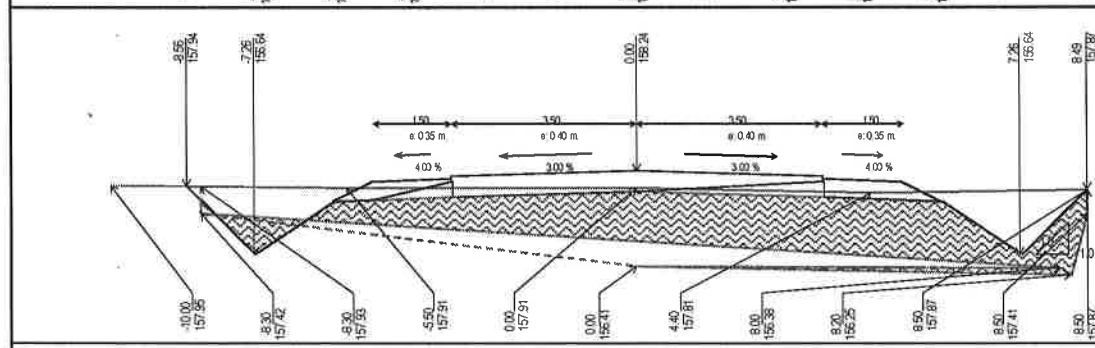

Progresiva: 14+800,0

Proyecto
Relleno: 0.0000 m³
Exc.Zanjas de Drenaje: 0.0000 m³
Exc. No Clasificada: -5.3697 m³
Certificación:
Cota de Carga: 0.0000 m
Relleno: 0.0000 m³
Excavación: 0.0000 m³
Exc. de Bolsones:
Relleno: 0.0000 m³
Excavación: 15.7265 m³
Reposición de Exc.: 15.7265 m³

Terraplén en Corte:

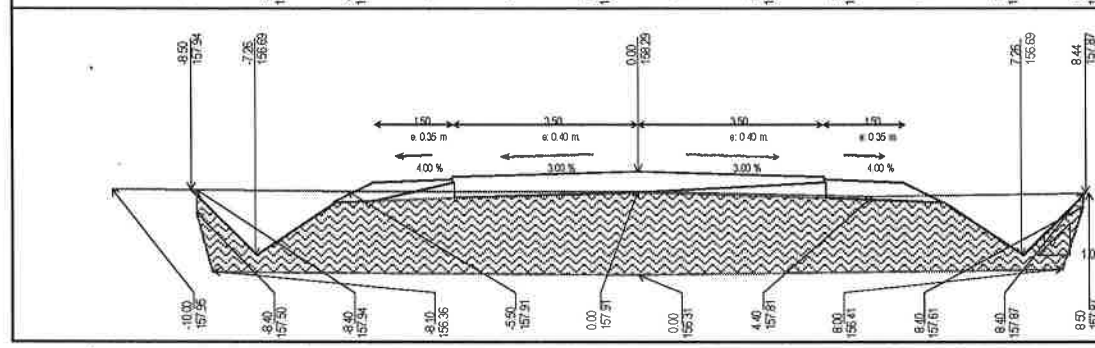

Progresiva: 14+810,0

Proyecto
Relleno: 0.0000 m³
Exc.Zanjas de Drenaje: 0.0000 m³
Exc. No Clasificada: -4.4501 m³
Certificación:
Cota de Carga: 0.0000 m
Relleno: 0.0000 m³
Excavación: 0.0000 m³
Exc. de Bolsones:
Relleno: 0.0000 m³
Excavación: 20.9048 m³
Reposición de Exc.: 20.9048 m³

Terraplén en Corte:

Ing. Emilio Diaz de Vivar
Representante Legal
Empresa de Construcciones
edivisa

Ing. Antonio N. Pangrazio
Representante Legal

Planilla de Volumen de Movimiento de Suelo — Perfil 4 Win

Obra: Aba i Morinigo Tramo: 0 -11916
Tramo: -11+916,00
Tipo: Terr. en Corte
Volúmen: Total ⇐
Banquina Izquierda
Banquina Derecha

13.597,80 m³

Progresiva	Areas		Distancia	Areas Medias		Volumen		Cotas		
	Excavacion	Terraplén		Excavación	Terraplén	Excavación	Terraplén	Proyecto	Carga	Terr. Nat
m.	m²	m²	m.	m²	m²	m³	m³	m	m	m
		3,46	20,00		3,46		69,13			
0+20,00		3,46	20,00		3,46		69,13			
0+40,00		3,46	20,00		3,46		69,13			
0+60,00		3,46	20,00		3,46		69,13			
0+80,00		3,46	20,00		3,46		69,13			
0+100,00		3,46	20,00		3,46		69,13			
0+120,00		3,46	20,00		3,46		69,13			
0+140,00		3,46	20,00		3,46		69,13			
0+160,00		3,46	20,00		1,73		34,57			
0+180,00			20,00							
0+200,00			20,00							
0+220,00			20,00							
0+240,00			20,00							
0+260,00			20,00							
0+280,00			20,00		1,73		34,57			
0+300,00		3,46	20,00		3,46		69,13			
0+320,00		3,46	20,00		3,46		69,13			
0+340,00		3,46	20,00		3,46		69,13			
0+360,00		3,46	20,00		3,46		69,13			
0+380,00		3,46	20,00		3,46		69,13			
0+400,00		3,46	20,00		2,60		51,93			
0+420,00		1,74	20,00		1,14		22,74			
0+440,00		0,54	20,00		0,29		5,84			
0+460,00		0,05	20,00		0,55		10,91			
0+480,00		1,05	20,00		1,69		33,77			
0+500,00		2,33	20,00		2,89		57,88			
0+520,00		3,46	20,00		3,46		69,13			
0+540,00		3,46	20,00		3,46		69,13			
0+560,00		3,46	20,00		3,46		69,13			
0+580,00		3,46	20,00		3,46		69,13			
0+600,00		3,46	20,00		3,46		69,13			
0+620,00		3,46	20,00		3,46		69,13			
0+640,00		3,46	20,00		3,46		69,13			
0+660,00		3,46	20,00		3,46		69,13			
0+680,00		3,46	20,00		3,46		69,13			
0+700,00		3,46	20,00		3,46		69,13			
0+720,00		3,46	20,00		3,30		65,95			
0+740,00		3,14	20,00		2,72		54,39			
0+760,00		2,30	20,00		2,35		47,01			
0+780,00		2,40	20,00		2,72		54,46			
0+800,00		3,04	20,00		3,25		65,01			
0+820,00		3,46	20,00		3,46		69,13			
0+840,00		3,46	20,00		3,28		65,62			
0+860,00		3,10	20,00		2,55		50,90			
0+880,00		1,99	20,00		2,63		52,67			
0+900,00		3,28	20,00		3,37		67,38			
0+920,00		3,46	20,00		3,40		68,06			
0+940,00		3,35	20,00		3,40		68,06			
0+960,00		3,46	20,00		3,46		69,13			
0+980,00		3,46	20,00		3,41		68,24			
1+000,00		3,37	20,00		2,65		53,01			
1+020,00		1,93	20,00		1,56		31,22			
1+040,00		1,19	20,00		0,98		19,64			
1+060,00		0,77	20,00		0,39		7,74			
1+080,00										

Ing. Emilio Diaz de Vivar
Representante Legal
Empresa de Construcciones edivisa

Ing. Antonio N. Fangrazio
Representante Legal

Planilla de Volumen de Movimiento de Suelo — Perfil 4 Win

Obra: Aba I Morinigo Tramo: 0 -11916
Tramo: -11+916,00
Tipo: Terr. en Corte
Volúmen: Total ⇐
Banquina Izquierda
Banquina Derecha

13.597,80 m³

Progresiva	Areas		Distancia	Areas Medias		Volumen		Cotas		
	Excavacion	Terraplén		Excavación	Terraplén	Excavación	Terraplén	Proyecto	Carga	Terr. Nat
m.	m²	m²	m.	m²	m²	m³	m³	m	m	m
1+100,00										
1+120,00										
1+140,00										
1+160,00										
1+180,00										
1+200,00										
1+220,00										
1+240,00										
1+260,00										
1+280,00										
1+300,00										
1+320,00										
1+340,00										
1+360,00										
1+380,00										
1+400,00										
1+420,00										
1+440,00										
1+460,00										
1+480,00										
1+500,00										
1+520,00										
1+540,00										
1+560,00										
1+580,00										
1+600,00										
1+620,00										
1+640,00										
1+660,00										
1+680,00										
1+700,00										
1+720,00										
1+740,00										
1+760,00										
1+780,00										
1+800,00										
1+820,00										
1+840,00										
1+860,00			20,00		0,10		1,94			
1+880,00		0,19	20,00		0,50		10,02			
1+900,00		0,81	20,00		2,12		42,38			
1+920,00		3,43	20,00		3,44		68,87			
1+940,00		3,46	20,00		3,46		69,13			
1+960,00		3,46	20,00		3,46		69,13			
1+980,00		3,46	20,00		3,46		69,13			
2+000,00		3,46	20,00		3,29		65,89			
2+020,00		3,13	20,00		2,07		41,49			
2+040,00		1,02	20,00		0,59		11,72			
2+060,00		0,16	20,00		0,08		1,55			
2+080,00			20,00							
2+100,00			20,00							
2+120,00			20,00							
2+140,00			20,00		0,04		0,88			
2+160,00		0,09	20,00		0,86		17,12			
2+180,00		1,62	20,00		2,54		50,81			

Ing. Emilio Diaz de Vivar
Representante Legal
Empresa de Construcciones
ecivisa

Ing. Antonio M. Pangrazio
Representante Legal

Planilla de Volumen de Movimiento de Suelo Perfil 4 Win

Obra: Aba I Morinigo Tramo: 0 -11916
Tramo: -11+916,00
Tipo: Terr. en Corte
Volúmen: Total ⇐
Banquina Izquierda
Banquina Derecha

13.597,80 m³

Progresiva	Areas		Distancia	Areas Medias		Volumen		Cotas		
	Excavacion	Terraplén		Excavación	Terraplén	Excavación	Terraplén	Proyecto	Carga	Terr. Nat
m.	m²	m²	m.	m²	m²	m³	m³	m	m	m
2+200,00		3,46	20,00		3,46		69,13			
2+220,00		3,46	20,00		3,46		69,13			
2+240,00		3,46	20,00		2,49		49,86			
2+260,00		1,53	20,00		0,98		19,52			
2+280,00		0,42	20,00		0,21		4,23			
2+300,00			20,00		0,19		3,74			
2+320,00		0,37	20,00		0,39		7,81			
2+340,00		0,41	20,00		0,56		11,19			
2+360,00		0,71	20,00		1,39		27,88			
2+380,00		2,08	20,00		2,49		49,76			
2+400,00		2,90	20,00		3,12		62,33			
2+420,00		3,33	20,00		3,39		67,90			
2+440,00		3,46	20,00		3,46		69,13			
2+460,00		3,46	20,00		3,45		69,08			
2+480,00		3,45	20,00		2,89		57,74			
2+500,00		2,32	20,00		1,73		34,59			
2+520,00		1,14	20,00		1,17		23,39			
2+540,00		1,20	20,00		1,20		23,96			
2+560,00		1,19	20,00		1,37		27,30			
2+580,00		1,54	20,00		0,77		15,38			
2+600,00		0,00	20,00		0,00		0,02			
2+620,00			20,00							
2+640,00			20,00							
2+660,00			20,00							
2+680,00			20,00							
2+700,00			20,00							
2+720,00			20,00							
2+740,00			20,00							
2+760,00			20,00							
2+780,00			20,00							
2+800,00			20,00							
2+820,00			20,00							
2+840,00			20,00							
2+860,00			20,00							
2+880,00			20,00							
2+900,00			20,00							
2+920,00			20,00							
2+940,00			20,00							
2+960,00			20,00							
2+980,00			20,00							
3+000,00			20,00							
3+020,00			20,00							
3+040,00			20,00							
3+060,00			20,00							
3+080,00			20,00							
3+100,00			20,00							
3+120,00			20,00							
3+140,00			20,00							
3+160,00			20,00							
3+180,00			20,00							
3+200,00			20,00							
3+220,00			20,00							
3+240,00			20,00		0,01		0,28			
3+260,00		0,03	20,00		0,87		17,38			
3+280,00		1,71	20,00		2,58		51,67			

Ing. Emilio Diaz de Vivar
Representante Legal
Empresa de Construcciones
edivisa

Ing. Antonio N. Pangrazio
Representante Legal

Perfil 4 Win

Planilla de Volumen de Movimiento de Suelo

Obra: Aba I Morinigo Tramo: 0 -11916
Tramo: -11+916,00
Tipo: Terr. en Corte
Volúmen: Total ⇐
Banquina Izquierda
Banquina Derecha

13.597,80 m³

Progresiva	Areas		Distancia	Areas Medias		Volumen		Cotas		
	Excavacion	Terraplén		Excavación	Terraplén	Excavación	Terraplén	Proyecto	Carga	Terr. Nat
m.	m²	m²	m.	m²	m²	m³	m³	m	m	m
3+300,00		3,46	20,00		3,46		69,13			
3+320,00		3,46	20,00		3,46		69,13			
3+340,00		3,46	20,00		3,46		69,13			
3+360,00		3,46	20,00		3,46		69,13			
3+380,00		3,46	20,00		3,46		69,13			
3+400,00		3,46	20,00		3,46		69,13			
3+420,00		3,46	20,00		3,46		69,13			
3+440,00		3,46	20,00		2,93		58,66			
3+460,00		2,41	20,00		1,41		28,12			
3+480,00		0,40	20,00		0,35		6,90			
3+500,00		0,29	20,00		0,20		4,09			
3+520,00		0,12	20,00		0,06		1,21			
3+540,00			20,00							
3+560,00			20,00							
3+580,00			20,00							
3+600,00			20,00							
3+620,00			20,00							
3+640,00			20,00							
3+660,00			20,00							
3+680,00			20,00							
3+700,00			20,00							
3+720,00			20,00							
3+740,00			20,00							
3+760,00			20,00		0,08		1,59			
3+780,00		0,16	20,00		0,61		12,28			
3+800,00		1,07	20,00		1,65		32,93			
3+820,00		2,22	20,00		2,35		46,91			
3+840,00		2,47	20,00		2,60		51,90			
3+860,00		2,72	20,00		2,09		41,83			
3+880,00		1,46	20,00		1,02		20,36			
3+900,00		0,58	20,00		0,43		8,57			
3+920,00		0,28	20,00		0,39		7,88			
3+940,00		0,51	20,00		0,26		5,26			
3+960,00		0,02	20,00		0,01		0,27			
3+980,00		0,01	20,00		0,00		0,09			
4+000,00			20,00							
4+020,00			20,00							
4+040,00			20,00							
4+060,00			20,00							
4+080,00			20,00		0,06		1,10			
4+100,00		0,11	20,00		0,15		2,99			
4+120,00		0,19	20,00		0,43		8,51			
4+140,00		0,66	20,00		0,93		18,55			
4+160,00		1,19	20,00		1,13		22,63			
4+180,00		1,07	20,00		1,34		26,82			
4+200,00		1,61	20,00		0,82		16,34			
4+220,00		0,02	20,00		0,01		0,21			
4+240,00			20,00							
4+260,00			20,00							
4+280,00			20,00							
4+300,00			20,00							
4+320,00			20,00							
4+340,00			20,00							
4+360,00			20,00							
4+380,00			20,00							

Ing. Emilio Diaz de Vivar
Representante Legal

Empresa de Construcciones
edivisa

Ing. Antonio N. Pangrazio
Reopresentante Legal

Planilla de Volumen de Movimiento de Suelo Perfil 4 Win

Obra: Aba I Morinigo Tramo: 0 -11916
Tramo: -11+916,00
Tipo: Terr. en Corte
Volúmen: Total ⇐
Banquina Izquierda
Banquina Derecha

13.597,80 m³

Progresiva	Areas		Distancia	Areas Medias		Volumen		Cotas		
	Excavacion	Terraplén		Excavación	Terraplén	Excavación	Terraplén	Proyecto	Carga	Terr. Nat
m.	m²	m²	m.	m²	m²	m³	m³	m	m	m
4+400,00			20,00		0,03		0,56			
4+420,00		0,06	20,00		0,04		0,86			
4+440,00		0,03	20,00		0,01		0,30			
4+460,00			20,00							
4+480,00			20,00							
4+500,00			20,00							
4+520,00			20,00							
4+540,00			20,00							
4+560,00			20,00							
4+580,00			20,00							
4+600,00			20,00							
4+620,00			20,00							
4+640,00			20,00							
4+660,00			20,00							
4+680,00			20,00							
4+700,00			20,00		0,07		1,47			
4+720,00		0,15	20,00		1,19		23,86			
4+740,00		2,24	20,00		2,85		56,91			
4+760,00		3,45	20,00		3,23		64,68			
4+780,00		3,02	20,00		2,20		44,08			
4+800,00		1,39	20,00		0,72		14,43			
4+820,00		0,05	20,00		0,03		0,51			
4+840,00			20,00							
4+860,00			20,00		0,31		6,26			
4+880,00		0,63	20,00		0,71		14,17			
4+900,00		0,79	20,00		1,28		25,62			
4+920,00		1,77	20,00		2,31		46,20			
4+940,00		2,85	20,00		3,15		63,04			
4+960,00		3,45	20,00		3,52		70,42			
4+980,00		3,59	20,00		3,60		71,93			
5+000,00		3,61	20,00		3,61		72,13			
5+020,00		3,61	20,00		3,61		72,13			
5+040,00		3,61	20,00		3,61		72,13			
5+060,00		3,61	20,00		3,61		72,13			
5+080,00		3,61	20,00		3,61		72,13			
5+100,00		3,61	20,00		3,61		72,13			
5+120,00		3,61	20,00		3,61		72,13			
5+140,00		3,61	20,00		3,60		72,09			
5+160,00		3,60	20,00		3,60		72,09			
5+180,00		3,61	20,00		3,59		71,71			
5+200,00		3,56	20,00		3,54		70,72			
5+220,00		3,51	20,00		3,48		69,64			
5+240,00		3,46	20,00		3,46		69,13			
5+260,00		3,46	20,00		3,45		68,98			
5+280,00		3,44	20,00		3,45		68,93			
5+300,00		3,45	20,00		3,45		69,08			
5+320,00		3,46	20,00		3,46		69,13			
5+340,00		3,46	20,00		3,46		69,13			
5+360,00		3,46	20,00		3,48		69,64			
5+380,00		3,51	20,00		3,53		70,63			
5+400,00		3,56	20,00		3,58		71,62			
5+420,00		3,61	20,00		3,61		72,13			
5+440,00		3,61	20,00		3,61		72,13			
5+460,00		3,61	20,00		3,61		72,13			
5+480,00		3,61	20,00		3,61		72,13			

Ing. Emilio Diaz de Vivar
Representante Legal
Empresa de Construcciones
edivisa

Ing. Antonio N. Pangrazio
Representante Legal

Planilla de Volumen de Movimiento de Suelo Perfil 4 Win

Obra: Aba i Morinigo Tramo: 0 -11916
Tramo: -11+916,00
Tipo: Terr. en Corte
Volúmen: Total ⇐
Banquina Izquierda
Banquina Derecha **13.597,80 m³**

Progresiva	Areas		Distancia	Areas Medias		Volumen		Cotas		
	Excavacion	Terraplén		Excavación	Terraplén	Excavación	Terraplén	Proyecto	Carga	Terr. Nat
m.	m²	m²	m.	m²	m²	m³	m³	m	m	m
5+500,00		3,61	20,00		3,61		72,13			
5+520,00		3,61	20,00		3,57		71,33			
5+540,00		3,53	20,00		3,45		68,95			
5+560,00		3,37	20,00		2,50		49,93			
5+580,00		1,62	20,00		0,84		16,76			
5+600,00		0,05	20,00		0,03		0,52			
5+620,00			20,00							
5+640,00			20,00							
5+660,00			20,00							
5+680,00			20,00							
5+700,00			20,00		0,01		0,17			
5+720,00		0,02	20,00		0,26		5,15			
5+740,00		0,50	20,00		0,25		4,98			
5+760,00										
5+780,00										
5+800,00										
5+820,00										
5+840,00										
5+860,00										
5+880,00										
5+900,00										
5+920,00										
5+940,00										
5+960,00										
5+980,00										
6+000,00										
6+020,00										
6+040,00										
6+060,00										
6+080,00										
6+100,00			20,00							
6+120,00			20,00							
6+140,00			20,00							
6+160,00			20,00							
6+180,00			20,00		0,21		4,19			
6+200,00		0,42	20,00		0,35		7,06			
6+220,00		0,29	20,00		1,83		36,64			
6+240,00		3,38	20,00		3,42		68,34			
6+260,00		3,46	20,00		3,46		69,13			
6+280,00		3,46	20,00		3,46		69,13			
6+300,00		3,46	20,00		3,46		69,13			
6+320,00		3,46	20,00		3,46		69,13			
6+340,00		3,46	20,00		3,46		69,13			
6+360,00		3,46	20,00		3,46		69,13			
6+380,00		3,46	20,00		3,46		69,13			
6+400,00		3,46	20,00		3,46		69,13			
6+420,00		3,46	20,00		3,46		69,13			
6+440,00		3,46	20,00		3,46		69,13			
6+460,00		3,46	20,00		3,46		69,13			
6+480,00		3,46	20,00		1,73		34,57			
6+500,00										
6+520,00										
6+540,00										
6+560,00										
6+580,00										

Ing. Emilio Diaz de Vivar
Representante Legal
Empresa de Construcciones
edivisa

Ing. Antonio M. Pangrazio
Representante Legal

Perfil 4 Win

Planilla de Volumen de Movimiento de Suelo

Obra: Aba i Morinigo Tramo: 0 -11916
Tramo: -11+916,00
Tipo: Terr. en Corte
Volúmen: Total ⇐
Banquina Izquierda
Banquina Derecha

13.597,80 m³

Progresiva	Areas		Distancia	Areas Medias		Volumen		Cotas		
	Excavacion	Terraplén		Excavación	Terraplén	Excavación	Terraplén	Proyecto	Carga	Terr. Nat
m.	m²	m²	m.	m²	m²	m³	m³	m	m	m
6+600,00										
6+620,00										
6+640,00										
6+660,00										
6+680,00										
6+700,00										
6+720,00										
6+740,00										
6+760,00										
6+780,00										
6+800,00										
6+820,00										
6+840,00										
6+860,00										
6+880,00										
6+900,00										
6+920,00										
6+940,00										
6+960,00										
6+980,00										
7+000,00										
7+020,00										
7+040,00		2,27	20,00		2,61		52,25			
7+060,00		2,95	20,00		3,23		64,67			
7+080,00		3,52	20,00		2,96		59,28			
7+100,00		2,41	20,00		2,51		50,16			
7+120,00		2,60	20,00		1,82		36,48			
7+140,00		1,04	20,00		0,92		18,50			
7+160,00		0,81	20,00		0,79		15,83			
7+180,00		0,78	20,00		0,92		18,35			
7+200,00		1,06	20,00		1,22		24,31			
7+220,00		1,37	20,00		1,76		35,11			
7+240,00		2,14	20,00		2,29		45,82			
7+260,00		2,44	20,00		2,67		53,31			
7+280,00		2,89	20,00		2,80		56,03			
7+300,00		2,72	20,00		2,53		50,63			
7+320,00		2,35	20,00		2,20		43,92			
7+340,00		2,04	20,00		1,73		34,51			
7+360,00		1,41	20,00		1,48		29,58			
7+380,00		1,55	20,00		1,54		30,75			
7+400,00		1,52	20,00		1,60		31,96			
7+420,00		1,67	20,00		1,62		32,48			
7+440,00		1,58	20,00		1,37		27,48			
7+460,00		1,17	20,00		1,10		22,04			
7+480,00		1,03	20,00		1,09		21,78			
7+500,00		1,15	20,00		1,21		24,15			
7+520,00		1,27	20,00		1,25		25,04			
7+540,00		1,23	20,00		1,41		28,28			
7+560,00		1,59	20,00		1,67		33,30			
7+580,00		1,74	20,00		1,83		36,57			
7+600,00		1,92	20,00		1,90		37,97			
7+620,00		1,88	20,00		1,98		39,53			
7+640,00		2,08	20,00		1,83		36,56			
7+660,00		1,58	20,00		1,49		29,71			
7+680,00		1,39	20,00		1,12		22,32			

Ing. Emilio Diaz de Vivar
Representante Legal
Empresa de Construcciones edivisa

Ing. Antonio N. Fangrazio
Representante Legal

Planilla de Volumen de Movimiento de Suelo Perfil 4 Win

Obra: Aba i Morinigo Tramo: 0 -11916
Tramo: -11+916,00
Tipo: Terr. en Corte
Volúmen: Total ⇐
Banquina Izquierda
Banquina Derecha

13.597,80 m³

Progresiva	Areas		Distancia	Areas Medias		Volumen		Cotas		
	Excavacion	Terraplén		Excavación	Terraplén	Excavación	Terraplén	Proyecto	Carga	Terr. Nat
m.	m²	m²	m.	m²	m²	m³	m³	m	m	m
7+700,00		0,84	20,00		0,98		19,64			
7+720,00		1,13	20,00		1,06		21,22			
7+740,00		1,00	20,00		1,03		20,62			
7+760,00		1,07	20,00		1,01		20,16			
7+780,00		0,95	20,00		0,84		16,75			
7+800,00		0,72	20,00		1,22		24,37			
7+820,00		1,71	20,00		2,04		40,82			
7+840,00		2,37	20,00		2,44		48,76			
7+860,00		2,51	20,00		2,96		59,16			
7+880,00		3,41	20,00		3,51		70,16			
7+900,00		3,61	20,00		3,14		62,85			
7+920,00		2,68	20,00		2,84		56,81			
7+940,00		3,00	20,00		2,68		53,53			
7+960,00		2,35	20,00		2,28		45,68			
7+980,00		2,22	20,00		2,20		44,06			
8+000,00		2,19	20,00		2,28		45,70			
8+020,00		2,38	20,00		2,64		52,84			
8+040,00		2,90	20,00		2,72		54,40			
8+060,00		2,54	20,00		2,24		44,82			
8+080,00		1,94	20,00		1,85		37,03			
8+100,00		1,76	20,00		1,89		37,83			
8+120,00		2,02	20,00		2,70		54,03			
8+140,00		3,38	20,00		2,98		59,70			
8+160,00		2,59	20,00		2,13		42,66			
8+180,00		1,67	20,00		1,23		24,55			
8+200,00		0,78	20,00		0,72		14,45			
8+220,00		0,66	20,00		0,72		14,31			
8+240,00		0,77	20,00		0,92		18,33			
8+260,00		1,07	20,00		0,63		12,54			
8+280,00		0,19	20,00		0,09		1,87			
8+300,00			20,00							
8+320,00			20,00							
8+340,00			20,00							
8+360,00			20,00							
8+380,00			20,00		0,12		2,40			
8+400,00		0,24	20,00		0,43		8,61			
8+420,00		0,62	20,00		0,59		11,75			
8+440,00		0,55	20,00		0,62		12,50			
8+460,00		0,70	20,00		0,82		16,34			
8+480,00		0,94	20,00		1,25		25,02			
8+500,00		1,56	20,00		1,29		25,82			
8+520,00		1,02	20,00		0,85		16,92			
8+540,00		0,67	20,00		0,63		12,56			
8+560,00		0,58	20,00		0,56		11,24			
8+580,00		0,54	20,00		0,34		6,75			
8+600,00		0,13	20,00		0,07		1,32			
8+620,00			20,00							
8+640,00			20,00							
8+660,00			20,00							
8+680,00			20,00							
8+700,00			20,00							
8+720,00			20,00							
8+740,00			20,00							
8+760,00			20,00		0,13		2,54			
8+780,00		0,25	20,00		0,14		2,85			

Ing. Emilio Diaz de Vivar
Representante Legal
Empresa de Construcciones
ediviso

Ing. Antonio N. Pangrazio
Representante Legal

Planilla de Volumen de Movimiento de Suelo Perfil 4 Win

Obra: Aba i Morinigo Tramo: 0 -11916
Tramo: -11+916,00
Tipo: Terr. en Corte
Volúmen: **Total** ⇐
Banquina Izquierda
Banquina Derecha **13.597,80 m³**

Progresiva	Areas		Distancia	Areas Medias		Volumen		Cotas		
	Excavacion	Terraplén		Excavación	Terraplén	Excavación	Terraplén	Proyecto	Carga	Terr. Nat
m.	m²	m²	m.	m²	m²	m³	m³	m	m	m
8+800,00		0,03	20,00		0,02		0,31			
8+820,00			20,00							
8+840,00			20,00							
8+860,00			20,00							
8+880,00			20,00							
8+900,00			20,00							
8+920,00			20,00							
8+940,00			20,00							
8+960,00			20,00							
8+980,00			20,00							
9+000,00			20,00		0,08		1,67			
9+020,00		0,17	20,00		0,28		5,51			
9+040,00		0,38	20,00		0,89		17,71			
9+060,00		1,39	20,00		2,47		49,43			
9+080,00		3,56	20,00		1,78		35,56			
9+100,00										
9+120,00										
9+140,00										
9+160,00										
9+180,00										
9+200,00										
9+220,00										
9+240,00										
9+260,00										
9+280,00										
9+300,00										
9+320,00										
9+340,00										
9+360,00										
9+380,00										
9+400,00										
9+420,00										
9+440,00										
9+460,00										
9+480,00										
9+500,00										
9+520,00										
9+540,00										
9+560,00										
9+580,00										
9+600,00										
9+620,00										
9+640,00										
9+660,00										
9+680,00										
9+700,00										
9+720,00										
9+740,00										
9+760,00										
9+780,00										
9+800,00										
9+820,00										
9+840,00										
9+860,00										
9+880,00										

Ing. Emilio Diaz de Vivar
Representante Legal
Empresa de Construcciones
ediviso

Ing. Antonio N. Pangrazio
Representante Legal

Planilla de Volumen de Movimiento de Suelo Perfil 4 Win

Obra: Aba I Morinigo Tramo: 0 -11916
Tramo: -11+916,00
Tipo: Terr. en Corte
Volúmen: Total ⇐
Banquina Izquierda
Banquina Derecha

13.597,80 m³

Progresiva	Areas		Distancia	Areas Medias		Volumen		Cotas		
	Excavacion	Terraplén		Excavación	Terraplén	Excavación	Terraplén	Proyecto	Carga	Terr. Nat
m.	m²	m²	m.	m²	m²	m³	m³	m	m	m
9+900,00										
9+920,00										
9+940,00										
9+960,00										
9+980,00										
10+000,00										
10+020,00		0,01	20,00		0,01		0,28			
10+040,00		0,02	20,00		0,05		0,91			
10+060,00		0,07	20,00		0,06		1,29			
10+080,00		0,06	20,00		0,07		1,47			
10+100,00		0,09	20,00		0,09		1,88			
10+120,00		0,10	20,00		0,52		10,47			
10+140,00		0,95	20,00		1,12		22,48			
10+160,00		1,30	20,00		1,48		29,65			
10+180,00		1,66	20,00		2,22		44,39			
10+200,00		2,78	20,00		3,12		62,34			
10+220,00		3,46	20,00		3,45		69,04			
10+240,00		3,45	20,00		3,45		69,04			
10+260,00		3,46	20,00		3,46		69,13			
10+280,00		3,46	20,00		3,46		69,13			
10+300,00		3,46	20,00		3,46		69,13			
10+320,00		3,46	20,00		3,46		69,13			
10+340,00		3,46	20,00		3,46		69,13			
10+360,00		3,46	20,00		3,46		69,13			
10+380,00		3,46	20,00		1,73		34,57			
10+400,00										
10+420,00										
10+440,00										
10+460,00										
10+480,00										
10+500,00										
10+520,00										
10+540,00										
10+560,00										
10+580,00										
10+600,00										
10+620,00										
10+640,00										
10+660,00										
10+680,00										
10+700,00										
10+720,00										
10+740,00										
10+760,00										
10+780,00										
10+800,00										
10+820,00		3,04	20,00		2,97		59,35			
10+840,00		2,89	20,00		2,26		45,27			
10+860,00		1,63	20,00		1,59		31,84			
10+880,00		1,55	20,00		1,49		29,81			
10+900,00		1,43	20,00		1,31		26,14			
10+920,00		1,18	20,00		1,12		22,41			
10+940,00		1,06	20,00		0,53		10,58			
10+960,00		0,00	20,00		0,00		0,00			
10+980,00			20,00							

Ing. Emilio Diaz de Vivar
Representante Legal

Empresa de Construcciones
edivisa

Ing. Antonio N. Fangrazio
Representante Legal

Planilla de Volumen de Movimiento de Suelo Perfil 4 Win

Obra: Aba I Morinigo Tramo: 0 -11916
Tramo: -11+916,00
Tipo: Terr. en Corte
Volúmen: Total ⇐
Banquina Izquierda
Banquina Derecha

13.597,80 m³

Progresiva	Areas		Distancia	Areas Medias		Volumen		Cotas		
	Excavacion	Terraplén		Excavación	Terraplén	Excavación	Terraplén	Proyecto	Carga	Terr. Nat
m.	m²	m²	m.	m²	m²	m³	m³	m	m	m
11+000,00			20,00							
11+020,00			20,00							
11+040,00			20,00							
11+060,00			20,00							
11+080,00			20,00							
11+100,00			20,00		0,25		4,93			
11+120,00		0,49	20,00		0,80		15,93			
11+140,00		1,10	20,00		2,05		41,00			
11+160,00		3,00	20,00		3,23		64,57			
11+180,00		3,46	20,00		3,46		69,13			
11+200,00		3,46	20,00		3,46		69,13			
11+220,00		3,46	20,00		3,46		69,13			
11+240,00		3,46	20,00		2,93		58,51			
11+260,00		2,39	20,00		1,20		23,95			
11+280,00			20,00							
11+300,00			20,00							
11+320,00			20,00							
11+340,00			20,00		0,11		2,14			
11+360,00		0,21	20,00		1,82		36,35			
11+380,00		3,42	20,00		3,44		68,77			
11+400,00		3,46	20,00		3,43		68,67			
11+420,00		3,41	20,00		3,35		66,92			
11+440,00		3,28	20,00		3,34		66,77			
11+460,00		3,40	20,00		3,43		68,53			
11+480,00		3,46	20,00		3,46		69,13			
11+500,00		3,46	20,00		2,44		48,76			
11+520,00		1,42	20,00		1,27		25,40			
11+540,00		1,12	20,00		0,95		18,93			
11+560,00		0,77	20,00		0,57		11,34			
11+580,00		0,36	20,00		0,47		9,43			
11+600,00		0,58	20,00		0,46		9,27			
11+620,00		0,34	20,00		0,17		3,44			
11+640,00			20,00							
11+660,00			20,00							
11+680,00			20,00		0,13		2,65			
11+700,00		0,26	20,00		0,20		4,03			
11+720,00		0,14	20,00		0,11		2,28			
11+740,00		0,09	20,00		0,54		10,80			
11+760,00		0,99	20,00		1,46		29,18			
11+780,00		1,93	20,00		2,60		52,97			
11+800,00		3,27	20,00		3,36		67,26			
11+820,00		3,46	20,00		3,46		69,13			
11+840,00		3,46	20,00		3,46		69,13			
11+860,00		3,46	20,00		3,46		69,13			
11+880,00		3,46	20,00		3,46		69,13			
11+900,00		3,46	16,00		3,46		55,30			
11+916,00		3,46								
Totales:			8.916,00 ml				13.598 m³			

Ing. Emilio Diaz de Vivar
Representante Legal
Empresa de Construcciones edivisa

Ing. Antonio N. Pangrazio
Representante Legal

Planilla de Volumen de Movimiento de Suelo **Perfil 4 Win**

Obra: Aba i Morinigo Tramo: 11800 -14919
Tramo: 11+800,00 -14+919,00
Tipo: Terr. en Corte
Volúmen: **Total** ⇐
Banquina Izquierda
Banquina Derecha **4.030,90 m³**

Progresiva	Areas		Distancia	Areas Medias		Volumen		Cotas		
	Excavacion	Terraplén		Excavación	Terraplén	Excavación	Terraplén	Proyecto	Carga	Terr. Nat
m.	m²	m²	m.	m²	m²	m³	m³	m	m	m
11+800,00		3,46	20,00		3,46		69,13			
11+820,00		3,46	20,00		3,35		66,96			
11+840,00		3,24	20,00		3,14		62,89			
11+860,00		3,05	20,00		3,25		65,05			
11+880,00		3,46	20,00		3,46		69,13			
11+900,00		3,46	20,00		3,46		69,13			
11+920,00		3,46	20,00		3,46		69,13			
11+940,00		3,46	20,00		3,46		69,13			
11+960,00		3,46	20,00		3,46		69,13			
11+980,00		3,46	20,00		3,46		69,13			
12+000,00		3,46	20,00		3,46		69,13			
12+020,00		3,46	20,00		3,46		69,13			
12+040,00		3,46	20,00		3,46		69,13			
12+060,00		3,46	20,00		3,46		69,13			
12+080,00		3,46	20,00		3,46		69,13			
12+100,00		3,46	20,00		3,46		69,13			
12+120,00		3,46	20,00		3,46		69,13			
12+140,00		3,46	20,00		3,46		69,13			
12+160,00		3,46	20,00		3,46		69,13			
12+180,00		3,46	20,00		3,46		69,13			
12+200,00		3,46	20,00		3,46		69,13			
12+220,00		3,46	20,00		3,45		69,05			
12+240,00		3,45	20,00		3,12		62,41			
12+260,00		2,79	20,00		2,24		44,74			
12+280,00		1,68	20,00		1,28		25,64			
12+300,00		0,88	20,00		0,71		14,22			
12+320,00		0,54	20,00		0,28		5,66			
12+340,00		0,03	20,00		0,03		0,57			
12+360,00		0,03	20,00		0,01		0,30			
12+380,00			20,00							
12+400,00			20,00							
12+420,00			20,00							
12+440,00			20,00							
12+460,00			20,00							
12+480,00			20,00							
12+500,00			20,00							
12+520,00			20,00							
12+540,00			20,00							
12+560,00			20,00							
12+580,00			20,00							
12+600,00			20,00							
12+620,00			20,00							
12+640,00			20,00							
12+660,00			20,00							
12+680,00			20,00		0,15		2,96			
12+700,00		0,30	20,00		0,49		9,73			
12+720,00		0,68	20,00		2,07		41,33			
12+740,00		3,46	20,00		3,46		69,13			

Ing. Emilio Diaz de Vivar
Representante Legal
Empresa de Construcciones
edivisa

Ing. Antonio N. Pangrazio
Representante Legal

Planilla de Volumen de Movimiento de Suelo Perfil 4 Win

Obra: Aba i Morinigo Tramo: 11800 -14919
Tramo: 11+800,00 -14+919,00
Tipo: Terr. en Corte
Volúmen: **Total** ⇐
Banquina Izquierda
Banquina Derecha

4.030,90 m³

Progresiva	Areas		Distancia	Areas Medias		Volumen		Cotas		
	Excavacion	Terraplén		Excavación	Terraplén	Excavación	Terraplén	Proyecto	Carga	Terr. Nat
m.	m²	m²	m.	m²	m²	m³	m³	m	m	m
12+760,00		3,46	20,00		3,46		69,13			
12+780,00		3,46	20,00		3,44		68,83			
12+800,00		3,43	20,00		2,04		40,76			
12+820,00		0,65	20,00		0,32		6,49			
12+840,00			20,00							
12+860,00			20,00							
12+880,00			20,00							
12+900,00			20,00							
12+920,00			20,00							
12+940,00			20,00							
12+960,00			20,00		0,44		8,74			
12+980,00		0,87	20,00		2,17		43,31			
13+000,00		3,46	20,00		2,17		43,33			
13+020,00		0,88	20,00		0,52		10,46			
13+040,00		0,17	20,00		0,09		1,74			
13+060,00		0,01	20,00		0,00		0,06			
13+080,00			20,00							
13+100,00			20,00							
13+120,00			20,00							
13+140,00			20,00							
13+160,00			20,00							
13+180,00			20,00							
13+200,00			20,00							
13+220,00			20,00							
13+240,00			20,00							
13+260,00			20,00							
13+280,00			20,00		0,12		2,45			
13+300,00		0,24	20,00		0,29		5,73			
13+320,00		0,33	20,00		1,60		32,02			
13+340,00		2,87	20,00		3,17		63,30			
13+360,00		3,46	20,00		3,46		69,13			
13+380,00		3,46	20,00		3,46		69,13			
13+400,00		3,46	20,00		3,46		69,13			
13+420,00		3,46	20,00		3,46		69,13			
13+440,00		3,46	20,00		3,46		69,13			
13+460,00		3,46	20,00		3,46		69,13			
13+480,00		3,46	20,00		3,46		69,13			
13+500,00		3,46	20,00		3,46		69,13			
13+520,00		3,46	20,00		3,46		69,13			
13+540,00		3,46	20,00		3,48		69,64			
13+560,00		3,51	20,00		3,53		70,63			
13+580,00		3,56	20,00		3,58		71,62			
13+600,00		3,61	20,00		2,54		50,78			
13+620,00		1,47	20,00		0,94		18,76			
13+640,00		0,41	20,00		0,20		4,05			
13+660,00			20,00							
13+680,00			20,00							
13+700,00			20,00							

Ing. Emilio Diaz de Vivar
Representante Legal

Empresa de Construcciones
edivisa

Ing. Antonio N. Fangrazio
Representante Legal

Planilla de Volumen de Movimiento de Suelo Perfil 4 Win

Obra: Aba i Morinigo Tramo: 11800 -14919
Tramo: 11+800,00 -14+919,00
Tipo: Terr. en Corte
Volúmen: Total ⇐
Banquina Izquierda
Banquina Derecha 4.030,90 m³

Progresiva	Areas		Distancia	Areas Medias		Volumen		Cotas		
	Excavacion	Terraplén		Excavación	Terraplén	Excavación	Terraplén	Proyecto	Carga	Terr. Nat
m.	m²	m²	m.	m²	m²	m³	m³	m	m	m
13+720,00			20,00							
13+740,00			20,00							
13+760,00			20,00							
13+780,00			20,00							
13+800,00			20,00							
13+820,00			20,00							
13+840,00			20,00							
13+860,00			20,00		0,70		13,97			
13+880,00		1,40	20,00		2,35		46,97			
13+900,00		3,30	20,00		1,93		38,65			
13+920,00		0,56	20,00		0,28		5,64			
13+940,00			20,00							
13+960,00			20,00							
13+980,00			20,00							
14+000,00			20,00							
14+020,00			20,00							
14+040,00			20,00							
14+060,00			20,00							
14+080,00			20,00							
14+100,00			20,00							
14+120,00			20,00							
14+140,00			20,00							
14+160,00			20,00							
14+180,00			20,00							
14+200,00			20,00							
14+220,00			20,00							
14+240,00			20,00							
14+260,00			20,00							
14+280,00			20,00		1,25		24,96			
14+300,00		2,50	20,00		3,05		61,02			
14+320,00		3,61	20,00		3,61		72,13			
14+340,00		3,61	20,00		3,61		72,13			
14+360,00		3,61	20,00		3,59		71,71			
14+380,00		3,56	20,00		3,56		71,20			
14+400,00		3,56	20,00		3,58		71,62			
14+420,00		3,61	20,00		2,11		42,11			
14+440,00		0,60	20,00		0,44		8,81			
14+460,00		0,28	20,00		0,14		2,77			
14+480,00			20,00							
14+500,00			20,00							
14+520,00			20,00							
14+540,00			20,00							
14+560,00			20,00							
14+580,00			20,00							
14+600,00			20,00		0,58		11,60			
14+620,00		1,16	20,00		1,78		35,55			
14+640,00		2,39	20,00		1,85		36,91			
14+660,00		1,30	20,00		1,92		38,43			

Ing. Emilio Diaz de Vivar
Representante Legal
Empresa de Construcciones
edivisa

Ing. Antonio N. Fangrazio
Representante Legal

Planilla de Volumen de Movimiento de Suelo **Perfil 4 Win**

Obra: Aba i Morinigo Tramo: 11800 -14919
Tramo: 11+800,00 -14+919,00
Tipo: Terr. en Corte
Volúmen: **Total** ⇐
Banquina Izquierda
Banquina Derecha **4.030,90 m³**

Progresiva	Areas		Distancia	Areas Medias		Volumen		Cotas		
	Excavacion	Terraplén		Excavación	Terraplén	Excavación	Terraplén	Proyecto	Carga	Terr. Nat
m.	m²	m²	m.	m²	m²	m³	m³	m	m	m
14+680,00		2,55	20,00		1,27		25,46			
14+700,00			20,00							
14+720,00			20,00							
14+740,00			20,00							
14+760,00			20,00		1,05		20,94			
14+780,00		2,09	20,00		2,78		55,51			
14+800,00		3,46	20,00		2,80		55,98			
14+820,00		2,14	20,00		1,82		36,49			
14+840,00		1,51	20,00		0,76		15,21			
14+860,00		0,01	20,00		0,01		0,14			
14+880,00			20,00		0,03		0,66			
14+900,00		0,07	19,00		0,28		5,35			
14+919,00		0,50								
Totales:			3.119,00 ml				**4.031 m³**			

Ing. Emilio Diaz de Vivar
Representante Legal
Empresa de Construcciones
edivisa

Ing. Antonio N. Pangrazio
Representante Legal

MINISTERIO DE OBRAS PÚBLICAS Y COMUNICACIONES PARAGUAY | PARAGUÁI TETÃ REMBIAPO HA MARANDU MOTENONDEHA

GOBIERNO DEL PARAGUAY | PARAGUÁI REKUÁI

Item N°12	Traslado de Alambrados				UNIDAD	CANTIDAD TOTAL
					m	10.409,00
	Progresiva		Long. (m)	Lado	Total (m)	Obrservación
	Inicio	Fin				
	1+265,0	1+520,0	235	I	235,00	
	1+800,0		93	I	93,00	
	2+520,0	2+780,0	260	I	260,00	
	3+180,0	3+560,0	380,0	I	380,00	
	3+580,0	3+820,0	240,0	I	240,00	
	5+320,0	5+600,0	280	I	280,00	
	5+680,0	6+000,0	320	I	320,00	
	6+000,0	6+200,0	200,0	I	200,00	
	7+080,0	8+060,0	980	I	980,00	
	7+240,0	7+660,0	420,0	I	420,00	
	8+620,0	8+660,0	40,0	I	40,00	
	9+120,0	9+200,0	80,0	I	80,00	
	7+300,0	7+360,0	60	I	60,00	
	7+540,0	7+780,0	240	I	240,00	
	7+800,0	8+060,0	260	I	260,00	
	8+160,0	8+660,0	500	I	500,00	
	12+700,0	13+100,0	400	I	400,00	
	11+700,0	12+700,0	1000,0	I	1.000,00	
	12+100,0	12+600,0	500	I	500,00	
	13+100,0	13+610,0	510	I	510,00	
	13+600,0	13+800,0	200	I	200,00	
	14+000,0	14+100,0	100	I	100,00	
	14+120,0	14+200,0	80	I	80,00	
	14+260,0	14+300,0	40	I	40,00	
	3+800,0	3+940,0	140	D	140,00	
	5+629,0	5+664,0	35	D	35,00	
	5+664,0	6+030,0	366,0	D	366,00	
	6+040,0	6+800,0	760,0	D	760,00	
	6+900,0	7+060,0	160,0	D	160,00	
	6+560,0	6+720,0	160,0	D	160,00	
	14+200,0	14+400,0	200,0	D	200,00	
	8+060,0	8+220,0	160	D	160,00	
	11+600,0	11+700,0	100	D	100,00	
	12+700,0	13+100,0	400	D	400,00	
	13+100,0	13+610,0	510	D	510,00	
				Total (m)	10.409,00	
				Total (ml) Contractual	14.919,67	
				Diferencia	4.510,67	
				Cantidad Adoptada	14.919,67	

Ing. Emilio Diaz de Vivar
Representante Legal
Empresa de Construcciones edivisa

Ing. Antonio N. Pangrazio
Representante Legal

MINISTERIO DE OBRAS PÚBLICAS Y COMUNICACIONES PARAGUAY | PARAGUÁI TETÃ REMBIAPO HA MARANDU MOTENONDEHA

GOBIERNO DEL PARAGUAY | PARAGUÁI REKUÁI

Item Nº13	Traslado de Columnas Eléctricas				UNIDAD	CANTIDAD TOTAL
					un	78,00
	Progresiva		Lado	Cantidad (un)	Total (un)	Obrservadón
	Inicio	Fin				
	1+850		I	1,00	1,00	
	3+700		I	1,00	1,00	
	3+800		I	1,00	1,00	
	4+140		I	1,00	1,00	
	5+440		I	1,00	1,00	
	13+880		I	1,00	1,00	
	13+920		I	1,00	1,00	
	14+660		I	1,00	1,00	
	0+800		D	1,00	1,00	
	0+880		D	1,00	1,00	
	0+920		D	1,00	1,00	
	0+980		D	1,00	1,00	
	1+210		D	1,00	1,00	
	1+990		D	1,00	1,00	
	1+500		D	1,00	1,00	
	1+560		D	1,00	1,00	
	1+950		D	1,00	1,00	
	1+960		D	1,00	1,00	
	1+980		D	1,00	1,00	
	0+900		D	1,00	1,00	
	0+920		D	1,00	1,00	
	0+940		D	1,00	1,00	
	0+960		D	1,00	1,00	
	1+050		D	1,00	1,00	
	1+080		D	1,00	1,00	
	1+100		D	1,00	1,00	
	1+130		D	1,00	1,00	
	5+664		D	1,00	1,00	
	5+760		D	1,00	1,00	
	5+800		D	1,00	1,00	
	5+860		D	1,00	1,00	
	6+000		D	1,00	1,00	
	6+080		D	1,00	1,00	
	6+160		D	1,00	1,00	
	6+220		D	1,00	1,00	
	6+300		D	1,00	1,00	
	6+800		D	1,00	1,00	
	7+280		D	1,00	1,00	
	7+310		D	1,00	1,00	
	7+340		D	1,00	1,00	
	7+370		D	1,00	1,00	
	7+400		D	1,00	1,00	
	7+430		D	1,00	1,00	
	7+460		D	1,00	1,00	
	7+490		D	1,00	1,00	
	7+520		D	1,00	1,00	
	7+550		D	1,00	1,00	
	7+580		D	1,00	1,00	
	7+610		D	1,00	1,00	
	7+640		D	1,00	1,00	
	7+670		D	1,00	1,00	
	7+700		D	1,00	1,00	
	7+730		D	1,00	1,00	
	7+760		D	1,00	1,00	
	7+790		D	1,00	1,00	
	7+820		D	1,00	1,00	
	7+850		D	1,00	1,00	
	7+860		D	1,00	1,00	
	7+880		D	1,00	1,00	
	13+780		D	1,00	1,00	
	13+840		D	1,00	1,00	
	13+920		D	1,00	1,00	
	14+200		D	1,00	1,00	
	14+220		D	1,00	1,00	
	14+240		D	1,00	1,00	
	14+260		D	1,00	1,00	
	14+280		D	1,00	1,00	
	14+320		D	1,00	1,00	
	14+480		D	1,00	1,00	
	14+660		D	1,00	1,00	
					8,00	Prevision
				Total (un)	78,00	
				Total (un) Contractual	73,00	
				Diferencia	-5,00	
				Cantidad Adoptada	78,00	

Ing. Antonio N. Fangrazio
Representante Legal

Ing. Emilio Diaz de Vivar
Representante Legal
Empresa de Construcciones
edivic

MINISTERIO DE OBRAS PÚBLICAS Y COMUNICACIONES PARAGUAY | PARAGUÁI TETÃ REMBIAPO HA MARANDU MOTENONDEHA

GOBIERNO DEL PARAGUAY | PARAGUÁI REKUÁI

Item Nº14	Traslado de cañerías de agua				UNIDAD	CANTIDAD TOTAL
					ml	149,20
	Progresiva		Long. (m)	Lado	Total (ml)	Obrservadón
	Inicio	Fin				
	0+100		18,00		18	CRUCE ENCAMISADO
	0+340		18,00		18	CRUCE ENCAMISADO
	0+480	1+176	696,00		696	HECHO
	0+340	0+480	140,00		140	FALTA
	0+485		30,00		30	CRUCE ENCAMISADO
	0+040	0+100	60,00		60	HECHO
	1+260	2+724	1.464,00		1464	HECHO
	2+940	3+080	140,00		140	HECHO
	1+230	1+742	512,00		512	HECHO
	1+260		30,00		30	CRUCE ENCAMISADO
	1+900	2+020	120,00		120	HECHO
	1+804		18,00		18	CRUCE ALCANTARILLA
	2+940		26,00		26	CRUCE ALCANTARILLA
	2+700	2+840	140,00		140	FALTA
	2+140	2+280	140,00		140	HECHO
	2+280	2+380	100,00		100	HECHO
	2+380	2+595	215,00		215	HECHO
	4+000	4+506	506,00		506	HECHO
	5+300	5+636	336,00		336	HECHO
	4+254	4+314	60,00		60	HECHO
	4+700	5+306	606,00		606	HECHO
	4+314		30,00		30	CRUCE ALCANTARILLA
	4+680		18,00		18	CRUCE ALCANTARILLA
	5+040	5+320	280,00		280	FALTA
	14+080		30,00		30	CRUCE ALCANTARILLA
	14+200	14+700	500,00		500	FALTA
	14+540		35,00		35	CRUCE ALCANTARILLA
				Total (ml)	6.268,00	
				Total (ml) Contractual	149,20	
				Diferencia	-6.118,80	
				Cantidad Adoptada	6.268,00	

Ing. Emilio Diaz de Vivar
Representante Legal
Empresa de Construcciones
ediviso

Ing. Antonio N. Pangrazio
Representante Legal

MINISTERIO DE OBRAS PÚBLICAS Y COMUNICACIONES PARAGUAY | PARAGUÁI TETÃ REMBIAPO HA MARANDU MOTENONDEHA

GOBIERNO DEL PARAGUAY | PARAGUÁI REKUÁI

Item N°15	Sub Base Macadam Hidráulico (CBR £ 80%)				UNIDAD	CANTIDAD TOTAL
					m3	34.576,93
Progresiva		Long. (m)	Ancho medio (m)	Espesor (m)	Total (m3)	Obrservación
Inicio	Fin					
0+000	11+916	11.916,00	11,16605	0,2000	26.610,93	
Ecuacion						
11+916	14+919	3.003,00	11,06920	0,2000	6.648,16	
Sobre anchos, con transición						
3+480	3+540	60,00	0,40	0,2000	4,80	Transición
3+540	3+740	200	0,80	0,2000	32,00	Desarrollo
3+740	3+800	60,00	0,40	0,2000	4,80	Transición
5+800	5+860	60,00	0,30	0,2000	3,60	Transición
5+860	5+978	118	0,6	0,2000	14,16	Desarrollo
5+978	6+038	60,00	0,30	0,2000	3,60	Transición
7+715	7+775	60,00	0,45	0,2000	5,40	Transición
7+775	7+991	216	0,8	0,2000	34,56	Desarrollo
7+991	8+051	60,00	0,45	0,2000	5,40	Transición
8+001	8+061	60,00	0,45	0,2000	5,40	Transición
8+061	8+244	182	0,8	0,2000	29,12	Desarrollo
8+244	8+304	60,00	0,45	0,2000	5,40	Transición
11+540	11+620	80,00	0,60	0,2000	9,60	Transición
11+620	11+700	80	1,2	0,2000	19,20	Desarrollo
11+700	11+780	80,00	0,60	0,2000	9,60	Transición
13+540	13+600	60,00	0,45	0,2000	5,40	Transición
13+600	13+680	80	0,8	0,2000	12,80	Desarrollo
13+680	13+740	60,00	0,45	0,2000	5,40	Transición
13+853	13+913	60,00	0,35	0,2000	4,20	Transición
13+913	14+058	145	0,6	0,2000	17,40	Desarrollo
14+058	14+118	60,00	0,35	0,2000	4,20	Transición
14+363	14+423	60,00	0,35	0,2000	4,20	Transición
14423	14667	245	0,6	0,2000	29,40	Desarrollo
14+667	14+727	60,00	0,35	0,2000	4,20	Transición
14+919		200,00	4,50	0,2000	180,00	Union con ruta 8
Aba i, Borda, Morinigo		1.200,00	3,60	0,2000	864,00	Darsenas 6
				Total (m3)	34.576,93	
				Total (m3) Contractual	32.560,21	
				Diferencia	-2.016,72	
				Cantidad Adoptada	34.576,93	

Ing. Emilio Diaz de Vivar
Representante Legal
Empresa de Construcciones edivisa

Ing. Antonio N. Pangrazio
Representante Legal

MINISTERIO DE OBRAS PÚBLICAS Y COMUNICACIONES PARAGUAY | PARAGUÁI TETÃ REMBIAPO HA MARANDU MOTENONDEHA

GOBIERNO DEL PARAGUAY | PARAGUÁI REKUÁI

Item N°16	Base Granular Estabilizada 90/10 (CBR ≥ 100%)				UNIDAD	CANTIDAD TOTAL
					m3	26.098,08
Progresiva		Long. (m)	Ancho medio (m)	Espesor (m)	Total (m3)	Obrservación
Inicio	Fin					
0+000	11+916	11.916,00	10,4028	0,1500	18.594,02	
Ecuacion						
11+916	14+919	3.003,00	10,4000	0,1500	4.684,68	
Sobre anchos, con transición						
3+480	3+540	60,00	0,40	0,1500	3,60	Transición
3+540	3+740	200	0,80	0,1500	24,00	Desarrollo
3+740	3+800	60,00	0,40	0,1500	3,60	Transición
5+800	5+860	60,00	0,30	0,1500	2,70	Transición
5+860	5+978	118	0,60	0,1500	10,62	Desarrollo
5+978	6+038	60,00	0,30	0,1500	2,70	Transición
7+715	7+775	60,00	0,45	0,1500	4,05	Transición
7+775	7+991	216	0,80	0,1500	25,92	Desarrollo
7+991	8+051	60,00	0,45	0,1500	4,05	Transición
8+001	8+061	60,00	0,45	0,1500	4,05	Transición
8+061	8+244	182	0,80	0,1500	21,84	Desarrollo
8+244	8+304	60,00	0,45	0,1500	4,05	Transición
11+540	11+620	80,00	0,60	0,1500	7,20	Transición
11+620	11+700	80	1,20	0,1500	14,40	Desarrollo
11+700	11+780	80,00	0,60	0,1500	7,20	Transición
13+540	13+600	60,00	0,45	0,1500	4,05	Transición
13+600	13+680	80	0,80	0,1500	9,60	Desarrollo
13+680	13+740	60,00	0,45	0,1500	4,05	Transición
13+853	13+913	60,00	0,35	0,1500	3,15	Transición
13+913	14+058	145	0,60	0,1500	13,05	Desarrollo
14+058	14+118	60,00	0,35	0,1500	3,15	Transición
14+363	14+423	60,00	0,35	0,1500	3,15	Transición
14423	14667	245	0,60	0,1500	22,05	Desarrollo
14+667	14+727	60,00	0,35	0,1500	3,15	Transición
Unión de proyecto con Ruta 8				Area		
				710,00	710,00	Conexión Ruta 8, àrea 710 m2. Area quitada de CAD
		Longitud	Anccho	espesor		
		200,00	4,00	0,1500	120,00	Calzada de union con Ruta 8, Gral Morinigo
Otras necesidades						
	Cantidad	Longitud	Ancho	espesor		
	6,00	40,00	3,50	0,1500	126,00	Darsenas
	48,00	15,00	10,00	0,2000	1.440,00	Accesos laterales
	1,00	62,00	8,00	0,2000	99,20	Sustitución empedrado dañado(reparación de empdrado)
	1,00	12,00	12,00	0,2000	28,80	Reparación de empedrado en rotonda Aba i
	1,00	10,00	15,00	0,6000	90,00	corrección de galibo en empedrado aba i
				Total (m3)	26.098,08	
				Total (m3) Contractual	23.588,42	
				Diferenda	-2.509,66	
				Cantidad Adoptada	26.098,08	

Ing. Emilio Diaz de Vivar
Representante Legal
Empresa de Construcciones edivisa

Ing. Antonio N. Pangrazio
Representante Legal

MINISTERIO DE OBRAS PÚBLICAS Y COMUNICACIONES PARAGUAY | PARAGUÁI TETÃ REMBIAPO HA MARANDU MOTENONDEHA

GOBIERNO DEL PARAGUAY | PARAGUÁI REKUÁI

Item Nº17	Imprimación Asfáltica				UNIDAD	CANTIDAD TOTAL
					m2	154.863,10
	Progresiva		Long. (m)	Ancho (m)	Total (m2)	Obrservadón
	Inicio	Fin				
	0+000	11+916	11.916,00	10,00	119.160,00	
	Ecuacion					
	11+916	14+919	3.003,00	10,00	30.030,00	
	Sobreancho					
	3+480	3+540	60,00	0,40	24,00	
	3+540	3+740	200,00	0,80	160,00	
	3+740	3+800	60,00	0,40	24,00	
	5+800	5+860	60,00	0,30	18,00	
	5+860	5+978	118	0,60	70,80	
	5+978	6+038	60,00	0,30	18,00	
	7+715	7+775	60,00	0,45	27,00	
	7+775	7+991	216	0,80	172,80	
	7+991	8+051	60,00	0,45	27,00	
	8+001	8+061	60,00	0,45	27,00	
	8+061	8+244	182	0,80	145,60	
	8+244	8+304	60,00	0,45	27,00	
	11+540	11+620	80,00	0,60	48,00	
	11+620	11+700	80	1,20	96,00	
	11+700	11+780	80,00	0,60	48,00	
	13+540	13+600	60,00	0,45	27,00	
	13+600	13+680	80	0,80	64,00	
	13+680	13+740	60,00	0,45	27,00	
	13+853	13+913	60,00	0,35	21,00	
	13+913	14+058	145	0,60	87,00	
	14+058	14+118	60,00	0,35	21,00	
	14+118	14+423	305,00	0,35	106,75	
	14423	14667	245	0,60	147,00	
	14+667	14+727	60,00	0,35	21,00	
	Unión de proyecto con Ruta 8			Area		
				712,75	712,75	Conexión Ruta 8, área 710 m2. Area quitada de CAD
			Longitud	Ancho		
			200,00	3,50	800,00	Calzada de union con Ruta 8, Gral Morinigo
	Otras necesidades					
		Cantidad	Long	ancho		
		6,00	49,00	3,50	171,50	Darsenas
		38,00	8,00	10,00	3.040,00	Accesos laterales
		1,00	62,00	8,00	496,00	Sustitución empedrado dañado(reparación de empdrado)
		1,00	12,00	12,00	144,00	Reparación de empedrado en rotonda Aba I
		1,00	10,00	15,00	150,00	corrección de galibo en empedrado aba I
				Total (m2)	156.009,20	
				Total (m2) Contractual	154.863,10	156.009,20
				Diferencia	-1.146,10	156.009,20
				Cantidad Adoptada	156.009,20	0,00

Ing. Emilio Diaz de Vivar
Representante Legal
Empresa de Construcciones edivisa

Ing. Antonio N. Pangrazio
Representante Legal

MINISTERIO DE OBRAS PÚBLICAS Y COMUNICACIONES PARAGUAY | PARAGUÁI TETÃ REMBIAPO HA MARANDU MOTENONDEHA | GOBIERNO DEL PARAGUAY | PARAGUÁI REKUÁI

Item Nº18	Riego de Liga				UNIDAD	CANTIDAD TOTAL
					m2	109.796,22
Progresiva		Long. (m)	Ancho (m)		Total (m2)	Obrservación
Inicio	Fin					
0+000	11+916	11.916,00	7,00		85.190,00	S/ Planilla Perfil4Win
Ecuación						
11+916	14+919	3.003,00	7,00		22.452,18	
Sobreancho						
3+480	3+540	60,00	0,40		24,00	
3+540	3+740	200,00	0,80		160,00	
3+740	3+800	60,00	0,40		24,00	
5+800	5+860	60,00	0,30		18,00	
5+860	5+978	118	0,60		70,80	
5+978	6+038	60,00	0,30		18,00	
7+715	7+775	60,00	0,45		27,00	
7+775	7+991	216	0,80		172,80	
7+991	8+051	60,00	0,45		27,00	
8+001	8+061	60,00	0,45		27,00	
8+061	8+244	182	0,80		145,60	
8+244	8+304	60,00	0,45		27,00	
11+540	11+620	80,00	0,60		48,00	
11+620	11+700	80	1,20		96,00	
11+700	11+780	80,00	0,60		48,00	
13+540	13+600	60,00	0,45		27,00	
13+600	13+680	80	0,80		64,00	
13+680	13+740	60,00	0,45		27,00	
13+853	13+913	60,00	0,35		21,00	
13+913	14+058	145	0,60		87,00	
14+058	14+118	60,00	0,35		21,00	
14+363	14+423	60,00	0,35		21,00	
14423	14887	245	0,60		147,00	
14+667	14+727	60,00	0,35		21,00	
Gral Morinigo - Conexión con Ruta 8						
			Area			
			710,00		710,00	Conexión Ruta 8, área 710 m2. Area quitada de CAD
		Longitud	Ancho			
		200,00	3,50		700,00	Sobre ancho conexión ruta 8
Otras necesidades de obra						
	Cantidad	Long	ancho			
	6,00	40,00	3,50		140,00	Darsenas
	38,00	8,00	10,00		3.040,00	Accesos laterales
Zona urbana de Abai						
Tramo empedrado, lado derecho de la progresiva cero del proyecto						
0+000	0+105	105,00	11,00		1.155,00	Doble Avda Empedrada, calle central de Abai
0+105	0+683	577,50	9,00		5.197,50	
		11,00	11,00		121,00	Boca calle prog 0+105, intersección Doble Avda con Avda simple empedrada.
Tramo regularizado con algunas peladuras, lado Izquierdo de la progresiva cero del proyecto						
0+000	0+393	393,00	12,00		4.716,00	
0+393	0+472	79,00	12,00		948,00	
0+472	1+103	631,40	12,00		7.576,80	
1+103	1+143	40,00	14,00		560,00	
1+143	1+263	120,00	3.499,00		3.499,00	Rotonda Abai Area 3499 según relevamiento
		340,00	8,00	2.720	2.720,00	Empedrado entrada y salida de la Terminal Abai
		105,00	9,00	945	945,00	Escuela Abai
4,00	105,00	8,00		3.360	3.360,00	Cuadras empedradras Transversales Abai
Zona urbana Gral Morinigo						
	Cantidad	Longitud	Ancho			
	10,00	105,00	8,00		8.400,00	Zona urbana de Gral Morinigo
				Total (m2)	152.799,68	
				Total (m2) Contractual	109.796,22	
				Diferencia	-43.003,46	
				Cantidad Adoptada	152.799,68	

Ing. Antonio N. Pangrazio
Representante Legal

Ing. Emilio Diaz de Vivar
Representante Legal

Empresa de Construcciones
CONVISA

MINISTERIO DE OBRAS PÚBLICAS Y COMUNICACIONES PARAGUAY | PARAGUÁI TETÃ REMBIAPO HA MARANDU MOTENONDEHA | GOBIERNO DEL PARAGUAY | PARAGUÁI REKUÁI

Item N°19	Tratamiento Superficial Simple en Banquina				UNIDAD	CANTIDAD TOTAL
					m2	45.105,00
	Progresiva		Long. (m)	Ancho (m)	Total (m2)	Obrservación
	Inicio	Fin				
	0+000	11+916	11.916,00	3,00	35.748,00	
	Ecuación					
	11+916	14+919	3.003,00	3,00	9.009,00	
	Sobre anchos				348,00	
				Total (m2)	45.105,00	
				Total (m2) Contractual	45.809,73	
				Diferencia	704,73	
				Cantidad Adoptada	45.105,00	

Item N°20	Carpeta de Concreto Asfáltico				UNIDAD	CANTIDAD TOTAL
					m3	5.489,81
Progresiva		Long. (m)	Ancho (m)	Espesor (m)	Total (m3)	Obrservación
Inicio	Fin					
0+000	11+916	11.916,00	7,00	0,05	4.259,50	Perfil 4 win
Ecuación						
11+916	14+857	2.941,00	7,00	0,05	1.119,42	Perfil 4 win
3+480	3+540	60,00	0,40	0,05	1,20	
3+540	3+740	200,00	0,80	0,05	8,00	
3+740	3+800	60,00	0,40	0,05	1,20	
5+800	5+860	60,00	0,30	0,05	0,90	
5+860	5+978	118	0,60	0,05	3,54	
5+978	6+038	60,00	0,30	0,05	0,90	
7+715	7+775	60,00	0,45	0,05	1,35	
7+775	7+991	216	0,80	0,05	8,64	
7+991	8+051	60,00	0,45	0,05	1,35	
8+001	8+061	60,00	0,45	0,05	1,35	
8+061	8+244	182	0,80	0,05	7,28	
8+244	8+304	60,00	0,45	0,05	1,35	
11+540	11+620	80,00	0,60	0,05	2,40	
11+620	11+700	80	1,20	0,05	4,80	
11+700	11+780	80,00	0,60	0,05	2,40	
13+540	13+600	60,00	0,45	0,05	1,35	
13+600	13+680	80	0,80	0,05	3,20	
13+680	13+740	60,00	0,45	0,05	1,35	
13+853	13+913	60,00	0,35	0,05	1,05	
13+913	14+058	146	0,60	0,05	4,35	
14+058	14+118	60,00	0,35	0,05	1,05	
14+363	14+423	60,00	0,35	0,05	1,05	
14423	14887	245	0,60	0,05	7,35	
14+667	14+727	60,00	0,35	0,05	1,05	
Gral Morinigo - Conexión con Ruta 8						
		Area	espesor			
		710,00	0,05		35,50	Conexión Ruta 8, área 710 m2. Area quitada de CAD
	Longitud	Ancho	espesor			
	200,00	3,50	0,05		35,00	Sobre ancho conexión ruta 8
Otras necesidades de obra						
	Cantidad	Long	ancho	Espesor		
	6,00	40,00	3,50	0,05		Darsenas
	38,00	8,00	10,00	0,05	152,00	Accesos laterales
Zona urbana Abai						
Tramo empedrado, lado derecho de la progresiva cero del proyecto						
		Longitud(m)	Ancho	Espesor		
0+000	20,00	20,00	9,00	0,030	5,40	
0+020	0+577	557,00	9,00	0,030	150,39	Carpeta de 3,0cm sobre regualización nueva
0+577	0+683	105,50	11,00	0,030	34,82	Carpeta de 3,0cm sobre regualización nueva
Tramo regularizado con algunas peladuras, lado izquierdo de la progresiva cero del proyecto						
0+000	0+393	393,00	12,00	0,030	141,48	Carpeta de 3,0cm sobre regulización existente
0+393	0+472	79,00	12,00	0,030	28,44	Carpeta de 3,0cm sobre regualización existente
0+472	1103,4+000	631,40	12,00	0,030	227,30	Carpeta de 3,0cm sobre regualización existente
1103,4+000	1143,40+000	40,00	14,00	0,030	16,80	Carpeta de 3,0cm sobre regualización existente
1143,4+000	1263,40+000	3.499,00		0,030	104,97	Rotonda Abai Area 3499 según relevamiento
	Cantidad	Longitud(m)				
	4,00	105,00	8,00	0,030	100,80	Cuatro cuadras empedradas transversal
Zona urbana de Gral Morinigo						
	8,00	105,00	8,00	0,030	201,60	Zona urbana de Gral Morinigo
				Total (m3)	6.681,88	
				Total (m3) Contractual	5.489,81	
				Diferencia	-1.192,07	
				Cantidad Adoptada	6.681,88	

Ing. Emilio Diaz de Vivar
Representante Legal

Empresa de Construcciones edivisa

Ing. Antonio N. Pangrazio
Representante Legal

Item N°21	Relleno Granular	UNIDAD	CANTIDAD TOTAL
		m3	0,00

Progresiva	Longitud (m)	Ancho (m)	Espesor (m)	Total (m3)	Observación
			Total (m3)	0,00	
			Total (m3) Contractual	146,35	
			Diferencia	146,35	
			Cantidad Adoptada	0,00	

Item N°22	ATH°A° 1Ø 1,00 m	UNIDAD	CANTIDAD TOTAL
		m	101,00

Progresiva	Longitud (m)	Total (m)	Observación
0+220	13,00	13,00	
2+120	14,00	14,00	
2+595	13,00	13,00	
3+565	13,00	13,00	
3+615	13,00	13,00	
4+585	13,00	13,00	
4+680	13,00	13,00	
4+872	13,00	13,00	
	Total (m)	105,00	
	Total (ml) Contractual	101,00	
	Diferencia	-4,00	
	Cantidad Adoptada	105,00	

Item N°23	ATH°A° 2Ø 1,00 m	UNIDAD	CANTIDAD TOTAL
		m	47,00

Progresiva	Longitud (m)	Total (m)	Observación
0+467	21,00	21,00	
13+820	14,00	14,00	
	Total (m)	35,00	
	Total (ml) Contractual	47,00	
	Diferencia	12,00	
	Cantidad Adoptada	35,00	

Ítem N°24	ATHA° 1ϕ1,20 m	UNIDAD	CANTIDAD TOTAL
		m	15,00

Progresiva	Longitud (m)	Total (m)	Observación
1+804	14,00	14,00	Línea de alcantarilla para conducción o paso de agua de un lado de la calzada al otro.
0+914	16,00	16,00	Línea de alcantarilla para conducción o paso de agua de un lado de la calzada al otro.
0+914	9,00	9,00	Línea de alcantarilla en acceso lateral, para dar continuidad al paso de agua.
	Total (m)	39,00	
	Total (ml) Contractual	15,00	
	Diferencia	-24,00	
	Cantidad adoptada	39,00	

Item N°25	ATH°A° 3Ø 1,20 m	UNIDAD	CANTIDAD TOTAL
		m	15,00

Progresiva	Longitud (m)	Total (m)	Observación
2+924	13,00	13,00	
	Total (m)	13,00	
	Total (ml) Contractual	15,00	
	Diferencia	2,00	
	Cantidad Adoptada	13,00	

Ing. Antonio N. Pangrazio
Representante Legal

MINISTERIO DE OBRAS PÚBLICAS Y COMUNICACIONES PARAGUAY | PARAGUÁI TETÃ REMBIAPO HA MARANDU MOTENONDEHA

GOBIERNO DEL PARAGUAY | PARAGUÁI REKUÁI

Item N°26	ACHºAº 1 1,00 x 1,00				UNIDAD	CANTIDAD TOTAL
					m	59,00
			Progresiva	Longitud (m)	Total (m)	Obrservación
			2+324	13,00	13,00	
			11+630	14,00	14,00	
			12+900	15,00	15,00	
			14+570	13,00	13,00	
				Total (m)	55,00	
				Total (ml) Contractual	37,20	
				Diferencia	-17,80	
				Cantidad Adoptada	55,00	

Item N°27	ACHºAº 2 1,50 x 1,50				UNIDAD	CANTIDAD TOTAL
					m	90,50
			Progresiva	Longitud (m)	Total (m)	Obrservación
			6+100,0	14,0	14,00	
			8+902,0	17,0	17,00	
			8+920,0	17,0	17,00	
			11+056,8	15,0	15,00	
			12+560,0	14,0	14,00	
			13+820,0	14,0	14,00	
				Total (m)	91,00	
				Total (ml) Contractual	90,50	
				Diferencia	-0,50	
				Cantidad Adoptada	91,00	

Item N°28	ACHºAº1 2,00 x 2,00				UNIDAD	CANTIDAD TOTAL
					m	31,00
			Progresiva	Longitud (m)	Total (m)	Obrservación
			3+160,0	13,5	13,50	
			4+314,0	14,5	14,50	
				Total (m)	28,00	
				Total (ml) Contractual	31,00	
				Diferencia	3,00	
				Cantidad Adoptada	28,00	

Item N°29	ACHºAº 3 3,00x3,00				UNIDAD	CANTIDAD TOTAL
					m	13,50
			Progresiva	Longitud (m)	Total (m)	Obrservación
			5+664,0	13,5	13,50	
				Total (m)	13,50	
				Total (ml) Contractual	13,50	
				Diferencia	0,00	
				Cantidad Adoptada	13,50	

Ing. Emilio Diaz de Vivar
Representante Legal
Empresa de Construcciones edivisa

Ing. Antonio N. Pangrazio
Representante Legal

MINISTERIO DE OBRAS PÚBLICAS Y COMUNICACIONES PARAGUAY | PARAGUÁI TETÃ REMBIAPO HA MARANDU MOTENONDEHA | GOBIERNO DEL PARAGUAY | PARAGUÁI REKUÁI

Item Nº30	Cuneta revestida de Concreto				UNIDAD	CANTIDAD TOTAL
					m3	830,41
Progresiva		Long. (m)	Lado	Tasa	Total (m3)	Obrservación
Inicio	Fin					
220	280	60,00	LD	0,1278	7,67	Tipo trapecial tipo 1
2+120	2+320	120,00	LD	0,0821	9,85	Tipo V
2+350	2+500	150,00	LD	0,0821	12,32	Tipo V
5+600	5+681	81,00	LD	0,1278	10,35	Tipo trapecial tipo 1
5+670	5+691	21,00	LD	0,1278	2,68	Tipo trapecial tipo 1
5+860	5+920	60,00	LD	0,1278	7,67	Tipo trapecial tipo 1
6+100	6+460	360,00	LD	0,1278	46,01	Tipo trapecial tipo 1
9+000	9+340	340,00	LD	0,1278	43,45	Tipo trapecial tipo 2
10+910	10+980	70,00	LD	0,1278	8,95	Tipo trapecial tipo 1
11+040	11+100	60,00	LD	0,1278	7,67	Tipo trapecial tipo 1
11+940	12+000	60,00	LD	0,1278	7,67	Tipo trapecial tipo 1
12+000	12+440	440,00	LD	0,1278	56,23	Tipo trapecial tipo 1
13+080	13+820	740,00	LD	0,1278	94,57	Tipo trapecial tipo 1
2+120	2+320	200,00	LI	0,0821	16,42	Tipo V
2+350	2+500	150,00	LI	0,0821	12,32	Tipo V
5+600	5+631	31,00	LI	0,1278	3,96	Tipo trapecial tipo 1
5+655	5+727	72,00	LI	0,1278	9,20	Tipo trapecial tipo 1
5.860	5.920	60,00	LI	0,1278	7,67	Tipo trapecial tipo 1
6+220	6+580	360,00	LI	0,1278	46,01	Tipo trapecial tipo 1
6+100	6+220	120,00	LI	0,2026	24,31	Trapecial tipo 3
9+000	9+340	340,00	LI	0,162	55,08	Tipo trapecial tipo 1
10+910	10+980	70,00	LI	0,1278	8,95	Tipo trapecial tipo 1
11+940	12+000	60,00	LI	0,1278	7,67	Tipo trapecial tipo 1
12+560	12+700	140,00	LI	0,1278	17,89	Tipo trapecial tipo 1
12+640		30,00	LI	0,1278	3,83	Tipo trapecial tipo 1(Bocacalle)
12+000	12+440	440,00	LI	0,1278	56,23	Tipo trapecial tipo 1
13+080	13+820	740,00	LI	0,1278	94,57	Tipo trapecial tipo 1
0+465	100,00			0,162	16,20	
0+914	100,00			0,162	16,20	
Empedrado Aba i						
0+100		60,00		0,162	9,72	LD; para conducir el agua hacia la alcantarilla existente
				Total (m3)	679,20	
				Total (m3) Contractual	830,41	
				Diferencia	151,22	
				Cantidad Adoptada	679,20	

Item Nº31	Disipadores de Energía				UNIDAD	CANTIDAD TOTAL
					un	0,00
		Progresiva		Cantidad	Total (un)	Obrservación
		Inicio	Fin			
		0+000	14+900		0,00	
				Total (un)	0,00	
				Total (m3) Contractual	0,00	
				Diferencia	0,00	
				Cantidad Adoptada	0,00	

Ing. Emilio Diaz de Vivar
Representante Legal
Empresa de Construcciones ediviso

Ing. Antonio N. Pangrazio
Representante Legal

MINISTERIO DE OBRAS PÚBLICAS Y COMUNICACIONES PARAGUAY | PARAGUÁI TETÃ REMBIAPO HA MARANDU MOTENONDEHA

GOBIERNO DEL PARAGUAY | PARAGUÁI REKUÁI

Item N°34	Señalización Vertical				UNIDAD	CANTIDAD TOTAL
					m2	37,20
Progresiva		Ancho	alto	Lado	Total (m2)	Obrservación
Inicio	Fin					
-0+010		0,75	0,75	D	0,56	Pare
-0+010		0,75	0,75	D	0,56	Pare
0+005		2,00	1,00	I	2,00	Informativa
0+010		2,00	1,00	D	2,00	Informativa
0+015		0,60	0,90	I	0,54	Darsena
0+070		0,60	0,90	D	0,54	Darsena
0+075		0,75	1,00	I	0,75	Vel max 20 km/hora
0+080		0,75	1,00	D	0,75	Vel max 20 km/hora
0+100		0,75	0,75	I	0,56	Escuela
0+110		0,75	0,75	D	0,56	Escuela
0+200		0,75	0,75	I	0,56	curvas
0+210		0,75	0,75	D	0,56	curvas
0+240		0,75	1,00	D	0,75	conserve su derecha
0+300		0,75	1,00	D	0,75	No adelanter
0+460		0,75	0,75	I	0,56	curvas
0+470		0,75	0,75	D	0,56	curvas
0+600		0,75	1,00	I	0,75	Vel max 20 km/hora
0+700		0,75	1,00	D	0,75	Vel max 20 km/hora
0+800		0,75	0,75	I	0,56	atenciòn animales
1+000		0,75	0,75	D	0,56	atenciòn animales
1+700		0,75	1,00	I	0,75	Vel max 20 km/hora
1+800		0,75	1,00	D	0,75	Vel max 20 km/hora
1+920		0,75	0,75	I	0,56	Escuela
1+980		0,75	0,75	D	0,56	Escuela
1+980		0,75	0,75	I	0,56	curvas
2+020		0,75	0,75	D	0,56	curvas
2+300		0,75	1,00	I	0,75	conserve su derecha
2+350		0,75	1,00	I	0,75	No adelanter
2+400		0,75	1,00	I	0,75	Vel max 40 km/hora
2+500		0,75	1,00	D	0,75	Vel max 60 km/hora
3+500		0,75	1,00	D	0,75	conserve su derecha
3+547		0,75	0,75	I	0,56	curvas
3+600		2,00	0,70	I	1,40	Informativa San Miguel
3+670		2,00	0,70	I	1,40	Informativa San Miguel
3+700		0,75	0,75	D	0,56	curvas
3+750		0,75	1,00	I	0,75	conserve su derecha
4+104		0,75	0,75	I	0,56	curvas
4+200		0,75	0,75	D	0,56	curvas
4+450		0,75	1,00	I	0,75	Vel max 60 km/hora
4+500		0,75	1,00	D	0,75	Vel max 40 km/hora
4+600		0,75	1,00	D	0,75	conserve su derecha
4+900		0,75	0,75	I	0,56	curvas
5+100		0,60	0,90	I	0,54	Darsena
5+175		0,60	0,90	D	0,54	Darsena
5+100		0,75	0,75	D	0,56	curvas
5+420		0,75	0,75	I	0,56	curvas
5+525		0,75	0,75	D	0,56	curvas
5+900		0,75	0,75	I	0,56	curvas
6+050		0,75	0,75	D	0,56	curvas
6+100		0,75	1,00	I	0,75	conserve su derecha
5+800		0,75	1,00	I	0,75	Vel max 40 km/hora
5+900		0,75	1,00	D	0,75	Vel max 60 km/hora
6+100		0,75	1,00	D	0,75	conserve su derecha
7+100		2,00	0,50	I	1,00	Informativa Curazno
7+170		2,00	0,50	D	1,00	Informativa Curazno
7+775		0,75	0,75	I	0,56	curvas
8+250		0,75	0,75	D	0,56	curvas
8+400		0,75	1,00	I	0,75	conserve su derecha
8+300		0,75	1,00	I	0,75	Vel max 60 km/hora
8+400		0,75	1,00	D	0,75	Vel max 60 km/hora
11+400		0,75	1,00	D	0,75	conserve su derecha
11+450		0,75	0,75	I	0,56	curvas
11+670		2,00	0,50	I	1,00	Informativa Fatiño
11+740		2,00	0,50	D	1,00	Informativa Fatiño
11+650		0,75	0,75	D	0,56	curvas
11+770		0,75	1,00	I	0,75	conserve su derecha
13+550		0,75	1,00	I	0,75	conserve su derecha
13+600		0,75	0,75	I	0,56	curvas
13+700		0,75	0,75	D	0,56	curvas
13+800		0,75	1,00	I	0,75	Vel max 60 km/hora
13+900		0,75	1,00	D	0,75	Vel max 60 km/hora
14+000		0,75	0,75	I	0,56	atenciòn animales
14+100		0,75	0,75	D	0,56	atenciòn animales
14+260		0,75	0,75	I	0,56	curvas
14+397		0,75	0,75	D	0,56	curvas
14+427		0,75	0,75	I	0,56	curvas
14+667		0,75	0,75	D	0,56	curvas
14+700		0,75	0,75	I	0,56	curvas
14+800		0,75	0,75	D	0,56	curvas
14+820		0,75	1,00	D	0,75	conserve su derecha
14+830		0,60	0,90	I	0,54	Darsena
14+900		0,60	0,90	D	0,54	Darsena
14+905		2,00	1,00	I	2,00	Informativa
14+914		2,00	1,00	D	2,00	Informativa
14+916		0,75	0,75	D	0,56	Pare
					15,00	Prevision
Zonas Aba i	Cantidad					
Badenes	8,00	0,75	0,75	AL	4,50	
				Total (m2)	77,48	
				Total (m2) Contractual	37,20	
				Diferencia	-40,28	
				Cantidad Adoptada	77,48	

Ing. Emilio Diaz de Vivar
Representante Legal
Empresa de Construcciones edivisa

Ing. Antonio N. Pangrazio
Representante Legal

Item Nº36	Señalizadón Horizontal				UNIDAD	CANTIDAD TOTAL
					m²	5.118,82
Progresiva		Long. (m)	Lados	Ancho	Total (m²)	Obrsvadón
Inicio	Fin					
0+000	14+919	14.919,00	2,00	0,10	2.983,80	Bordes
0+000	14+919	7.459,50	1,00	0,15	671,36	Eje intermitente amarillo
0+000	14+919	7.459,50	2,00	0,10	1.491,90	Eje doble amarillo
	6,00	55,00	1,00	0,10	33,00	Darsena
		200,00	2,00	0,10	40,00	Unión asfaltado Ruta 8
		15,00	2,00	0,10	3,00	Inicio
		15,00	2,00	0,10	3,00	Inicio
Zona urbana de aba i						
		2.300,00	2,00	0,10	460,00	#¡REF!
Zona urbana de Morinigo		1.260,00	2,00	0,10	252,00	
Pintura reductor de Velocidad						
	32,00	3,50		0,20	22,40	Curva +11800 lado derecho
	32,00	3,50		0,20	22,40	Curva +11800 lado izquierdo
Pintura Lomada						
	3,00	10,00			30,00	LI
	3,00	10,00			30,00	LD
					1.000,00	Prevision
				Total (m²)	7.042,86	
				Total (m2) Contractual	5.118,82	
				Diferencia	-1.924,04	
				Cantidad Adoptada	7.042,86	

Item Nº37	Barandas Metálicas de Contención				UNIDAD	CANTIDAD TOTAL
					m	200,00
Progresiva		Long. (m)	Lados	Ancho	Total (7042,855)	Obrsvadón
Inicio	Fin					
0+914		40,00			40,00	Zona de concurrencia de caminos y en el medio sumidero
1+800		30,00			30,00	Alcantarillas
3+100		60,00			60,00	Alcantarillas
4+314		60,00			60,00	Alcantarillas
5+664		120,00			120,00	Alcantarillas
11+600		200,00			200,00	Curva
14+000		300,00			300,00	Conexión con ruta 8
914,00		40,00			40,00	Zona de concurrencia de caminos y en el medio sumidero
6.100,00		40,00			40,00	Alcantarillas
8.902,00		40,00			40,00	Alcantarillas
8.920,00		40,00			40,00	Alcantarillas
11.056,80		40,00			40,00	Alcantarillas
12.560,00		40,00			40,00	Alcantarillas
12+900		40,00			40,00	Alcantarillas
Curva peligrosa						
3+660	3+740	80,00			80,00	
				Total (7042,855)	1.170,00	
				Total (m) Contractual	200,00	
				Diferencia	-970,00	
				Cantidad Adoptada	1.170,00	

Item Nº38	Tacha Reflectiva				UNIDAD	CANTIDAD TOTAL
					un	2.578,00
Progresiva		Long. (m)	Separacion	Cantidad	Total (un)	Observadón
Inicio	Fin					
0+000	14+919	14.919,00	15,00	1,00	1.989,00	Bordes
0+000	14+919	14.919,00	15,00	1,00	995,00	Eje
				Total (un)	2.984,00	
				Total (un) Contractual	2.578,00	
				Diferencia	-406,00	
				Cantidad Adoptada	2.984,00	

Ing. Emilio Diaz de Vivar
Representante Legal
Empresa de Construcciones edivisa

Ing. Antonio N. Pangrazio
Representante Legal

MINISTERIO DE OBRAS PÚBLICAS Y COMUNICACIONES PARAGUAY | PARAGUÁI TETÃ REMBIAPO HA MARANDU MOTENONDEHA | GOBIERNO DEL PARAGUAY | PARAGUÁI REKUÁI

Item Nº39	Tachon Reflectivo				UNIDAD	CANTIDAD TOTAL
					un	103,00
Progresiva		Long. (m)	Separadon	Cantidad	Total (un)	Observación
Inicio	Fin					
	14+919	14.919,00	4,50	1,00	103,00	
				Total (un)	103,00	
				Total (un) Contractual	103,00	
				Diferencia	0,00	
				Cantidad Adoptada	103,00	

Item Nº41	Protección Vegetal de Taludes				UNIDAD	CANTIDAD TOTAL
					m2	99.406,24
	Long. Talud		Long. Media		Empastado	
Progresiva	Izquierda	Derecha	Izquierda	Derecha	Total	Observación
0+160,00	0,00	0,00	0,29	0,29	51,56	
0+180,00	0,58	0,58	1,43	1,43	97,02	
0+200,00	2,27	2,27	2,74	2,74	149,54	
0+220,00	3,20	3,20	3,12	3,12	164,65	
0+240,00	3,03	3,03	2,83	2,83	157,17	
0+260,00	2,83	2,83	2,16	2,16	126,34	
0+280,00	1,49	1,49	0,74	0,74	69,74	
0+300,00						
0+400,00	0,00	0,00	0,50	0,50	60,00	
0+420,00	1,00	1,00	1,00	1,00	80,00	
0+440,00	1,00	1,00	1,00	1,00	80,00	
0+460,00	1,00	1,00	1,00	1,00	80,00	
0+480,00	1,00	1,00	0,50	0,50	60,00	
0+500,00	0,00	0,00				
0+520,00						
0+720,00	0,00	0,00	0,00	0,00	0,00	
0+740,00	0,00	0,00	0,50	0,50	60,00	
0+760,00	1,00	1,00	1,00	1,00	80,00	
0+780,00	1,00	1,00	1,00	1,00	80,00	
0+800,00	1,00	1,00	1,00	1,00	80,00	
0+820,00	1,00	1,00	1,00	1,00	80,00	
0+840,00	1,00	1,00	1,00	1,00	80,00	
0+860,00	1,00	1,00	1,00	1,00	80,00	
0+880,00	1,00	1,00	1,00	1,00	80,00	
0+900,00	1,00	1,00	0,50	0,50	60,00	
0+920,00						
0+980,00	0,00	0,00	0,50	0,50	60,00	
1+000,00	1,00	1,00	1,00	1,00	80,00	
1+020,00	1,00	1,00	1,00	1,00	80,00	
1+040,00	1,00	1,00	1,00	1,00	80,00	
1+060,00	1,00	1,00	1,00	1,00	80,00	
1+080,00	1,00	1,00	0,50	0,50	60,00	
1+100,00	0,00	0,00	0,00	0,00	0,00	
1+680,00	0,00	0,00	0,00	0,00	0,00	
1+700,00	0,00	0,00	0,28	0,28	51,12	
1+720,00	0,56	0,56	0,85	0,85	73,86	
1+740,00	1,14	1,14	1,72	1,72	108,95	
1+760,00	2,31	2,31	2,92	2,92	156,86	
1+780,00	3,53	3,53	4,04	4,04	201,42	
1+800,00	4,54	4,54	3,38	3,38	175,33	
1+820,00	2,23	2,23	2,19	2,19	127,53	
1+840,00	2,15	2,15	1,61	1,61	112,23	
1+860,00	1,46	1,46	0,73	0,73	69,28	
1+880,00	0,00		0,00	0,00	0,00	
1+900,00	0,00	0,00	0,00	0,00	0,00	

Ing. Emilio Diaz de Vivar
Representante Legal
Empresa de Construcciones edivisa

Ing. Antonio N. Pangrazio
Representante Legal

2+020,00	0,00	0,00	0,00	0,00	0,00	
2+040,00	0,00	0,00	0,25	0,25	50,00	
2+060,00	0,50	0,50	0,65	0,65	65,97	
2+080,00	0,80	0,80	1,31	1,31	92,32	
2+100,00	1,82	1,82	1,67	1,67	108,73	
2+120,00	1,52	1,52	1,37	1,37	94,73	
2+140,00	1,22	1,22	0,86	0,86	74,35	
2+160,00	0,50	0,50	0,25	0,25	50,00	
2+180,00						
2+240,00	0,00	0,00	0,25	0,25	50,00	
2+260,00	0,50	0,50	0,70	0,70	68,00	
2+280,00	0,90	0,90	0,98	0,98	79,20	
2+300,00	1,06	1,06	1,54	1,54	101,54	
2+320,00	2,02	2,02	1,46	1,46	98,34	
2+340,00	0,90	0,90	0,70	0,70	68,00	
2+360,00	0,50	0,50	0,25	0,25	50,00	
2+380,00						
2+480,00	0,00	0,00	0,25	0,25	50,00	
2+500,00	0,50	0,50	0,50	0,50	60,00	
2+520,00	0,50	0,50	0,65	0,65	66,00	
2+540,00	0,80	0,80	0,99	0,99	79,53	
2+560,00	1,18	1,18	1,29	1,29	91,69	
2+580,00	1,41	1,41	1,01	1,01	80,43	
2+600,00	0,81	0,81	0,81	0,81	72,26	
2+620,00	1,00	1,00	1,00	1,00	80,00	
2+640,00	1,00	1,00	1,19	1,19	87,43	
2+660,00	1,37	1,37	1,38	1,38	95,37	
2+680,00	1,40	1,40	1,25	1,25	90,10	
2+700,00	1,11	1,11	1,42	1,42	96,99	
2+720,00	1,74	1,74	2,29	2,29	131,71	
2+740,00	2,64	2,64	2,71	2,71	148,33	
2+760,00	2,57	2,57	2,75	2,75	150,14	
2+780,00	2,93	2,93	2,65	2,65	145,91	
2+800,00	2,36	2,36	1,69	1,69	115,58	
2+820,00	1,42	1,42	1,21	1,21	88,36	
2+840,00	1,00	1,00	1,13	1,13	85,26	
2+860,00	1,26	1,26	1,34	1,34	93,58	
2+880,00	1,42	1,42	1,51	1,51	100,35	
2+900,00	1,60	1,60	2,17	2,17	126,79	
2+920,00	2,74	2,74	3,00	3,00	159,97	
2+940,00	3,26	3,26	3,20	3,20	168,12	
2+960,00	3,15	3,15	3,09	3,09	163,43	
2+980,00	3,03	3,03	2,67	2,67	146,71	
3+000,00	2,31	2,31	2,22	2,22	128,89	
3+020,00	2,13	2,13	1,96	1,96	118,49	
3+040,00	1,79	1,79	1,55	1,55	102,06	
3+060,00	1,31	1,31	1,60	1,60	104,02	
3+080,00	1,89	1,89	2,20	2,20	127,81	
3+100,00	2,50	2,50	3,03	3,03	161,01	
3+120,00	3,55	3,55	3,94	3,94	197,71	
3+140,00	4,34	4,34	4,10	4,10	204,08	
3+160,00	3,87	3,87	3,24	3,24	169,51	
3+180,00	2,61	2,61	2,54	2,54	141,77	
3+200,00	2,48	2,48	2,12	2,12	124,87	
3+220,00	1,77	1,77	1,32	1,32	92,70	
3+240,00	0,87	0,87	0,68	0,68	67,32	
3+260,00	0,50	0,50	0,25	0,25	0,00	

Ing. Emilio Diaz de Vivar
Representante Legal
Empresa de Construcciones edivisa

Ing. Antonio N. Fangrazio
Representante Legal

3+420,00	0,00	0,00	0,00	0,00	0,00	
3+440,00	0,00	0,00	0,25	0,25	50,00	
3+460,00	0,50	0,50	0,62	0,62	64,76	
3+480,00	0,74	0,74	1,07	1,07	82,88	
3+500,00	1,40	1,40	1,63	1,63	105,36	
3+520,00	1,88	1,88	1,67	1,67	106,78	
3+540,00	1,48	1,48	1,34	1,34	93,80	
3+560,00	1,21	1,21	1,11	1,11	84,50	
3+580,00	1,01	1,01	1,01	1,01	80,33	
3+600,00	1,01	1,01	1,58	1,58	103,02	
3+620,00	2,15	2,15	2,35	2,35	133,88	
3+640,00	2,55	2,55	3,14	3,14	165,63	
3+660,00	3,73	3,73	4,57	4,57	222,87	
3+680,00	5,41	5,41	5,97	5,97	276,77	
3+700,00	6,53	6,53	6,70	6,70	307,84	
3+720,00	6,86	6,86	5,69	5,69	267,41	
3+740,00	4,51	4,51	3,25	3,25	169,92	
3+760,00	1,99	1,99	1,71	1,71	108,46	
3+780,00	1,43	1,43	1,41	1,41	96,27	
3+800,00	1,38	1,38	1,19	1,19	87,60	
3+820,00	1,00	1,00	1,00	1,00	80,00	
3+840,00	1,00	1,00	1,00	1,00	80,00	
3+860,00	1,00	1,00	1,00	1,00	80,00	
3+880,00	1,00	1,00	1,00	1,00	80,00	
3+900,00	1,00	1,00	1,00	1,00	80,00	
3+920,00	1,00	1,00	1,06	1,06	82,26	
3+940,00	1,11	1,11	1,11	1,11	84,40	
3+960,00	1,11	1,11	1,18	1,18	87,28	
3+980,00	1,26	1,26	1,20	1,20	88,15	
4+000,00	1,15	1,15	1,23	1,23	89,38	
4+020,00	1,32	1,32	1,16	1,16	86,38	
4+040,00	1,00	1,00	1,00	1,00	80,00	
4+060,00	1,00	1,00	1,00	1,00	80,00	
4+080,00	1,00	1,00	1,00	1,00	80,00	
4+100,00	1,00	1,00	1,00	1,00	80,00	
4+120,00	1,00	1,00	1,00	1,00	80,00	
4+140,00	1,00	1,00	1,00	1,00	80,00	
4+160,00	1,00	1,00	1,00	1,00	80,00	
4+180,00	1,00	1,00	1,00	1,00	80,00	
4+200,00	1,00	1,00	1,00	1,00	80,00	
4+220,00	1,00	1,00	1,00	1,00	80,00	
4+240,00	1,00	1,00	1,25	1,25	89,97	
4+260,00	1,50	1,50	1,87	1,87	114,89	
4+280,00	2,25	2,25	3,07	3,07	162,81	
4+300,00	3,89	3,89	4,44	4,44	217,42	
4+320,00	4,98	4,98	3,82	3,82	192,85	
4+340,00	2,67	2,67	2,74	2,74	149,61	
4+360,00	2,81	2,81	2,59	2,59	143,89	
4+380,00	2,37	2,37	2,09	2,09	123,75	
4+400,00	1,82	1,82	1,69	1,69	107,47	
4+420,00	1,56	1,56	1,62	1,62	104,64	
4+440,00	1,68	1,68	1,72	1,72	108,74	
4+460,00	1,76	1,76	1,70	1,70	107,99	
4+480,00	1,64	1,64	1,47	1,47	98,73	
4+500,00	1,30	1,30	1,52	1,52	100,86	
4+520,00	1,74	1,74	1,64	1,64	105,42	
4+540,00	1,53	1,53	1,29	1,29	91,74	
4+560,00	1,06	1,06	1,10	1,10	84,04	
4+580,00	1,14	1,14	1,49	1,49	99,80	
4+600,00	1,85	1,85	1,54	1,54	101,61	
4+620,00	1,23	1,23	1,18	1,18	87,14	
4+640,00	1,13	1,13	1,32	1,32	92,61	
4+660,00	1,50	1,50	1,79	1,79	111,52	
4+680,00	2,07	2,07	1,56	1,56	102,35	
4+700,00	1,05	1,05	0,77	0,77	70,92	
4+720,00	0,50	0,50	0,25	0,25	50,00	
4+740,00						

Ing. Emilio Diaz de Vivar
Representante Legal
Empresa de Construcciones edivisa

Ing. Antonio N. Pangrazio
Representante Legal

4+780,00	0,00		0,25	0,25	50,00	
4+800,00	0,50	0,50	0,60	0,60	64,00	
4+820,00	0,70	0,70	0,85	0,85	74,00	
4+840,00	1,00	1,00	1,00	1,00	80,00	
4+860,00	1,00	1,00	1,00	1,00	80,00	
4+880,00	1,00	1,00	1,00	1,00	80,00	
4+900,00	1,00	1,00	0,50	0,50	60,00	
4+920,00	0,00	0,00	0,00	0,00		
5+600,00	0,08	0,25	0,41	0,53	58,81	
5+620,00	0,73	0,80	1,19	1,62	98,27	
5+640,00	1,66	2,44	4,30	3,23	190,60	
5+660,00	6,93	4,03	4,70	3,55	204,86	
5+680,00	2,46	3,07	1,50	2,03	110,51	
5+700,00	0,53	0,99	0,27	0,50		
5+960,00	0,00		0,25	0,25	50,00	
5+980,00	0,50	0,50	0,66	0,66	66,59	
6+000,00	0,83	0,83	0,91	0,91	76,59	
6+020,00	1,00	1,00	1,06	1,06	82,41	
6+040,00	1,12	1,12	1,06	1,06	82,41	
6+060,00	1,00	1,00	1,16	1,16	86,42	
6+080,00	1,32	1,32	1,33	1,33	93,00	
6+100,00	1,33	1,33	1,69	1,69	107,55	
6+120,00	2,05	2,05	2,02	2,02	120,85	
6+140,00	1,99	1,99	2,57	2,57	142,97	
6+160,00	3,15	3,15	2,30	2,30	131,84	
6+180,00	1,44	1,44	1,22	1,22	88,75	
6+200,00	1,00	1,00	1,00	1,00	80,00	
6+220,00	1,00	1,00	0,50	0,50	60,00	
6+240,00	0,00	0,00	0,00	0,00	0,00	
Lado Derecho-Ejecutado						
6549			D	2,9		
6560		11	D	3,3	34,1	Ejecutado
6580		20	D	2,5	58	Ejecutado
6600		20	D	2,9	54	Ejecutado
6620		20	D	2,9	58	Ejecutado
6640		20	D	2,9	58	Ejecutado
6660		20	D	3	59	Ejecutado
6905			D	1,8		
6920		15	D	1,85	27,375	Ejecutado
6940		20	D	1,9	37,5	Ejecutado
6960		20	D	1,7	36	Ejecutado
6980		20	D	1,8	35	Ejecutado
7000		20	D	1,8	36	Ejecutado
7020		20	D	2,2	40	Ejecutado
7040		20	D	2,2	44	Ejecutado
7052,5		12,5	D	2,2	27,5	Ejecutado

Ing. Emilio Diaz de Vivar
Representante Legal
Empresa de Construcciones edivisa

Ing. Antonio N. Pangrazio
Representante Legal

9400			D	2,8	0	
9420		20	D	2,8	56	Ejecutado
9440		20	D	2,9	57	Ejecutado
9460		20	D	3	59	Ejecutado
9480		20	D	2,9	59	Ejecutado
9500		20	D	2,3	52	Ejecutado
9520		20	D	2,5	48	Ejecutado
9540		20	D	2,7	52	Ejecutado
9560		20	D	2,7	54	Ejecutado
9580		20	D	2,7	54	Ejecutado
9600		20	D	2,9	56	Ejecutado
9620		20	D	2,9	58	Ejecutado
9640		20	D	2,9	58	Ejecutado
9660		20	D	2,9	58	Ejecutado
9680		20	D	2,9	58	Ejecutado
9700		20	D	2,8	57	Ejecutado
9720		20	D	2,8	56	Ejecutado
9740		20	D	2,9	57	Ejecutado
9760		20	D	3,3	62	Ejecutado
9780		20	D	3,3	66	Ejecutado
9800		20	D	3,3	66	Ejecutado
9820		20	D	3,3	66	Ejecutado
9840		20	D	3,3	66	Ejecutado
9860		20	D	3,3	66	Ejecutado
9880		20	D	3,3	66	Ejecutado
9900		20	D	3,3	66	Ejecutado
9920		20	D	3,3	66	Ejecutado
9940		20	D	3,3	66	Ejecutado
9960		20	D	3,3	66	Ejecutado
9980		20	D	3,3	66	Ejecutado
10000		20	D	3,3	66	Ejecutado
10020		20	D	2,9	62	Ejecutado
10040		20	D	2,9	58	Ejecutado
10060		20	D	2,9	58	Ejecutado
10080		20	D	2,9	58	Ejecutado
10100		20	D	2,9	58	Ejecutado
10120		20	D	2,3	52	Ejecutado
10140		20	D	2,3	46	Ejecutado
10160		20	D	2,3	46	Ejecutado
10180		20	D	2,3	46	Ejecutado
10200		20	D	2,3	46	Ejecutado
10220		20	D	2,3	46	Ejecutado
10240		20	D	2,3	46	Ejecutado
10260		20	D	2,3	46	Ejecutado
10280		20	D	1,3	36	Ejecutado
10389			D	2,6		
10400		11	D	2,6	28,6	Ejecutado
10420		20	D	2,5	51	Ejecutado
10440		20	D	2,6	51	Ejecutado
10460		20	D	2,5	51	Ejecutado
10480		20	D	2,5	50	Ejecutado
10500		20	D	2,5	50	Ejecutado
10520		20	D	2,5	50	Ejecutado
10540		20	D	2,5	50	Ejecutado
10560		20	D	2,4	49	Ejecutado
10580		20	D	2,5	49	Ejecutado
10600		20	D	2,5	50	Ejecutado
10620		20	D	2,5	50	Ejecutado
10640		20	D	2,6	51	Ejecutado
10660		20	D	2,6	52	Ejecutado
10680		20	D	2,5	51	Ejecutado
10700		20	D	2,6	51	Ejecutado
10720		20	D	2,6	52	Ejecutado
10740		20	D	2,6	52	Ejecutado
10760		20	D	2,4	50	Ejecutado
10763,5		3,5	D	2,3	8,2	Ejecutado

Ing. Emilio Diaz de Vivar
Representante Legal
Empresa de Construcciones edivisa

Ing. Antonio M. Pangrazio
Representante Legal

10780			D	2,7	0	
10800		20	D	2,7	54	Ejecutado
10820		20	D	2,8	55	Ejecutado
10840		20	D	2,9	57	Ejecutado
10860		20	D	2,9	58	Ejecutado
10880		20	D	2,9	58	Ejecutado
10900		20	D	2,8	57	Ejecutado
10920		20	D	2,6	54	Ejecutado
10931		11	D	2,6	28,6	Ejecutado
12400			D	2	0	Ejecutado
12420		20	D	2,7	47	Ejecutado
12440		20	D	2,7	54	Ejecutado
12460		20	D	2,5	52	Ejecutado
12480		20	D	2,5	50	Ejecutado
12500		20	D	2,9	54	Ejecutado
12520		20	D	3,6	65	Ejecutado
12540		20	D	3,6	72	Ejecutado
12551		11	D	3,7	40,15	Ejecutado
Lado Izqueirdo Ejecutado						
6+541,0			I	2,35		
6+560,0		19,0	I	2,4	45,125	Ejecutado
6+580,0		20,0	I	2,3	47	Ejecutado
6+600,0		20,0	I	2,3	46	Ejecutado
6+620,0		20,0	I	2,4	47	Ejecutado
6+640,0		20,0	I	2,4	48	Ejecutado
6+660,0		20,0	I	2,4	48	Ejecutado
6+666,0			I	2		
6+680,0		14,0	I	1,9	27,3	Ejecutado
6+700,0		20,0	I	1,9	38	Ejecutado
6+720,0		20,0	I	2	39	Ejecutado
6+740,0		20,0	I	1,7	37	Ejecutado
6+760,0		20,0	I	1,7	34	Ejecutado
6+770,0		10,0	I	1,7	17	Ejecutado
6+944,0			I	2,6		
6+960,0		16,0	I	2,3	39,2	Ejecutado
6+980,0		20,0	I	2,2	45	Ejecutado
7+000,0		20,0	I	2,1	43	Ejecutado
7+020,0		20,0	I	2,4	45	Ejecutado
7+040,0		20,0	I	2,5	48	Ejecutado
7+042,0		2,0	I	2,35	4,65	Ejecutado

Ing. Emilio Diaz de Vivar
Representante Legal
Empresa de Construcciones
edivisa

Ing. Antonio N. Pangrazio
Representante Legal

MINISTERIO DE OBRAS PÚBLICAS Y COMUNICACIONES PARAGUAY | PARAGUÁI TETÃ REMBIAPO HA MARANDU MOTENONDEHA

GOBIERNO DEL PARAGUAY | PARAGUÁI REKUÁI

9+110,0			I	3,1		
9+130,0		20,0	I	3	61	Ejecutado
9+150,0		20,0	I	2,5	55	Ejecutado
9+170,0		20,0	I	2,4	49	Ejecutado
9+190,0		20,0	I	2,4	48	Ejecutado
9+210,0		20,0	I	2,6	50	Ejecutado
9+230,0		20,0	I	2,7	53	Ejecutado
9+250,0		20,0	I	2,7	54	Ejecutado
9+270,0		20,0	I	2,7	54	Ejecutado
9+290,0		20,0	I	2,6	53	Ejecutado
9+310,0		20,0	I	2,5	51	Ejecutado
9+330,0		20,0	I	2,3	48	Ejecutado
9+350,0		20,0	I	2,4	47	Ejecutado
9+370,0		20,0	I	2,4	48	Ejecutado
9+390,0		20,0	I	2,6	50	Ejecutado
9+400,0		10,0	I	3,8	32	Ejecutado
9+420,0		20,0	I	3,9	77	Ejecutado
9+440,0		20,0	I	4,1	80	Ejecutado
9+460,0		20,0	I	4,1	82	Ejecutado
9+480,0		20,0	I	3,9	80	Ejecutado
9+500,0		20,0	I	3,9	78	Ejecutado
9+520,0		20,0	I	3,7	76	Ejecutado
9+540,0		20,0	I	3,9	76	Ejecutado
9+560,0		20,0	I	3,8	75	Ejecutado
9+580,0		20,0	I	4	76	Ejecutado
9+600,0		20,0	I	4,1	81	Ejecutado
9+620,0		20,0	I	3,9	80	Ejecutado
9+640,0		20,0	I	3,9	78	Ejecutado
9+660,0		20,0	I	3,9	78	Ejecutado
9+680,0		20,0	I	3,9	78	Ejecutado
9+700,0		20,0	I	3,9	78	Ejecutado
9+720,0		20,0	I	3,9	78	Ejecutado
9+740,0		20,0	I	3,9	78	Ejecutado
9+760,0		20,0	I	3,9	78	Ejecutado
9+780,0		20,0	I	3,7	76	Ejecutado
9+800,0		20,0	I	3,8	75	Ejecutado
9+820,0		20,0	I	3,8	76	Ejecutado
9+840,0		20,0	I	3,8	76	Ejecutado
9+860,0		20,0	I	3,8	76	Ejecutado
9+880,0		20,0	I	3,8	76	Ejecutado
9+900,0		20,0	I	3,3	71	Ejecutado
9+920,0		20,0	I	3,3	68	Ejecutado
9+940,0		20,0	I	3,3	66	Ejecutado
9+960,0		20,0	I	3,3	66	Ejecutado
9+980,0		20,0	I	3,3	66	Ejecutado
10+000,0		20,0	I	3,3	66	Ejecutado
10+020,0		20,0	I	2,9	62	Ejecutado
10+040,0		20,0	I	2,9	58	Ejecutado
10+060,0		20,0	I	2,9	58	Ejecutado
10+080,0		20,0	I	2,9	58	Ejecutado
10+100,0		20,0	I	2,9	58	Ejecutado
10+120,0		20,0	I	3,8	67	Ejecutado
10+140,0		20,0	I	3,8	76	Ejecutado
10+160,0		20,0	I	3,8	76	Ejecutado
10+180,0		20,0	I	3,8	76	Ejecutado
10+200,0		20,0	I	3,8	76	Ejecutado
10+220,0		20,0	I	3,8	76	Ejecutado
10+240,0		20,0	I	3,8	76	Ejecutado
10+260,0		20,0	I	3,8	76	Ejecutado
10+280,0		20,0	I	3,8	76	Ejecutado
10+210,0			I	3		
10+220,0		10,0	I	3	30	Ejecutado
10+240,0		20,0	I	3,1	61	Ejecutado
10+260,0		20,0	I	3,1	62	Ejecutado
10+280,0		20,0	I	3,1	62	Ejecutado
10+300,0		20,0	I	3,1	62	Ejecutado
10+320,0		20,0	I	3,1	62	Ejecutado
10+340,0		20,0	I	3,2	63	Ejecutado
10+360,0		20,0	I	3,2	64	Ejecutado
10+380,0		20,0	I	3,1	63	Ejecutado

Ing. Antonio N. Pangrazio
Representante Legal

Ing. Emilio Diaz de Vivar
Representante Legal
Empresa de Construcciones edivisa

MINISTERIO DE OBRAS PÚBLICAS Y COMUNICACIONES PARAGUAY | PARAGUÁI TETÃ REMBIAPO HA MARANDU MOTENONDEHA

GOBIERNO DEL PARAGUAY | PARAGUÁI REKUÁI

10+380,0			I	3,4		
10+400,0		20,0	I	3,3	67	Ejecutado
10+420,0		20,0	I	3,3	66	Ejecutado
10+440,0		20,0	I	3,3	66	Ejecutado
10+460,0		20,0	I	3,3	66	Ejecutado
10+480,0		20,0	I	3,2	65	Ejecutado
10+500,0		20,0	I	3,2	64	Ejecutado
10+520,0		20,0	I	3,3	65	Ejecutado
10+540,0		20,0	I	3,3	66	Ejecutado
10+560,0		20,0	I	3,3	66	Ejecutado
10+580,0		20,0	I	3,3	66	Ejecutado
10+600,0		20,0	I	3,2	65	Ejecutado
10+620,0		20,0	I	3,2	64	Ejecutado
10+640,0		20,0	I	3,1	63	Ejecutado
10+660,0		20,0	I	3	61	Ejecutado
10+680,0		20,0	I	3	60	Ejecutado
10+700,0		20,0	I	3,1	61	Ejecutado
10+720,0		20,0	I	3,1	62	Ejecutado
10+740,0		20,0	I	2,7	58	Ejecutado
10+760,0		20,0	I	3	57	Ejecutado
10+780,0		20,0	I	2,9	59	Ejecutado
10+800,0		20,0	I	2,9	58	Ejecutado
10+800,0			I	3,1	0	0
10+820,0		20,0	I	3,1	62	Ejecutado
10+840,0		20,0	I	3,2	63	Ejecutado
10+860,0		20,0	I	3,4	68	Ejecutado
10+880,0		20,0	I	3,6	70	Ejecutado
10+900,0		20,0	I	3,8	74	Ejecutado
10+920,0		20,0	I	3,8	76	Ejecutado
11+060,0			I	2,6		
11+080,0		20,0	I	2,9	55	Ejecutado
11+100,0		20,0	I	3,2	61	Ejecutado
11+120,0		20,0	I	3,2	64	Ejecutado
11+140,0		20,0	I	3	62	Ejecutado
11+160,0		20,0	I	2,8	58	Ejecutado
11+180,0		20,0	I	2,4	52	Ejecutado
11+200,0		20,0	I	2,6	50	Ejecutado
11+220,0		20,0	I	3,1	57	Ejecutado
11+240,0		20,0	I	3,3	64	Ejecutado
11+260,0		20,0	I	3,6	69	Ejecutado
11+280,0		20,0	I	3	66	Ejecutado
11+300,0		20,0	I	2,6	56	Ejecutado
11+320,0		20,0	I	2,6	52	Ejecutado
11+332,0		12,0	I	3	33,6	Ejecutado
11+540,00	0,00		0,38	0,00	27,65	
11+560,00	0,78		1,06	0,00	41,21	
11+580,00	1,36		1,38	0,00	47,59	
11+600,00	1,40		1,51	0,00	50,11	
11+620,00	1,61		2,35	0,00	66,90	
11+640,00	3,06		3,30	0,00	86,05	
11+660,00	3,52		3,46	0,00	89,20	
11+680,00	3,40		2,64	0,00	72,80	
11+700,00	1,88		1,73	0,00	54,52	
11+720,00	1,57		1,25	0,00	45,05	
11+740,00	0,94		0,67	0,00	33,35	
11+760,00	0,40		0,20	0,00	0,00	

Ing. Emilio Diaz de Vivar
Representante Legal
Empresa de Construcciones edivisa

Ing. Antonio N. Pangrazio
Representante Legal

MINISTERIO DE OBRAS PÚBLICAS Y COMUNICACIONES PARAGUAY | PARAGUÁI TETÃ REMBIAPO HA MARANDU MOTENONDEHA | GOBIERNO DEL PARAGUAY | PARAGUÁI REKUÁI

12+320,00	0,00	0,00	0,25	0,25	50,00	
12+340,00	0,50	0,50	0,61	0,61	64,56	
12+360,00	0,73	0,73	1,42	1,42	96,87	
12+380,00	2,11	2,11	2,54	2,54	141,74	
12+400,00	2,97	2,97	3,15	3,15	166,03	
12+420,00	3,33	3,33	3,70	3,70	187,92	
12+440,00	4,07	4,07	4,64	4,64	225,58	
12+460,00	5,21	5,21	5,40	5,40	255,88	
12+480,00	5,58	5,58	6,19	6,19	287,63	
12+500,00	6,80	6,80	7,14	7,14	325,53	
12+520,00	7,48	7,48	7,85	7,85	353,94	
12+540,00	8,22	8,22	8,26	8,26	370,25	
12+560,00	8,29	8,29	8,17	8,17	366,87	
12+580,00	8,05	8,05	7,26	7,26	329,96	
12+600,00	6,45	6,45	6,45	6,45	297,97	
12+620,00	6,45	6,45	5,98	5,98	279,39	
12+640,00	5,52	5,52	5,31	5,31	252,60	
12+660,00	5,11	5,11	4,86	4,86	234,54	
12+680,00	4,61	4,61	3,61	3,61	184,22	
12+700,00	2,60	2,60	1,70	1,70	107,82	
12+720,00	0,80	0,80	0,40	0,40	55,90	
12+740,00						
12+820,00	0,00	0,00	1,06	1,04	81,96	
12+840,00	2,12	2,08	3,59	3,51	182,57	
12+860,00	5,06	5,00	5,29	5,25	250,82	
12+880,00	5,51	5,51	5,60	5,78	265,13	
12+900,00	5,49	5,00	4,89	5,85	254,78	
12+920,00	4,30	5,89	3,57	5,29	217,13	
12+940,00	2,64	4,89	1,99	3,51	150,06	
12+960,00	1,16	2,13	0,67	1,07	72,79	
12+980,00						
13+020,00	0,00	0,00	0,03	0,06	41,83	
13+040,00	0,07	0,11	0,14	0,46	51,96	
13+060,00	0,21	0,61	1,05	1,37	88,48	
13+080,00	1,89	1,94	2,10	2,31	126,21	
13+100,00	2,31	2,68	1,79	2,30	121,75	
13+120,00	1,29	1,91	1,83	2,25	121,64	
13+140,00	2,38	2,60	3,40	3,47	177,41	
13+160,00	4,43	4,34	4,48	5,66	240,70	
13+180,00	4,53	6,77	4,60	7,50	282,12	
13+200,00	4,67	8,24	4,85	7,76	292,08	
13+220,00	5,03	7,27	5,23	7,04	285,39	
13+240,00	5,43	5,81	4,37	6,28	253,14	
13+260,00	3,32	5,76	2,55	4,69	182,72	
13+280,00	1,77	3,43	1,11	1,71	96,45	
13+300,00	0,45	0,00	0,22	0,18	48,04	
13+320,00	0,00	0,36	0,00	0,18	43,58	
13+340,00						
13+640,00	0,00		0,60	0,60	60,00	
13+660,00	1,00	1,00	1,22	1,22	88,72	
13+680,00	1,44	1,44	1,61	1,61	100,68	
13+700,00	1,69	1,69	2,87	2,87	154,79	
13+720,00	4,15	4,15	3,94	3,94	197,55	
13+740,00	3,73	3,73	3,94	3,94	197,40	
13+760,00	4,14	4,14	4,04	4,04	201,68	
13+780,00	3,94	3,94	3,24	3,24	169,62	
13+800,00	2,54	2,54	3,06	3,06	162,37	
13+820,00	3,58	3,58	3,42	3,42	176,65	
13+840,00	3,26	3,26	2,29	2,29	131,72	
13+860,00	1,33	1,33	1,17	1,17	86,69	
13+880,00	1,00	1,00	1,00	1,00	80,00	
13+900,00	1,00	1,00	1,00	1,00	80,00	
13+920,00	1,00	1,00	1,51	1,51	100,37	
13+940,00	2,02	2,02	2,35	2,35	133,86	
13+960,00	2,67	2,67	2,86	2,86	154,26	
13+980,00	3,04	3,04	3,10	3,10	164,16	
14+000,00	3,17	3,17	3,13	3,13	165,15	
14+020,00	3,09	3,09	3,14	3,14	165,41	
14+040,00	3,18	3,18	3,13	3,13	165,29	
14+060,00	3,08	3,08	3,16	3,16	166,33	
14+080,00	3,23	3,23	2,76	2,76	149,88	
14+100,00	2,26	2,26	2,13	2,13	126,22	
14+120,00	2,00	2,00	2,08	2,08	123,35	
14+140,00	2,17	2,17	2,46	2,46	139,01	
14+160,00	2,78	2,78	2,46	2,46	137,83	
14+180,00	2,11	2,11	2,22	2,22	128,77	
14+200,00	2,33	2,33	2,78	2,78	161,38	
14+220,00	3,34	3,24	2,91	2,91	156,49	
14+240,00	2,59	2,59	2,37	2,37	134,62	
14+260,00	2,15	2,15	1,67	1,67	106,91	
14+280,00	1,20	1,20	0,60	0,60	64,00	
14+300,00						
14+420,00	0,00	0,00	1,31	1,31	92,58	
14+440,00	2,63	2,63	1,61	1,61	112,66	
14+460,00	1,00	1,00	1,50	1,50	99,85	
14+480,00	1,99	1,99	2,86	2,86	154,59	
14+500,00	3,74	3,74	3,82	3,82	192,73	
14+520,00	3,90	3,90	3,53	3,53	181,39	
14+540,00	3,17	3,17	3,34	3,34	173,79	
14+560,00	3,52	3,52	2,88	2,88	155,32	
14+580,00	2,25	2,25	1,74	1,74	109,64	
14+600,00	1,24	1,24	1,12	1,12	84,72	
14+620,00	1,00	1,00	1,00	1,00	80,00	
14+640,00	1,00	1,00	1,00	1,00	80,00	
14+660,00	1,00	1,00	1,00	1,00	80,00	
14+680,00	1,00	1,00	1,83	1,83	113,04	
14+700,00	2,65	2,65	2,57	2,57	142,67	
14+720,00	2,48	2,48	2,12	2,12	124,69	
14+740,00	1,76	1,76	1,43	1,43	97,17	
14+760,00	1,10	1,10	1,06	1,06	82,10	
14+780,00	1,00	1,00	1,00	1,00	80,00	
14+800,00	1,00	1,00	1,00	1,00	80,00	
14+820,00	1,00	1,00	1,25	1,25	90,00	
14+840,00	1,50	1,50	1,63	1,63	105,34	
14+860,00	1,77	1,77	2,22	2,22	128,73	
14+880,00	2,67	2,67	2,74	2,74	149,42	
14+900,00	2,80	2,80	2,69	2,69	140,03	
14+919,00	2,57	2,57				

Ing. Emilio Díaz de Vivar
Representante Legal
Empresa de Construcciones edivisa

Alcantarillas						
		Diametro	Altura	Ancho		
0+220		1,00	1,00	10,00	40,00	ATH°A° 1Ø 1,00 m
2+120		1,00	1,00	10,00	40,00	ATH°A° 1Ø 1,00 m
2+595		1,00	1,00	10,00	40,00	ATH°A° 1Ø 1,00 m
3+565		1,00	1,00	10,00	40,00	ATH°A° 1Ø 1,00 m
3+615		1,00	1,00	10,00	40,00	ATH°A° 1Ø 1,00 m
4+585		1,00	1,00	10,00	40,00	ATH°A° 1Ø 1,00 m
4+680		1,00	1,00	10,00	40,00	ATH°A° 1Ø 1,00 m
4+872		1,00	1,00	10,00	40,00	ATH°A° 1Ø 1,00 m
0+467		1,00	1,00	10,00	40,00	ATH°A° 2Ø 1,00 m
13+820		1,00	1,00	10,00	40,00	ATH°A° 2Ø 1,00 m
1+804		1,20	1,20	12,00	57,60	ATH°A° 1Ø 1,20 m
0+914		1,20	1,20	12,00	57,60	ATH°A° 1Ø 1,20 m
2+924		1,20	1,20	12,00	57,60	ATH°A° 3Ø 1,20 m
2+324		1,00	1,00	10,00	40,00	ACHºAº 1 1,00 x 1,00
11+630		1,00	1,00	10,00	40,00	ACHºAº 1 1,00 x 1,00
12+900		1,00	1,00	10,00	40,00	ACHºAº 1 1,00 x 1,00
14+570		1,00	1,00	10,00	40,00	ACHºAº 1 1,00 x 1,00
6+100		1,50	1,50	15,00	90,00	ACHºAº 2 1,50 x 1,50
8+902		1,50	1,50	15,00	90,00	ACHºAº 2 1,50 x 1,50
8+920		1,50	1,50	15,00	90,00	ACHºAº 2 1,50 x 1,50
11+057		1,50	1,50	15,00	90,00	ACHºAº 2 1,50 x 1,50
12+560		1,50	1,50	15,00	90,00	ACHºAº 2 1,50 x 1,50
13+820		1,50	1,50	15,00	90,00	ACHºAº 2 1,50 x 1,50
3+160		2,00	2,00	40,00	320,00	ACH°A°1 2,00 x 2,00
4+314		2,00	2,00	40,00	320,00	ACH°A°1 2,00 x 2,00
5+664		3,00	3,00	90,00	1.080,00	ACH°A° 3 3,00x3,00
			ancho	Cantidad		
0+220	280,00	60,00	1,00	2,00	120,00	Zona cunetas
2+120	2.320,00	200,00	1,00	2,00	400,00	Zona cunetas
2+350	2.500,00	150,00	1,00	2,00	300,00	Zona cunetas
5+600	5.681,00	81,00	1,00	2,00	162,00	Zona cunetas
5+670	5.691,00	21,00	1,00	2,00	42,00	Zona cunetas
5+860	5.920,00	60,00	1,00	2,00	120,00	Zona cunetas
6+100	6.460,00	360,00	1,00	2,00	720,00	Zona cunetas
9+000	9.340,00	340,00	1,00	2,00	680,00	Zona cunetas
10+910	10.980,00	70	1,00	2,00	140,00	Zona cunetas
11+040	11.100,00	60,00	1,00	2,00	120,00	Zona cunetas
11+940	12.000,00	60,00	1,00	2,00	120,00	Zona cunetas
12+000	12.440,00	440,00	1,00	2,00	880,00	Zona cunetas
13+080	13.820,00	740,00	1,00	2,00	1.480,00	Zona cunetas

Ing. Emilio Diaz de Vivar
Representante Legal
Empresa de Construcciones
edivisa

Ing. Antonio N. Fangrazio
Representante Legal

MINISTERIO DE OBRAS PÚBLICAS Y COMUNICACIONES PARAGUAY | PARAGUÁI TETÃ REMBIAPO HA MARANDU MOTENONDEHA | GOBIERNO DEL PARAGUAY | PARAGUÁI REKUÁI

0+280		280,00	3,50	2,50	980,00	Zonas de cortes
0+280		280,00	3,00	2,00	840,00	Zonas de cortes
0+280	400,00	120,00	0,80	2,00	192,00	Zonas de cortes
0+480	760,00	280,00	0,80	2,00	448,00	Zonas de cortes
0+780	900,00	120,00	0,80	2,00	192,00	Zonas de cortes
0+900	1.020,00	120,00	0,80	2,00	192,00	Zonas de cortes
1+080	1.700,00	620,00	0,80	2,00	992,00	Zonas de cortes
1+880	2.060,00	180,00	0,80	2,00	288,00	Zonas de cortes
2+160	2.340,00	180,00	0,80	2,00	288,00	Zonas de cortes
2+360	2.540,00	180,00	0,80	2,00	288,00	Zonas de cortes
3+280	3.460,00	180,00	0,80	2,00	288,00	Zonas de cortes
4+900	5.580,00	680,00	0,80	2,00	1.088,00	Zonas de cortes
5+300	5.580,00	280,00	0,80	2,00	448,00	Zonas de cortes
5+740	5.960,00	220,00	0,80	2,00	352,00	Zonas de cortes
6+220	6.560,00	340,00	0,80	2,00	544,00	Zonas de cortes
6+660	6.820,00	160,00	0,80	2,00	256,00	Zonas de cortes
6+960	7.740,00	780,00	0,80	2,00	1.248,00	Zonas de cortes
8+020	8.120,00	100,00	0,80	2,00	160,00	Zonas de cortes
8+400	8.620,00	220,00	0,80	2,00	352,00	Zonas de cortes
9+060	9.360,00	300,00	0,80	2,00	480,00	Zonas de cortes
10+120	10.700,00	580,00	0,80	2,00	928,00	Zonas de cortes
11+140	11.260,00	120,00	0,80	2,00	192,00	Zonas de cortes
11+360	11.540,00	180,00	0,80	2,00	288,00	Zonas de cortes
11+800	12.320,00	520,00	0,80	2,00	832,00	Zonas de cortes
12+700	12.820,00	120,00	0,80	2,00	192,00	Zonas de cortes
12+960	13.080,00	120,00	0,80	2,00	192,00	Zonas de cortes
13+320	13.660,00	340,00	0,80	2,00	544,00	Zonas de cortes
14+280	14.440,00	160,00	0,80	2,00	256,00	Zonas de cortes
14+760	14.860,00	100,00	0,80	2,00	160,00	Zonas de cortes
Union con Ruta 8						
14+919		D	300,00	4,00	1.200,00	
Zona empedrada Aba I						
0+000	0+085	I	85,00	2,50	212,50	LI
			40,00	1,00	40,00	Paseo central
				Empastado	71.026,09	
				Total (m2) Contractual	99.406,24	
				Diferencia	28.380,15	
				Cantidad Adoptada	71.026,09	

Item Nº45	Instalaciones y servicios especializados				UNIDAD	CANTIDAD TOTAL
					mes	18,00
Progresiva		Long. (m)	Ancho (m)	Lados	Total (mes)	Obrservación
Inicio	Fin					
0+000	14+919	14.919,00	18,00	1,20	21,00	20,70
				Total (mes)	21,00	
				Total (m2) Contractual	18,00	
				Diferencia	-3,00	
				Cantidad Adoptada	21,00	

Ing. Emilio Diaz de Vivar
Representante Legal
Empresa de Construcciones ediviso

Ing. Antonio N. Fangrazio
Representante Legal

MINISTERIO DE OBRAS PÚBLICAS Y COMUNICACIONES PARAGUAY | PARAGUÁI TETÃ REMBIAPO HA MARANDU MOTENONDEHA

GOBIERNO DEL PARAGUAY | PARAGUÁI REKUÁI

Item Nº48	Cordones				UNIDAD	CANTIDAD TOTAL
					m³	0,00
Progresiva						
Inicio	Fin	Long. (m)	Lado	Sección	Total (m³)	Obrservación
Lado Izquierdo						
0+000	0+087	37,00	LI	0,118	4,35	Cordon cuneta, zona urbana Aba i
0+060	0+111	51,00	LI	0,118	6,00	Cordon cuneta, zona urbana Aba i
0+120	0+153	33,00	LI	0,118	3,88	Cordon cuneta, zona urbana Aba i
0+165	0+181	16,00	LI	0,118	1,88	Cordon cuneta, zona urbana Aba i
0+190	0+231	41,00	LI	0,118	4,82	Cordon cuneta, zona urbana Aba i
0+350	0+384	34,00	LI	0,118	4,00	Cordon cuneta, zona urbana Aba i
0+388	0+403	15,00	LI	0,118	1,76	Cordon cuneta, zona urbana Aba i
0+406	0+432	26,00	LI	0,118	3,06	Cordon cuneta, zona urbana Aba i
0+435	0+451	16,00	LI	0,118	1,88	Cordon cuneta, zona urbana Aba i
0+482	0+520	38,00	LI	0,118	4,47	Cordon cuneta, zona urbana Aba i
0+525	0+553	28,00	LI	0,118	3,29	Cordon cuneta, zona urbana Aba i
0+560	0+596	36,00	LI	0,118	4,23	Cordon cuneta, zona urbana Aba i
0+609	0+680	71,00	LI	0,118	8,35	Cordon cuneta, zona urbana Aba i
0+684	0+700	16,00	LI	0,118	1,88	Cordon cuneta, zona urbana Aba i
0+760	0+802	42,00	LI	0,118	4,94	Cordon cuneta, zona urbana Aba i
0+805	0+829	24,00	LI	0,118	2,82	Cordon cuneta, zona urbana Aba i
0+836	0+876	40,00	LI	0,150	6,00	Cordon cuneta, zona urbana Aba i
0+920	1+060	140,00	LI	0,118	16,46	Cordon cuneta, zona urbana Aba i
1+108	1+562	454,00	LI	0,118	53,39	Cordon cuneta, zona urbana Aba i
1+570	1+598	28,00	LI	0,118	3,29	Cordon cuneta, zona urbana Aba i
1+603	1+625	22,00	LI	0,118	2,59	Cordon cuneta, zona urbana Aba i
4+850	5+120	270,00	LI	0,118	31,75	Cordon cuneta, zona urbana Borda
4+700	4+850	150,00	LI	0,118	17,64	Cordon cuneta, zona urbana Borda
Lado Derecho						
0+000	0+039	39,00	LD	0,118	4,59	Cordon cuneta, zona urbana Aba i
0+045	0+050	5,00	LD	0,118	0,59	Cordon cuneta, zona urbana Aba i
0+055	0+106	51,00	LD	0,118	6,00	Cordon cuneta, zona urbana Aba i
0+120	0+201	81,00	LD	0,118	9,53	Cordon cuneta, zona urbana Aba i
0+210	0+216	6,00	LD	0,118	0,71	Cordon cuneta, zona urbana Aba i
0+350	0+385	35,00	LD	0,118	4,12	Cordon cuneta, zona urbana Aba i
0+389	0+405	16,00	LD	0,118	1,88	Cordon cuneta, zona urbana Aba i
0+408	0+424	16,00	LD	0,118	1,88	Cordon cuneta, zona urbana Aba i
0+445	0+473	28,00	LD	0,118	3,29	Cordon cuneta, zona urbana Aba i
0+484	0+500	16,00	LD	0,118	1,88	Cordon cuneta, zona urbana Aba i
0+504	0+536	32,00	LD	0,118	3,76	Cordon cuneta, zona urbana Aba i
0+540	0+599	59,00	LD	0,118	6,94	Cordon cuneta, zona urbana Aba i
0+615	0+695	80,00	LD	0,118	9,41	Cordon cuneta, zona urbana Aba i
0+698	0+714	16,00	LD	0,118	1,88	Cordon cuneta, zona urbana Aba i
0+716	0+750	34,00	LD	0,118	4,00	Cordon cuneta, zona urbana Aba i
0+760	0+802	42,00	LD	0,118	4,94	Cordon cuneta, zona urbana Aba i
0+804	0+845	41,00	LD	0,118	4,82	Cordon cuneta, zona urbana Aba i
0+850	0+872	22,00	LD	0,118	2,59	Cordon cuneta, zona urbana Aba i
0+920	1+060	140,00	LD	0,118	16,46	Cordon cuneta, zona urbana Aba i
1+108	1+253	145,00	LD	0,118	17,05	Cordon cuneta, zona urbana Aba i
1+271	1+334	63,00	LD	0,118	7,41	Cordon cuneta, zona urbana Aba i
1+339	1+345	6,00	LD	0,118	0,71	Cordon cuneta, zona urbana Aba i
1+350	1+363	13,00	LD	0,118	1,53	Cordon cuneta, zona urbana Aba i
1+370	1+388	18,00	LD	0,118	2,12	Cordon cuneta, zona urbana Aba i
1+394	1+468	74,00	LD	0,118	8,70	Cordon cuneta, zona urbana Aba i
1+480	1+501	21,00	LD	0,118	2,47	Cordon cuneta, zona urbana Aba i
1+507	1+523	16,00	LD	0,118	1,88	Cordon cuneta, zona urbana Aba i
1+529	1+539	10,00	LD	0,118	1,18	Cordon cuneta, zona urbana Aba i
1+553	1+581	28,00	LD	0,118	3,29	Cordon cuneta, zona urbana Aba i
4+850	5+120	270,00	LD	0,118	31,75	Cordon cuneta, zona urbana Borda
4+700	4+850	150,00	LD	0,118	17,64	Cordon cuneta, zona urbana Borda
Bocas calles	Cantidad Boca calles	Longitud	Cantidad cordon	Sección		
	23,00	7,00	2,00	0,118	37,87	Se considera una longitud de 7 m que ingresa en el camino lateral
Zona urbana aba i						
	60,00	2,00		0,05	5,76	Cordon Simple paseo central
	6,00	0,50	1,00	0,40	1,20	Cabecera de paseo central
	440,00	2,00		0,118	103,49	Cordon cuneta
	60,00	1,00		0,150	9,00	Cordón cuneta tipo badem, sin armar
Cordon cuneta en doble Avda para rectificar pendientes						
	400,00			0,118	47,04	
				Total (m3)	582,09	
				Total (m3) Contractual	0,00	788,88
				Diferencia	-582,09	
				Cantidad Adoptada	582,09	

Ing. Antonio N. Pangrazio
Representante Legal

Ing. Emilio Diaz de Vivar
Representante Legal
Empresa de Construcciones edivisa

MINISTERIO DE OBRAS PÚBLICAS Y COMUNICACIONES PARAGUAY | PARAGUÁI TETÃ REMBIAPO HA MARANDU MOTENONDEHA

GOBIERNO DEL PARAGUAY | PARAGUÁI REKUÁI

Item N°49	Muro de piedra bruta para asiento de entradas y miscelaneos				UNIDAD	CANTIDAD TOTAL
					m3	269,76
Progresiva	Ancho (m)	Altura (m)	Longitud (m)	Cantidad	Total (m3)	Obrservación
0+160	0,30	0,80	3,75	2,00	1,80	Acceso a propiedad LI
0+180	0,30	0,80	3,75	2,00	1,80	Acceso a propiedad LI
0+200	0,30	0,80	3,75	2,00	1,80	Acceso a propiedad LD
1+740	0,30	0,80	3,75	2,00	1,80	Boca calle LD
1+760	0,30	0,80	3,75	2,00	1,80	Acceso a propiedad LI
1+940	0,30	0,80	3,75	2,00	1,80	Acceso a propiedadLI
1+940	0,30	0,80	3,75	2,00	1,80	LD
1+960	0,30	0,80	3,75	2,00	1,80	LD
2+140	0,30	0,80	3,75	2,00	1,80	Acceso a propiedadLI
2+140	0,30	0,80	3,75	2,00	1,80	LD
2+160	0,30	0,80	3,75	2,00	1,80	LD
2+200	0,30	0,80	3,75	2,00	1,80	LD
2+200	0,30	0,80	3,75	2,00	1,80	Acceso a propiedadLI
2+210	0,30	0,80	3,75	2,00	1,80	LD
2+215	0,30	0,80	3,75	2,00	1,80	Acceso a propiedadLI
2+400	0,30	0,80	3,75	2,00	1,80	LD
2+420	0,30	0,80	3,75	2,00	1,80	LD
2+430	0,30	0,80	3,75	2,00	1,80	Acceso a propiedadLI
2+440	0,30	0,80	3,75	2,00	1,80	LD
2+460	0,30	0,80	3,75	2,00	1,80	Acceso a propiedadLI
2+460	0,30	0,80	3,75	2,00	1,80	LD
2+480	0,30	0,80	3,75	2,00	1,80	Acceso a propiedadLI
2+480	0,30	0,80	3,75	2,00	1,80	LD
2+510	0,30	0,80	3,75	2,00	1,80	LI
2+580	0,30	0,80	3,75	2,00	1,80	Acceso a propiedad LD
2+680	0,30	0,80	3,75	2,00	1,80	Acceso a propiedad LI
2+700	0,30	0,80	3,75	2,00	1,80	LD
2+960	0,30	0,80	3,75	2,00	1,80	LD
3+380	0,30	0,80	3,75	2,00	1,80	Acceso a propiedad LD
4+600	0,30	0,80	3,75	2,00	1,80	Acceso a propiedad LI
4+630	0,30	0,80	3,75	2,00	1,80	Acceso a propiedad LI
5+310	0,30	0,80	3,75	2,00	1,80	Acceso a propiedad LI
5+330	0,30	0,80	3,75	2,00	1,80	LD
5+410	0,30	0,80	3,75	2,00	1,80	Acceso a propiedad LI
5+460	0,30	0,80	3,75	2,00	1,80	Acceso a propiedad LI
5+480	0,30	0,80	3,75	2,00	1,80	Acceso a propiedad LI
5+490	0,30	0,80	3,75	2,00	1,80	LD
5+510	0,30	0,80	3,75	2,00	1,80	Acceso a propiedad LI
5+540	0,30	0,80	3,75	2,00	1,80	Acceso a propiedad LI
5+540	0,30	0,80	3,75	2,00	1,80	Acceso a propiedad LLD
5+550	0,30	0,80	3,75	2,00	1,80	LD
5+560	0,30	0,80	3,75	2,00	1,80	
5+580	0,30	0,80	3,75	2,00	1,80	
5+600	0,30	0,80	3,75	2,00	1,80	LD
5+620	0,30	0,80	3,75	2,00	1,80	Acceso a propiedad LI
5+630	0,30	0,80	3,75	2,00	1,80	LD
5+800	0,30	0,80	3,75	2,00	1,80	LD
5+810	0,30	0,80	3,75	2,00	1,80	Acceso a propiedad LI
6+440	0,30	0,80	3,75	2,00	1,80	LD
6+540	0,30	0,80	3,75	2,00	1,80	Acceso a propiedad LD
6+540	0,30	0,80	3,75	2,00	1,80	Acceso a propiedad LI
6+640	0,30	0,80	3,75	2,00	1,80	Acceso a propiedad LI
6+660	0,30	0,80	3,75	2,00	1,80	Acceso a propiedad LI
6+720	0,30	0,80	3,75	2,00	1,80	Acceso a propiedad LI
7+060	0,30	0,80	8,00	2,00	3,84	Acceso a propiedad LI
7+340	0,30	0,80	3,75	2,00	1,80	Centro Educativo LD
7+420	0,30	0,80	3,75	2,00	1,80	Acceso a propiedad LI
7+480	0,30	0,80	3,75	2,00	1,80	Acceso a propiedad LD
7+620	0,30	0,80	3,75	2,00	1,80	Acceso a propiedad LD
9+080	0,30	0,80	3,75	2,00	1,80	Acceso a propiedad LI
9+500	0,30	0,80	5,00	2,00	2,40	Acceso a propiedad LI
9+700	0,30	0,80	3,75	2,00	1,80	Acceso a propiedad LI
9+740	0,30	0,80	7,00	2,00	3,36	Acceso a propiedad con maquina LD
9+870	0,30	0,80	7,00	2,00	3,36	Accerso a propiedad con maquina LI
9+880	0,30	0,80	7,00	2,00	3,36	Acceso a propiedad LI
10+000	0,30	0,80	7,00	2,00	3,36	Acceso a Iglesia LD
10+100	0,30	0,80	7,00	2,00	3,36	Acceso a propiedad LI
10+120	0,30	0,80	7,00	2,00	3,36	Acceso a propiedad LI
10+149	0,30	0,80	7,00	2,00	3,36	
10+260	0,30	0,80	7,00	2,00	3,36	Boca calle LI
10+280	0,30	0,80	7,00	2,00	3,36	Acceso a propiedad LI
10+510	0,30	0,80	7,00	2,00	3,36	Acceso a propiedad LI
10+680	0,30	0,80	7,00	2,00	3,36	Acceso a propiedad LD
10+780	0,30	0,80	7,00	2,00	3,36	Acceso a propiedad LI
10+920	0,30	0,80	7,00	2,00	3,36	Acceso a propiedad con maquina LD
10+969	0,30	0,80	7,00	2,00	3,36	Acceso a propiedad con maquina LD
10+980	0,30	0,80	7,00	2,00	3,36	Acceso a propiedad LI
11+280	0,30	0,80	7,00	2,00	3,36	Acceso a propiedad con maquina LI
11+300	0,30	0,80	7,00	2,00	3,36	Acceso a propiedad con maquina LD
13+880	0,30	0,80	3,75	2,00	1,80	Acceso a propiedad LI
13+900	0,30	0,80	3,75	2,00	1,80	Acceso a propiedad LI
14+020	0,30	0,80	3,75	2,00	1,80	Boca calle LI
14+120	0,30	0,80	3,75	2,00	1,80	Acceso a propiedad LI
14+150	0,30	0,80	3,75	2,00	1,80	Acceso a propiedad LI
14+260	0,30	0,80	3,75	2,00	1,80	Boca calle LI
14+280	0,30	0,80	3,75	2,00	1,80	Acceso a propiedad LI
14+340	0,30	0,80	3,75	2,00	1,80	Acceso a propiedad LI
14+380	0,30	0,80	3,75	2,00	1,80	Acceso a propiedad LI
14+380	0,30	0,80	3,75	2,00	1,80	Acceso a propiedad LD
14+440	0,30	0,80	3,75	2,00	1,80	Acceso a propiedad LD
14+560	0,30	0,80	3,75	2,00	1,80	Acceso a propiedad LI

Ing. Emilio Diaz de Vivar
Representante Legal
Empresa de Construcciones
ediviso

Ejecutado						
9+500	0,40	0,80	5,00	2,00	3,20	LD
9+740	0,40	0,80	7,00	2,00	4,48	LD
9+870	0,40	0,80	7,00	2,00	4,48	LI
9+880	0,40	0,80	5,00	2,00	3,20	LD
10+149	0,40	0,80	7,00	2,00	4,48	LD
10+510	0,40	0,80	3,50	2,00	2,24	LD
10+780	0,40	0,80	3,50	2,00	2,24	LD
10+920	0,40	0,80	3,50	2,00	2,24	LD
10+969	0,40	0,80	3,50	2,00	2,24	LD
Canalización	Longitud	Pared	espesor	cantidad		
0+465	50,00	0,80	0,30	2,00	24,00	
0+914	50,00	0,80	0,30	2,00	24,00	
				Total (m3)	269,76	
				Total (m3) Contractual	0,00	
				Diferencia	-269,76	
				Cantidad Adoptada	269,76	

Ing. Emilio Diaz de Vivar
Representante Legal
Empresa de Construcciones edivisa

Ing. Antonio N. Fangrazio
Representante Legal

MINISTERIO DE OBRAS PÚBLICAS Y COMUNICACIONES PARAGUAY | PARAGUÁI TETÃ REMBIAPO HA MARANDU MOTENONDEHA

GOBIERNO DEL PARAGUAY | PARAGUÁI REKUÁI

Item N°50	Accesos vehiculares y badenes				UNIDAD	CANTIDAD TOTAL
					m3	0,00
Progresiva	Ancho (m)	Espesor (m)	Longitud (m)	Cantidad	Total (m3)	Observación
0+160	2,00	0,15	3,75	1,00	1,13	Acceso a propiedad LI
0+180	2,00	0,15	3,75	1,00	1,13	Acceso a propiedad LI
0+200	2,00	0,15	3,75	1,00	1,13	Acceso a propiedad LD
1+740	2,00	0,15	3,75	1,00	1,13	Boca calle LD
1+760	2,00	0,15	3,75	1,00	1,13	Acceso a propiedad LI
1+940	2,00	0,15	3,75	1,00	1,13	Acceso a propiedad LI
1+940	2,00	0,15	3,75	1,00	1,13	LD
1+960	2,00	0,15	3,75	1,00	1,13	LD
2+140	2,00	0,15	3,75	1,00	1,13	Acceso a propiedad LI
2+140	2,00	0,15	3,75	1,00	1,13	LD
2+160	2,00	0,15	3,75	1,00	1,13	LD
2+200	2,00	0,15	3,75	1,00	1,13	LD
2+200	2,00	0,15	3,75	1,00	1,13	Acceso a propiedad LI
2+210	2,00	0,15	3,75	1,00	1,13	LD
2+215	2,00	0,15	3,75	1,00	1,13	Acceso a propiedad LI
2+400	2,00	0,15	3,75	1,00	1,13	LD
2+420	2,00	0,15	3,75	1,00	1,13	LD
2+430	2,00	0,15	3,75	1,00	1,13	Acceso a propiedad LI
2+440	2,00	0,15	3,75	1,00	1,13	LD
2+460	2,00	0,15	3,75	1,00	1,13	Acceso a propiedad LI
2+460	2,00	0,15	3,75	1,00	1,13	LD
2+480	2,00	0,15	3,75	1,00	1,13	Acceso a propiedad LI
2+480	2,00	0,15	3,75	1,00	1,13	LD
2+510	2,00	0,15	3,75	1,00	1,13	LD
2+580	2,00	0,15	3,75	1,00	1,13	Acceso a propiedad LD
2+680	2,00	0,15	3,75	1,00	1,13	Acceso a propiedad LI
2+700	2,00	0,15	3,75	1,00	1,13	LD
2+960	2,00	0,15	3,75	1,00	1,13	LD
3+380	2,00	0,15	3,75	1,00	1,13	Acceso a propiedad LD
4+600	2,00	0,15	3,75	1,00	1,13	Acceso a propiedad LI
4+630	2,00	0,15	3,75	1,00	1,13	Acceso a propiedad LI
5+310	2,00	0,15	3,75	1,00	1,13	Acceso a propiedad LI
5+330	2,00	0,15	3,75	1,00	1,13	LD
5+410	2,00	0,15	3,75	1,00	1,13	Acceso a propiedad LI
5+460	2,00	0,15	3,75	1,00	1,13	Acceso a propiedad LI
5+480	2,00	0,15	3,75	1,00	1,13	Acceso a propiedad LI
5+490	2,00	0,15	3,75	1,00	1,13	LD
5+510	2,00	0,15	3,75	1,00	1,13	Acceso a propiedad LI
5+540	2,00	0,15	3,75	1,00	1,13	Acceso a propiedad LI
5+540	2,00	0,15	3,75	1,00	1,13	Acceso a propiedad LD
5+550	2,00	0,15	3,75	1,00	1,13	LD
5+560	2,00	0,15	3,75	1,00	1,13	LD
5+580	2,00	0,15	3,75	1,00	1,13	LD
5+600	2,00	0,15	3,75	1,00	1,13	LD
5+620	2,00	0,15	3,75	1,00	1,13	Acceso a propiedad LI
5+630	2,00	0,15	3,75	1,00	1,13	LD
5+800	2,00	0,15	3,75	1,00	1,13	LD
5+810	2,00	0,15	3,75	1,00	1,13	Acceso a propiedad LI
6+440	2,00	0,15	3,75	1,00	1,13	LD
6+540	2,00	0,15	3,75	1,00	1,13	Acceso a propiedad LD
6+540	2,00	0,15	3,75	1,00	1,13	Acceso a propiedad LI
6+640	2,00	0,15	3,75	1,00	1,13	Acceso a propiedad LI
6+660	2,00	0,15	3,75	1,00	1,13	Acceso a propiedad LI
6+720	2,00	0,15	3,75	1,00	1,13	Acceso a propiedad LI
7+060	2,00	0,15	8,00	1,00	2,40	Acceso a propiedad LI
7+340	2,00	0,15	3,75	1,00	1,13	Centro Educativo LD
7+420	2,00	0,15	3,75	1,00	1,13	Acceso a propiedad LI
7+480	2,00	0,15	3,75	1,00	1,13	Acceso a propiedad LD
7+620	2,00	0,15	3,75	1,00	1,13	Acceso a propiedad LD
9+080	2,00	0,15	3,75	1,00	1,13	Acceso a propiedad LI
9+500	2,00	0,15	5,00	1,00	1,50	Acceso a propiedad con maquinaLD
9+700	2,00	0,15	3,75	1,00	1,13	Acceso
9+740	2,00	0,15	7,00	1,00	2,10	Acceso a propiedad con maquina LD
9+870	2,00	0,15	7,00	1,00	2,10	Accerso a propiedad con maquina LI
9+880	2,00	0,15	7,00	1,00	2,10	Acceso a propiedad LD
10+000	2,00	0,15	7,00	1,00	2,10	Acceso a propiedad con maquina LD
10+100	2,00	0,15	7,00	1,00	2,10	Accerso a propiedad con maquina LI
10+120	2,00	0,15	7,00	1,00	2,10	Accerso a propiedad con maquina LI
10+149	2,00	0,15	7,00	1,00	2,10	Acceso a propiedad con maquina LD
10+260	2,00	0,15	7,00	1,00	2,10	Boca calle LI
10+280	2,00	0,15	7,00	1,00	2,10	Accerso a propiedad con maquina LI
10+510	2,00	0,15	7,00	1,00	2,10	Acceso a propiedad con maquina LD
10+680	2,00	0,15	7,00	1,00	2,10	Acceso a propiedad con maquina LD
10+780	2,00	0,15	7,00	1,00	2,10	Acceso a propiedad con maquina LD
10+920	2,00	0,15	7,00	1,00	2,10	Acceso a propiedad con maquina LD
10+969	2,00	0,15	7,00	1,00	2,10	Acceso a propiedad con maquina LD
10+980	2,00	0,15	7,00	1,00	2,10	Acceso a propiedad con maquina LD
11+280	2,00	0,15	7,00	1,00	2,10	Acceso a propiedad con maquina LI
11+300	2,00	0,15	7,00	1,00	2,10	Acceso a propiedad con maquina LD
13+880	2,00	0,15	3,75	1,00	1,13	Acceso a propiedad LI
13+900	2,00	0,15	3,75	1,00	1,13	Acceso a propiedad LI
14+020	2,00	0,15	3,75	1,00	1,13	Boca calle LI
14+120	2,00	0,15	3,75	1,00	1,13	Acceso a propiedad LI
14+150	2,00	0,15	3,75	1,00	1,13	Acceso a propiedad LI
14+260	2,00	0,15	3,75	1,00	1,13	Boca calle LI
14+280	2,00	0,15	3,75	1,00	1,13	Acceso a propiedad LI
14+340	2,00	0,15	3,75	1,00	1,13	Acceso a propiedad LI
14+380	2,00	0,15	3,75	1,00	1,13	Acceso a propiedad LI
14+380	2,00	0,15	3,75	1,00	1,13	Acceso a propiedad LD
14+440	2,00	0,15	3,75	1,00	1,13	Acceso a propiedad LD
14+560	2,00	0,15	3,75	1,00	1,13	Acceso a propiedad LI
Guardarrueda	0,12	0,12	2,00	182,00	5,24	Guardarrueda para todos los pontillones
0+465	2,00		50,00	0,15	15,00	
0+914	2,00		50,00	0,15	15,00	

Ing. Antonio N. Fangrazio
Representante Legal

Ing. Emilio Diaz de Vivar
Representante Legal
Empresa de Construcciones
edivisa