122 (cinto veintidos)

MINISTERIO DE OBRAS PUBLICAS Y COMUNICACIONES
DIRECCION DE CAMINOS VECINALES

LOTE 6- Obra: CONSTRUCCION DE PUENTES DE HORMIGON EN EL MARCO DEL PROGRAMA DE MEJORAMIENTO DE CAMINOS VECINALES – REGION ORIENTAL. SEGUNDA TANDA -

RESUMEN GENERAL
CONVENIO MODIFICATORIO N° 1

ITEM DE TRABAJO	Monto Contractual	Monto Convenio 1	Diferencia en Monto	Variación
PUENTE N° 29	2.695.147.758	2.994.357.519	253.616.234	11,10%
PUENTE N° 30	1.873.154.545	2.047.430.168	107.567.452	9,30%
PUENTE N° 31	3.072.568.440	3.402.999.462	254.919.992	10,75%
PUENTE N° 32	1.914.587.747	2.239.461.058	482.234.219	16,97%
MONTO TOTAL	9.555.458.490	10.684.248.207		
INCREMENTO O DISMINUCIÓN TOTAL	11,81%			

Ing. Gerardo Aguilera
Supervisor de Obra

CARAGUATAY S.A.
RUBÉN CARDOZO FARIÑA
Representante Legal

CONSORCIO PUENTES REGION ORIENTAL
ING. TERESA DE MARIÑO
REPRESENTANTE LEGAL

ING. ANGEL BUSTO
DIRECTOR DE FISCALIZACION

121 (ciento veintiuno)

MINISTERIO DE OBRAS PUBLICAS Y COMUNICACIONES
DIRECCION DE CAMINGS VECINALES

LOTE 6- Obra: CONSTRUCCION DE PUENTES DE HORMIGON EN EL MARCO DEL PROGRAMA DE MEJORAMIENTO DE CAMINOS VECINALES – REGION ORIENTAL. SEGUNDA TANDA -

ANEXO 1
PLANILLA DE COMPUTO METRICO Y PRESUPUESTO - CONVENIO 1

PUENTE N° 29

ITEM	ITEM DE TRABAJO	Un.	Cantidad Contractural	Cantidad Convenio 1	Diferencias	Precio Unitario	Monto Contractual	Monto Convenio 1	Diferencia en Monto	Variación	Incidencia
1	MANTENIMIENTO										
1.1	MOVILIZACIÓN Y DESMOVILIZACIÓN	gl	1,00	1,00		59.442.350	59.442.350	59.442.350			0,53%
1.2	MANTENIMIENTO DEL CAMINO Y PUENTE EXISTENTE	gl	1,00	1,00		28.778.200	28.778.200	28.778.200			0,26%
1.4	PROVISION Y MANTENIMIENTO DE SEÑALIZACIÓN DE OBRA Y SEGURIDAD VIAL	mes	6,00	18,00	12,00	1.145.540	6.873.240	20.619.720	13.746.480	200,00%	0,18%
1.5	CARTEL DE OBRA	un	2,00	2,00		3.712.528	7.425.056	7.425.056			0,07%
2	COMPONENTE REMOCIONES Y TRASLADOS										
2.2	REMOCIÓN DE PUENTES DE H°A°	gl	1,00	1,00		53.644.800	53.644.800	53.644.800			0,48%
3	COMPONENTE MOVIMIENTO DE SUELO										
3.1	DESBOSQUE, DESBROCE Y LIMPIEZA	Ha	1,33	1,36	0,03	14.528.800	19.323.304	19.759.168	435.864	2,26%	0,18%
3.3	EXCAVACIÓN ESTRUCTURAL EN SUELO	m³	1.080,00	577,96	-502,04	48.895	52.806.600	28.259.566	-24.547.034	-46,48%	0,25%
3.4	EXCAVACIÓN NO CLASIFICADA	m³	49,00	80,66	31,66	31.991	1.567.559	2.580.394	1.012.835	64,61%	0,02%
3.5	EXCAVACIÓN DE BOLSONES	m³	361,00	258,02	-102,98	31.991	11.548.751	8.254.318	-3.294.433	-28,53%	0,07%
3.6	EXCAVACIÓN DE ZANJAS DE DRENAJE	m³	1.402,20	1.304,39	-97,81	28.792	40.372.142	37.555.997	-2.816.145	-6,98%	0,33%
3.7	TERRAPLENES DE CABECERAS Y ACCESOS	m³	6.650,00	7.549,90	899,90	44.774	297.747.100	338.038.999	40.291.899	13,53%	3,00%
4	COMPONENTE OBRAS DE DRENAJE										
4.1	RELLENO GRANULAR	m³	45,00	6,39	-38,61	587.299	26.428.455	3.752.841	-22.675.614	-85,80%	0,03%
4.3.5	ACH°A° 2x1,5x1,5m	m	39,00	43,00	4,00	8.687.395	338.808.405	373.557.985	34.749.580	10,26%	3,32%
5	COMPONENTE PUENTE DE H°A° Y PONTILLONES										
5.1	PILOTES PREPERFORADOS DE H°A°(FCK=25MPA)	m³	28,64	27,07	-1,57	4.177.061	119.631.027	113.056.333	-6.574.694	-5,50%	1,00%
5.6	DRENAJE EN TRASDÓS DE MURO	m³	31,00	31,00		408.273	12.656.463	12.656.463			0,11%
5.8	ESTRIBOS CERRADOS DE H°A° (FCK=25MPA)	m³	139,40	157,90	18,50	2.783.627	388.037.604	439.534.703	51.497.099	13,27%	3,91%
5.17	VIGA LONGITUDINAL POSTENSADA L=25,00M (FCK=30MPA)	un	4,00	4,00		115.194.624	460.778.496	460.778.496			4,09%
5.19	VIGAS TRANSVERSALES (FCK=25MPA)	m³	10,46	7,02	-3,44	3.063.342	32.042.557	21.504.661	-10.537.896	-32,89%	0,19%
5.20.2	LOSETAS CENTRALES DE H°A° PREFABRICADAS (1,70X0,365X0,08)	un	186,00	186,00		117.194	21.798.084	21.798.084			0,19%
5.21.2	LOSETAS DE BORDE DE H°A° PREFABRICADAS (0.90X0,365X0,08)	un	124,00	124,00		66.036	8.188.464	8.188.464			0,07%
	LOSAS DE HORMIGON ARMADO (INCLUYE LOSA DE APROXIMACIÓN) (FCK=25MPA)	m³	61,45	60,68	-0,77	3.191.099	196.093.034	193.635.887	-2.457.147	-1,25%	1,72%
	CAPA DE RODADURA DE HORMIGON DE CEMENTO PORTLAND (FCK=25MPA)	m³	12,00	12,00		1.714.573	20.574.876	20.574.876			0,18%
5.24	RELLENO GRANULAR CEMENTADO	m³	38,00	50,00	12,00	663.505	25.213.190	33.175.250	7.962.060	31,58%	0,29%
5.25	DRENAJE CON CAÑO DE PVC	un	18,00	18,00		226.908	4.084.344	4.084.344			0,04%
5.26	PROTECCIÓN DE TALUDES CON PIEDRA BRUTA ARGAMASEADA	m³	26,00	26,00		487.413	12.672.738	12.672.738			0,11%
5.27	BARANDAS PREFABRICADAS DE H°A° (FCK=25MPA)	m	69,70	50,00	-19,70	426.497	29.726.841	21.324.850	-8.401.991	-28,26%	0,19%
5.28	VEREDAS DE H°A° (FCK=25MPA)	m	70,10	50,00	-20,10	488.426	34.238.663	24.421.300	-9.817.363	-28,67%	0,22%
5.29	APARATO DE APOYO ELASTOMÉRICO	un	8,00	8,00		2.047.094	16.376.752	16.376.752			0,15%
5.30	JUNTA DE DILATACIÓN	m	16,00	20,00	4,00	621.024	9.936.384	12.420.480	2.484.096	25,00%	0,11%
7	COMPONENTE VIAL										
7.1	PAVIMENTO TIPO ENRIPIADO	m²	893,00	941,33	48,33	154.578	138.038.154	145.508.909	7.470.755	5,41%	1,29%
8	COMPONENTE OBRAS COMPLEMENTARIAS										
8.2	EMPASTADO DE TALUDES	m²	5.000,00	5.000,00		12.573	62.865.000	62.865.000			0,56%
8.3	BARANDAS METALICAS PARA DEFENSA, TIPO "FLEX BEAM"	m	48,00	316,00	268,00	311.060	14.930.880	98.294.960	83.364.080	558,33%	0,87%
8.5	SEÑALIZACIÓN VERTICAL	m²	9,21	9,13	-0,08	1.082.675	9.971.437	9.884.823	-86.614	-0,87%	0,09%
8.7	PROTECCIÓN DE ÁREAS DE PRÉSTAMOS	m	480,00	421,40	-58,60	53.439	25.650.720	22.519.195	-3.131.525	-12,21%	0,20%
9	COMPONENTES ENSAYOS										
9.1	ESTUDIOS GEOTÉCNICOS	un	2,00	2,00		3.352.800	6.705.600	6.705.600			0,06%
9.2	INVESTIGACIÓN DE PILOTES METODOS NO DESTRUCTIVOS (SÓNICO)	un	1,00	14,00	13,00	3.629.406	3.629.406	50.811.684	47.182.278	1300,00%	0,45%
9.3	EVAL VIGAS MET. NO DESTRUCT. TIPO PULSO-ECO O ULTRASON	un	1,00	1,00		4.442.460	4.442.460	4.442.460			0,04%
9.4	EVAL VIGAS MET. NO DESTRUCT. DE CARGA DINÁMICA	un	1,00	1,00		13.436.346	13.436.346	13.436.346			0,12%
9.5	ENSAYO CAPACIDAD DE CARGA EN PILOTES - MET. DINÁMICOS	un	1,00	1,00		43.304.206	43.304.206	43.304.206			0,38%
9.6	PRUEBA DE RECEPCIÓN DE PUENTES	tramo	1,00	1,00		32.128.206	32.128.206	32.128.206			0,29%
10	MITIGACIÓN AMBIENTAL										
10.1	MITIGACIÓN AMBIENTAL	gl	1,00	1,00		3.229.864	3.229.864	3.229.864			0,03%
	ITEMS NUEVOS										
	COMPONENTE OBRAS DE DRENAJE										
	ALCANTARILLA TUBULAR D:50	m	-	5,00	5,00	1.715.621		8.578.105	8.578.105		0,08%
1	COMPONENTE: MOVILIZACIÓN Y MANTENIMIENTO										
	CONSTRUCCION Y MANTENIMIENTO DE CAMINO Y OBRA DE ARTE AUXILIAR	gl		1,00	1,00	58.100.532		58.100.532	58.100.532		0,52%
2	COMPONENTE: REMOCIONES Y TRASLADOS										
	LINEA MEDIA TENSION TRIFASICA CON ELEMENTOS ESTRUCTURALES NUEVOS	gl		1,00	1,00	31.496.762		31.496.762	31.496.762		0,28%
2.6.	TRASLADO DE ALAMBRADOS	m		136,00	136,00	38.072		5.177.792	5.177.792		0,05%
							2.695.147.758	2.994.357.519	299.209.761	11,10%	

ING. ANGEL BUSTO
DIRECTOR DE FISCALIZACION

CARAGUATAY S.A.
RUBÉN CARDOZO FARIÑA
Representante Legal

Ing. Gerardo Aguilera
Supervisor de Obra

CONSORCIO PUENTES REGION ORIENTAL
ING. TERESA DE MARIÑO
REPRESENTANTE LEGAL

No Cambio Vertical

PUENTE Nº 30

ITEM	ITEM DE TRABAJO	Un..	Cantidad Contractural	Cantidad Convenio 1	Diferencias	Precio Unitario	Monto Contractual	Monto Convenio 1	Diferencia en Monto	Variación	Incidencia
1	**COMPONENTE: MOVILIZACIÓN Y MANTENIMIENTO**										
1.1.	MOVILIZACIÓN Y DESMOVILIZACIÓN	gl	1,00	1,00		43.656,250	43.656,250	43.656,250			0,39%
1.2.	MANTENIMIENTO DEL CAMINO Y PUENTE EXISTENTE	gl	1,00	1,00		28.778,200	28.778,200	28.778,200			0,26%
1.3.	CONSTRUCCION Y MANTENIMIENTO DE CAMINO Y OBRA DE ARTE AUXILIAR	gl	1,00	1,00		58.100,532	58.100,532	58.100,532			0,52%
1.4.	PROVISION, MANTENIMIENTO y SENALIZACION DE OBRAS DE SEGURIDAD VIAL	mes	9,00	18,00	9,00	1.145,540	10.309,860	20.619,720	10.309,860	100,00%	0,18%
1.5.	CARTEL DE OBRA	un	2,00	2,00		3.712,528	7.425,056	7.425,056			0,07%
2	**COMPONENTE: REMOCIONES Y TRASLADOS**										
2.1.	REMOCIÓN DE OBRAS DE ARTE	gl	1,00	1,00		10.561,320	10.561,320	10.561,320			0,09%
2.6.	TRASLADO DE ALAMBRADOS	m	478,00	228,00	-250,00	38,072	18.198,416	8.680,416	-9.518,000	-52,30%	0,08%
2.7.	TRASLADO DE COLUMNAS ELECTRICAS, TELEFÓNICAS y OTRAS	un	4,00	3,00	-1,00	1.991,623	7.966,492	5.974,869	-1.991,623	-25,00%	0,05%
3	**COMPONENTE: MOVIMIENTO DE SUELO**										
3.1.	DESBOSQUE, DESBROCE Y LIMPIEZA	Ha	0,32	0,66	0,34	14.528.800	4.649.216	9.589.008	4.939,792	106,25%	0,09%
3.4.	EXCAVACIÓN NO CLASIFICADA	m³	141,90	80,00	-61,90	31.991	4.539.523	2.559.280	-1.980.243	-43,62%	0,02%
3.7.	TERRAPLENES DE CABECERAS Y ACCESOS	m³	4.609,40	4.999,03	389,63	44.774	206.381.276	223.826.569	17.445.293	8,45%	1,99%
4	**COMPONENTE: OBRAS DE DRENAJE**										
4.6.	CUNETAS REVESTIDAS DE HORMIGÓN (FCK=18MPA)	m³	53,75	52,25	-1,50	1.086,796	58.415,285	56.785,091	-1.630,194	-2,79%	0,50%
5	**COMPONENTE: PUENTE DE HºAº Y PONTILLONES**										
5.1.	PILOTES PREPERFORADOS DE HºAº(FCK=25MPA)	m³	40,79	26,96	-13,83	3.793,623	154.741,882	102.257,563	-52.484,319	-33,92%	0,91%
5.5.	Hº Aº PARA FUNDACIONES DE CABEZALES (FCK = 21 MPA)	m³	57,60	57,60		2.802,941	161.449,402	161.449,402			1,43%
5.6.	DRENAJE EN TRASDÓS DE MURO	m³	52,80	30,00	-22,80	408.273	21.556,814	12.248,190	-9.308,624	-43,18%	0,11%
5.8.	ESTRIBOS CERRADOS DE HºAº (FCK=25MPA)	m³	98,46	98,46		2.783,627	274.075,914	274.075,914			2,44%
5.15.	VIGA LONGITUDINAL PREFABRICADA L=15,00M (FCK=25MPA)	un	4,00	4,00		41.138,382	164.553,528	164.553,528			1,46%
5.22.	LOSAS DE HORMIGON ARMADO (INCLUYE LOSA DE APROXIMACIÓN)	m³	28,38	51,00	22,62	3.191,099	90.563,390	162.746,049	72.182,659	79,70%	1,45%
5.23.	CAPA DE RODADURA DE HORMIGON DE CEMENTO PORTLAND (FCK=25MPA)	m³	7,20	7,20		1.714,573	12.344,926	12.344,926			0,11%
5.25.	DRENAJE CON CAÑO DE PVC	m	20,80	20,80		226,908	4.719,686	4.719,686			0,04%
5.26.	PROTECCION DE TALUDES CON PIEDRA BRUTA ARGAMASEADA	m³	78,00	39,00	-39,00	487,413	38.018,214	19.009,107	-19.009,107	-50,00%	0,17%
5.27.	BARANDAS PREFABRICADAS DE HºAº	m	30,00	30,00		426,497	12.794,910	12.794,910			0,11%
5.28.	VEREDAS DE HºAº	m	30,00	30,00		488,426	14.652,780	14.652,780			0,13%
5.29.	APARATO DE APOYO ELASTOMÉRICO	un	8,00	8,00		2.047,094	16.376,752	16.376,752			0,15%
5.30.	JUNTAS DE DILATACIÓN	m	20,00	20,00		621,024	12.420,480	12.420,480			0,11%
5.32.	BOLSACRETOS	m³	79,92	79,92		2.040,738	163.095,781	163.095,781			1,45%
6	**COMPONENTE: ESTRUCTURA METÁLICA**										
	COMPONENTE: RED VIAL										
8	**COMPONENTE: OBRAS COMPLEMENTARIAS**										
8.2.	EMPASTADO DE TALUDES	m²	1.116,95	1.043,74	-73,21	12.573	14.043,412	13.122,943	-920,469	-6,55%	0,12%
8.3.	BARANDAS METÁLICAS PARA DEFENSA, TIPO "FLEX BEAM"	m	205,00	222,00	17,00	311.060	63.767,300	69.055,320	5.288,020	8,29%	0,61%
8.5.	SEÑALIZACIÓN VERTICAL	m²	3,09	3,13	0,04	1.082.675	3.345.466	3.388.773	43.307	1,29%	0,03%
8.6.	ALAMBRADA	m	415,00		-415,00	38.072	15.799.880		-15.799.880	-100,00%	
8.7.	PROTECCIÓN DE ÁREAS DE PRÉSTAMOS	m	90,00	210,00	120,00	53.439	4.809.510	11.222.190	6.412.680	133,33%	0,10%
9	**COMPONENTE: ENSAYOS**										
9.1.	ESTUDIOS GEOTÉCNICOS	un	1,00	1,00		3.352.800	3.352.800	3.352.800			0,03%
9.2.	Investigación de pilotes por métodos NO DESTRUCTIVOS (SÓNICO)	un	4,00	8,00	4,00	3.629.406	14.517.624	29.035.248	14.517.624	100,00%	0,26%
9.3.	EVAL. VIGAS PRETENSADAS POR MET. NO DESTRUCT. de tipo pulso-eco ó ultrasonido	un	4,00	4,00		4.442.460	17.769.840	17.769.840			0,16%
9.4.	EVALUACIÓN DE VIGAS PRET. POR MET. NO DESTRUCTIVOS de Carga dinámica	un	1,00	1,00		13.436.346	13.436.346	13.436.346			0,12%
9.5.	ENSAYO DE CAPACIDAD DE CARGA EN PILOTES POR METODOS DINÁMICOS	un	2,00	2,00		43.304.206	86.608.412	86.608.412			0,77%
9.6.	PRUEBA DE RECEPCIÓN DE PUENTES	tramo	1,00	1,00		32.128.206	32.128.206	32.128.206			0,29%
10	**MITIGACIÓN AMBIENTAL Y SEGURIDAD VIAL**										
10.1	MITIGACIÓN AMBIENTAL	gl	1,00	1,00		3.229.864	3.229.864	3.229.864			0,03%
	ITEMS NUEVOS										
	COMPONENTE: REMOCIÓN Y TRASLADOS										
	ALAMBRADO TIPO TEJIDO CON POSTES DE HORMIGÓN	ml		220,00	220,00	159.683		35.130.260	35.130.260		0,31%
11.	**COMPONENTE: MOVIMIENTO DE SUELO**										
11.1.	EXCAVACIÓN ESTRUCTURAL EN SUELO	m³		357,66	357,66	48.895,00		17.487.896	17.487.896		0,16%
12.	**COMPONENTE: PUENTE DE HºAº Y PONTILLONES**										
12.2.	VIGAS TRANSVERSALES EN CABECERAS	m3		4,46	4,46	3.063.342,00		13.662.505	13.662.505		0,12%
	RELLENO GRANULAR CEMENTADO	m3		50,00	50,00	663.505,00		33.175.250	33.175.250		0,29%
	REFUERZO PROTECCIÓN DE TALUD EN PUNTOS CRITICOS										
	PROTECCIÓN DE TALUDES CON GAVIONES	m3		36,00	36,00	1.008.074,00		36.290.664	36.290.664		0,32%
	COLCHON RENO PARA BASE GAVIONES	m2		48,00	48,00	417.339,00		20.032.272	20.032.272		0,18%
							1.873.154.545	2.047.430.168	174.275.623	9,30%	

CARAGUATAY S.A.
RUBÉN CARDOZO FARIÑA
Representante Legal

Ing. Gerardo Aguilera
Supervisor de Obra

ING. ANGEL BUSTO
DIRECTOR DE FISCALIZACION

CONSORCIO PUENTES REGION ORIENTAL
ING. TERESA DE MARIÑO
REPRESENTANTE LEGAL

119 (ciento diecinueve)

PUENTE Nº 31

ITEM	ITEM DE TRABAJO	Un..	Cantidad Contractural	Cantidad Convenio 1	Diferencias	Precio Unitario	Monto Contractual	Monto Convenio 1	Diferencia en Monto	Variación	Incidencia
1	COMPONENTE: MOVILIZACIÓN Y MANTENIMIENTO										
1.1.	MOVILIZACIÓN Y DESMOVILIZACIÓN	gl	1,00	1,00		76.136.500	76.136.500	76.136.500			0,71%
1.2.	MANTENIMIENTO DEL CAMINO Y PUENTE EXISTENTE	gl	1,00	1,00		28.778.200	28.778.200	28.778.200			0,27%
1.3.	CONSTRUCCION Y MANTENIMIENTO DE CAMINO Y OBRA DE ARTE AUXILIAR	gl	1,00	1,00		58.100.532	58.100.532	58.100.532			0,54%
1.4.	PROVISION, MANTENIMIENTO y SENALIZACION DE OBRAS DE SEGURIDAD VIAL	mes	9,00	18,00	9,00	1.145.540	10.309.860	20.619.720	10.309.860	100,00%	0,19%
1.5.	CARTEL DE OBRA	un	2,00	2,00		3.712.528	7.425.056	7.425.056			0,07%
2	COMPONENTE: REMOCIONES Y TRASLADOS										
2.3.	REMOCIÓN DE PUENTES DE MADERA	gl	1,00		-1,00	10.561.320	10.561.320		-10.561.320	-100,00%	
2.6.	TRASLADO DE ALAMBRADOS	m	495,00	449,00	-46,00	38.072	18.845.640	17.094.328	-1.751.312	-9,29%	0,16%
2.7.	TRASLADO DE COLUMNAS ELECTRICAS, TELEFÓNICAS y OTRAS	un	5,00	4,00	-1,00	1.991.623	9.958.115	7.966.492	-1.991.623	-20,00%	0,07%
3	COMPONENTE: MOVIMIENTO DE SUELO										
3.1.	DESBOSQUE, DESBROCE Y LIMPIEZA	Ha	0,45	0,08	-0,37	14.528.800	6.537.960	1.162.304	-5.375.656	-82,22%	0,01%
3.4.	EXCAVACIÓN NO CLASIFICADA	m³	38,50		-38,50	31.991	1.231.654		-1.231.654	-100,00%	
3.7.	TERRAPLENES DE CABECERAS Y ACCESOS	m³	9.776,10	11.010,73	1.234,63	44.774	437.715.101	492.994.425	55.279.324	12,63%	4,61%
4	COMPONENTE: OBRAS DE DRENAJE										
4.6.	CUNETAS REVESTIDAS DE HORMIGÓN (FCK=18MPA)	m³	78,58	43,00	-35,58	1.086.796	85.400.430	46.732.228	-38.668.202	-45,28%	0,44%
5	COMPONENTE: PUENTE DE H°A° Y PONTILLONES										
5.1.	PILOTES PREPERFORADOS DE H°A°(FCK=25MPA)	m³	46,42	24,40	-22,02	3.793.623	176.099.980	92.557.725	-83.542.255	-47,44%	0,87%
5.5.	H° A° PARA FUNDACIONES DE CABEZALES (FCK = 21 MPA)	m³	58,75	61,32	2,57	2.802.941	164.672.784	171.876.342	7.203.558	4,37%	1,61%
5.6.	DRENAJE EN TRASDÓS DE MURO	m²	52,80	34,00	-18,80	408.273	21.556.814	13.881.282	-7.675.532	-35,61%	0,13%
5.8.	ESTRIBOS CERRADOS DE H°A° (FCK=25MPA)	m³	127,78	127,78		2.783.627	355.691.858	355.691.858			3,33%
5.16.	VIGA LONGITUDINAL POSTENSADA L=20,00M (FCK=30MPA)	un	4,00	4,00		75.277.099	301.108.396	301.108.396			2,82%
5.22.	LOSAS DE HORMIGON ARMADO (INCLUYE LOSA DE APROXIMACIÓN)	m²	34,92	62,00	27,08	3.191.099	111.433.177	197.848.138	86.414.961	77,55%	1,85%
5.23.	CAPA DE RODADURA DE HORMIGON DE CEMENTO PORTLAND (FCK=25MPA)	m³	9,60	9,60		1.714.573	16.459.901	16.459.901			0,15%
5.25.	DRENAJE CON CAÑO DE PVC	m	20,80	20,80		226.908	4.719.686	4.719.686			0,04%
5.26.	PROTECCIÓN DE TALUDES CON PIEDRA BRUTA ARGAMASEADA	m²	101,00	101,00		487.413	49.228.713	49.228.713			0,46%
5.	BARANDAS PREFABRICADAS DE H°A°	m	40,00	40,00		426.497	17.059.880	17.059.880			0,16%
5.	VEREDAS DE H°A°	m	40,00	40,00		488.426	19.537.040	19.537.040			0,18%
5.29.	APARATO DE APOYO ELASTOMÉRICO	un	8,00	8,00		2.047.094	16.376.752	16.376.752			0,15%
5.30.	JUNTAS DE DILATACIÓN	m	20,00	20,00		621.024	12.420.480	12.420.480			0,12%
5.32.	BOLSACRETOS	m³	359,64	407,59	47,95	2.040.738	733.931.014	831.788.483	97.857.469	13,33%	7,79%
6	COMPONENTE: ESTRUCTURA METÁLICA										
7	COMPONENTE: RED VIAL										
8	COMPONENTE: OBRAS COMPLEMENTARIAS										
8.2.	EMPASTADO DE TALUDES	m²	2.097,00	1.500,46	-596,54	12.573	26.365.581	18.865.330	-7.500.251	-28,45%	0,18%
8.3.	BARANDAS METÁLICAS PARA DEFENSA, TIPO "FLEX BEAM"	m	299,60	310,00	10,40	311.060	93.193.576	96.428.600	3.235.024	3,47%	0,90%
8.5.	SEÑALIZACIÓN VERTICAL	m²	3,09	3,13	0,04	1.082.675	3.345.466	3.388.773	43.307	1,29%	0,03%
8.6.	ALAMBRADA	m	451,00	247,00	-204,00	38.072	17.170.472	9.403.784	-7.766.688	-45,23%	0,09%
8.7.	PROTECCIÓN DE ÁREAS DE PRÉSTAMOS	m	190,00		-190,00	53.439	10.153.410		-10.153.410	-100,00%	
9	COMPONENTE: ENSAYOS										
9.1.	ESTUDIOS GEOTÉCNICOS	un	1,00	1,00		3.352.800	3.352.800	3.352.800			0,03%
9.2.	Investigación de pilotes por métodos NO DESTRUCTIVOS (SÓNICO)	un	4,00	10,00	6,00	3.629.406	14.517.624	36.294.060	21.776.436	150,00%	0,34%
9.3.	EVAL. VIGAS PRETENSADAS POR MET. NO DESTRUCT. de tipo pulso-eco ó ultrasonido	un	4,00	4,00		4.442.460	17.769.840	17.769.840			0,17%
9.4.	EVALUACION DE VIGAS PRET. POR MET. NO DESTRUCTIVOS de Carga dinámica	un	1,00	1,00		13.436.346	13.436.346	13.436.346			0,13%
9.5.	ENSAYO DE CAPACIDAD DE CARGA EN PILOTES POR METODOS DINÁMICOS	un	2,00	2,00		43.304.206	86.608.412	86.608.412			0,81%
9.6.	PRUEBA DE RECEPCIÓN DE PUENTES	tramo	1,00	1,00		32.128.206	32.128.206	32.128.206			0,30%
10	MITIGACIÓN AMBIENTAL Y SEGURIDAD VIAL										
10.1	MITIGACIÓN AMBIENTAL	gl	1,00	1,00		3.229.864	3.229.864	3.229.864			0,03%
	ITEMS NUEVOS										
2	COMPONENTE: REMOCIONES Y TRASLADOS										
	REMOCIÓN DE OBRAS DE ARTE	gl		1,00	1,00	36.964.620		36.964.620	36.964.620		0,35%
	LIMPIEZA DE CAUCE	gl		1,00	1,00	34.986.118		34.986.118	34.986.118		0,33%
11.	COMPONENTE: MOVIMIENTO DE SUELO										
11.1.	EXCAVACIÓN ESTRUCTURAL EN SUELO	m3		59,03	59,03	48.895,00		2.886.272	2.886.272		0,03%
	COMPONENTE OBRAS DE DRENAJE										
	ACH°A° S 1,00X1,00 m	ml		24,00	24,00	4.339.201,00		104.140.824	104.140.824		0,97%
12.	COMPONENTE: PUENTE DE H°A° Y PONTILLONES										
12.2.	VIGAS TRANSVERSALES EN CABECERAS	m3		4,04	4,04	3.063.342,00		12.375.902	12.375.902		0,12%
	RELLENO GRANULAR CEMENTADO	m3		50,00	50,00	663.505,00		33.175.250	33.175.250		0,31%
							3.072.568.440	3.402.999.462	330.431.022	10,75%	

Ing. Gerardo Aguilera
Supervisor de Obra

CARAGUATAY S.A.
RUBÉN CARDOZO FARIÑA
Representante Legal

CONSORCIO PUENTES REGION
ING. TERESA DE MARI
REPRESENTANTE LEG

ING. ANGEL BUSTO
DIR FISCALIZACION

118 (ciento dieciocho)

PUENTE Nº 32

ITEM	ITEM DE TRABAJO	Un.	Cantidad Contractural	Cantidad Convenio 1	Diferencias	Precio Unitario	Monto Contractual	Monto Convenio 1	Diferencia en Monto	Variación	Incidencia
1	COMPONENTE: MOVILIZACIÓN Y MANTENIMIENTO										
1.1.	MOVILIZACIÓN Y DESMOVILIZACIÓN	gl	1,00	1,00		41.281.350	41.281.350	41.281.350			0,39%
1.2.	MANTENIMIENTO DEL CAMINO Y PUENTE EXISTENTE	gl	1,00	1,00		28.778.200	28.778.200	28.778.200			0,27%
1.3.	CONSTRUCCIÓN Y MANTENIMIENTO DE CAMINO Y OBRA DE ARTE AUXILIAR	gl	1,00	1,00		58.100.532	58.100.532	58.100.532			0,54%
1.4.	PROVISIÓN, MANTENIMIENTO y SEÑALIZACIÓN DE OBRAS DE SEGURIDAD VIAL	mes	9,00	18,00	9,00	1.145.540	10.309.860	20.619.720	10.309.860	100,00%	0,19%
1.5.	CARTEL DE OBRA	un	2,00	2,00		3.712.528	7.425.056	7.425.056			0,07%
2	COMPONENTE: REMOCIONES Y TRASLADOS										
2.3.	REMOCIÓN DE PUENTES DE MADERA	gl	1,00	1,00		10.561.320	10.561.320	10.561.320			0,10%
2.6.	TRASLADO DE ALAMBRADOS	m	229,00	221,50	-7,50	38.072	8.718.488	8.432.948	-285.540	-3,28%	0,08%
3	COMPONENTE: MOVIMIENTO DE SUELO										
3.1.	DESBOSQUE, DESBROCE Y LIMPIEZA	Ha	0,33	0,39	0,06	14.528.800	4.794.504	5.666.232	871.728	18,18%	0,05%
3.4.	EXCAVACIÓN NO CLASIFICADA	m³	175,20	153,76	-21,44	31.991	5.604.823	4.918.936	-685.887	-12,24%	0,05%
3.7.	TERRAPLENES DE CABECERAS Y ACCESOS	m³	3.579,40	4.181,12	601,72	44.774	160.264.056	187.205.384	26.941.328	16,81%	1,75%
4	COMPONENTE: OBRAS DE DRENAJE										
4.6.	CUNETAS REVESTIDAS DE HORMIGÓN (FCK=18MPA)	m³	79,96	45,79	-34,17	1.086.796	86.900.208	49.764.389	-37.135.819	-42,73%	0,47%
5	COMPONENTE: PUENTE DE HºAº Y PONTILLONES										
5.3.	MACIZOS HORMIGÓN CICLOPEO (fck = 18 MPa) - ESTRIBOS	m³	25,58	26,70	1,12	1.110.126	28.397.023	29.640.364	1.243.341	4,38%	0,28%
5.6.	DRENAJE EN TRASDÓS DE MURO	m³	52,80	34,00	-18,80	408.273	21.556.814	13.881.282	-7.675.532	-35,61%	0,13%
5.8.	ESTRIBOS CERRADOS DE HºAº (FCK=25MPA)	m³	63,89	127,78	63,89	2.783.627	177.845.929	355.691.858	177.845.929	100,00%	3,33%
5.16.	VIGA LONGITUDINAL POSTENSADA L=20,00M (FCK=30MPA)	un	4,00	4,00		75.277.099	301.108.396	301.108.396			2,82%
5.22.	LOSAS DE HORMIGÓN ARMADO (INCLUYE LOSA DE APROXIMACIÓN)	m²	34,92	62,00	27,08	3.191.099	111.433.177	197.848.138	86.414.961	77,55%	1,85%
5.23.	CAPA DE RODADURA DE HORMIGÓN DE CEMENTO PORTLAND (FCK=25MPA)	m²	9,60	9,60		1.714.573	16.459.901	16.459.901			0,15%
5.25.	DRENAJE CON CAÑO DE PVC	m	20,80	20,80		226.908	4.719.686	4.719.686			0,04%
5.26.	PROTECCIÓN DE TALUDES CON PIEDRA BRUTA ARGAMASEADA	m²	17,80	21,39	3,59	487.413	8.675.951	10.425.764	1.749.813	20,17%	0,10%
5.27.	BARANDAS PREFABRICADAS DE HºAº	m	40,00	40,00		426.497	17.059.880	17.059.880			0,16%
5.28.	VEREDAS DE HºAº	m	40,00	40,00		488.426	19.537.040	19.537.040			0,18%
5.29.	APARATO DE APOYO ELASTOMÉRICO	un	8,00	8,00		2.047.094	16.376.752	16.376.752			0,15%
5.[illegible]	JUNTAS DE DILATACIÓN	m	20,00	20,00		621.024	12.420.480	12.420.480			0,12%
5.[illegible]	BOLSACRETOS	m³	111,89	89,91	-21,98	2.040.738	228.338.175	183.482.754	-44.855.421	-19,64%	1,72%
6	COMPONENTE: ESTRUCTURA METÁLICA										
7	COMPONENTE: RED VIAL										
8	COMPONENTE: OBRAS COMPLEMENTARIAS										
8.2.	EMPASTADO DE TALUDES	m²	959,25	831,75	-127,50	12.573	12.060.650	10.457.593	-1.603.057	-13,29%	0,10%
8.3.	BARANDAS METÁLICAS PARA DEFENSA, TIPO "FLEX BEAM"	m	161,80	168,00	6,20	311.060	50.329.508	52.258.080	1.928.572	3,83%	0,49%
8.5.	SEÑALIZACIÓN VERTICAL	m²	4,11	4,25	0,14	1.082.675	4.449.794	4.601.369	151.575	3,41%	0,04%
8.6.	ALAMBRADA	m	208,00		-208,00	38.072	7.918.976		-7.918.976	-100,00%	
8.7.	PROTECCIÓN DE ÁREAS DE PRÉSTAMOS	m	70,00		-70,00	53.439	3.740.730		-3.740.730	-100,00%	
9	COMPONENTE: ENSAYOS										
9.1.	ESTUDIOS GEOTÉCNICOS	un	1,00	1,00		3.352.800	3.352.800	3.352.800			0,03%
9.3.	EVAL. VIGAS PRETENSADAS POR MET. NO DESTRUCT. de tipo pulso-eco ó ultrasonido	un	4,00	4,00		4.442.460	17.769.840	17.769.840			0,17%
9.4.	EVALUACIÓN DE VIGAS PRET. POR MET. NO DESTRUCTIVOS de Carga dinámica	un	1,00	1,00		13.436.346	13.436.346	13.436.346			0,13%
9.6.	PRUEBA DE RECEPCIÓN DE PUENTES	tramo	1,00	1,00		32.128.206	32.128.206	32.128.206			0,30%
10	MITIGACIÓN AMBIENTAL Y SEGURIDAD VIAL										
10.1	MITIGACIÓN AMBIENTAL	gl	1,00	1,00		3.229.864	3.229.864	3.229.864			0,03%
11	INSTALACIONES Y SERVICIOS ESPECIALIZADOS										
11.1	INSTALACIONES Y SERVICIOS ESPECIALIZADOS	mes	18,00	21,00	3,00	21.083.524,00	379.503.432	442.754.004	63.250.572	16,67%	4,14%
	ITEMS NUEVOS										
12	COMPONENTE: MOVIMIENTO DE SUELO										
12.1	EXCAVACIÓN DE BOLSONES	m3		272,32	272,32	31.991,00		8.711.789	8.711.789		0,08%
12.2	EXCAVACIÓN ESTRUCTURAL EN SUELO	m3		20,23	20,23	48.895,00		989.146	989.146		0,01%
12.3	EXCAVACIÓN ESTRUCTURAL EN ROCA	m3		6,97	6,97	403.803,00		2.814.507	2.814.507		0,03%
13.	COMPONENTE: PUENTE DE HºAº Y PONTILLONES										
	VIGAS TRANSVERSALES EN CABECERAS	m3		4,04	4,04	3.063.342,00		12.375.902	12.375.902		0,12%
	RELLENO GRANULAR CEMENTADO	m3		50,00	50,00	663.505,00		33.175.250	33.175.250		0,31%
							1.914.587.747	2.239.461.058	324.873.311	16,97%	

MONTO TOTAL	9.555.458.490	10.684.248.207
INCREMENTO O DISMINUCIÓN TOTAL	11,81%	

Ing. Gerardo Aguilera
Supervisor de Obra

CARRGUATAY S.A.
RUBÉN CARDOZO FARIÑA
Representante Legal

CONSORCIO PUENTES REGION ORIENTAL
ING. TERESA DE MARIÑO
REPRESENTANTE LEGAL

ING. ANGEL BUSTO
DIRECTOR DE FISCALIZACION

117 (ciento diecisiete)

CONSTRUCCION DE PUENTES DE HORMIGON EN EL MARCO DEL PROGRAMA DE MEJORAMIENTO DE CAMINOS VECINALES. LOTE 6

ITRATISTA: CARAGUATAY S.A. FISCALIZACION: CONSORCIO PUENTES REGIÓN ORIENTAL

ANEXO 2
PLANILLA DE COMPUTO MÉTRICO

PUENTE Nº 29 TRAMO NUEVA LONDRES-LA PASTORA

1.4 PROVISION Y MANTENIMIENTO DE SEÑALIZACIÓN DE OBRA Y SEGURIDAD VIAL

					Observaciones
mes				18	
Contractual				6,00	
Cantidad Computo C.M. Nº 1				18,00	Aparentemente hubo un error involuntario en cuanto a la cantidad contractual ya que el plazo de la obra es de 18 meses, no de 6 meses y el mismo el proporcional al plazo de cada puente
Cantidad a adendar				12,00	

3.1 DESBOSQUE, DESBROCE Y LIMPIEZA

Progresiva	distan entre progres	Lado	distancia al eje total	dist al eje sin limpieza	Diferencia	ancho promedio	sup (m2)	Observaciones
0+000								
0+020	20,00	I	11,50	3,00	8,50			
		D	7,50	3,50	4,00			
0+040	20,00	I	11,50	3,00	8,50			
		D	7,50	3,50	4,00			
0+060	20,00	I	11,50	3,00	8,50			
		D	7,50	3,50	4,00			
0+080	20,00	I	11,50	3,00	8,50			
		D	7,50	3,50	4,00			
0+100	20,00	I	11,50	3,00	8,50			
		D	7,50	3,50	4,00			
hoja medición 177	100,00				I	8,50	850	m2
					D	4,00	400	m2
0+120	20,00	I	11,50	3,00	8,50			
		D	7,70	4,00	3,70			
0+140	20,00	I	11,50	3,00	8,50			
		D	7,50	4,00	3,50			
0+160	20,00	I	11,50	3,00	8,50			
		D	7,30	4,00	3,30			
0+180	20,00	I	11,50	3,50	8,00			
		D	7,00	4,00	3,00			
0+200	20,00	I	11,50	3,00	8,50			
		D	7,00	4,00	3,00			
0+220	20,00	I	11,40	2,70	8,70			
		D	7,50	4,00	3,50			
hoja medición 178	120,00				I	8,45	1014	m2
					D	3,33	400	m2
0+240	20,00	I	11,50	2,00	9,50			
		D	7,50	4,20	3,30			
0+260	20,00	I	11,50	2,00	9,50			
		D	7,70	4,70	3,00			
0+280	20,00	I	11,50	1,50	10,00			
		D	7,90	5,20	2,70			
0+300	20,00	I	11,00	0,70	10,30			
		D	8,40	5,50	2,90			
0+320	20,00	I	11,00	0,50	10,50			
		D	8,50	5,50	3,00			
0+340	20,00	I	10,80	0,50	10,30			
		D	8,50	5,50	3,00			
hoja medición 179	120,00				I	10,02	1202	m2
					D	2,98	358	m2
0+360	20,00	I	8,00	0,50	7,50			
		D	9,40	6,00	3,40			
0+380	20,00	I	8,00	0,50	7,50			
		D	9,40	6,00	3,40			
0+400	20,00	I	8,00	0,50	7,50			
		D	9,50	6,50	3,00			
0+420	20,00	I	9,00	3,00	6,00			
		D	9,70	5,00	4,70			
0+440	20,00	I	9,50	4,00	5,50			
		D	11,00		11,00			
0+460	20,00	I	6,00		6,00			
		D	12,00		12,00			
hoja medición 180	120,00				I	6,67	800	m2
					D	6,25	750	m2
0+480	20,00	I	9,00		9,00			
		D	14,00		14,00			
0+500	20,00	I	9,00		9,00			
		D	14,00		14,00			
0+520	20,00	I	9,00		9,00			

Ing. Gerardo Aguilera
Supervisor de Obra

CONSORCIO PUENTES REGION ORIENTAL
ING. TERESA DE MARIÑO
REPRESENTANTE LEGAL

ING. ANGEL BUSTO
DIRECTOR DE FISCALIZACION

CARAGUATAY S.A
RUBÉN CARDOZO FARIÑA
Representante Legal

116 (cuarto doscientos

		D	14,00		14,00			
0+540	20,00	I	9,00		9,00			
		D	14,00		14,00			
0+560	20,00	I	9,00		9,00			
		D	14,00		14,00			
0+583	23,00	I	9,00		9,00			
		D	14,00		14,00			
hoja medición 181	123,00				I	9,00	1107	m2
					D	14,00	1722	m2
0+608		I	9,00		9,00			
		D	15,00		15,00			
0+620	12,00	I	9,00		9,00			
		D	15,00		15,00			
0+640	20,00	I	7,00		7,00			
		D	15,00		15,00			
0+660	20,00	I	6,00		6,00			
		D	14,00		14,00			
0+680	20,00	I	8,00	5,50	2,50			
		D	13,30		13,30			
0+700	20,00	I	8,00	5,50	2,50			
		D	14,00		14,00			
0+720	20,00	I	8,00	5,00	3,00			
		D	14,00		14,00			
0+740	20,00	I	8,00	5,00	3,00			
		D	14,00		14,00			
0+760	20,00	I	8,00	5,00	3,00			
		D	14,00		14,00			
hoja medición 182	152,00				I	5,00	760	m2
					D	14,3	2173,6	m2
0+780	20,00	I	8,00	5,00	3,00			
		D	14,00		14,00			
0+800	20,00	I	8,00	5,00	3,00			
		D	14,00		14,00			
0+820	20,00	I	8,00	5,00	3,00			
		D	14,00		14,00			
0+840	20,00	I	9,00		9,00			
		D	13,00		13,00			
0+860	20,00	I	10,00		10,00			
		D	12,00		12,00			
0+865	5,00	I	10,00		10,00			
		D	12,00		12,00			
hoja medición 183	105,00				I	6,33	664,7	m2
					D	13,2	1386	m2
							13587,3	m2
							1,36	Ha
			RESUMEN					
		progresiva 0+000 al 0+100			850,00	400,00	1250,00	m2
		0+120 al 0+220			1014,00	400,00	1414,00	
		0+240 al 0+340			1202,00	358,00	1560,00	
		0+360 al 0+460			800,00	750,00	1550,00	
		0+480 al 0+583			1107,00	1722,00	2829,00	
		0+608 al 0+760			760,00	2173,60	2933,60	
		0+780 al 0+865			664,700	1386,00	2050,70	
							13587,30	m2
							1,36	Ha
Contractual							1,33	
Cantidad Computo C.M. Nº 1							1,36	
Cantidad a adendar							0,03	

3.3				EXCAVACIÓN ESTRUCTURAL EN SUELO				
				largo	ancho	profundidad		Observaciones
progresiva 0+582,50 cabecera 1				13,00	4,70	1,43	87,373	
progresiva 0+607,50 cabecera 2				13,00	4,70	2,15	131,37	
progresiva 0+107				11,00	3,45	2,00	75,9	
progresiva 0+260				10,00	3,45	1,50	51,75	
progresiva 0+415				10,00	3,45	0,80	27,6	
cabeceras de alcantarillas								
		cant	2L+3d	N	M	profundidad		
progresiva 0+107		2,00	3,45	3,20	8,35	2,10	79,296	
progresiva 0+260		2,00	3,45	3,20	8,35	1,55	58,528	
progresiva 0+415		2,00	3,45	3,20	8,35	0,85	32,27	
progresiva 0+864 (12m de alcantarillas incluido las 2 cabeceras cabeceras)				16,55	4,00	0,51	33,87	certificado nº 15
Contractual							1.080,0	
Cantidad Computo C.M. Nº 1							577,96	
Cantidad a adendar							-502,04	

Ing. Gerardo Aguilera
Supervisor de Obra

3.4					EXCAVACIÓN NO CLASIFICADA			
	Progresiva	Excavación	Terraplén	distancia	Excavación	Terraplén	Excavación	Observaciones
		-3,0324		0+020,00	-2,7747		-55,49	
	0+20,00	-2,517		0+020,00	-1,2585		-25,17	
	0+40,00							
Contractual							49,00	
Cantidad Computo C.M. Nº 1							80,66	
Cantidad a adendar							31,66	

CONSORCIO PUENTES REGION CIEN
ING. TERESA DE MARIÑO
REPRESENTANTE LEGAL

ING. ANGEL BUSTO
DIRECTOR DE FISCALIZACION

CARAGUATAY S.A.
RUBÉN CARDOZO FARIÑA
Representante Legal

115 (ciento quince)

3.5							EXCAVACIÓN DE BOLSONES	
	Progresiva	Excavacior	Terraplén		Excavacior	Terraplén	Excavación	Observaciones
	0+100,00	0	0	20	-1,2426	0	-24,852	
	0+120,00	-2,4852	0	20	-2,7419	0	-54,838	
	0+140,00	-2,9986	0	20	-2,85	0	-57,00	
	0+160,00	-2,7014	0	20	-2,79255	0	-55,851	
	0+180,00	-2,8837	0	20	-3,2737	0	-65,474	
	0+200,00	-3,6637	0				0	
				100				
Contractual							361,00	
Cantidad Computo C.M. Nº 1							258,02	
Cantidad a adendar							-102,985	

3.6							EXCAVACIÓN DE ZANJAS DE DRENAJE	
PROG.	ANCHO	LONG	PROF	COTA 1	COTA 2	ALTURA	VOLUMEN	Observaciones
0+000	1,8	30	0,9	80,21	79,6	0,610	32,94	LI
0+020	1,8	20	0,9	80,11	79,405	0,705	25,38	LI
0+040	1,8	20	0,9	80,2	79,275	0,925	33,30	LI
0+060	1,8	20	0,9	80,16	79,255	0,905	32,58	LI
0+080	1,8	20	0,9	80,11	79,105	1,005	36,18	LI
0+100	1,8	20	0,9	80,35	78,995	1,355	48,78	LI
0+120	1,8	20	0,9	80,21	79,105	1,105	39,78	LI
0+140	1,8	20	0,9	80,16	79,255	0,905	32,58	LI
0+160	1,8	20	0,9	80,26	79,405	0,855	30,78	LI
0+180	1,8	20	0,9	80,21	79,605	0,605	21,78	LI
0+200	1,8	20	0,9	80,26	79,505	0,755	27,18	LI
0+220	1,8	20	0,9	80,19	79,355	0,835	30,06	LI
0+240	1,8	20	0,9	80,26	79,455	0,805	28,98	LI
0+260	1,8	20	0,9	80,96	79,845	1,115	40,14	LI
0+280	1,8	20	0,9	80,16	79,505	0,655	23,58	LI
0+300	1,8	20	0,9	80,31	79,605	0,705	25,38	LI
0+320	1,8	20	0,9	80,86	80,055	0,805	28,98	LI
0+340	1,8	20	0,9	81,16	81,06	0,100	3,60	LI
0+420	1,8		0,9	81,77	80,668	1,102	0,00	LI
0+440	1,8	20	0,9	81,77	80,648	1,122	40,39	LI
0+460	1,8	20	0,9	81,82	80,498	1,322	47,59	LI
0+480	1,8	20	0,9	81,79	80,478	1,312	47,23	LI
0+500	1,8	20	0,9	81,52	80,428	1,092	39,31	LI
0+520	1,8	20	0,9	81,52	80,278	1,242	44,71	LI
0+540	1,8	20	0,9	81,36	80,198	1,162	41,83	LI
0+560	1,8	20	0,9	81,78	80,178	1,602	57,67	LI
0+580	1,8	20	0,9	81,89	80,098	1,792	64,51	LI
0+583	1,8	20	0,9	81	80,21	0,790	28,44	LI
0+608	1,8		0,9	79,82	78,555	1,265	0,00	LD
0+620	1,8	20	0,9	80,25	78,845	1,405	50,58	LD
0+640	1,8	20	0,9	80,5	78,945	1,555	55,98	LD
0+660	1,8	20	0,9	80,62	79,245	1,375	49,50	LD
0+680	1,8	20	0,9	79,77	79	0,770	27,72	LD
0+864				13,75	5,87	8,51	166,94	LI
Contractual							1.402,20	
Cantidad Computo C.M. Nº 1							1.304,39	
Cantidad a adendar							-97,81	

3.7							TERRAPLENES DE CABECERAS Y ACCESOS	
								Observaciones
REPOSICIÓN DE LA EXCAVACIÓN DE BOLSONES							258,02	se adjuntan planillas de cálculo
TERRAPLENES SEGÚN PLANILLA DE VOLUMEN							7291,88	se adjuntan planillas de cálculo
Contractual							6.650,00	
Cantidad Computo C.M. Nº 1							7.549,90	
Cantidad a adendar							899,90	m3

ING. ANGEL BUSTO
DIRECTOR DE FISCALIZACION

CARAGUATAY S.A.
RUBÉN CARDOZO FARIÑA
Representante Legal

Ing. Gerardo Aguilera
Supervisor de Obra

CONSORCIO PUENTES REGION ORIENTAL
ING. TERESA DE MARIÑO
REPRESENTANTE LEGAL

114 (Cuarto cobro)

4.1			RELLENO GRANULAR		
		Arriba	Abajo		Observaciones
progresiva 0+861	Izq 4,2	77,04	76,84	0,20	
	der 4,1	77,05	76,83	0,22	
progresiva 0+865	Izq 4,2	77,04	76,88	0,16	
	der 4,1	77,06	76,87	0,19	
		altura	promedio total	0,19	
			ancho	4,00	
			argo promedio	8,30	
			volumen	6,39	
Contractual				45,00	
Cantidad Computo C.M. Nº 1				6,39	
Cantidad a adendar				-38,61	m3

4.3.5	ACHºAº 2x1,5x1,5m	
		Observaciones
	long	
progresiva 0+107	11,00	
progresiva 0+260	10,00	
progresiva 0+415	10,00	
progresiva 0+864	12,00	
Contractual	39,00	
Cantidad Computo C.M. Nº 1	43,00	
Cantidad a adendar	4,00	

5.1		PILOTES PREPERFORADOS DE HºAº(FCK=25MPA)			
		diam=0,6r	Profundidad:		Observaciones
progresiva 0+582,50		P4	4,42	1,24972848	
		P5	4,21	1,19035224	
		P6	4,16	1,17621504	
		P7	4,82	1,36282608	
		P8	4,11	1,16207784	
		P9	4,08	1,15359552	
		P10	4,14	1,17056016	
		P11	4,06	1,14794064	
		P1	4,05	1,1451132	
		P2	4,05	1,1451132	
		P3	3,81	1,07725464	
progresiva 0+607,50		P1	4,30	1,2157992	
		P2	4,26	1,20448944	
		P3	4,54	1,28365776	
		P11	4,26	1,20448944	
		P6	4,70	1,3288968	
		P5	4,75	1,343034	
		P4	4,87	1,37696328	
		P7	4,50	1,272348	
		P8	4,50	1,272348	
		P9	4,40	1,2440736	
		P10	4,75	1,343034	
Contractual				28,64	
Cantidad Computo C.M. Nº 1				27,07	certificado nº 05
Cantidad a adendar				-1,57	

5.8			ESTRIBOS CERRADOS DE HºAº (FCK=25MPA)			
						Observaciones
		largo	ancho	espesor		
progresiva 0+582,5						
	losa de fondo	12,10	3,80	0,60	27,6	
	pared 51	11,00	3,10	0,30	10,29	
	pared 52	11,00	1,85	0,25	5,26	
	pared 1a	2,10	4,00	0,30	2,68	
	pared 1b	1,65	1,85	0,30	0,96	
	pared 2a	2,10	4,00	0,30	2,67	
	pared 2b	1,65	1,85	0,30	0,96	
	viga 52	11,00	1,50	0,30	5,38	
	contrafuerte 1 a	2,40	1,50	0,40	1,65	
	contrafuerte 1 b	0,83	2,15	0,40	0,76	
	viga de apoyo para prefabricadas	11,00	0,90	0,75	8,02	
	viga 51	11,00	0,75	0,30	2,79	
	contrafuerte 51	2,10	0,90	0,30	0,65	
	contrafuerte 52	2,10	0,90	0,30	0,65	
	ala 52 a	3,25	0,50	0,30	0,71	
	ala 52 b	3,25	3,25	0,30	3,36	
	ala 51 a	3,25	0,50	0,30	0,65	
	ala 51 b	3,25	2,82	0,30	2,91	
	apoyo losa aprox	8,00	0,50	0,25	1,00	
progresiva 0+607,5						
	losa de fondo	12,10	3,80	0,60	27,6	
	pared 51	11,00	3,10	0,30	10,29	
	pared 52	11,00	1,85	0,25	5,26	
	pared 1a	2,10	4,00	0,30	2,68	
	pared 1b	1,65	1,85	0,30	0,96	

CONSORCIO PUENTES REGION ORIENTAL
ING. TERESA DE MARIÑO
REPRESENTANTE LEGAL

Ing. Gerardo Aguilera
Supervisor de Obra

ING. ANGEL BUSTO
DIRECTOR DE FISCALIZACION

CARAGUATAY S.A.
RUBÉN CARDOZO FARIÑA
Representante Legal

113 (cuatro trece)

		pared 2a	2,10	4,00	0,30	2,67	
		pared 2b	1,65	1,85	0,30	0,96	
		viga 52	11,00	1,50	0,30	5,38	
		contrafuerte 1 a	2,40	1,50	0,40	1,65	
		contrafuerte 1 b	0,83	2,15	0,40	0,76	
	viga de apoyo para prefabricadas		11,00	0,90	0,75	8,02	
		viga 51	11,00	0,75	0,30	2,79	
		contrafuerte 51	2,10	0,90	0,30	0,65	
		contrafuerte 52	2,10	0,90	0,30	0,65	
		ala 52 a	3,25	0,50	0,30	0,71	
		ala 52 b	3,25	3,25	0,30	3,36	
		ala 51 a	3,25	0,50	0,30	0,65	
		ala 51 b	3,25	2,82	0,30	2,91	
		apoyo losa aprox	8,00	0,50	0,25	1,00	
Contractual						139,40	
Cantidad Computo C.M. Nº 1						157,90	según detalle en plano estructual
Cantidad a adendar						18,50	

5.19	VIGAS TRANSVERSALES (FCK=25MPA)						
		vanos	largo	alto	base		Observaciones
	extrama	3,00	1,70	1,30	0,25	1,6575	
	central	3,00	2,15	1,15	0,25	1,854375	
	central	3,00	2,15	1,15	0,25	1,854375	
	extrema	3,00	1,70	1,30	0,25	1,6575	
Contractual						10,46	
Cantidad Computo C.M. Nº 1						7,02	
Cantidad a adendar						-3,44	

5.22	LOSAS DE HORMIGÓN ARMADO (INCLUYE LOSA DE APROXIMACIÓN) (FCK=25MPA)					
	cant	larg	ancho	espesor		Observaciones
losa de aproximación	2	4,50	8,00	0,25	18	
losa puente	1	25,00	10,000	0,22	55	
losetas centrales	186	1,70	0,360	0,08	-9,10656	
losetas de borde	124	0,90	0,360	0,08	-3,21408	
Contractual					61,45	
Cantidad Computo C.M. Nº 1					60,68	
Cantidad a adendar					-0,77	

5.24	RELLENO GRANULAR CEMENTADO					
			Arriba	Abajo		Observaciones
progresiva 0+608		izq 4,00	81,860	81,36	0,50	
		der 4,00	81,86	81,36	0,50	
		10	promedio altura 0+608		0,50	
progresiva 0+613		izq 4,00	81,56	81,06	0,50	
		der 4,00	81,56	81,06	0,50	
		10	promedio altura 0+613		0,50	
			altura promedio total		0,50	
				ancho	5,00	
				largo promedio	10,00	
				volumen	25,00	m3
progresiva 0+578		izq 4,00	81,860	81,36	0,50	
		der 4,00	81,86	81,36	0,50	
		10	promedio altura 0+578		0,50	
progresiva 0+583		izq 4,00	81,56	81,06	0,50	
		der 4,00	81,56	81,06	0,50	
		10	promedio altura 0+583		0,50	
			altura promedio total		0,50	
				ancho	5,00	
				largo promedio	10,00	
				volumen	25,00	m3
					50,00	
Contractual					38,00	
Cantidad Computo C.M. Nº 1					50,00	
Cantidad a adendar					12,00	

5.27	BARANDAS PREFABRICADAS DE HºAº (FCK=25MPA)				
				long	Observaciones
lado izq puente				25,00	
lado der puente				25,00	
Contractual				69,70	
Cantidad Computo C.M. Nº 1				50,0	
Cantidad a adendar				-19,7	

Ing. Gerardo Aguilera
Supervisor de Obra

ING. ANGEL BUSTO
DIRECTOR DE FISCALIZACION

CARAGUATAY S.A.
RUBÉN CARDOZO FARIÑA
Representante Legal

CONSORCIO PUENTES REGION ORIENTAL
ING. TERESA DE MARIÑO
REPRESENTANTE LEGAL

112(cuatrocie

5.28				VEREDAS DE HºAº (FCK=25MPA)	
				long	Observaciones
lado izq puente				25,00	
lado der puente				25,00	
Contractual				70,10	
Cantidad Computo C.M. Nº 1				50,0	
Cantidad a adendar				-20,1	

5.30				JUNTA DE DILATACIÓN	
					Observaciones
progresiva 0+573				10,000	
progresiva 0+608				10,000	
Contractual				16,00	
Cantidad Computo C.M. Nº 1				20,0	
Cantidad a adendar				4,0	

7.1				PAVIMENTO TIPO ENRIPIADO	
	ancho calzada	long	espesor		Observaciones
	7,225	20,00	0,15	21,68	
0+20,00	7,225	20,00	0,15	21,68	
0+40,00	7,225	20,00	0,15	21,68	
0+60,00	7,225	20,00	0,15	21,68	
0+80,00	7,225	20,00	0,15	21,68	
0+100,00	7,225	20,00	0,15	21,68	
0+120,00	7,225	20,00	0,15	21,68	
0+140,00	7,225	20,00	0,15	21,68	
0+160,00	7,225	20,00	0,15	21,68	
0+180,00	7,225	20,00	0,15	21,68	
0+200,00	7,225	20,00	0,15	21,68	
0+220,00	7,225	20,00	0,15	21,68	
0+240,00	7,225	20,00	0,15	21,68	
0+260,00	7,225	20,00	0,15	21,68	
0+280,00	7,225	20,00	0,15	21,68	
0+300,00	7,225	20,00	0,15	21,68	
0+320,00	7,225	20,00	0,15	21,68	
0+340,00	7,225	20,00	0,15	21,68	
0+360,00	7,225	20,00	0,15	21,68	
0+380,00	7,225	20,00	0,15	21,68	
0+400,00	7,225	20,00	0,15	21,68	
0+420,00	7,225	20,00	0,15	21,68	
0+440,00	7,225	20,00	0,15	21,68	
0+460,00	7,225	20,00	0,15	21,68	
0+480,00	7,225	20,00	0,15	21,68	
0+500,00	7,225	20,00	0,15	21,68	
0+520,00	7,225	12,50	0,15	13,55	
0+532,50	8,725	7,50	0,15	9,82	según plano desde 0+532,50 al 0+562,50 son 30m de sobre ancho de transicion de 8,50m
0+540,00	8,725	20,00	0,15	26,18	
0+560,00	8,725	2,50	0,15	3,27	
0+562,50	10,225	20,00	0,15	30,68	según plano desde 0+562,50 al 0+582,50 son 20m de sobre ancho de 10m
0+582,50					
0+607,50	10,225	12,50	0,15	19,17	según plano desde 0+607,50 al 0+627,50 son 20m de sobre ancho de 10m
0+620,00	10,225	7,50	0,15	11,50	
0+627,50	8,725	12,50	0,15	16,36	según plano desde 0+627,50 al 0+657,50 son 20m de sobre ancho transición de 8,5m
0+640,00	8,725	17,50	0,15	22,90	
0+657,50	8,725	2,50	0,15	3,27	
0+660,00	7,225	20,00	0,15	21,68	
0+680,00	7,225	20,00	0,15	21,68	
0+700,00	7,225	20,00	0,15	21,68	
0+720,00	7,225	20,00	0,15	21,68	
0+740,00	7,225	20,00	0,15	21,68	
0+760,00	7,225	20,00	0,15	21,68	
0+780,00	7,225	20,00	0,15	21,68	
0+800,00	7,225	20,00	0,15	21,68	
0+820,00	7,225	20,00	0,15	21,68	
0+840,00	7,225	20,00	0,15	21,68	
0+860,00	7,225	4,00	0,15	4,34	
0+864,00					
	long total	839,00			
Contractual				893,00	
Cantidad Computo C.M. Nº 1				941,33	
Cantidad a adendar				48,33	

9-7

112 (cuarenta y

CARAGUATAY S.A.
RUBÉN CARDOZO FARIÑA
Representante Legal

ING. ANGEL BUSTO
DIRECTOR DE FISCALIZACION

CONSORCIO PUENTES REGION ORIENTAL
ING. TERESA DE MARIÑO
REPRESENTANTE LEGAL

Ing. Gerardo Aguilera
Supervisor de Obra

111 (ciento once)

8.3 BARANDAS METÁLICAS PARA DEFENSA, TIPO "FLEX BEAM"

lado	desde		hasta	long	Observaciones
LI	0+570,50	a	0+582,50	12,00	
LD	0+546,50	a	0+582,50	36,00	
LI	0+607,50	a	0+619,50	12,00	
LD	0+607,50	a	0+831,50	224,00	
LI	0+856	a	0+872	16,00	
LD	0+856	a	0+872	16,00	
Contractual				48,00	
Cantidad Computo C.M. Nº 1				316,00	
Cantidad a adendar				268,00	

8.5 SEÑALIZACIÓN VERTICAL

lado	ubicación	tipo	dimensión	superficie	Observaciones
LD	0+300	R-4	0,75x1,00	0,75	
LD	0+340	R-5	0,75x1,00	0,75	
LD	0+370	A-2	0,75x0,75	0,56	
LD	0+508	R-5	0,75x1,00	0,75	
LI	0+520	A-1	0,75x0,75	0,56	
LD	0+540	A-7	0,75x0,75	0,56	
LD	0+572	I-4	0,50x2,00	1,00	
LD	0+609,50	A-1	0,75x0,75	0,56	
LI	0+609,50	I-4	0,50x2,00	1,00	
LI	0+633	A-7	0,75x0,75	0,56	
LI	0+665	R-5	0,75x1,00	0,75	
LI	0+680	A-2	0,75x0,75	0,56	
LI	0+740	R-4	0,75x1,00	0,75	
Contractual				9,21	
Cantidad Computo C.M. Nº 1				9,13	
Cantidad a adendar				-0,09	

8.7 PROTECCIÓN DE ÁREAS DE PRÉSTAMOS

					Observaciones
	zona préstamo 1 A		50,00	50,00	
			50,00	50,00	
			27,60	27,60	
	zona préstamo 1 B		49,30	49,30	
			24,30	24,30	
			47,80	47,80	
			30,70	30,70	
	zona préstamo 2 riplo		53,30	53,30	
			20,30	20,30	
			68,10	68,10	
Contractual				480,00	
Cantidad Computo C.M. Nº 1				421,40	
Cantidad a adendar				-58,60	

9.2 INVESTIGACIÓN DE PILOTES MÉTODOS NO DESTRUCTIVOS (SÓNICO)

			designación	und	Observaciones
	cabecera 1 progr 0+582,5		P1	1,00	
			P2	1,00	
			P3	1,00	
			P4	1,00	
			P5	1,00	
			P6	1,00	
			P7	1,00	
			P8	1,00	
			P9	1,00	
			P10	1,00	
			P11	1,00	
	cabecera 2 progr 0+607,5		P5	1,00	
			P9	1,00	
			P10	1,00	
Contractual				1,00	
Cantidad Computo C.M. Nº 1				14,00	
Cantidad a adendar				13,00	

ALCANTARILLA TUBULAR D:50

lado	desde		hasta	long	Observaciones
LI	0+500	a	0+505	5,00	acceso a la propiedad del sr. Gimenez
Contractual				0,00	
Cantidad Computo C.M. Nº 1				5,00	
Cantidad a adendar				5,00	

(ciento ...)

CARAGUATAY S.A
RUBÉN CARDOZO FARIÑA
Representante Legal

ING. ANGEL BUSTO
DIRECTOR DE FISCALIZACION

CONSORCIO PUENTES REGION ORIENTAL
ING. TERESA DE MARIÑO
REPRESENTANTE LEGAL

Ing. Gerardo Aguilera
Supervisor de Obra

CONSTRUCCION Y MANTENIMIENTO DE CAMINO Y OBRA DE ARTE AUXILIAR					
		lado	progresiva		Observaciones
	auxiliar 1	LI	0+107		para construcción de alcantarillas
	auxiliar 2	LI	0+260		para construcción de alcantarillas
	auxiliar 3	LI	0+415		para construcción de alcantarillas
	auxiliar 4	LI	0+864		para construcción de alcantarillas
Contractual				0,00	
Cantidad Computo C.M. Nº 1				1,00	GI
Cantidad a adendar				1,00	Precio contractual

LINEA MEDIA TENSIÓN TRIFASICA CON ELEMENTOS ESTRUCTURALES NUEVOS					
lado	desde	hasta	long		Observaciones
LD	0+415	0+730	315,00		gl según proyecto de ANDE
Contractual				0,00	
Cantidad Computo C.M. Nº 1				1,00	
Cantidad a adendar				1,00	

TRASLADO DE ALAMBRADOS					
lado	desde	hasta		long	Observaciones
LD	0+420	0+556		136,00	
Contractual				0,00	
Cantidad Computo C.M. Nº 1				136,00	
Cantidad a adendar				136,00	

ING. ANGEL BUSTO
DIRECTOR DE FISCALIZACION

CARADUATAY S.A.
RUBÉN CARDOZO FARIÑA
Representante Legal

Ing. Gerardo Aguilera
Supervisor de Obra

CONSORCIO PUENTES REGION ORIENTAL
ING. TERESA DE MARIÑO
REPRESENTANTE LEGAL

10 (cierto nacional)

CONTRATANTE: MOPC GERENCIA DE PROYECTOS DE CAMINOS VECINALES	CONTRATISTA: CARAGUATAY SA.	FISCALIZACIÓN: CONSORCIO PUENTES REGIÓN ORIENTAL Nº 0000177

OBRA: CONSTRUCCIÓN DE PUENTES DE HORMIGÓN EN EL MARCO DEL PROGRAMA DE MEJORAMIENTO DE CAMINOS VECINALES – REGIÓN ORIENTAL. SEGUNDA TANDA - LOTE Nº 6

PLANILLA DE NIVELACIÓN

Tarea: Medición de limpieza	Sección:	Fecha:	29 - 09 - 20
Ubicación: 0+000 al 0+865	Inicio: Puente 28	Hoja:	1 - 7

Progr.	Punto Observ.	Distancia al eje	Lecturas			PV	COTAS		Observaciones
			Atrás	Intermedia	Adelante		Terreno	Proyecto	
0+000	I	3.00	8.50			I =	8.50 m²		
		11.50							
	D	3.50	4.00			D =	4.00 m²		
		7.50							
020	I	3.00	8.50						
		11.50							
	D	3.50	4.00						
		7.50							
040	I	3.00	8.50						
		11.50							
	D	3.50	4.00						
		7.50							
060	I	3.00	8.50						
		11.50							
	D	3.50	4.00						
		7.50							
080	I	3.00	8.50						
		11.50							
	D	3.50	4.00						
		7.50							
0+100	I	3.00	8.50						
		11.50							
	D	3.50	4.00						
		7.50							

CONTRATISTA

FISCALIZACIÓN

ING. ANGEL BUSTO
DIRECTOR DE FISCALIZACION

Ing. Gerardo Aguilera
Supervisor de Obra

CARAGUATAY S.A.
RUBÉN CARDOZO FARIÑA
Representante Legal

CONSORCIO PUENTES REGION ORIENTAL
ING. TERESA DE MARIÑO
REPRESENTANTE LEGAL

108 (cuatrocientos

CONTRATANTE: MOPC GERENCIA DE PROYECTOS DE CAMINOS VECINALES	CONTRATISTA: CARAGUATAY SA.	FISCALIZACIÓN: CONSORCIO PUENTES REGIÓN ORIENTAL N° 0000178

OBRA: CONSTRUCCIÓN DE PUENTES DE HORMIGÓN EN EL MARCO DEL PROGRAMA DE MEJORAMIENTO DE CAMINOS VECINALES – REGIÓN ORIENTAL. SEGUNDA TANDA - LOTE Nº 6

PLANILLA DE NIVELACIÓN

Tarea:	Medición de limpieza	Sección:		Fecha:	30-09-20
Ubicación:		Inicio:	Puente 22	Hoja:	2 - 7

Progr.	Punto Observ.	Distancia al eje	Lecturas			PV	COTAS		Observaciones
			Atrás	Intermedia	Adelante		Terreno	Proyecto	
0+120	I	300	8.50						
		11.50							
	D	400	3.70			I =	8.45 x	120 :	1.014 m²
		7.70							
						D =	3.33 x	120 :	400 m²
140	I	300	8.50						
		11.50							
	D	400	3.50						
		7.50							
160	I	300	8.50						
		11.50							
	D	400	3.30						
		7.30							
180	I	350	8.00						
		11.50							
	D	400	3.00						
		7.00							
200	I	300	8.50						
		11.50							
	D	400	3.00						
		7.00							
220	I	270	8.70						
		11.40							
	D	400	3.50						
		7.50							

CONSORCIO PUENTES REGION ORIENTAL
ING. TERESA DE MARIÑO
REPRESENTANTE LEGAL

ING. ANGEL BUSTO
DIRECTOR DE FISCALIZACION

CONTRATISTA

FISCALIZACIÓN

CARAGUATAY S.A.
RUBÉN CARDOZO FARIÑA
Representante Legal

Ing. Gerardo Aguilera
Supervisor de Obra

107 (cinco siete)

CONTRATANTE: MOPC GERENCIA DE PROYECTOS DE CAMINOS VECINALES	CONTRATISTA: CARAGUATAY SA.	FISCALIZACIÓN: CONSORCIO PUENTES REGIÓN ORIENTAL Nº 0000179

OBRA: CONSTRUCCIÓN DE PUENTES DE HORMIGÓN EN EL MARCO DEL PROGRAMA DE MEJORAMIENTO DE CAMINOS VECINALES – REGIÓN ORIENTAL. SEGUNDA TANDA - LOTE Nº 6

PLANILLA DE NIVELACIÓN

Tarea: Medición de limpieza	Sección:	Fecha:	29 - 09 - 20
Ubicación:	Inicio: Pozo 02	Hoja:	3 - 7

Progr.	Punto Observ.	Distancia al eje	Lecturas Atrás	Lecturas Intermedia	Lecturas Adelante	PV	COTAS Terreno	COTAS Proyecto	Observaciones
0+240	I	2.00	9.50						
		11.50							
	D	4.20	3.30			I = 10,02 x 120 : 1202 m²			
		7.50							
						D = 2,98 x 120 : 358 m²			
260	I	2.00	9.50						
		11.50							
	D	4.70	3.00						
		7.70							
280	I	1.50	10.00						
		11.50							
	D	5.20	2.70						
		7.90							
300	I	0.70	10.30						
		11.00							
	D	5.50	2.90						
		8.40							
320	I	0.50	10.50						
		11.00							
	D	5.50	3.00						
		8.50							
340	I	0.50	10.30						
		10.80							
	D	5.50	3.00						
		8.50							

ING. ANGEL BUSTO
DIRECTOR DE FISCALIZACION

CONSORCIO PUENTES REGION ORIENTAL
ING. TERESA DE MARIÑO
REPRESENTANTE LEGAL

CONTRATISTA

FISCALIZACIÓN

CARAGUATAY S.A.
RUBÉN CARDOZO FARIÑA
Representante Legal

Ing. Gerardo Aguilera
Supervisor de Obra

106 (ciento seis)

CONTRATANTE: MOPC GERENCIA DE PROYECTOS DE CAMINOS VECINALES	CONTRATISTA: CARAGUATAY SA.	FISCALIZACIÓN: CONSORCIO PUENTES REGIÓN ORIENTAL N° 0000180

OBRA: CONSTRUCCIÓN DE PUENTES DE HORMIGÓN EN EL MARCO DEL PROGRAMA DE MEJORAMIENTO DE CAMINOS VECINALES – REGIÓN ORIENTAL. SEGUNDA TANDA - LOTE Nº 6

PLANILLA DE NIVELACIÓN

Tarea: Medición de limpieza	Sección:	Fecha: 29 - 09 - 20
Ubicación:	Inicio: Puente 3R	Hoja: 4 - 7

Progr.	Punto Observ.	Distancia al eje	Lecturas Atrás	Lecturas Intermedia	Lecturas Adelante	PV	COTAS Terreno	COTAS Proyecto	Observaciones
0+360	I	0.50	7.50						
		8.00							
	D	6.00	3.40			I = 6,67 x 120 : 800 m²			
		9.40							
						D = 6,25 x 120 : 750 m²			
380	I	0.50	7.50						
		8.00							
	D	6.00	3.40						
		9.40							
400	I	0.50	7.50						
		8.00							
	D	6.50	3.00						
		9.50							
420	I	3.00	6.00						
		9.00							
	D	5.00	4.70						
		9.70							
440	I	4.00	5.50						
		9.50							
	D	11.00	— 11,00						
460	I	6.00	— 6.00						
	D	11.00	— 11,00						

ING. ANGEL BUSTO
DIRECTOR DE FISCALIZACIÓN

CONTRATISTA

CONSORCIO PUENTES REGION ORIENTAL
ING. TERESA DE MARIÑO
REPRESENTANTE LEGAL

FISCALIZACIÓN

CARAGUATAY S.A.
RUBÉN CARDOZO FARIÑA
Representante Legal

Ing. Gerardo Aguilera
Supervisor de Obra

1.3 (ciento trece)

105(cont cnd

CONTRATANTE: MOPC GERENCIA DE PROYECTOS DE CAMINOS VECINALES	CONTRATISTA: CARAGUATAY SA.	FISCALIZACIÓN: CONSORCIO PUENTES REGIÓN ORIENTAL Nº 0000181

OBRA: CONSTRUCCIÓN DE PUENTES DE HORMIGÓN EN EL MARCO DEL PROGRAMA DE MEJORAMIENTO DE CAMINOS VECINALES – REGIÓN ORIENTAL. SEGUNDA TANDA - LOTE Nº 6

PLANILLA DE NIVELACIÓN

Tarea: Medición de limpieza	Sección:	Fecha: 29 - 09 - 20
Ubicación:	Inicio: PUENTE 12	Hoja: 5 - 7

Progr.	Punto Observ.	Distancia al eje	Lecturas			PV	COTAS		Observaciones
			Atrás	Intermedia	Adelante		Terreno	Proyecto	
0+480	I	9,00							
	D	14,00				I = 9,00 x 1,23 : 11,07 m²			
500	I	9,00				D 14,00 x 1,23 : 17,22 m²			
	D	14,00							
520	I	9,00							
	D	14,00							
540	I	9,00				Sub.Total : 8,603 m²			
	D	14,00							
560	I	9,00							
	D	14,00							
583	I	9,00							
	D	14,00							

ING. ANGEL BUSTO
DIRECTOR DE FISCALIZACION

CONTRATISTA

9-7

FISCALIZACIÓN

CONSORCIO PUENTES REGION ORIENTAL
ING. TERESA DE MARIÑO
REPRESENTANTE LEGAL

(1 [illegible])

CARAGUATAY S.R.
RUBÉN CARDOZO FARIÑA
Representante Legal

Ing. Gerardo Aguilera
Supervisor de Obra

104 (ciento cuatro)

CONTRATANTE: MOPC GERENCIA DE PROYECTOS DE CAMINOS VECINALES	CONTRATISTA: CARAGUATAY SA.	FISCALIZACIÓN: CONSORCIO PUENTES REGIÓN ORIENTAL N° 0000182

OBRA: CONSTRUCCIÓN DE PUENTES DE HORMIGÓN EN EL MARCO DEL PROGRAMA DE MEJORAMIENTO DE CAMINOS VECINALES – REGIÓN ORIENTAL, SEGUNDA TANDA - LOTE Nº 6

PLANILLA DE NIVELACIÓN

Tarea: Medición de limpieza	Sección:	Fecha:	29 - 07 - 20
Ubicación:	Inicio: Puente 89	Hoja:	6 – 7

Progr.	Punto Observ.	Distancia al eje	Lecturas Atrás	Lecturas Intermedia	Lecturas Adelante	PV	COTAS Terreno	COTAS Proyecto	Observaciones
0+680	I	9.00	—	9.00					
	D	15.00	—	15.00		I =	5,00 x 152 =		760 m²
620	I	9.00	—	9.00		D =	14.3 x 152 =		2173,6 m²
	D	15.00	—	15.00					
640	I	7.00	—	7.00					
	D	15.00	—	15.00					
660	I	6.00	—	6.00					
	D	14.00	—	14.00					
680	I	5.50	—	2.50					
		8.00	—	13.30					
	D	13.30	—						
0+700	I	5.50	—	2.50					
		8.00	—	14.00					
	D	14.00	—						
720	I	5.00	—	3.00					
		8.00	—						
	D	14.00	—	14.00					
740	I	5.00	—	3.00					
		8.00	—	/					
	D	14.00	—	14.00					
760	I	5.00	—	3.00					
		8.00	—						
	D	14.00	—	14.00					

CONTRATISTA

FISCALIZACIÓN

CONSORCIO PUENTES REGION ORIENTAL
ING. TERESA DE MARIÑO
REPRESENTANTE LEGAL

ING. ANGEL BUSTO
DIRECTOR DE FISCALIZACION

CARAGUATAY S.A.
RUBÉN CARDOZO FARIÑA
Representante Legal

Ing. Gerardo Aguilera
Supervisor de Obra

103 (1216 m²)

CONTRATANTE: MOPC GERENCIA DE PROYECTOS DE CAMINOS VECINALES	CONTRATISTA: CARAGUATAY SA.	FISCALIZACIÓN: CONSORCIO PUENTES REGIÓN ORIENTAL Nº 0000183

OBRA: CONSTRUCCIÓN DE PUENTES DE HORMIGÓN EN EL MARCO DEL PROGRAMA DE MEJORAMIENTO DE CAMINOS VECINALES – REGIÓN ORIENTAL. SEGUNDA TANDA - LOTE Nº 6

PLANILLA DE NIVELACIÓN

Tarea: Medición de limpieza		Sección:		Fecha:	29 - 09 - 20
Ubicación:		Inicio: Puente 24		Hoja:	I - I

Progr.	Punto Observ.	Distancia al eje	Lecturas			PV	COTAS		Observaciones
			Atrás	Intermedia	Adelante		Terreno	Proyecto	
07780	I	5.00		3.00					
		8.80							
	D	14.00	—	14.00		I: 6,33 x 105 : 664,7 m²			
800	I	5.00		3.00		D: 13,2 x 105 : 1386 m²			
		8.00							
	D	14.00	—	14.00					
820	I	5.00		3.00					
		8.00				Sub Total : 4984,3 m²			
	D	14.00	—	14.00					
840	I	9.00	—	9.00					
	D	13.00	—	13.00					
860	I	10.00	—	10.00					
	D	12.00	—	12.00		Total = 13 587,3 m²			
865	I	10.00	—	10.00					
	D	12.00	—	12.00					

ING. ANGEL BUSTO
DIRECTOR DE FISCALIZACION

CONSORCIO PUENTES REGION ORIENTAL
ING. TERESA DE MARIÑO
REPRESENTANTE LEGAL

CONTRATISTA

FISCALIZACIÓN

CARAGUATAY S.A.
RUBÉN CARDOZO FARIÑA
Representante Legal

Ing. Gerardo Aguilera
Supervisor de Obra

Planilla de Volumen de Movimiento de Suelo **Perfil 4 Win**

102 (continuación)

Obra: Puente 29 Tramo: 0 -865

Tramo: -0+40,00

Tipo: **Exc. No Clasificada**

Volúmen: **Total** ⇐

Banquina Izquierda

Banquina Derecha **-80,66 m³**

Progresiva	Areas		Distancia	Areas Medias		Volumen		Cotas		
	Excavacion	Terraplén		Excavación	Terraplén	Excavación	Terraplén	Proyecto	Carga	Terr. Nat
m.	m²	m²	m.	m²	m²	m³	m³	m	m	m
	-3,03		20,00	-2,77		-55,49				
0+20,00	-2,52		20,00	-1,26		-25,17				
0+40,00										
Totales:			40,00 ml			**-80,66 m³**				

ING. ANGEL BUSTO
DIRECTOR DE FISCALIZACION

CARAGUATAY S.A.
RUBÉN CARDOZO FARIÑA
Representante Legal

CONSORCIO PUENTES REGION ORIENTAL
ING. TERESA DE MARIÑO
REPRESENTANTE LEGAL

Ing. Gerardo Aguilera
Supervisor de Obra

101 (ciento uno)

CONTRATANTE: MOPC GERENCIA DE PROYECTOS DE CAMINOS VECINALES	CONTRATISTA: CARAGUATAY SA.	FISCALIZACIÓN: CONSORCIO PUENTES REGIÓN ORIENTAL Nº 0000166

OBRA: CONSTRUCCIÓN DE PUENTES DE HORMIGÓN EN EL MARCO DEL PROGRAMA DE MEJORAMIENTO DE CAMINOS VECINALES – REGIÓN ORIENTAL. SEGUNDA TANDA - LOTE Nº 6

PLANILLA DE NIVELACIÓN

Tarea: Niv. Excv. No clasificada	Sección:	Fecha: 19 - 09 - 20
Ubicación: 0+00 al 0+025	Inicio: Puente 29	Hoja: 1 - 1

Progr.	Punto Observ.	Distancia al eje	Lecturas			PV	COTAS		Observaciones
			Atrás	Intermedia	Adelante		Terreno	Proyecto	
BN	Aux:		1344			82.244		80.900	
0+000	I 4.00	Abajo		1650				80.59	
	420	Arriba		1440				80.80	
	D 390	Abajo		1560				80.68	
	410	Arriba		1310				80.93	
0+020	I 410	Abajo		1560				80.68	
	420	Arriba		1340				80.90	
	D 400	Abajo		1600				80.84	
	420	Arriba		1340				80.90	
0+025	I 400	Abajo		1650				80.59	
	430	Arriba		1340				80.85	
	D 390	Abajo		1580				80.66	
	410	Arriba		1310				80.93	
								~~80.90~~	

CONTRATISTA

FISCALIZACIÓN

CONSORCIO PUENTES REGION ORIENTAL
T. C. ING. TERESA DE MARIÑO
REPRESENTANTE LEGAL

51 (cincuenta y uno)

ING. ANGEL BUSTO
DIRECTOR DE FISCALIZACION

CARAGUATAY S.A.
RUBÉN CARDOZO FARIÑA
Representante Legal

Ing. Gerardo Aguilera
Supervisor de Obra

100(cm)

Planilla de Volumen de Movimiento de Suelo **Perfil 4 Win**

Obra: Puente 29 Tramo: 0 -865

Tramo: 0+100,00 -0+200,00

Tipo: Exc. Bolsones

Volúmen: **Total** ⇐

Banquina Izquierda

Banquina Derecha **-258,02 m³**

Progresiva	Areas		Distancia	Areas Medias		Volumen		Cotas		
	Excavacion	Terraplén		Excavación	Terraplén	Excavación	Terraplén	Proyecto	Carga	Terr. Nat
m.	m²	m²	m.	m²	m²	m³	m³	m	m	m
0+100,00			20,00	-1,24		-24,85				
0+120,00	-2,49		20,00	-2,74		-54,84				
0+140,00	-3,00		20,00	-2,85		-57,00				
0+160,00	-2,70		20,00	-2,79		-55,85				
0+180,00	-2,88		20,00	-3,27		-65,47				
0+200,00	-3,66									
Totales:			100,00 ml			**-258,02 m³**				

ING. ANGEL BUSTO
DIRECTOR DE FISCALIZACION

CARRGURTAY S.A.
RUBÉN CARDOZO FARIÑA
Representante Legal

Ing. Gerardo Aguilera
Supervisor de Obra

CONSORCIO PUENTES REGION ORIENTAL
ING. TERESA DE MARIÑO
REPRESENTANTE LEGAL

99 (noventa y nueve)

CONTRATANTE: MOPC GERENCIA DE PROYECTOS DE CAMINOS VECINALES	CONTRATISTA: CARAGUATAY SA.	FISCALIZACIÓN: CONSORCIO PUENTES REGIÓN ORIENTAL N° 0000176

OBRA: CONSTRUCCIÓN DE PUENTES DE HORMIGÓN EN EL MARCO DEL PROGRAMA DE MEJORAMIENTO DE CAMINOS VECINALES – REGIÓN ORIENTAL. SEGUNDA TANDA - LOTE Nº 6

PLANILLA DE NIVELACIÓN

Tarea: Nivelación de Badeón	Sección:	Fecha: 18 - 09 - 20
Ubicación: 0+120 al 0+200	Inicio: VIBRIT 7P	Hoja: 1-1

Progr.	Punto Observ.	Distancia al eje	Lecturas			PV	COTAS		Observaciones
			Atrás	Intermedia	Adelante		Terreno	Proyecto	
2m			1353			82255		80900	
0+120	I 210	Arriba		1650			80 60		
	210	Abajo		2370			79 88		
	700	Abajo		3060			79 19		
	830	Arriba		2350			79 90		
0+140	I 200	Arriba		1640			80 61		
	230	Abajo		2350			79 90		
	780	Abajo		3120			79 13		
	830	Arriba		2400			79 85		
0+160	I 210	Arriba		1690			80 56		
	250	Abajo		2410			79 84		
	790	Abajo		2950			79 20		
	820	Arriba		2290			79 96		
0+180	210	Arriba		1600			80 65		
	260	Abajo		2310			79 94		
	780	Abajo		2930			79 32		
	840	Arriba		2320			79 93		
0+200	I 200	Arriba		1650			80 60		
	230	Abajo		2430			79 82		
	770	Abajo		3060			79 19		
	820	Arriba		2350			79 90		

CONSORCIO PUENTES REGION ORIENTAL
ING. TERESA DE MARIÑO
REPRESENTANTE LEGAL

ING. ANGEL BUSTO
DIRECTOR DE FISCALIZACION

CONTRATISTA

FISCALIZACIÓN

CARAGUATAY S.A
RUBÉN CARDOZO FARIÑA
Representante Legal

Ing. Gerardo Aguilera
Supervisor de Obra

53 (cincuenta y tres)

SECCIONES TRANSVERSALES

Prog Inicial: 0+000,0
Prog Final: 0+865,0
Obra: PUENTE 29 TRAMO: 0 -865
Fecha: 25/5/2021

Sección Total

Perfil 4 Win

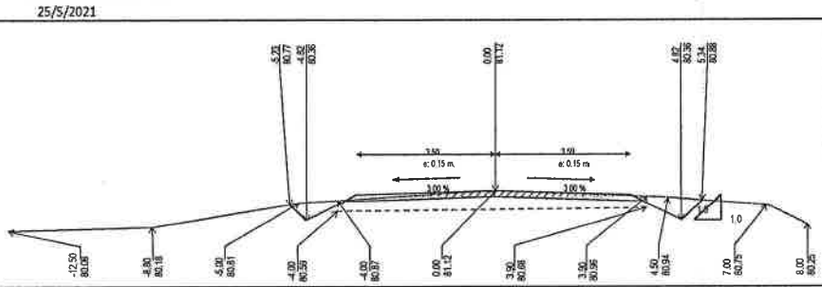

Progresiva: 0+000,0

Proyecto:
Relleno: 0.0000 m³
Exc.Zanjas de Drenaje: 0.0000 m³
Exc. No Clasificada: -1.0711 m³
Certificación:
Cota de Carga: 80.8500 m
Relleno: 0.0000 m³
Excavación: -0.4827 m³
Exc. no clasificada:
Relleno: 0.0000 m³
Excavación: -3.0324 m³
Reposición de Exc.: -3.0324 m³

Terraplén en Corte:

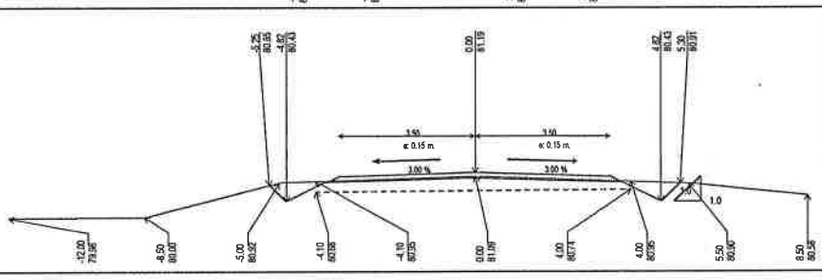

Progresiva: 0+020,0

Proyecto:
Relleno: 0.0000 m³
Exc.Zanjas de Drenaje: 0.0000 m³
Exc. No Clasificada: -1.0841 m³
Certificación:
Cota de Carga: 79.9200 m
Relleno: 0.0000 m³
Excavación: -0.0727 m³
Exc. no clasificada:
Relleno: 0.0000 m³
Excavación: -2.5170 m³
Reposición de Exc.: -2.5170 m³

Terraplén en Corte:

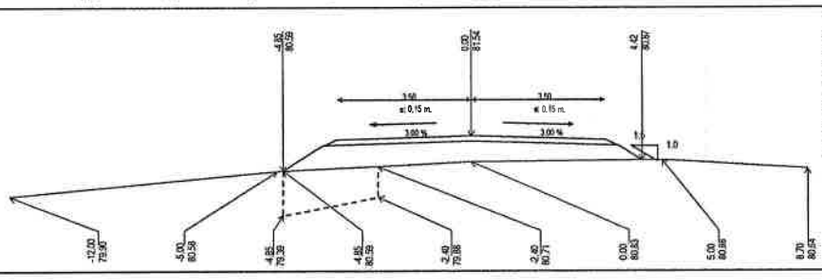

Progresiva: 0+120,0

Proyecto:
Relleno: 4.5880 m³
Exc.Zanjas de Drenaje: 0.0000 m³
Exc. No Clasificada: 0.0000 m³
Certificación:
Cota de Carga: 80.2700 m
Relleno: 0.0000 m³
Excavación: 0.0000 m³
Exc. de Bolsones:
Relleno: 0.0000 m³
Excavación: -2.4852 m³
Reposición de Exc.: -2.4852 m³

Terraplén en Corte:

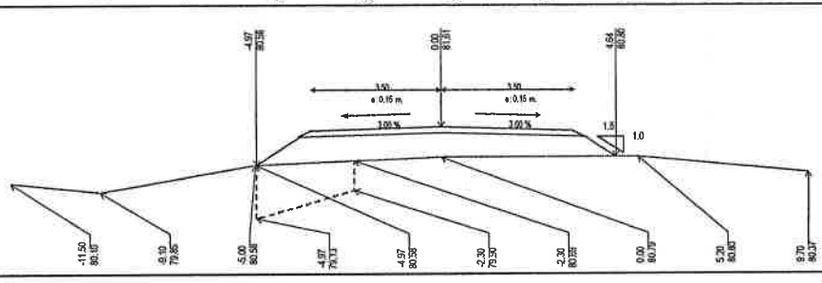

Progresiva: 0+140,0

Proyecto:
Relleno: 5.6138 m³
Exc.Zanjas de Drenaje: 0.0000 m³
Exc. No Clasificada: 0.0000 m³
Certificación:
Cota de Carga: 80.3400 m
Relleno: 0.0000 m³
Excavación: 0.0000 m³
Exc. de Bolsones:
Relleno: 0.0000 m³
Excavación: -2.9986 m³
Reposición de Exc.: -2.9986 m³

Terraplén en Corte:

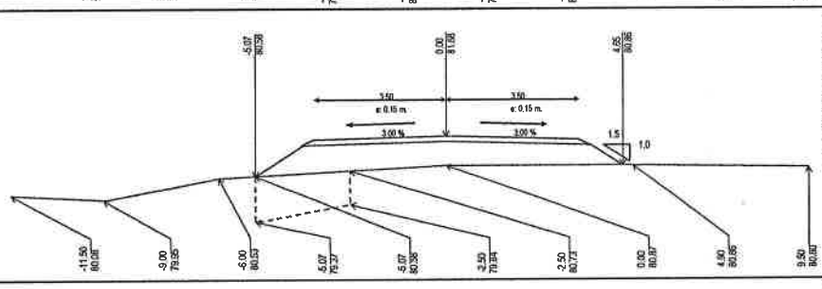

Progresiva: 0+160,0

Proyecto:
Relleno: 6.7455 m³
Exc.Zanjas de Drenaje: 0.0000 m³
Exc. No Clasificada: 0.0000 m³
Certificación:
Cota de Carga: 80.4000 m
Relleno: 0.0000 m³
Excavación: 0.0000 m³
Exc. de Bolsones:
Relleno: 0.0000 m³
Excavación: -2.7014 m³
Reposición de Exc.: -2.7014 m³

Terraplén en Corte:

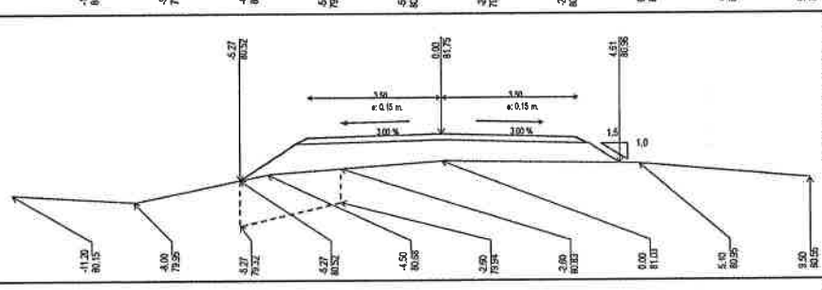

Progresiva: 0+180,0

Proyecto:
Relleno: 5.3214 m³
Exc.Zanjas de Drenaje: 0.0000 m³
Exc. No Clasificada: 0.0000 m³
Certificación:
Cota de Carga: 80.5100 m
Relleno: 0.0000 m³
Excavación: 0.0000 m³
Exc. de Bolsones:
Relleno: 0.0000 m³
Excavación: -2.8837 m³
Reposición de Exc.: -2.8837 m³

Terraplén en Corte:

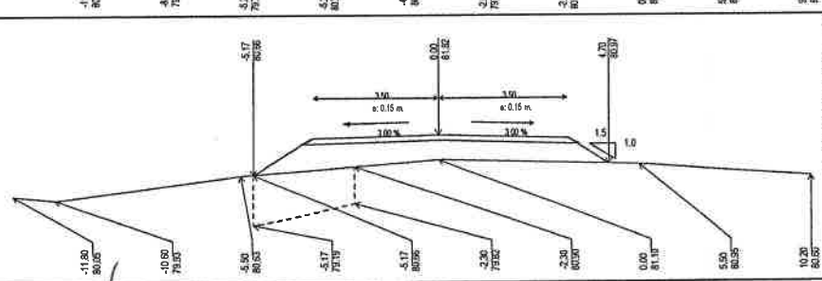

Progresiva: 0+200,0

Proyecto:
Relleno: 5.5188 m³
Exc.Zanjas de Drenaje: 0.0000 m³
Exc. No Clasificada: 0.0000 m³
Certificación:
Cota de Carga: 80.5700 m
Relleno: 0.0000 m³
Excavación: 0.0000 m³
Exc. de Bolsones:
Relleno: 0.0000 m³
Excavación: -3.6637 m³
Reposición de Exc.: -3.6637 m³

Terraplén en Corte:

Ing. Gerardo Aguilera
Supervisor de Obra

ING. ANGEL BUSTO
DIRECTOR DE FISCALIZACION

CARAGUATAY S.A.
RUBÉN CARDOZO FARIÑA
Representante Legal

CONSORCIO PUENTES REGION ORIENTAL
ING. TERESA DE MARIÑO
REPRESENTANTE LEGAL

Planilla de Volumen de Movimiento de Suelo — **Perfil 4 Win**

97 Nov nt
YS.ek

Obra: Puente 29 Tramo: 0 -865
Tramo: -0+865,00
Tipo: Certificación
Volúmen: Total ⇐
Banquina Izquierda
Banquina Derecha

-125,76 m³ 7.291,88 m³

Progresiva	Areas		Distancia	Areas Medias		Volumen		Cotas		
	Excavacion	Terraplén		Excavación	Terraplén	Excavación	Terraplén	Proyecto	Carga	Terr. Nat
m.	m²	m²	m.	m²	m²	m³	m³	m	m	m
	-3,60		20,00	-2,92		-58,44		81,12	80,85	81,12
0+20,00	-2,24		20,00	-1,91	0,00	-38,21	0,01	81,19	79,92	81,09
0+40,00	-1,58	0,00	20,00	-0,79	0,00	-15,81	0,01	81,26	79,99	81,16
0+60,00		0,00	20,00		0,00		0,00	81,33	80,04	81,08
0+80,00		0,00	20,00		0,00		0,00	81,40	80,07	80,90
0+100,00		0,00	20,00		0,00		0,00	81,47	80,21	80,86
0+120,00		0,00	20,00		0,02		0,46	81,54	80,27	80,83
0+140,00		0,05	20,00		0,03		0,55	81,61	80,34	80,79
0+160,00		0,01	20,00		0,26		5,25	81,68	80,40	80,87
0+180,00		0,52	20,00		0,30		5,99	81,75	80,51	81,03
0+200,00		0,08	20,00		3,25		65,00	81,82	80,57	81,10
0+220,00		6,42	20,00		5,81		116,17	81,89	81,62	81,11
0+240,00		5,20	20,00		7,08		141,66	81,96	81,67	81,19
0+260,00		8,97	20,00		8,85		176,94	82,03	81,79	81,22
0+280,00		8,73	20,00		7,44		148,79	82,10	81,81	81,32
0+300,00		6,15	20,00		5,05		100,99	82,17	81,90	81,59
0+320,00		3,95	19,52		1,97		38,54	82,23	81,96	81,71
0+339,52			0,48		2,31		1,11	82,27	82,12	81,57
0+340,00		4,62	20,00		4,17		83,30	82,28	81,97	81,57
0+360,00		3,71	20,00		3,79		75,79	82,30	82,01	81,59
0+380,00		3,87	20,00		3,38		67,69	82,31	82,02	81,64
0+400,00		2,90	15,00		1,45		21,74	82,31	82,15	81,80
0+415,00			5,00		1,49		7,46	82,31	82,01	81,77
0+420,00		2,98	20,00		4,55		90,96	82,31	82,01	81,76
0+440,00		6,11	20,00		8,69		173,77	82,31	82,23	81,60
0+460,00		11,27	20,00		13,60		272,03	82,31	82,03	80,40
0+480,00		15,94	20,00		15,59		311,79	82,31	82,02	80,30
0+500,00		15,24	20,00		16,54		330,77	82,31	82,02	80,55
0+520,00		17,84	10,00		17,48		174,76	82,31	82,03	80,25
0+530,00		17,12	10,00		17,35		173,48	82,31	82,16	80,35
0+540,00		17,58	20,00		18,21		364,24	82,31	82,01	80,45
0+560,00		18,85	22,50		41,68		937,71	82,31	82,01	80,64
0+582,50		64,51						82,31		77,81
0+607,50		43,06	12,50		42,72		534,01	82,31	81,97	79,12
0+620,00		42,38	20,00		32,86		657,22	82,31	81,97	79,20
0+640,00		23,34	10,00		19,95		199,48	82,31	82,00	80,37
0+650,00		16,55	10,00		13,85		138,47	82,31	82,16	80,80
0+660,00		11,14	20,00		9,13		182,65	82,31	82,00	81,22
0+680,00		7,12	20,00		7,21		144,15	82,31	82,04	81,67
0+700,00		7,29	20,00		9,97		199,36	82,31	82,02	81,67
0+720,00		12,64	20,00		12,90		257,93	82,31	82,02	81,64
0+740,00		13,15	20,00		14,82		296,39	82,31	82,04	81,67
0+760,00		16,49	20,00		13,66		273,26	82,31	82,03	81,67
0+780,00		10,84	20,00		8,12		162,39	82,31	82,02	81,64
0+800,00		5,40	3,43		2,70		9,27	82,23	81,88	81,56
0+803,43			16,57		2,31		38,32	82,19	82,04	81,49
0+820,00		4,63	20,00		5,24		104,87	81,92	81,59	81,13
0+840,00		5,86	20,00	-0,53	4,87	-10,65	97,46	81,46	81,19	80,83
0+860,00	-1,07	3,88	5,00	-0,53	21,94	-2,66	109,70	81,00	80,78	81,04
0+865,00		39,996						80,88	80,78	77,43
Totales:			840,00 ml			-125,76 m³	7.291,88 m³			

9-7

CARAGUATAY S.A.
RUBÉN CARDOZO FARIÑA
Representante Legal

ING. ANGEL BUSTO
DIRECTOR DE FISCALIZACION

CONSORCIO PUENTES REGION ORIENTAL
ING. TERESA DE MARIÑO
REPRESENTANTE LEGAL

G.A.
Ing. Gerardo Aguilera
Supervisor de Obra

SECCIONES TRANSVERSALES

Prog Inicial: 0+000,0
Prog Final: 0+865,0
Obra: PUENTE 29 TRAMO: 0 -865
Fecha: 25/5/2021

96 (Noventa y Seis)

Sección Total

Perfil 4 Win

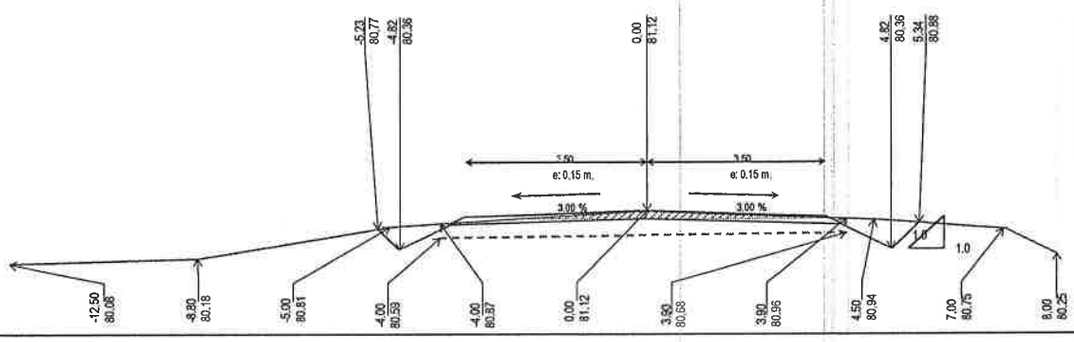

Progresiva: 0+000,0

Proyecto
Relleno: 0.0000 m³
Exc.Zanjas de Drenaje: 0.0000 m³
Exc. No Clasificada: -1.6711 m³
Certificación:
Cota de Carga: 80.8500 m
Relleno: 0.0000 m³
Excavación: -0.4627 m³
Exc. no clasificada:
Relleno: 0.0000 m³
Excavación: -3.0324 m³
Reposición de Exc.: -3.0324 m³

Terraplén en Corte:

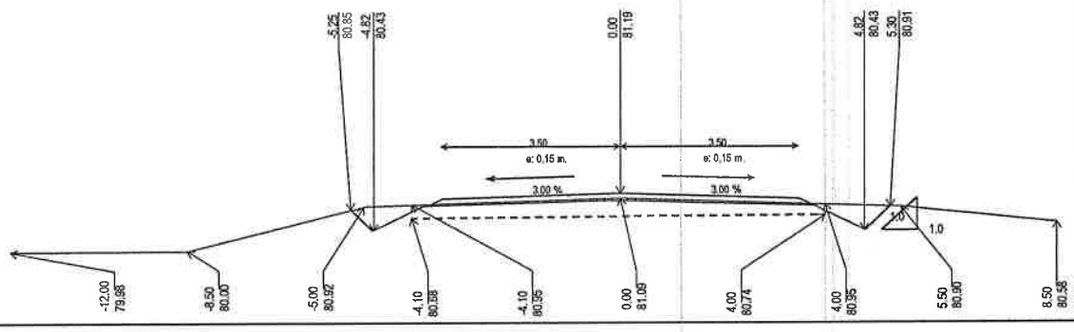

Progresiva: 0+020,0

Proyecto
Relleno: 0.0000 m³
Exc.Zanjas de Drenaje: 0.0000 m³
Exc. No Clasificada: -1.0841 m³
Certificación:
Cota de Carga: 79.9200 m
Relleno: 0.0000 m³
Excavación: -0.0727 m³
Exc. no clasificada:
Relleno: 0.0000 m³
Excavación: -2.5170 m³
Reposición de Exc.: -2.5170 m³

Terraplén en Corte:

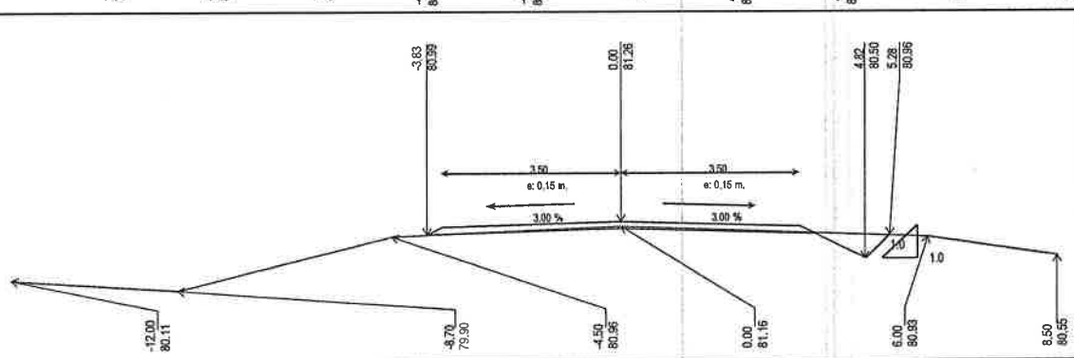

Progresiva: 0+040,0

Proyecto
Relleno: 0.0010 m³
Exc.Zanjas de Drenaje: 0.0000 m³
Exc. No Clasificada: -0.5749 m³
Certificación:
Cota de Carga: 79.9900 m
Relleno: 0.0010 m³
Excavación: -0.0602 m³
Exc. de Bolsones:
Relleno: 0.0000 m³
Excavación: 0.0000 m³
Reposición de Exc.: 0.0000 m³

Terraplén en Corte:

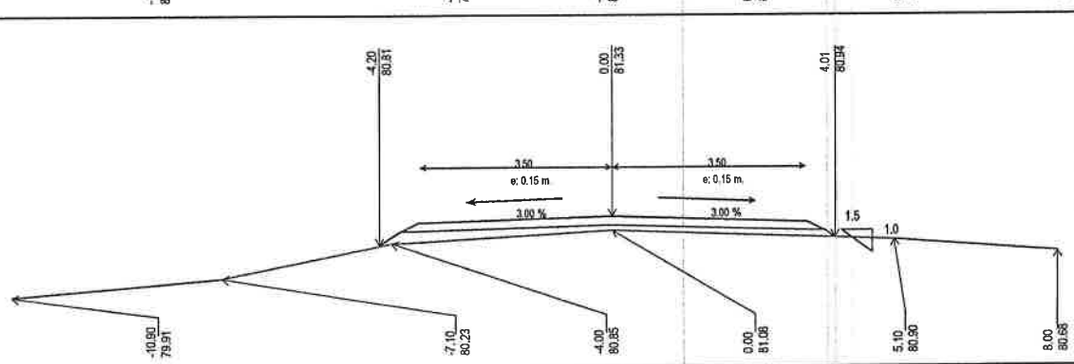

Progresiva: 0+060,0

Proyecto
Relleno: 1.0537 m³
Exc.Zanjas de Drenaje: 0.0000 m³
Exc. No Clasificada: 0.0000 m³
Certificación:
Cota de Carga: 80.0400 m
Relleno: 0.0000 m³
Excavación: 0.0000 m³
Exc. de Bolsones:
Relleno: 0.0000 m³
Excavación: 0.0000 m³
Reposición de Exc.: 0.0000 m³

Terraplén en Corte:

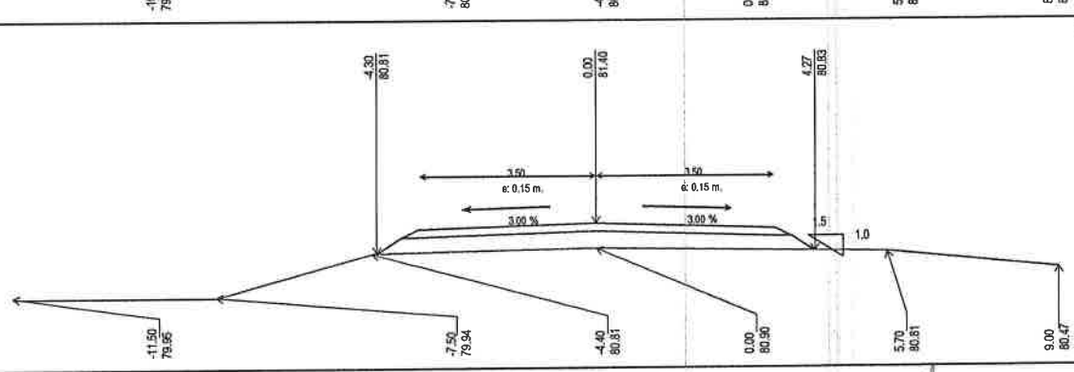

Progresiva: 0+080,0

Proyecto
Relleno: 2.6468 m³
Exc.Zanjas de Drenaje: 0.0000 m³
Exc. No Clasificada: 0.0000 m³
Certificación:
Cota de Carga: 80.0700 m
Relleno: 0.0000 m³
Excavación: 0.0000 m³
Exc. de Bolsones:
Relleno: 0.0000 m³
Excavación: 0.0000 m³
Reposición de Exc.: 0.0000 m³

Terraplén en Corte:

9-7

56 (cincuenta y S...)

CARAGUATAY S.A.
RUBÉN CARDOZO FARIÑA
Representante Legal

ING. ANGEL BUSTO
DIRECTOR DE FISCALIZACION

CONSORCIO PUENTES REGION ORIENTAL
ING. TERESA DE MARIÑO
REPRESENTANTE LEGAL

G.A.
Ing. Gerardo Aguilera
Supervisor de Obra

SECCIONES TRANSVERSALES

Prog Inicial: 0+000,0
Prog Final: 0+865,0
Obra: PUENTE 29 TRAMO: 0 -865
Fecha: 25/5/2021

Sección Total

95 (noventa y cinco)

Perfil 4 Win

Progresiva: 0+100,0

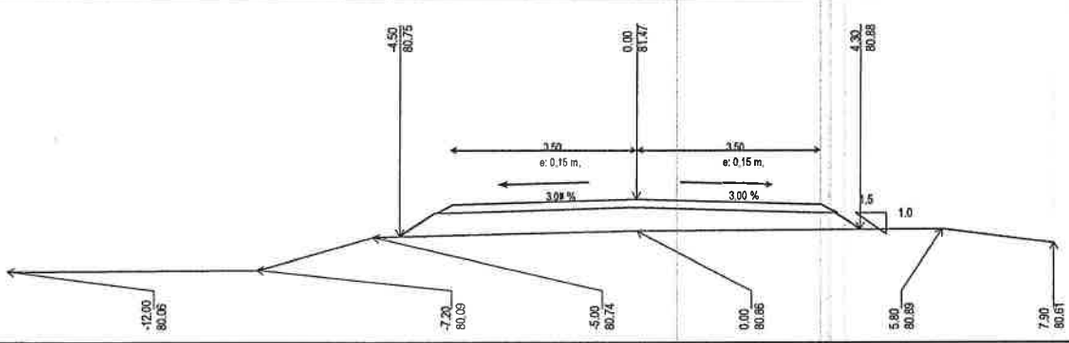

Proyecto
Relleno: 3.4452 m³
Exc.Zanjas de Drenaje: 0.0000 m³
Exc. No Clasificada: 0.0000 m³
Certificación:
Cota de Carga: 80.2100 m
Relleno: 0.0000 m³
Excavación: 0.0000 m³
Exc. de Bolsones:
Relleno: 0.0000 m³
Excavación: 0.0000 m³
Reposición de Exc.: 0.0000 m³

Terraplén en Corte:

Progresiva: 0+120,0

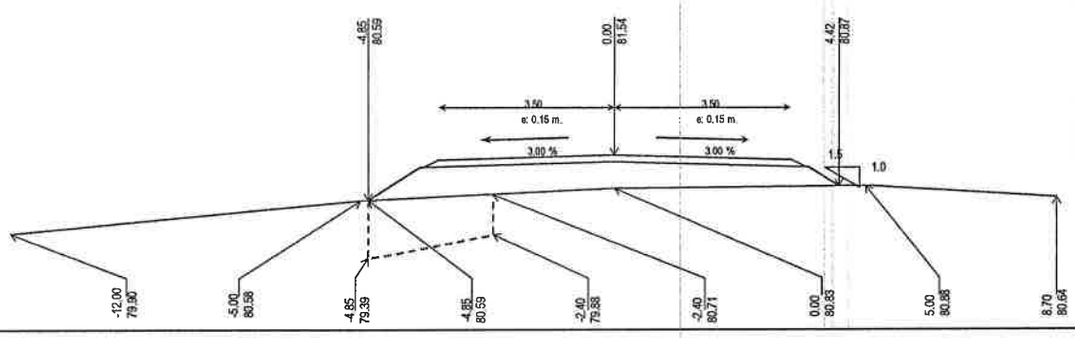

Proyecto
Relleno: 4.5880 m³
Exc.Zanjas de Drenaje: 0.0000 m³
Exc. No Clasificada: 0.0000 m³
Certificación:
Cota de Carga: 80.2700 m
Relleno: 0.0000 m³
Excavación: 0.0000 m³
Exc. de Bolsones:
Relleno: 0.0000 m³
Excavación: -2.4852 m³
Reposición de Exc.: -2.4852 m³

Terraplén en Corte:

Progresiva: 0+140,0

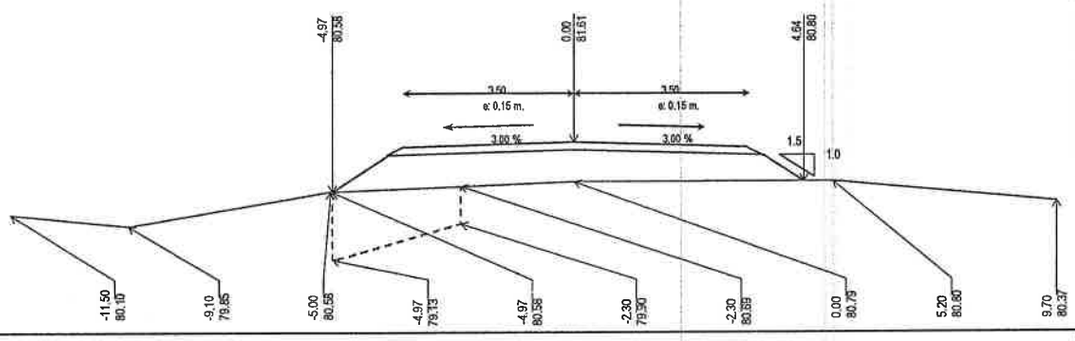

Proyecto
Relleno: 5.6138 m³
Exc.Zanjas de Drenaje: 0.0000 m³
Exc. No Clasificada: 0.0000 m³
Certificación:
Cota de Carga: 80.3400 m
Relleno: 0.0000 m³
Excavación: 0.0000 m³
Exc. de Bolsones:
Relleno: 0.0000 m³
Excavación: -2.9986 m³
Reposición de Exc.: -2.9986 m³

Terraplén en Corte:

Progresiva: 0+160,0

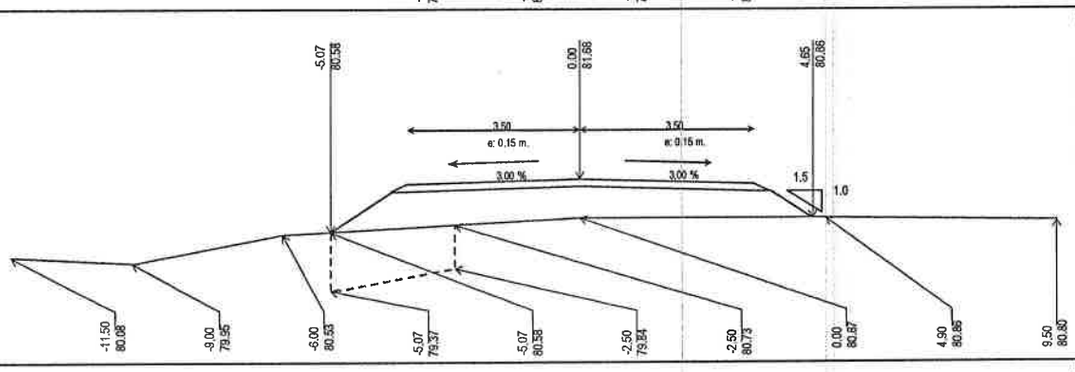

Proyecto
Relleno: 5.7455 m³
Exc.Zanjas de Drenaje: 0.0000 m³
Exc. No Clasificada: 0.0000 m³
Certificación:
Cota de Carga: 80.4000 m
Relleno: 0.0000 m³
Excavación: 0.0000 m³
Exc. de Bolsones:
Relleno: 0.0000 m³
Excavación: -2.7014 m³
Reposición de Exc.: -2.7014 m³

Terraplén en Corte:

Progresiva: 0+180,0

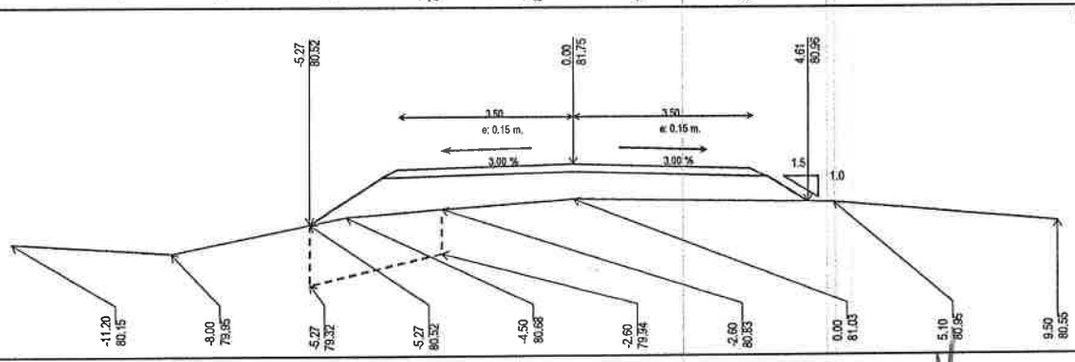

Proyecto
Relleno: 5.3214 m³
Exc.Zanjas de Drenaje: 0.0000 m³
Exc. No Clasificada: 0.0000 m³
Certificación:
Cota de Carga: 80.5100 m
Relleno: 0.0000 m³
Excavación: 0.0000 m³
Exc. de Bolsones:
Relleno: 0.0000 m³
Excavación: -2.8837 m³
Reposición de Exc.: -2.8837 m³

Terraplén en Corte:

57 (cincuenta y siete)

ING. ANGEL BUSTO
DIRECTOR DE FISCALIZACION

CARAGUATAY S.A.
RUBÉN CARDOZO FARIÑA
Representante Legal

CONSORCIO PUENTES REGION ORIENTAL
ING. TERESA DE MARIÑO
REPRESENTANTE LEGAL

Ing. Gerardo Aguilera
Supervisor de Obra

SECCIONES TRANSVERSALES

Prog Inicial: 0+000,0
Prog Final: 0+865,0
Obra: PUENTE 29 TRAMO: 0 -865
Fecha: 25/5/2021

Sección Total

94(noventa y cuatro)

Perfil 4 Win

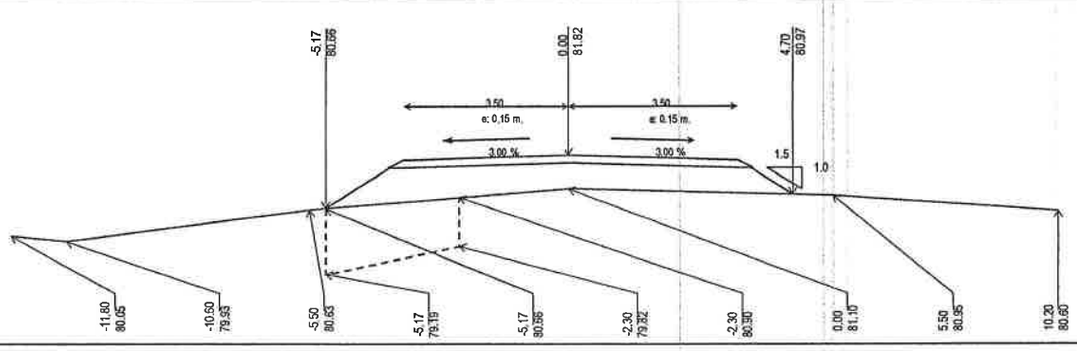

Progresiva: 0+200,0

Proyecto
Relleno: 5,5188 m³
Exc.Zanjas de Drenaje: 0,0000 m³
Exc. No Clasificada: 0,0000 m³
Certificación:
Cota de Carga: 80.5700 m
Relleno: 0,0000 m³
Excavación: 0,0000 m³
Exc. de Bolsones:
Relleno: 0,0000 m³
Excavación: -3,6637 m³
Reposición de Exc.: -3,6637 m³

Terraplén en Corte:

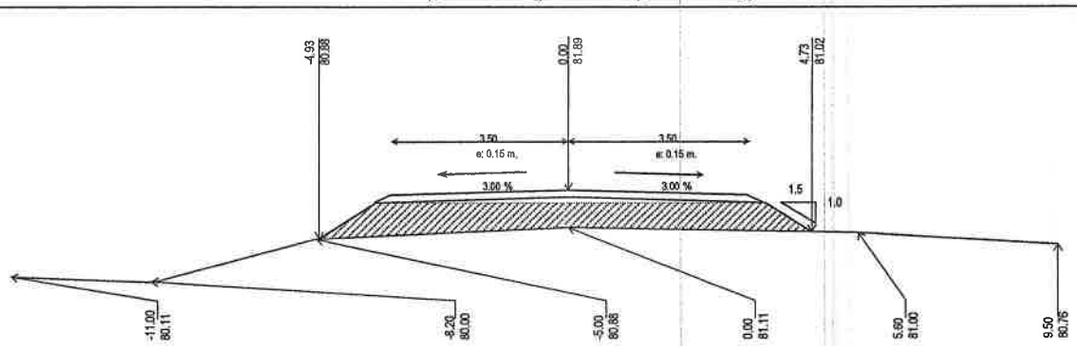

Progresiva: 0+220,0

Proyecto
Relleno: 5,5180 m³
Exc.Zanjas de Drenaje: 0,0000 m³
Exc. No Clasificada: 0,0000 m³
Certificación:
Cota de Carga: 81,6200 m
Relleno: 5,0306 m³
Excavación: 0,0000 m³
Exc. de Bolsones:
Relleno: 0,0000 m³
Excavación: 0,0000 m³
Reposición de Exc.: 0,0000 m³

Terraplén en Corte:

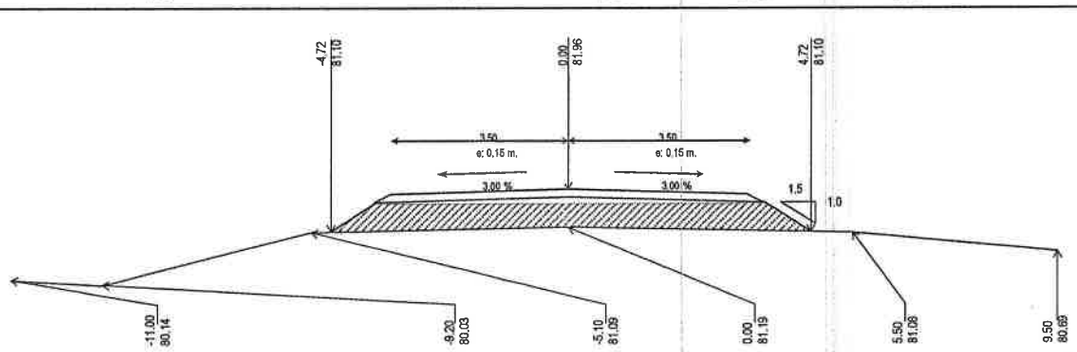

Progresiva: 0+240,0

Proyecto
Relleno: 5,1202 m³
Exc.Zanjas de Drenaje: 0,0000 m³
Exc. No Clasificada: 0,0000 m³
Certificación:
Cota de Carga: 81,6700 m
Relleno: 4,4783 m³
Excavación: 0,0000 m³
Exc. de Bolsones:
Relleno: 0,0000 m³
Excavación: 0,0000 m³
Reposición de Exc.: 0,0000 m³

Terraplén en Corte:

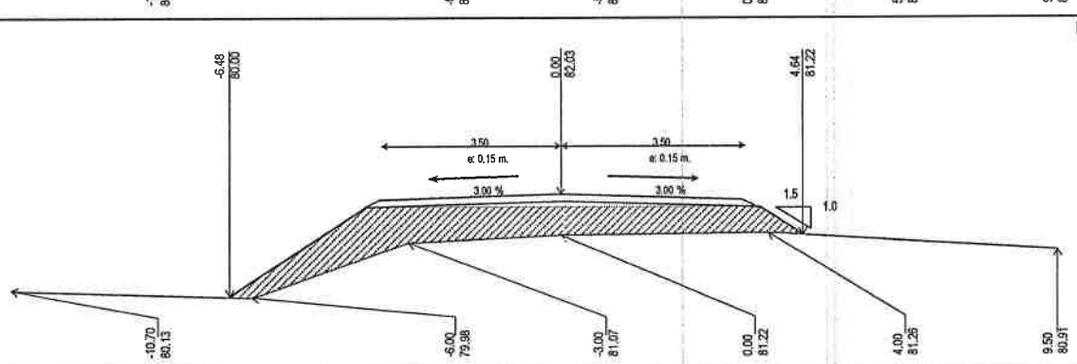

Progresiva: 0+260,0

Proyecto
Relleno: 6,7414 m³
Exc.Zanjas de Drenaje: 0,0000 m³
Exc. No Clasificada: 0,0000 m³
Certificación:
Cota de Carga: 81,7900 m
Relleno: 6,4636 m³
Excavación: 0,0000 m³
Exc. de Bolsones:
Relleno: 0,0000 m³
Excavación: 0,0000 m³
Reposición de Exc.: 0,0000 m³

Terraplén en Corte:

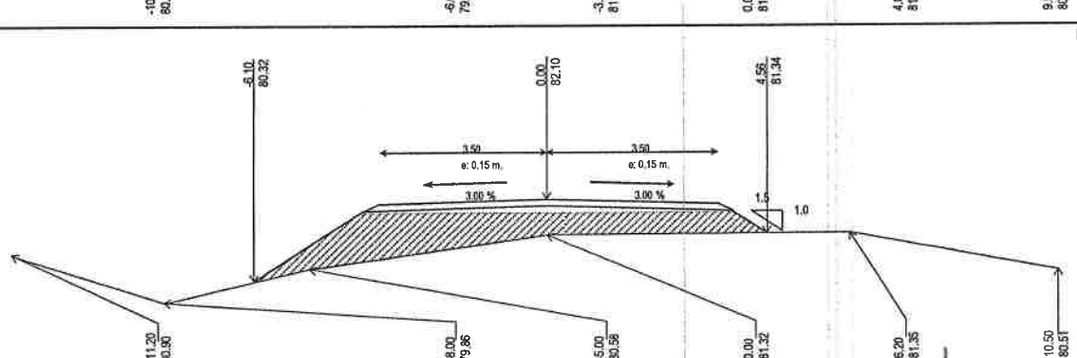

Progresiva: 0+280,0

Proyecto
Relleno: 6,7887 m³
Exc.Zanjas de Drenaje: 0,0000 m³
Exc. No Clasificada: 0,0000 m³
Certificación:
Cota de Carga: 81,8100 m
Relleno: 6,1452 m³
Excavación: 0,0000 m³
Exc. de Bolsones:
Relleno: 0,0000 m³
Excavación: 0,0000 m³
Reposición de Exc.: 0,0000 m³

Terraplén en Corte:

58 (...

CARAGUATAY S.A.
RUBÉN CARDOZO FARIÑA
Representante Legal

ING. ANGEL BUSTO
DIRECTOR DE FISCALIZACION

CONSORCIO PUENTES REGION ORIENTAL
ING. TERESA DE MARIÑO
REPRESENTANTE LEGAL

Ing. Gerardo Aguilera
Supervisor de Obra

SECCIONES TRANSVERSALES

Prog Inicial: 0+000,0
Prog Final: 0+865,0
Obra: PUENTE 29 TRAMO: 0 -865
Fecha: 25/5/2021

93([illegible] y [illegible])

Sección Total

Perfil 4 Win

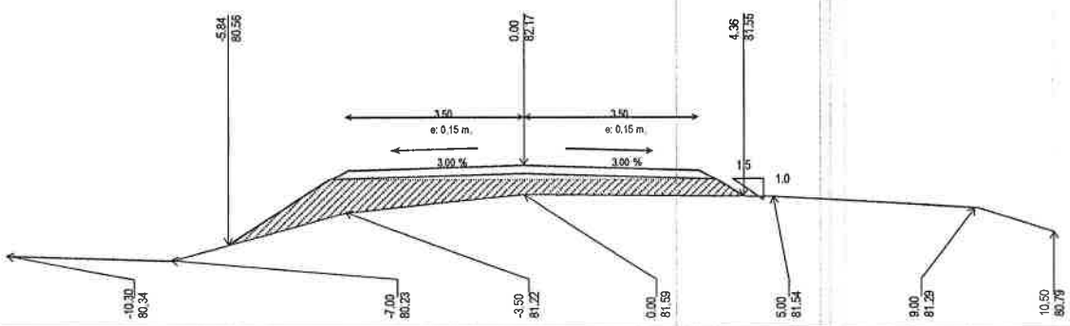

Progresiva: 0+300,0

Proyecto
Relleno: 4,5940 m³
Exc.Zanjas de Drenaje: 0,0000 m³
Exc. No Clasificada: 0,0000 m³
Certificación:
Cota de Carga: 81,9000 m
Relleno: 4,1036 m³
Excavación: 0,0000 m³
Exc. de Bolsones:
Relleno: 0,0000 m³
Excavación: 0,0000 m³
Reposición de Exc.: 0,0000 m³

Terraplén en Corte:

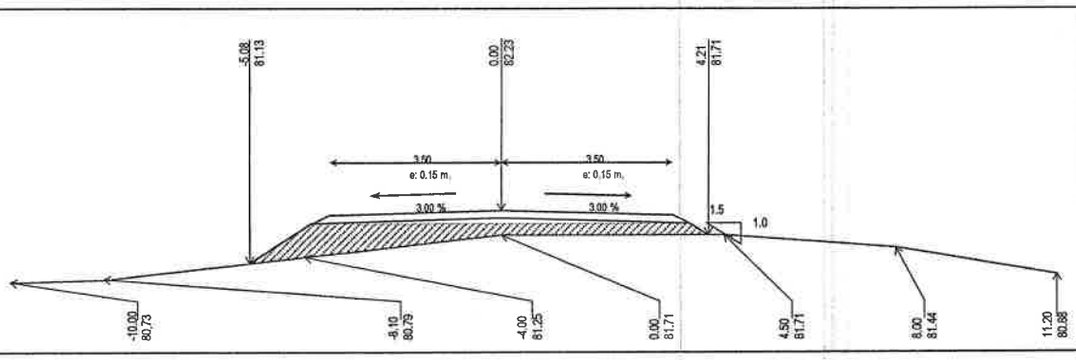

Progresiva: 0+320,0

Proyecto
Relleno: 3,7342 m³
Exc.Zanjas de Drenaje: 0,0000 m³
Exc. No Clasificada: 0,0000 m³
Certificación:
Cota de Carga: 81,9600 m
Relleno: 3,2367 m³
Excavación: 0,0000 m³
Exc. de Bolsones:
Relleno: 0,0000 m³
Excavación: 0,0000 m³
Reposición de Exc.: 0,0000 m³

Terraplén en Corte:

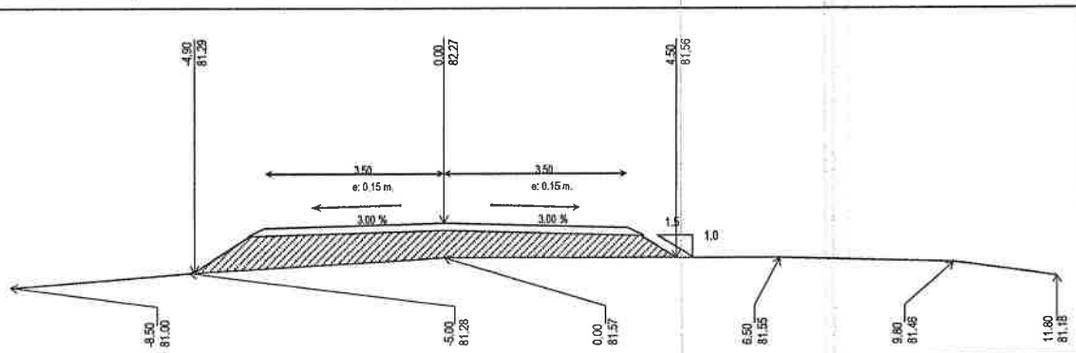

Progresiva: 0+339,5

Proyecto
Relleno: 4,7290 m³
Exc.Zanjas de Drenaje: 0,0000 m³
Exc. No Clasificada: 0,0000 m³
Certificación:
Cota de Carga: 82,1200 m
Relleno: 4,7282 m³
Excavación: 0,0000 m³
Exc. de Bolsones:
Relleno: 0,0000 m³
Excavación: 0,0000 m³
Reposición de Exc.: 0,0000 m³

Terraplén en Corte:

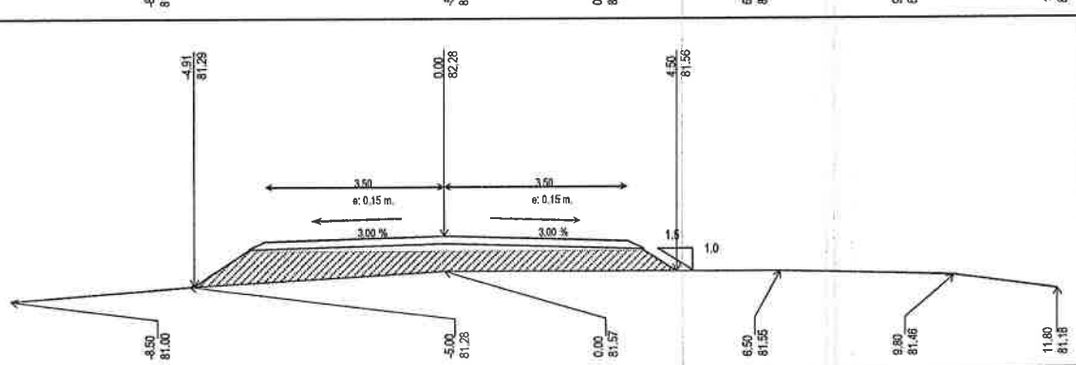

Progresiva: 0+340,0

Proyecto
Relleno: 4,7685 m³
Exc.Zanjas de Drenaje: 0,0000 m³
Exc. No Clasificada: 0,0000 m³
Certificación:
Cota de Carga: 81,9700 m
Relleno: 4,0136 m³
Excavación: 0,0000 m³
Exc. de Bolsones:
Relleno: 0,0000 m³
Excavación: 0,0000 m³
Reposición de Exc.: 0,0000 m³

Terraplén en Corte:

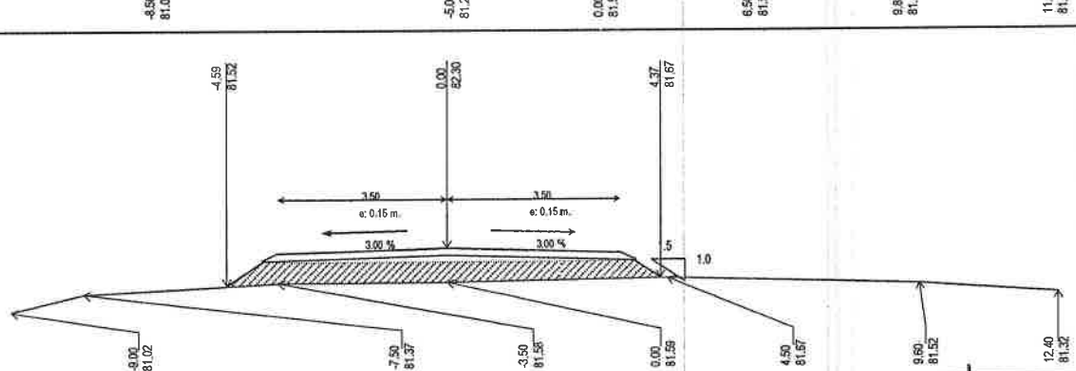

Progresiva: 0+360,0

Proyecto
Relleno: 4,0340 m³
Exc.Zanjas de Drenaje: 0,0000 m³
Exc. No Clasificada: 0,0000 m³
Certificación:
Cota de Carga: 82,0100 m
Relleno: 3,3885 m³
Excavación: 0,0000 m³
Exc. de Bolsones:
Relleno: 0,0000 m³
Excavación: 0,0000 m³
Reposición de Exc.: 0,0000 m³

Terraplén en Corte:

59 ([illegible] 5)

9-7

CARASUATAY S.A.
RUBÉN CARDOZO FARIÑA
Representante

ING. ANGEL BUSTO
DIRECTOR DE FISCALIZACION

CONSORCIO PUENTES REGION ORIENTAL
ING. TERESA DE MARIÑO
REPRESENTANTE LEGAL

SECCIONES TRANSVERSALES

Prog Inicial: 0+000,0
Prog Final: 0+865,0
Obra: PUENTE 29 TRAMO: 0 -865
Fecha: 25/5/2021

92 (noventa y Dos)

Sección Total

Perfil 4 Win

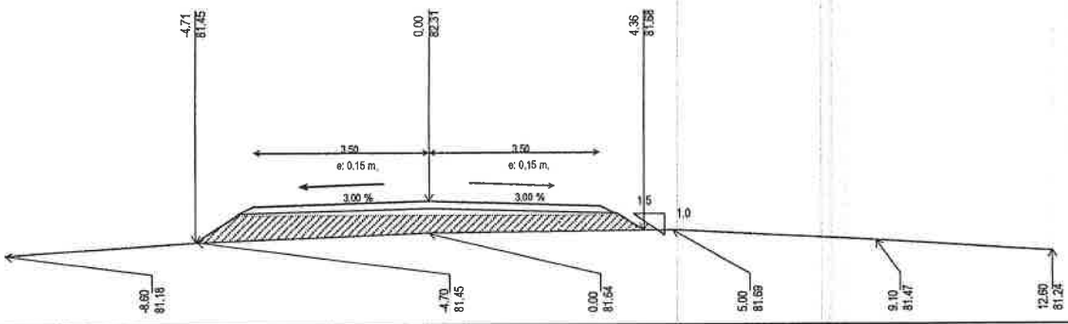

Progresiva: 0+380,0

Proyecto
Relleno: 4.1061 m³
Exc.Zanjas de Drenaje: 0.0000 m³
Exc. No Clasificada: 0.0000 m³
Certificación:
Cota de Carga: 82.0200 m
Relleno: 3.4733 m³
Excavación: 0.0000 m³
Exc. de Bolsones:
Relleno: 0.0000 m³
Excavación: 0.0000 m³
Reposición de Exc.: 0.0000 m³

Terraplén en Corte:

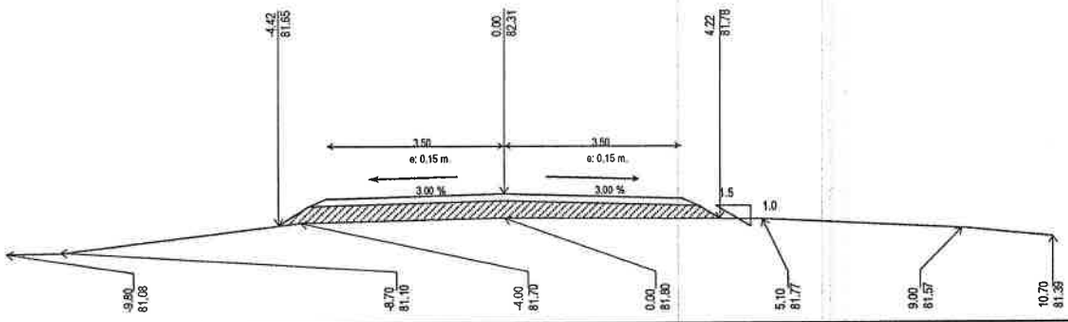

Progresiva: 0+400,0

Proyecto
Relleno: 2.6898 m³
Exc.Zanjas de Drenaje: 0.0000 m³
Exc. No Clasificada: 0.0000 m³
Certificación:
Cota de Carga: 82.1500 m
Relleno: 2.6865 m³
Excavación: 0.0000 m³
Exc. de Bolsones:
Relleno: 0.0000 m³
Excavación: 0.0000 m³
Reposición de Exc.: 0.0000 m³

Terraplén en Corte:

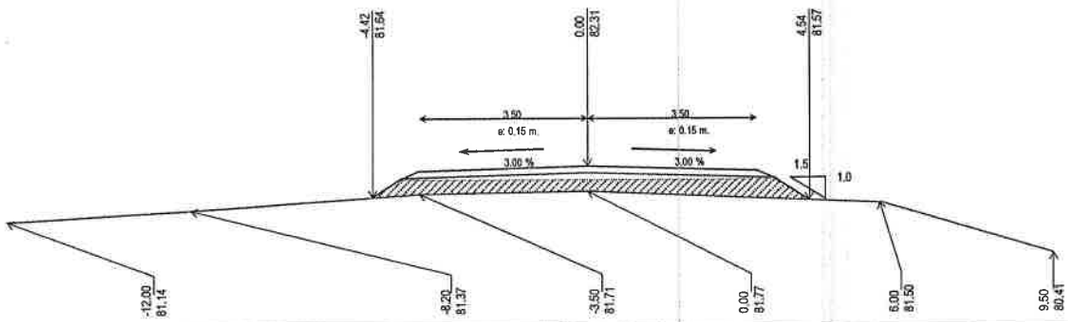

Progresiva: 0+415,0

Proyecto
Relleno: 3.2664 m³
Exc.Zanjas de Drenaje: 0.0000 m³
Exc. No Clasificada: 0.0000 m³
Certificación:
Cota de Carga: 82.0100 m
Relleno: 2.5564 m³
Excavación: 0.0000 m³
Exc. de Bolsones:
Relleno: 0.0000 m³
Excavación: 0.0000 m³
Reposición de Exc.: 0.0000 m³

Terraplén en Corte:

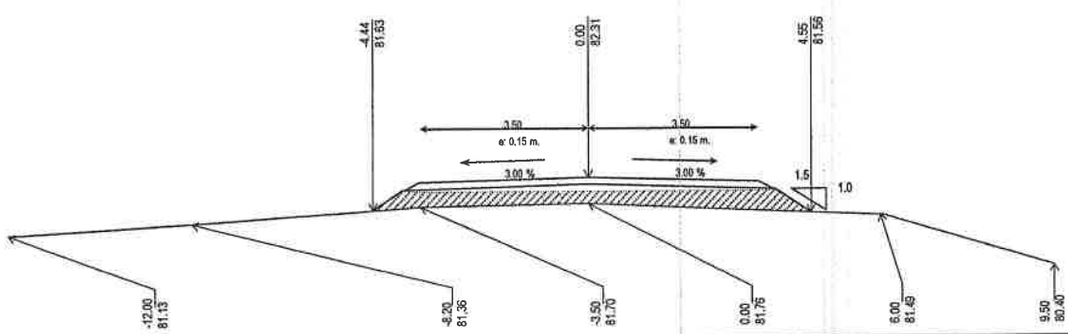

Progresiva: 0+420,0

Proyecto
Relleno: 3.3562 m³
Exc.Zanjas de Drenaje: 0.0000 m³
Exc. No Clasificada: 0.0000 m³
Certificación:
Cota de Carga: 82.0100 m
Relleno: 2.6461 m³
Excavación: 0.0000 m³
Exc. de Bolsones:
Relleno: 0.0000 m³
Excavación: 0.0000 m³
Reposición de Exc.: 0.0000 m³

Terraplén en Corte:

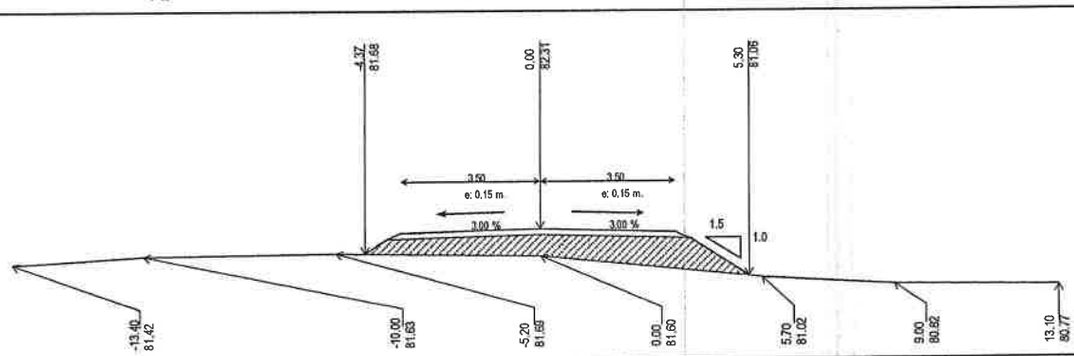

Progresiva: 0+440,0

Proyecto
Relleno: 5.1766 m³
Exc.Zanjas de Drenaje: 0.0000 m³
Exc. No Clasificada: 0.0000 m³
Certificación:
Cota de Carga: 82.2300 m
Relleno: 5.1766 m³
Excavación: 0.0000 m³
Exc. de Bolsones:
Relleno: 0.0000 m³
Excavación: 0.0000 m³
Reposición de Exc.: 0.0000 m³

Terraplén en Corte:

60 (Sesenta)

ING. ANGEL BUSTO
DIRECTOR DE FISCALIZACION

CONSORCIO PUENTES REGION ORIENTAL
ING. TERESA DE MARIÑO
REPRESENTANTE LEGAL

CARAGUATAY S.A.
RUBÉN CARDOZO FARIÑA
Representante Legal

Ing. Gerardo Aguilera
Supervisor de Obra

SECCIONES TRANSVERSALES

91 (noventa y uno

Prog Inicial: 0+000,0
Prog Final: 0+865,0
Obra: PUENTE 29 TRAMO: 0 -865
Fecha: 25/5/2021

Sección Total

Perfil 4 Win

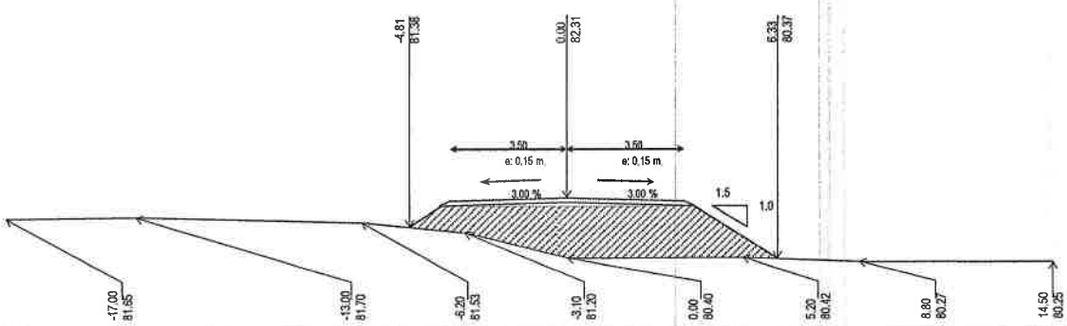

Progresiva: 0+460,0

Proyecto
Relleno: 13.5273 m³
Exc.Zanjas de Drenaje: 0.0000 m³
Exc. No Clasificada: 0.0000 m³
Certificación:
Cota de Carga: 82.0300 m
Relleno: 12.9715 m³
Excavación: 0.0000 m³
Exc. de Bolsones:
Relleno: 0.0000 m³
Excavación: 0.0000 m³
Reposición de Exc.: 0.0000 m³

Terraplén en Corte:

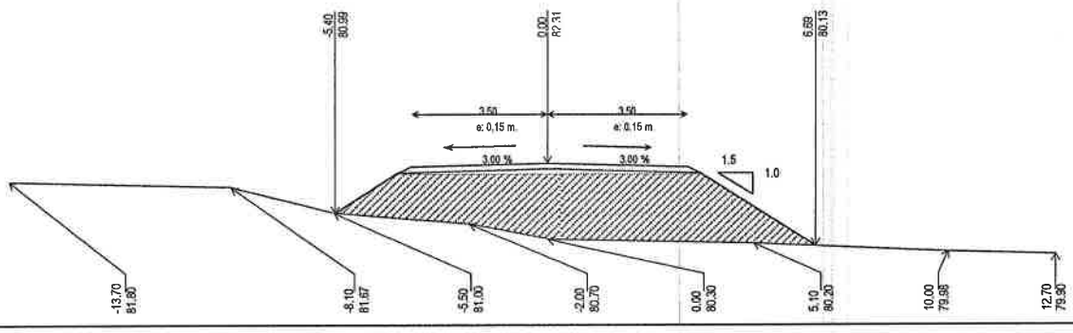

Progresiva: 0+480,0

Proyecto
Relleno: 16.1748 m³
Exc.Zanjas de Drenaje: 0.0000 m³
Exc. No Clasificada: 0.0000 m³
Certificación:
Cota de Carga: 82.0200 m
Relleno: 15.5420 m³
Excavación: 0.0000 m³
Exc. de Bolsones:
Relleno: 0.0000 m³
Excavación: 0.0000 m³
Reposición de Exc.: 0.0000 m³

Terraplén en Corte:

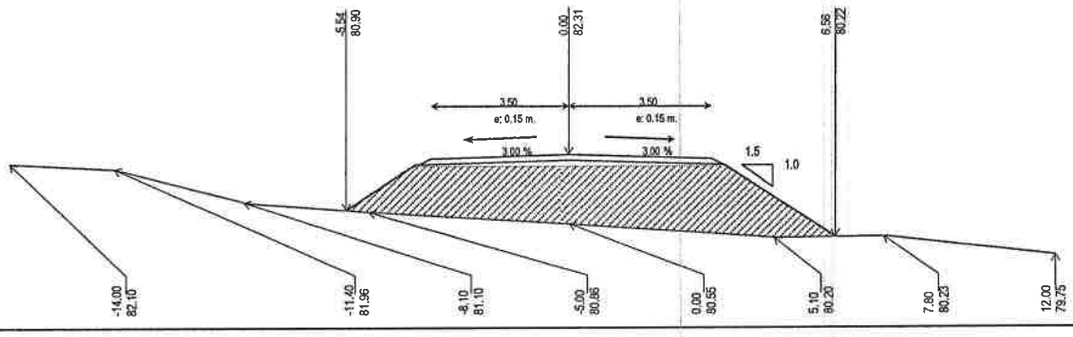

Progresiva: 0+500,0

Proyecto
Relleno: 15.4790 m³
Exc.Zanjas de Drenaje: 0.0000 m³
Exc. No Clasificada: 0.0000 m³
Certificación:
Cota de Carga: 82.0200 m
Relleno: 14.8463 m³
Excavación: 0.0000 m³
Exc. de Bolsones:
Relleno: 0.0000 m³
Excavación: 0.0000 m³
Reposición de Exc.: 0.0000 m³

Terraplén en Corte:

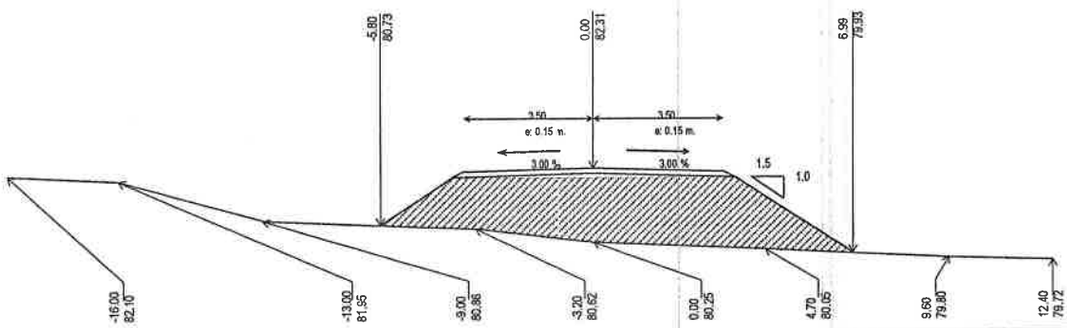

Progresiva: 0+520,0

Proyecto
Relleno: 18.1097 m³
Exc.Zanjas de Drenaje: 0.0000 m³
Exc. No Clasificada: 0.0000 m³
Certificación:
Cota de Carga: 82.0300 m
Relleno: 17.5539 m³
Excavación: 0.0000 m³
Exc. de Bolsones:
Relleno: 0.0000 m³
Excavación: 0.0000 m³
Reposición de Exc.: 0.0000 m³

Terraplén en Corte:

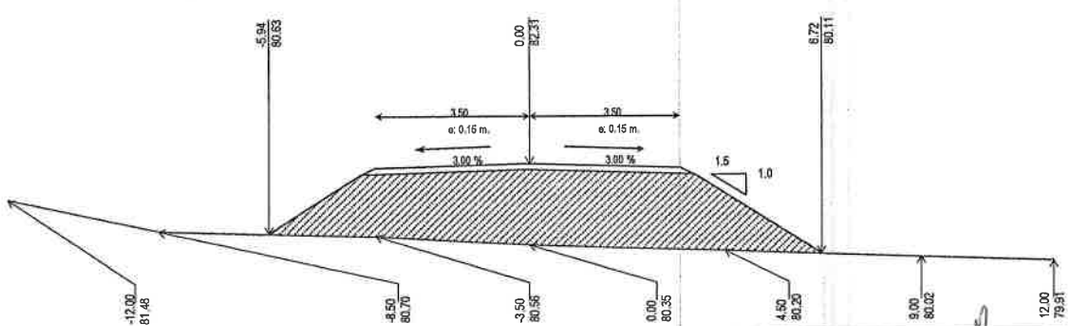

Progresiva: 0+530,0

Proyecto
Relleno: 17.4032 m³
Exc.Zanjas de Drenaje: 0.0000 m³
Exc. No Clasificada: 0.0000 m³
Certificación:
Cota de Carga: 82.1600 m
Relleno: 17.4032 m³
Excavación: 0.0000 m³
Exc. de Bolsones:
Relleno: 0.0000 m³
Excavación: 0.0000 m³
Reposición de Exc.: 0.0000 m³

Terraplén en Corte:

61 (sesenta y uno)

92

CARAGUATAY S.A.
RUBÉN CARDOZO FARIÑA
Representante Legal

ING. ANGEL BUSTO
DIRECTOR DE FISCALIZACION

CONSORCIO PUENTES REGION ORIENTAL
ING. TERESA DE MARIÑO
REPRESENTANTE LEGAL

Ing. Gerardo Aguilera
Supervisor de Obra

SECCIONES TRANSVERSALES

Prog Inicial: 0+000,0
Prog Final: 0+865,0
Obra: PUENTE 29 TRAMO: 0 -865
Fecha: 25/5/2021

00000090 **Sección Total**

noventa

Perfil 4 Win

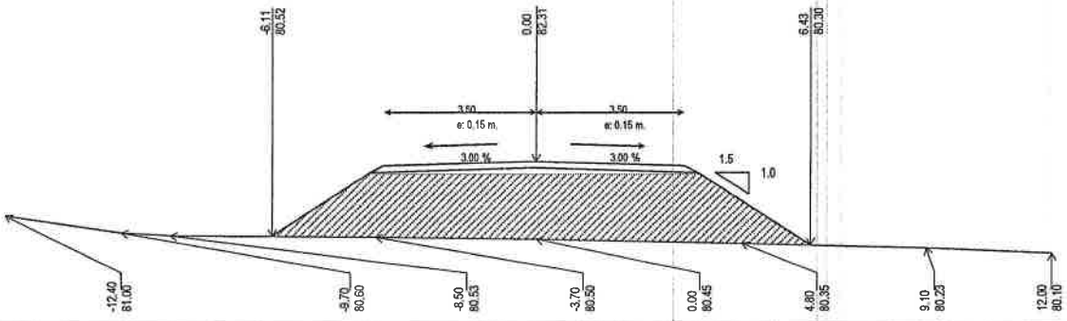

Progresiva: 0+540,0

Proyecto
Relleno: 16.6316 m³
Exc.Zanjas de Drenaje: 0.0000 m³
Exc. No Clasificada: 0.0000 m³
Certificación:
Cota de Carga: 82.0100 m
Relleno: 15.9216 m³
Excavación: 0.0000 m³
Exc. de Bolsones:
Relleno: 0.0000 m³
Excavación: 0.0000 m³
Reposición de Exc.: 0.0000 m³

Terraplén en Corte:

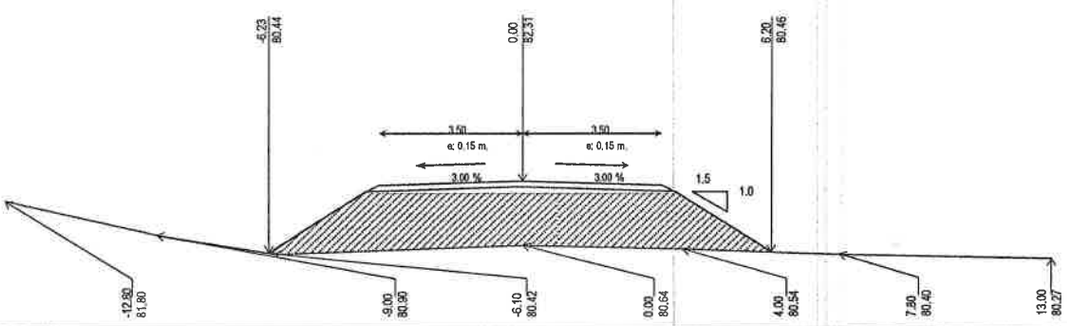

Progresiva: 0+560,0

Proyecto
Relleno: 15.2875 m³
Exc.Zanjas de Drenaje: 0.0000 m³
Exc. No Clasificada: 0.0000 m³
Certificación:
Cota de Carga: 82.0100 m
Relleno: 14.5774 m³
Excavación: 0.0000 m³
Exc. de Bolsones:
Relleno: 0.0000 m³
Excavación: 0.0000 m³
Reposición de Exc.: 0.0000 m³

Terraplén en Corte:

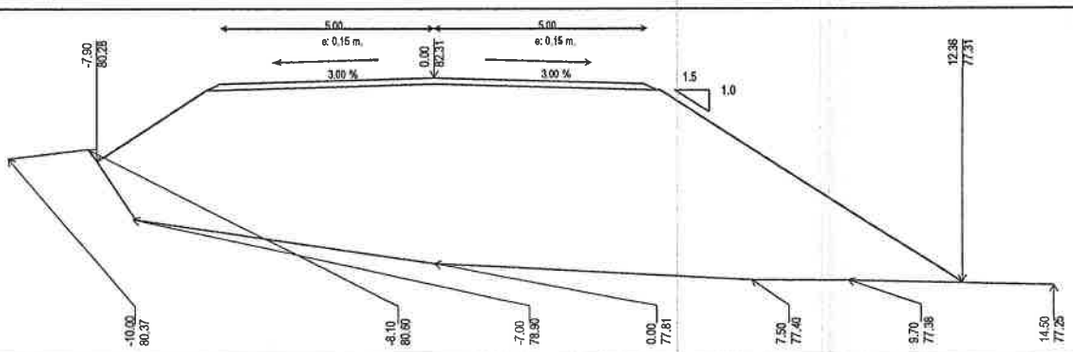

Progresiva: 0+582,5

Proyecto
Relleno: 65.2813 m³
Exc.Zanjas de Drenaje: 0.0000 m³
Exc. No Clasificada: 0.0000 m³
Certificación:
Cota de Carga: 0.0000 m
Relleno: 0.0000 m³
Excavación: 0.0000 m³
Exc. de Bolsones:
Relleno: 0.0000 m³
Excavación: 0.0000 m³
Reposición de Exc.: 0.0000 m³

Terraplén en Corte:

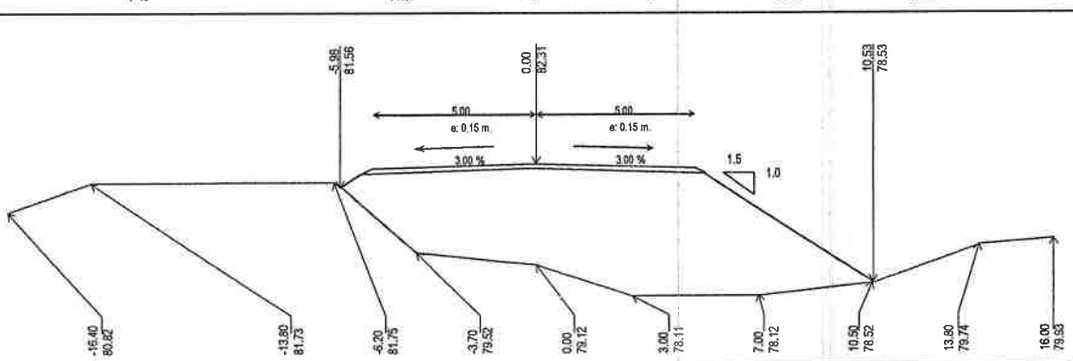

Progresiva: 0+607,5

Proyecto
Relleno: 43.5904 m³
Exc.Zanjas de Drenaje: 0.0000 m³
Exc. No Clasificada: 0.0000 m³
Certificación:
Cota de Carga: 0.0000 m
Relleno: 0.0000 m³
Excavación: 0.0000 m³
Exc. de Bolsones:
Relleno: 0.0000 m³
Excavación: 0.0000 m³
Reposición de Exc.: 0.0000 m³

Terraplén en Corte:

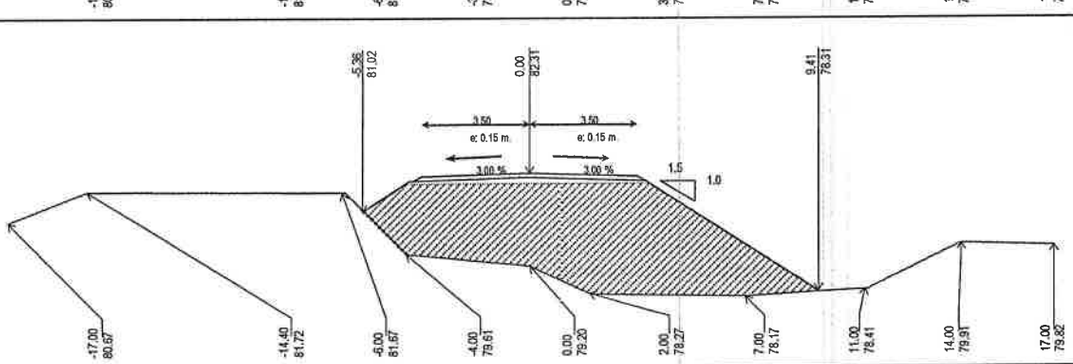

Progresiva: 0+620,0

Proyecto
Relleno: 37.0619 m³
Exc.Zanjas de Drenaje: 0.0000 m³
Exc. No Clasificada: 0.0000 m³
Certificación:
Cota de Carga: 81.9700 m
Relleno: 36.0396 m³
Excavación: 0.0000 m³
Exc. de Bolsones:
Relleno: 0.0000 m³
Excavación: 0.0000 m³
Reposición de Exc.: 0.0000 m³

Terraplén en Corte:

62

CARAMATAY S.A
RUBÉN CARDOZO PARIÑA
Representante Legal

ING. ANGEL BUSTO
DIRECTOR DE FISCALIZACION

CONSORCIO PUENTES REGION ORIENTAL
ING. TERESA DE MARIÑO
REPRESENTANTE LEGAL

Ing. Gerardo Aguilera
Supervisor de Obra

SECCIONES TRANSVERSALES

Prog Inicial: 0+000,0
Prog Final: 0+865,0
Obra: PUENTE 29 TRAMO: 0 -865
Fecha: 25/5/2021

Sección Total

Perfil 4 Win

Progresiva: 0+640,0

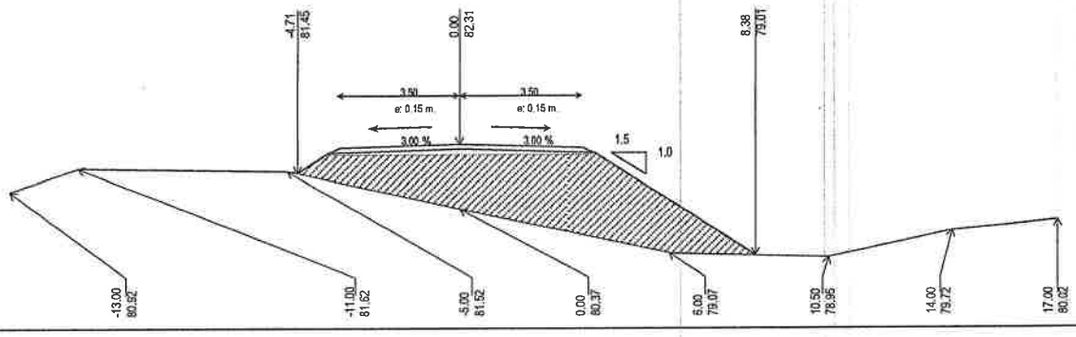

Proyecto
Relleno: 19.6889 m³
Exc.Zanjas de Drenaje: 0.0000 m³
Exc. No Clasificada: 0.0000 m³
Certificación:
Cota de Carga: 82.0000 m
Relleno: 18.9013 m³
Excavación: 0.0000 m³
Exc. de Bolsones:
Relleno: 0.0000 m³
Excavación: 0.0000 m³
Reposición de Exc.: 0.0000 m³

Terraplén en Corte:

Progresiva: 0+650,0

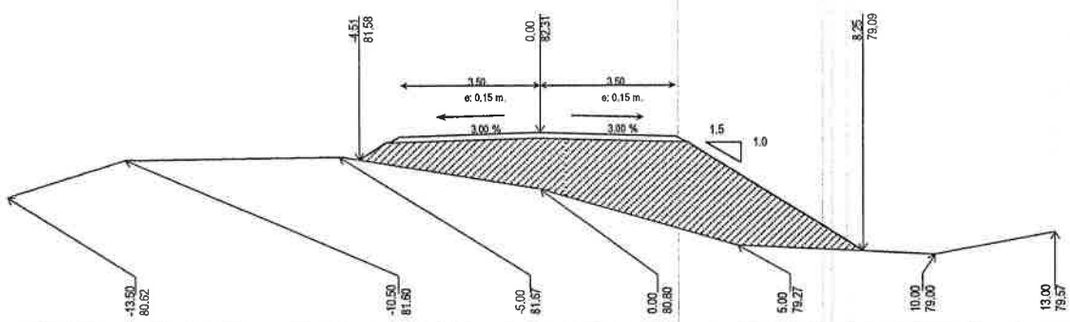

Proyecto
Relleno: 16.9391 m³
Exc.Zanjas de Drenaje: 0.0000 m³
Exc. No Clasificada: 0.0000 m³
Certificación:
Cota de Carga: 82.1600 m
Relleno: 16.9391 m³
Excavación: 0.0000 m³
Exc. de Bolsones:
Relleno: 0.0000 m³
Excavación: 0.0000 m³
Reposición de Exc.: 0.0000 m³

Terraplén en Corte:

Progresiva: 0+660,0

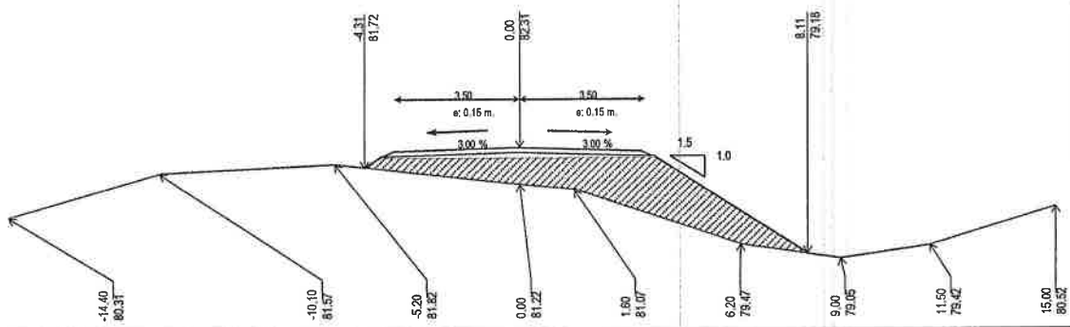

Proyecto
Relleno: 11.5063 m³
Exc.Zanjas de Drenaje: 0.0000 m³
Exc. No Clasificada: 0.0000 m³
Certificación:
Cota de Carga: 82.0000 m
Relleno: 10.7187 m³
Excavación: 0.0000 m³
Exc. de Bolsones:
Relleno: 0.0000 m³
Excavación: 0.0000 m³
Reposición de Exc.: 0.0000 m³

Terraplén en Corte:

Progresiva: 0+680,0

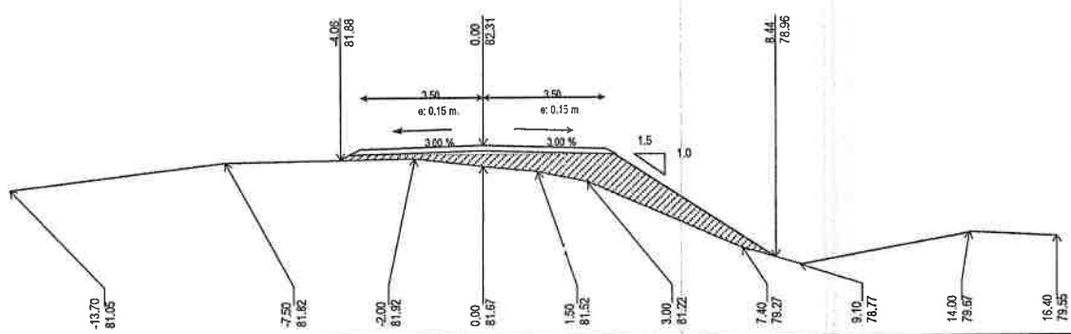

Proyecto
Relleno: 6.7478 m³
Exc.Zanjas de Drenaje: 0.0000 m³
Exc. No Clasificada: 0.0000 m³
Certificación:
Cota de Carga: 82.0400 m
Relleno: 6.2687 m³
Excavación: 0.0000 m³
Exc. de Bolsones:
Relleno: 0.0000 m³
Excavación: 0.0000 m³
Reposición de Exc.: 0.0000 m³

Terraplén en Corte:

Progresiva: 0+700,0

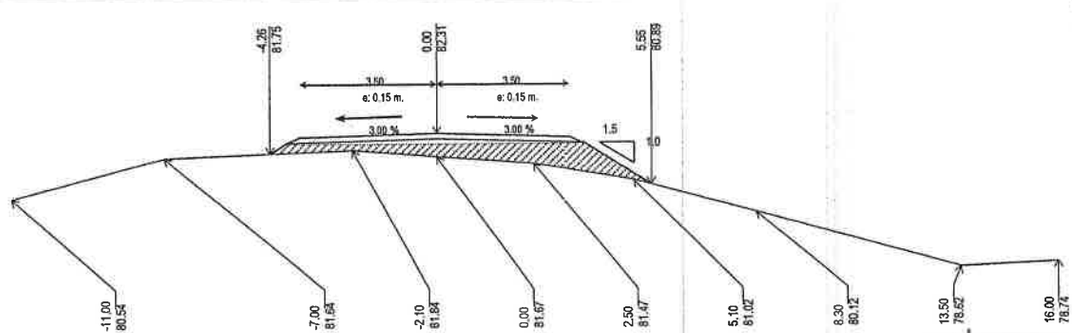

Proyecto
Relleno: 4.2826 m³
Exc.Zanjas de Drenaje: 0.0000 m³
Exc. No Clasificada: 0.0000 m³
Certificación:
Cota de Carga: 82.0200 m
Relleno: 3.6498 m³
Excavación: 0.0000 m³
Exc. de Bolsones:
Relleno: 0.0000 m³
Excavación: 0.0000 m³
Reposición de Exc.: 0.0000 m³

Terraplén en Corte:

CARRETRAY S.A.
RUBÉN CARDOZO FARIÑA
Representante Legal

ING. ANGEL BUSTO
DIRECTOR DE FISCALIZACION

CONSORCIO PUENTES REGION ORIENTAL
ING. TERESA DE MARIÑO
REPRESENTANTE LEGAL

Ing. Gerardo Aguilera
Supervisor de Obra

SECCIONES TRANSVERSALES

Prog Inicial: 0+000,0
Prog Final: 0+865,0
Obra: PUENTE 29 TRAMO: 0 -865
Fecha: 25/5/2021

Sección Total

00000088

Perfil 4 Win

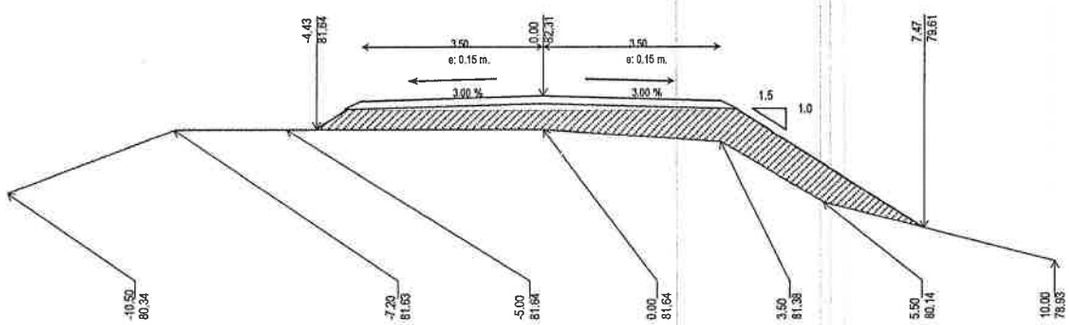

Progresiva: 0+720,0

Proyecto
Relleno: 6,3866 m³
Exc.Zanjas de Drenaje: 0,0000 m³
Exc. No Clasificada: 0,0000 m³
Certificación:
Cota de Carga: 82,0200 m
Relleno: 5,7539 m³
Excavación: 0,0000 m³
Exc. de Bolsones:
Relleno: 0,0000 m³
Excavación: 0,0000 m³
Reposición de Exc.: 0,0000 m³

Terraplén en Corte:

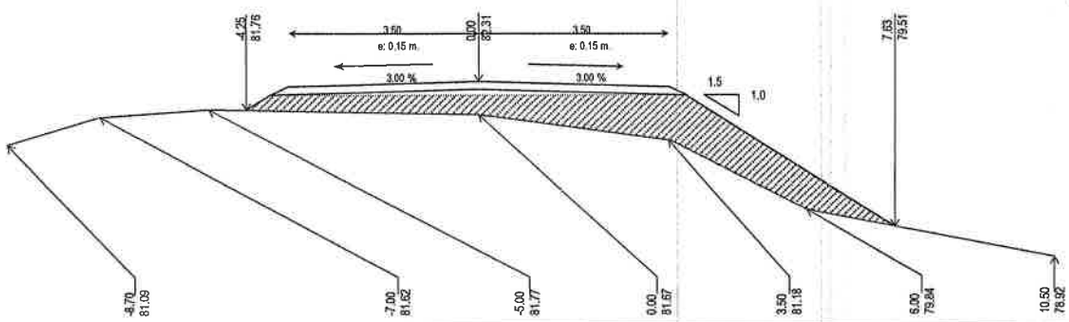

Progresiva: 0+740,0

Proyecto
Relleno: 6,8263 m³
Exc Zanjas de Drenaje: 0,0000 m³
Exc. No Clasificada: 0,0000 m³
Certificación:
Cota de Carga: 82,0400 m
Relleno: 6,3472 m³
Excavación: 0,0000 m³
Exc. de Bolsones:
Relleno: 0,0000 m³
Excavación: 0,0000 m³
Reposición de Exc.: 0,0000 m³

Terraplén en Corte:

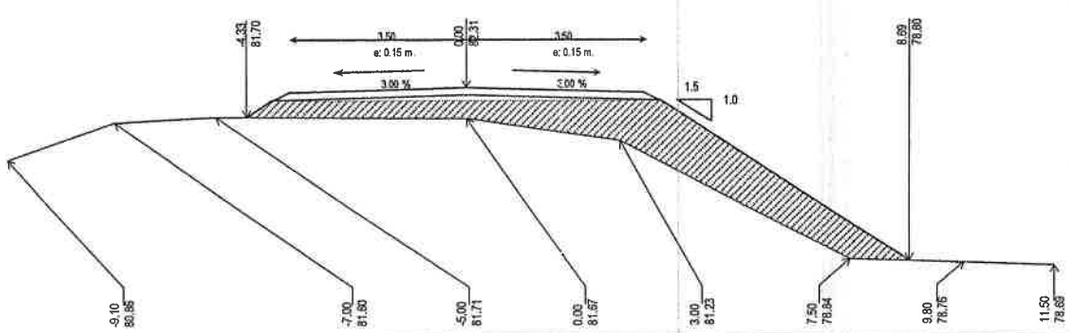

Progresiva: 0+760,0

Proyecto
Relleno: 8,6651 m³
Exc.Zanjas de Drenaje: 0,0000 m³
Exc. No Clasificada: 0,0000 m³
Certificación:
Cota de Carga: 82,0300 m
Relleno: 8,1093 m³
Excavación: 0,0000 m³
Exc. de Bolsones:
Relleno: 0,0000 m³
Excavación: 0,0000 m³
Reposición de Exc.: 0,0000 m³

Terraplén en Corte:

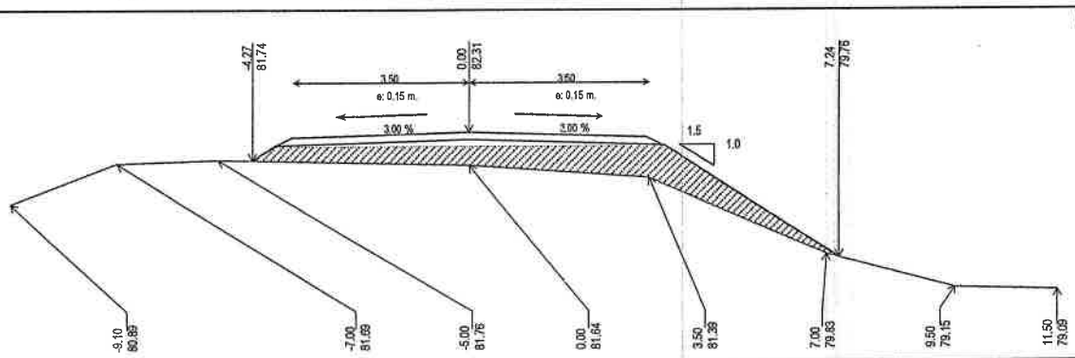

Progresiva: 0+780,0

Proyecto
Relleno: 5,4015 m³
Exc.Zanjas de Drenaje: 0,0000 m³
Exc. No Clasificada: 0,0000 m³
Certificación:
Cota de Carga: 82,0200 m
Relleno: 4,7687 m³
Excavación: 0,0000 m³
Exc. de Bolsones:
Relleno: 0,0000 m³
Excavación: 0,0000 m³
Reposición de Exc.: 0,0000 m³

Terraplén en Corte:

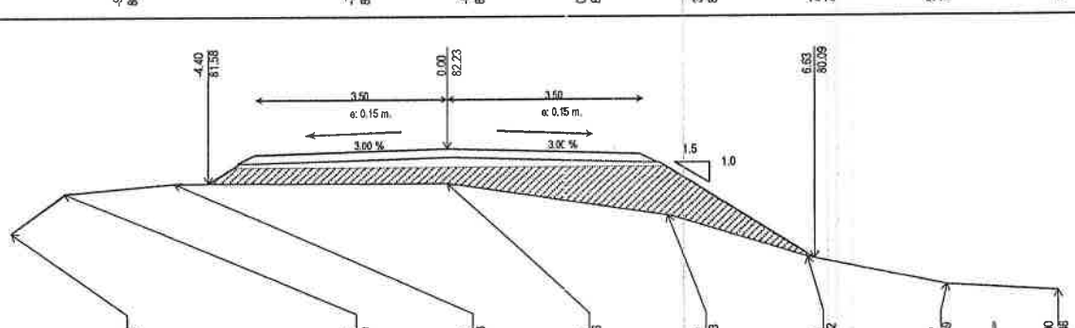

Progresiva: 0+800,0

Proyecto
Relleno: 6,1643 m³
Exc.Zanjas de Drenaje: 0,0000 m³
Exc. No Clasificada: 0,0000 m³
Certificación:
Cota de Carga: 81,8800 m
Relleno: 5,0610 m³
Excavación: 0,0000 m³
Exc. de Bolsones:
Relleno: 0,0000 m³
Excavación: 0,0000 m³
Reposición de Exc.: 0,0000 m³

Terraplén en Corte:

9-7

CARAGUATAY S.A.
RUBÉN CARDOZO FARIÑA
Representante Legal

ING. ANGEL BUSTO
DIRECTOR DE FISCALIZACION

CONSORCIO PUENTES REGION ORIENTAL
ING. TERESA DE MARIÑO
REPRESENTANTE LEGAL

Ing. Gerardo Aguilera
Supervisor de Obra

SECCIONES TRANSVERSALES

Prog Inicial: 0+000,0
Prog Final: 0+865,0
Obra: PUENTE 29 TRAMO: 0 -865
Fecha: 25/5/2021

Sección Total

00000087

Perfil 4 Win

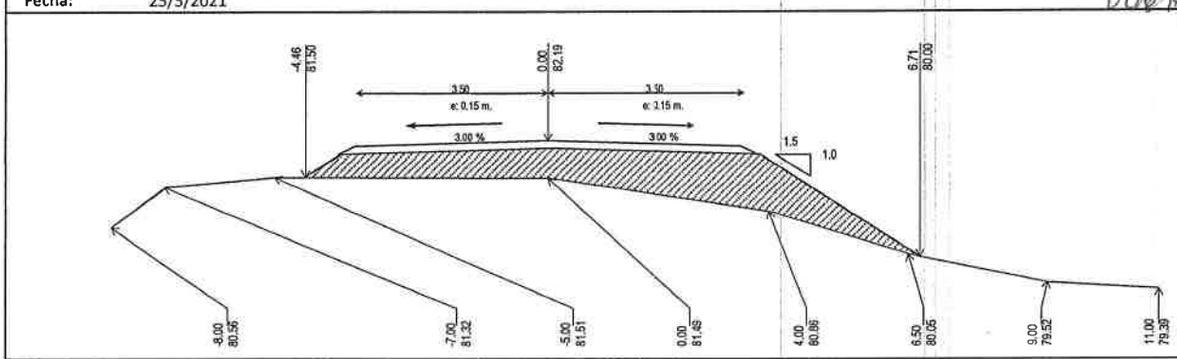

Progresiva: 0+803,4

Proyecto
Relleno: 6,5785 m³
Exc.Zanjas de Drenaje: 0.0000 m³
Exc. No Clasificada: 0.0000 m³
Certificación:
Cota de Carga: 82.0400 m
Relleno: 6.5780 m³
Excavación: 0.0000 m³
Exc. de Bolsones:
Relleno: 0.0000 m³
Excavación: 0.0000 m³
Reposición de Exc.: 0.0000 m³

Terraplén en Corte:

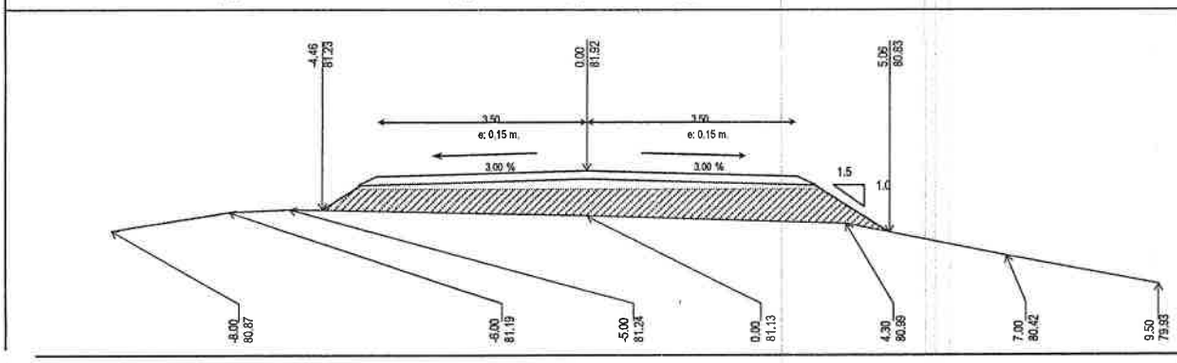

Progresiva: 0+820,0

Proyecto
Relleno: 5.0556 m³
Exc.Zanjas de Drenaje: 0.0000 m³
Exc. No Clasificada: 0.0000 m³
Certificación:
Cota de Carga: 81.5900 m
Relleno: 4.0982 m³
Excavación: 0.0000 m³
Exc. de Bolsones:
Relleno: 0.0000 m³
Excavación: 0.0000 m³
Reposición de Exc.: 0.0000 m³

Terraplén en Corte:

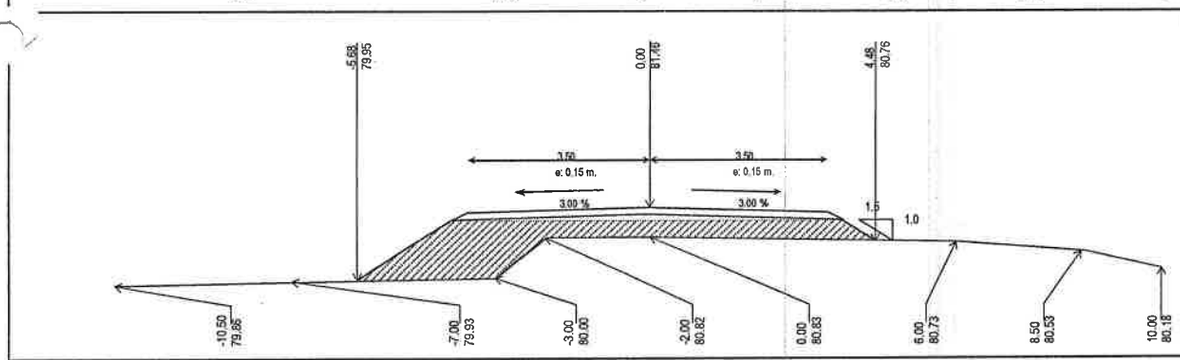

Progresiva: 0+840,0

Proyecto
Relleno: 5.7415 m³
Exc.Zanjas de Drenaje: 0.0000 m³
Exc. No Clasificada: 0.0000 m³
Certificación:
Cota de Carga: 81.1900 m
Relleno: 5.2575 m³
Excavación: 0.0000 m³
Exc. de Bolsones:
Relleno: 0.0000 m³
Excavación: 0.0000 m³
Reposición de Exc.: 0.0000 m³

Terraplén en Corte:

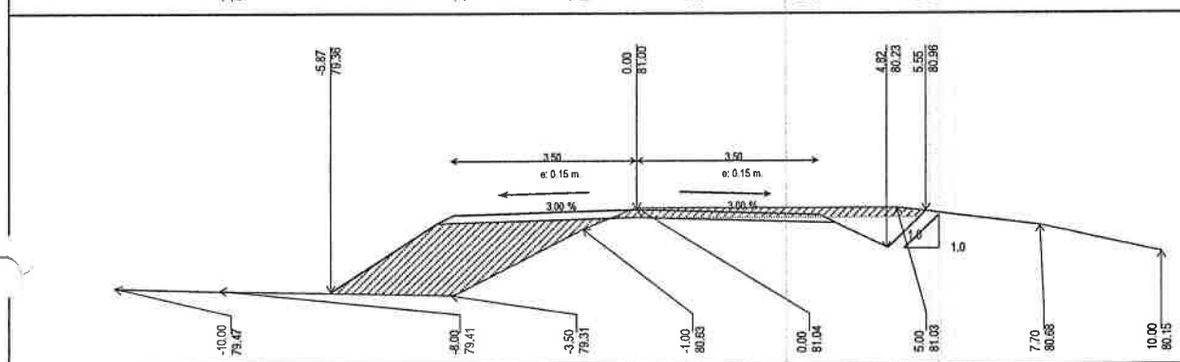

Progresiva: 0+860,0

Proyecto
Relleno: 3.9734 m³
Exc.Zanjas de Drenaje: 0.0000 m³
Exc. No Clasificada: -1.8408 m³
Certificación:
Cota de Carga: 80.7800 m
Relleno: 3.9734 m³
Excavación: -1.0650 m³
Exc. de Bolsones:
Relleno: 0.0000 m³
Excavación: 0.0000 m³
Reposición de Exc.: 0.0000 m³

Terraplén en Corte:

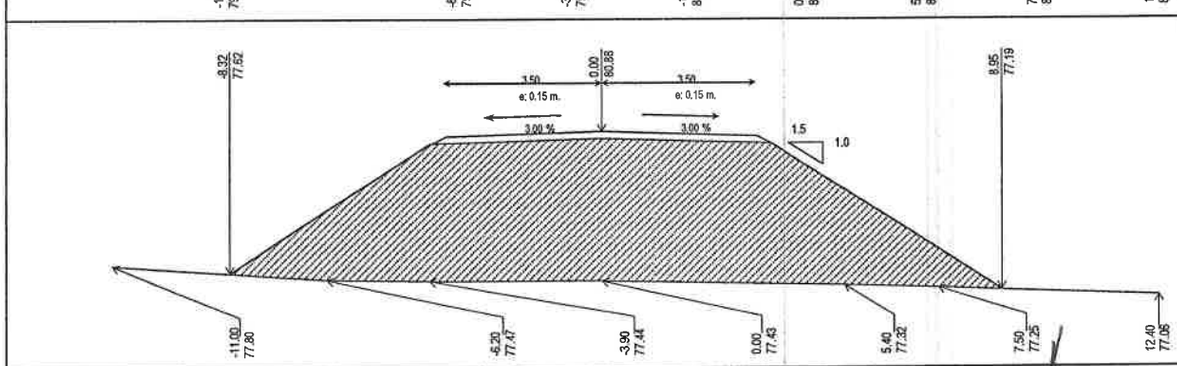

Progresiva: 0+865,0

Proyecto
Relleno: 40.5091 m³
Exc.Zanjas de Drenaje: 0.0000 m³
Exc. No Clasificada: 0.0000 m³
Certificación:
Cota de Carga: 80.7800 m
Relleno: 40.5091 m³
Excavación: 0.0000 m³
Exc. de Bolsones:
Relleno: 0.0000 m³
Excavación: 0.0000 m³
Reposición de Exc.: 0.0000 m³

Terraplén en Corte:

65 C: Bay: 0

CARAGUATAY S.A.
RUBÉN CARDOZO FARIÑA
Representante Legal

ING. ANGEL BUSTO
DIRECTOR DE FISCALIZACION

CONSORCIO PUENTES REGION ORIENTAL
ING. TERESA DE MARIÑO
REPRESENTANTE LEGAL

Ing. Gerardo Aguilera
Supervisor de Obra

00000088
Ochenta y ocho

SECCIÓN TRANSVERSAL - PAVIMENTO TIPO RIPIO

SECCIÓN 1

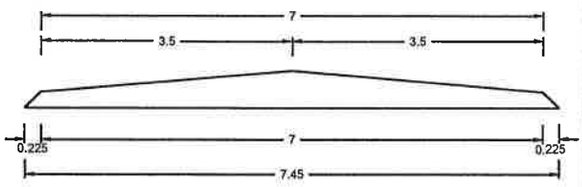

$$\text{Ancho}=\frac{7+7.45}{2}=7.225\text{m}$$

SECCIÓN 2 (TRANSICIÓN)

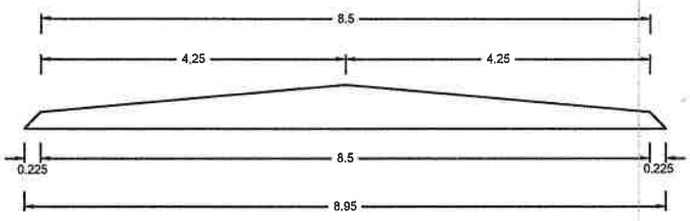

$$\text{Ancho}=\frac{8.50+8.95}{2}=8.725\text{m}$$

SECCIÓN 3 (SOBRE ANCHO)

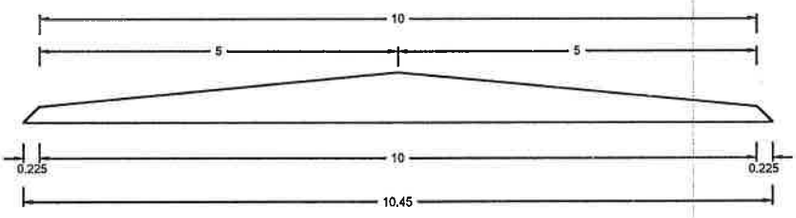

$$\text{Ancho}=\frac{10+10.45}{2}=10.225\text{m}$$

CARRGUATAY S.A.
RUBÉN CARDOZO FARIÑA
Representante Legal

CONSORCIO PUENTES REGION ORIENTAL
ING. TERESA DE MARIÑO
REPRESENTANTE LEGAL

Ing. Gerardo Aguilera
Supervisor de Obra

ING. ANGEL BUSTO
DIRECTOR DE FISCALIZACION

00000085
ochenta y cinco

CONTRATANTE: MOPC GERENCIA DE PROYECTOS DE CAMINOS VECINALES	CONTRATISTA: CARAGUATAY SA.	FISCALIZACIÓN: CONSORCIO PUENTES REGIÓN ORIENTAL N° 0000216

OBRA: CONSTRUCCIÓN DE PUENTES DE HORMIGÓN EN EL MARCO DEL PROGRAMA DE MEJORAMIENTO DE CAMINOS VECINALES – REGIÓN ORIENTAL. SEGUNDA TANDA - LOTE Nº 6

PLANILLA DE NIVELACIÓN

Tarea: Niv. de Rasante - Bipio
Ubicación: 0+000 al 0+440
Sección:
Inicio:
Fecha: 14-10-20
Hoja: 1-3

Progr.	Punto Observ.	Distancia al eje	Lecturas Atrás	Lecturas Intermedia	Lecturas Adelante	PV	COTAS Terreno	COTAS Proyecto	Observaciones
B/M:			1894			82.794		80.900	
0+000	E			1670			81124	81.120	
	I	350		1784			010	010	
	D	350		1774			020	010	
020	E			1604			81.190	81.190	
	I			1719			075	080	
	D			1723			071	090	
040	E			1531			81.263	81.260	
	I	"		1643			147	150	
	D	"		1633			161	150	
060	E			1464			81.330	81.330	
	I			1574			210	220	
	D			1584			210	220	
080	E			1387			81.407	81.400	
	I	"		1503			291	290	
	D	"		1491			303	290	
0+100	E			1319			81.475	81.470	
	I			1431			363	360	
	D			1445			344	360	
120	E			1248			81.546	81.540	
	I	350		1358			436	430	
	D	350		1373			421	430	
140	E			1184			81.610	81.610	
	I	"		1293			501	500	
	D	"		1301			413	500	

CONTRATISTA

FISCALIZACIÓN

Escaneado con CamScanner

67(5 mt, SIETE)

CARAGUATAY S.A.
RUBÉN CARDOZO FARIÑA
Representante Legal

ING. ANGEL BUSTO
DIRECTOR DE FISCALIZACION

CONSORCIO PUENTES REGION ORIENTAL
ING. TERESA DE MARIÑO
REPRESENTANTE LEGAL

Ing. Gerardo Aguilera
Supervisor de Obra

00000084
ochenta y cuatro

CONTRATANTE: MOPC GERENCIA DE PROYECTOS DE CAMINOS VECINALES	CONTRATISTA: CARAGUATAY SA.	FISCALIZACIÓN: CONSORCIO PUENTES REGIÓN ORIENTAL Nº 0000217

OBRA: CONSTRUCCIÓN DE PUENTES DE HORMIGÓN EN EL MARCO DEL PROGRAMA DE MEJORAMIENTO DE CAMINOS VECINALES – REGIÓN ORIENTAL. SEGUNDA TANDA - LOTE Nº 6

PLANILLA DE NIVELACIÓN

Tarea: Niv. de Rasante	Sección:	Fecha: 19 - 10 - 20
Ubicación: 0+00 al 0+440	Inicio:	Hoja: 2 - 3

Progr.	Punto Observ.	Distancia al eje	Lecturas			PV	COTAS		Observaciones
			Atrás	Intermedia	Adelante		Terreno	Proyecto	
0+160	E			1111		82.794	81.683	81.680	
	I	350		1217			577	570	
	D	350		1224			570	570	
180	E			1074			81.755	81.750	
	I			1164			630	640	
	D			1150			644	640	
200	E			0984			81.810	81.820	
	I	"		1084			710	710	
	D	"		1074			720	710	
220	E			0894			81.895	81.890	
	I			1010			784	780	
	D			1023			771	780	
240	E			0843			81.951	81.960	
	I	"		0950			844	850	
	D	"		0939			855	850	
→		RQ =	2088		0671	84.211			
260	E			2190			82.021	82.030	
	I			2284			81.927	81.930	
	D			2278			933	930	
280	E			2100			82.111	82.100	
	I			2230			81.981	81.990	
	D			2221			990	990	
0+300	E			2030			82.181	82.170	
	I	350		2151			060	060	
	D	350		2141			070	060	

CONTRATISTA

FISCALIZACIÓN

9-7

Escaneado con CamScanner

6 3 (sesenta y 07

CARAGUATAY S.A.
RUBÉN CARDOZO FARIÑA
Representante Legal

ING. ANGEL BUSTO
DIRECTOR DE FISCALIZACION

CONSORCIO PUENTES REGION ORIENTAL
ING. TERESA DE MARIÑO
REPRESENTANTE LEGAL

Ing. Gerardo Aguilera
Supervisor de Obra

00000083
Ochenta y tres

CONTRATANTE: MOPC GERENCIA DE PROYECTOS DE CAMINOS VECINALES	CONTRATISTA: CARAGUATAY SA.	FISCALIZACIÓN: CONSORCIO PUENTES REGIÓN ORIENTAL N° 0000218

OBRA: CONSTRUCCIÓN DE PUENTES DE HORMIGÓN EN EL MARCO DEL PROGRAMA DE MEJORAMIENTO DE CAMINOS VECINALES – REGIÓN ORIENTAL. SEGUNDA TANDA - LOTE Nº 6

PLANILLA DE NIVELACIÓN

Tarea: Niv. de Rasante	Sección:	Fecha: 19 - 10 - 20
Ubicación: 0+00 al 0+440	Inicio:	Hoja: 3 - 3

Progr.	Punto Observ.	Distancia al eje	Lecturas			PV	COTAS		Observaciones
			Atrás	Intermedia	Adelante		Terreno	Proyecto	
0+320	E			1978		84.211	82.233	82.230	
	I	350		2084			127	120	
	D	350		2093			118	120	
340	E			1923			82.288	82.280	
	I			2036			175	170	
	D			2041			170	170	
360	E			1920			82.291	82.300	
	I	"		2090			191	190	
	D	"		2096			195	190	
380	E			1895			82.316	82.310	
	I			2001			210	200	
	D			2010			201	200	
0+400	E			1911			82.300	82.310	
	I			2011			200	200	
	D			2021			190	200	
420	E			1451			82.760	82.770	
	I	350		1561			650	660	
	D	350		1551			660	660	
S/RN:									

CONTRATISTA

FISCALIZACIÓN

Escaneado con CamScanner

CARAGUATAY S.A.
RUBÉN CARDOZO FARIÑA
Representante Legal

ING. ANGEL BUSTO
DIRECTOR DE FISCALIZACION

CONSORCIO PUENTES REGION ORIENTAL
ING. TERESA DE MARIÑO
REPRESENTANTE LEGAL

Ing. Gerardo Aguilera
Supervisor de Obra

Obra 1 003

00000082

CONTRATANTE: MOPC GERENCIA DE PROYECTOS DE CAMINOS VECINALES	CONTRATISTA: CARAGUATAY SA.	FISCALIZACIÓN: CONSORCIO PUENTES REGIÓN ORIENTAL N° 0000209

OBRA: CONSTRUCCIÓN DE PUENTES DE HORMIGÓN EN EL MARCO DEL PROGRAMA DE MEJORAMIENTO DE CAMINOS VECINALES – REGIÓN ORIENTAL. SEGUNDA TANDA - LOTE Nº 6

PLANILLA DE NIVELACIÓN

Tarea: Niv. de Rasante - Bipio	Sección:	Fecha: 10-10-20
Ubicación: 0+440 al 0+583	Inicio:	Hoja: 1-1

Progr.	Punto Observ.	Distancia al eje	Lecturas Atrás	Lecturas Intermedia	Lecturas Adelante	PV	COTAS Terreno	COTAS Proyecto	Observaciones
BM			3714			83610		79.896	
0+440	E			1294			82316	82310	
	I	350		1420			190	200	
	D	350		1403			207	200	
460	E			1300			82310	82310	
	I			1404			206	200	
	D			1415			195	200	
480	E			1292			82318	82310	
	I	"		1410			200	200	
	D	"		1400			210	200	
0+500	E			1310			82300	82310	
	I			1419			191	200	
	D			1405			205	200	
520	E			1290			82320	82310	
	I	"		1392			218	200	
	D	"		1399			211	200	
540	E			1310			82300	82310	
	I	390		1413			147	140	
	D	390		1420			140	140	
560	E			1300			82.310	82310	
	I	500		1460			150	160	
	D	500		1440			170	160	
580	E			1304			82.306	82310	
	I	500		1453			157	160	
	D	500		1442			168	160	

CONTRATISTA

FISCALIZACIÓN

Escaneado con CamScanner

CARAGUATAY S.A
RUBÉN CARDOZO FARIÑA
Representante Legal

ING. ANGEL BUSTO
DIRECTOR DE FISCALIZACION

CONSORCIO PUENTES REGION ORIENTAL
ING. TERESA DE MARIÑO
REPRESENTANTE LEGAL

Ing. Gerardo Aguilera
Supervisor de Obra

00000081
Ochenta y uno

CONTRATANTE: MOPC GERENCIA DE PROYECTOS DE CAMINOS VECINALES	CONTRATISTA: CARAGUATAY SA.	FISCALIZACIÓN: CONSORCIO PUENTES REGIÓN ORIENTAL Nº 0000212

OBRA: CONSTRUCCIÓN DE PUENTES DE HORMIGÓN EN EL MARCO DEL PROGRAMA DE MEJORAMIENTO DE CAMINOS VECINALES – REGIÓN ORIENTAL. SEGUNDA TANDA - LOTE Nº 6

PLANILLA DE NIVELACIÓN

Tarea: Niv. de Rasante-Hipo	Sección:	Fecha: 13 - 10 - 20
Ubicación: 0+608 al 0+865	Inicio:	Hoja: 1 - a.

Progr.	Punto Observ.	Distancia al eje	Lecturas			PV	COTAS		Observaciones
			Atrás	Intermedia	Adelante		Terreno	Proyecto	
RN			4457			83.360		78.903	
0+620	E			1041			82.319	82.310	
	I	500		1202			158	160	
	D	500		1210			150	160	
640	E			1050			82.310	82.310	
	I	440		1190			170	180	
	D	440		1176			184	180	
660	E			1050			82.310	82.310	
	I	350		1170			190	200	
	D	350		1152			208	200	
680	E			1044			82.316	82.310	
	I			1160			200	200	
	D			1165			195	200	
0+700	E			1044			82.316	82.310	
	I	"		1165			195	200	
	D	"		1150			210	200	
720	E			1040			82.320	82.310	
	I			1160			200	200	
	D			1165			195	200	
740	E			1044			82.310	82.310	
	I	350		1155			205	200	
	D	350		1155			205	200	

CONTRATISTA

FISCALIZACIÓN

Escaneado con CamScanner

CARAGUATAY S.A.
RUBÉN CARDOZO FARIÑA
Representante Legal

ING. ANGEL BUSTO
DIRECTOR DE FISCALIZACION

CONSORCIO PUENTES REGION ORIENTAL
ING. TERESA DE MARIÑO
REPRESENTANTE LEGAL

Ing. Gerardo Aguilera
Supervisor de Obra

CONSTRUCCION DE PUENTES DE HORMIGON EN EL MARCO DEL PROGRAMA DE MEJORAMIENTO DE CAMINOS VECINALES. LOTE 6

ONTRATISTA: CARAGUATAY S.A.

FISCALIZACION: CONSORCIO PUENTES REGIÓN ORIENTAL

ANEXO 2
PLANILLA DE COMPUTO MÉTRICO

PUENTE Nº 30 TRAMO EMPALME RUTA II-KAUNDY

1.4 PROVISION Y MANTENIMIENTO DE SEÑALIZACIÓN DE OBRA Y SEGURIDAD VIAL

						Observaciones
	mes				18	
Contractual					9,00	
Cantidad Computo C.M. Nº 1					18,00	Aparentemente hubo un error involuntario en cuanto a la cantidad contractual ya que el plazo de la obra es de 18 meses, no de 9 meses y el mismo el proporcional al plazo de cada puente
Cantidad a adendar					**9,00**	

2.6 TRASLADO DE ALAMBRADOS

						Observaciones
	LI	progresiva 0+085 al 0+185		80,00	80,00	
	LD	0+000 al 0+070		70,00	70,00	
	LI	0+106,5 al 0+184,5		78,00	78,00	
Contractual					478,00	
Cantidad Computo C.M. Nº 1					228,00	
Cantidad a adendar					**-250,00**	

2.7 TRASLADO DE COLUMNAS ELÉCTRICAS, TELEFÓNICAS y OTRAS

						Observaciones
	LD	progresiva 0+045			1,00	
	LD	progresiva 0+110			1,00	
	LD	progresiva 0+135			1,00	
Contractual					4,00	
Cantidad Computo C.M. Nº 1					3,00	
Cantidad a adendar					**-1,00**	

3.1 DESBOSQUE, DESBROCE Y LIMPIEZA

						Observaciones
Sr. Nuñez	LD	progresiva 0+000 al 0+200		0,626	0,626	Ha
Sr. Barrientos	LI	progresiva 0+000 al 0+106		0,035	0,035	Ha
Contractual					0,32	
Cantidad Computo C.M. Nº 1					0,66	Ha
Cantidad a adendar					**0,34**	Ha

3.4 EXCAVACIÓN NO CLASIFICADA

			lecturas			Observaciones
			Arriba	Abajo		
	progresiva 0+000	izq 4,2	80,80	80,59	0,21	
		der 4,1	80,93	80,68	0,25	
		8,3	promedio altura 0+000		0,23	
	progresiva 0+020	izq 4,20	80,90	80,68	0,22	
		der 4,20	80,90	80,14	0,76	
		8,4	promedio altura 0+020		0,49	
	progresiva 0+025	izq 4,30	80,85	80,59	0,26	
		der 4,10	80,93	80,66	0,27	
		8,4	promedio altura 0+025		0,27	
			altura promedio total		0,33	
			ancho promedio		8,37	
				largo	25,00	
				volumen	68,68	m3
Contractual					141,90	
Cantidad Computo C.M. Nº 1					80,00	
Cantidad a adendar					**-61,90**	

CARAGUATAY S.A
RUBÉN CARDOZO FARIÑA
Representante Legal

ING. ANGEL BUSTO
DIRECTOR DE FISCALIZACION

CONSORCIO PUENTES REGION ORIENTAL
ING. TERESA DE MARIÑO
REPRESENTANTE LEGAL

Ing. Gerardo Aguilera
Supervisor de Obra

sesenta y nueve

00000079

3.7	TERRAPLENES DE CABECERAS Y ACCESOS				
					Observaciones
TERRAPLENES SEGÚN PLANILLA DE VOLUMEN				4999,03	se adjuntan planillas de cálculo
Contractual				**4.609,40**	
Cantidad Computo C.M. Nº 1				**4.999,03**	
Cantidad a adendar				**389,63**	m3

4.6	CUNETAS REVESTIDAS DE HORMIGÓN (FCK=18MPA)				
	PROGRESIVA	DISTANCIA	VOL. POR ML	VOL	
	0+040	52,4	0,24	12,576	
	0+092,4			0	
	BAJADA			0	
	0+041	3,5	0,07	0,245	
	0+079	3,7	0,07	0,259	
	LI			0	
	0+041	46,3	0,24	11,112	
	0+087,3			0	
	BAJADA			0	
	0+079	3,6	0,07	0,252	
	LI			0	
	0+140	51,8	0,24	12,432	
	0+191,8			0	
	BAJADA			0	
	0+110	5,6	0,07	0,392	
	0+130	7,2	0,07	0,504	
	0+140	5,5	0,07	0,385	
	0+168	2,4	0,07	0,168	
	LI			0	
	0+105	55	0,24	13,2	
	0+160			0	
	BAJADA			0	
	0+115	4,8	0,07	0,336	
	0+121	5,5	0,07	0,385	
Contractual				**53,75**	
Cantidad Computo C.M. Nº 1				**52,25**	
Cantidad a adendar				**-1,50**	m3

5.1	PILOTES PREPERFORADOS DE H°A°(FCK=25MPA)				
		long	diam=0,80		Observaciones
progresiva 0+091,54	1	4,82	0,80	2,42280192	
	2	4,86	0,80	2,44290816	
	3	4,38	0,80	2,20163328	
	4	4,29	0,80	2,15639424	
	5	4,24	0,80	2,13126144	
	6	5,03	0,80	2,52835968	
	7	6,42	0,80	3,22705152	
progresiva 0+106,54	1	3,87	0,80	1,94527872	
	2	2,83	0,80	1,42251648	
	3	2,67	0,80	1,34209152	
	4	2,75	0,80	1,382304	
	5	2,29	0,80	1,15108224	
	6	2,30	0,80	1,1561088	
	7	2,89	0,80	1,45267584	
Contractual				**40,79**	
Cantidad Computo C.M. Nº 1				**26,96**	certificado nº 08
Cantidad a adendar				**-13,83**	

5.6	DRENAJE EN TRASDÓS DE MURO				
					Observaciones
progresiva 0+091,54				15,0	
progresiva 0+106,54				15,00	
Contractual				**52,80**	
Cantidad Computo C.M. Nº 1				**30,00**	
Cantidad a adendar				**-22,80**	

5.22	LOSAS DE HORMIGÓN ARMADO (INCLUYE LOSA DE APROXIMACIÓN) (FCK=25MPA)					
	cant	larg	ancho	espesor		Observaciones
losa de aproximación	2	4,50	8,00	0,25	18	
losa puente	1	15,00	10,000	0,22	33	
Contractual					**28,38**	
Cantidad Computo C.M. Nº 1					**51,00**	certificado 15
Cantidad a adendar					**22,62**	

Bi (setenta y c... 70)

ING. ANGEL BUSTO
DIRECTOR DE FISCALIZACION

CONSORCIO PUENTES REGION ORIENTAL
ING. TERESA DE MARIÑO
REPRESENTANTE LEGAL

CARAGUATAY S.A.
RUBÉN CARDOZO FARIÑA
Representante Legal

Ing. Gerardo Aguilera
Supervisor de Obra

00000073

5.26					PROTECCIÓN DE TALUDES CON PIEDRA BRUTA ARGAMASEADA	
						Observaciones
progresiva 0+091,54	LI	7,80	2,50	19,50		
progresiva 0+106,54	LD	7,80	2,50	19,50		
Contractual				78,00		
Cantidad Computo C.M. Nº 1				39,00		
Cantidad a adendar				-39,00		

8.2					EMPASTADO DE TALUDES	
	lado	PROGRESIVA	LONG	DIST SOBRE TALUD	AREA	Observaciones
	L.I.	26	14	1,40	34,30	
	L.I.	40	20	3,50	89,00	
	L.I.	60	16	5,40	95,20	
	L.I.	76		6,50	0,00	
	L.I.				0,00	
	L.I.	76	2	5,30	8,60	
	L.I.	78		3,30	0,00	
	L.I.				0,00	
	L.I.	78	2	3,30	6,60	
	L.I.	80		3,30	0,00	
	L.I.				0,00	
	L.I.	80	3,2	3,30	11,04	
	L.I.	83,2		3,60	0,00	
	L.I.				0,00	
	L.I.	84,2	2,2	3,60	8,36	
	L.I.	86,4		4,00	0,00	
	L.I.				0,00	
	L.I.	87	5	0,40	2,00	
	L.I.	92		0,40	0,00	
					0,00	
	L.D.	40	1,2	3,40	4,08	
	L.D.	41,2		3,40	0,00	
	L.D.				0,00	
	L.D.	43	17	3,60	74,80	
	L.D.	60	16	5,20	94,40	
	L.D.	76		6,60	0,00	
	L.D.				0,00	
	L.D.	76	3	5,30	13,20	
	L.D.	79		3,50	0,00	
	L.D.				0,00	
	L.D.	80	6,8	3,60	25,84	
	L.D.	86,8		4,00	0,00	
	L.D.				0,00	
	L.D.	86,8	3	4,00	11,25	
	L.D.	89,8		3,50	0,00	
DESPUES DEL PUENTE					0,00	
					0,00	
	L.I.	105,8	3,2	1,30	8,96	
	L.I.	109		4,30	0,00	
	L.I.				0,00	
	L.I.	109	6	4,30	27,30	
	L.I.	115		4,80	0,00	
	L.I.				0,00	
	L.I.	116	2,3	4,80	11,16	
	L.I.	118,3		4,90	0,00	
	L.I.				0,00	
	L.I.	118,3	1,7	4,90	11,31	
	L.I.	120	20	8,40	140,00	
	L.I.	140	13	5,60	63,05	
	L.I.	153		4,10	0,00	
	L.I.				0,00	
	L.I.	153	6	2,50	10,50	
	L.I.	159		1,00	0,00	
					0,00	
	L.D.	110	10	5,50	56,00	
	L.D.	120		5,70	0,00	
	L.D.				0,00	
	L.D.	120	13	6,90	91,65	
	L.D.	133		7,20	0,00	
	L.D.				0,00	
	L.D.	134	6	6,80	39,00	
	L.D.	140		6,20	0,00	
	L.D.				0,00	
	L.D.	141	19	5,80	84,55	
	L.D.	160	8	3,10	21,60	
	L.D.	168		2,30	0,00	
Contractual					1.116,95	
Cantidad Computo C.M. Nº 1					1.043,74	
Cantidad a adendar					-73,21	

ING. ANGEL BUSTO
DIRECTOR DE FISCALIZACION

Ing. Gerardo Aguilera
Supervisor de Obra

CARAGUATAY S.R.
RUBÉN CARDOZO FARIÑA
Representante Legal

CONSORCIO PUENTES REGION ORIENTA
ING. TERESA DE MARIÑO
REPRESENTANTE LEGAL

8.3 BARANDAS METÁLICAS PARA DEFENSA, TIPO "FLEX BEAM"

	lado	desce		hasta	long	Observaciones
	L.D.	0+043,04		0+091,54	48,50	
	L.I.	0+039,04		0+091,54	52,50	
	L.D.	0+106,54		0+163,04	56,50	
	L.I.	0+106,54		0+171,04	64,50	
Contractual					205,00	
Cantidad Computo C.M. Nº 1					222,00	las barandas comercialmente vienen en tramos de 4m por lo que la longitud total debe ser multiplo de 4 + 50cm cada terminal
Cantidad a adendar					**17,00**	

8.5 SEÑALIZACIÓN VERTICAL

	lado	ubicación	tipo	dimensión	superficie	Observaciones
	LD	0+050	A-7	0,75x0,75	0,56	
	LD	0+82,50	I-4	0,50x2,00	1,00	
	LI	0+113,60	I-4	0,50x2,00	1,00	
	LI	0+132,50	A-7	0,75x0,75	0,56	
Contractual					3,09	
Cantidad Computo C.M. Nº 1					3,13	
Cantidad a adendar					**0,04**	

8.6 ALAMBRADA

					Observaciones
Contractual				415,00	
Cantidad Computo C.M. Nº 1				0,00	no hay alambrada nueva a ejecutar
Cantidad a adendar				**-415,00**	

8.7 PROTECCIÓN DE ÁREAS DE PRÉSTAMOS

						Observaciones
	lado 1			86,00	86,0	
	lado 2			34,00	34,0	
	lado 3			40,00	40,0	
	lado 4			12,00	12,0	
	lado 5			38,00	38,00	
Contractual					90,00	
Cantidad Computo C.M. Nº 1					210,00	
Cantidad a adendar					**120,00**	

9.2 INVESTIGACIÓN DE PILOTES MÉTODOS NO DESTRUCTIVOS (SÓNICO)

				designación	und	Observaciones
	cabecera 2 progr 0+106,54			P2	1,00	
				P3	1,00	
				P4	1,00	
				P5	1,00	
				P7	1,00	
	cabecera 1 progr 0+091,54			P1	1,00	
				P2	1,00	
				P6	1,00	
Contractual					4,00	
Cantidad Computo C.M. Nº 1					8,00	
Cantidad a adendar					**4,00**	

ALAMBRADO TIPO TEJIDO CON POSTES DE HORMIGÓN

	lado	desde		hasta	long	Observaciones
	LD	(-0+010)	a	0+210	220,00	el propietario ya posela este tipo de alambrado antes del traslado
Contractual					0,00	
Cantidad Computo C.M. Nº 1					220,00	
Cantidad a adendar					**220,00**	

CARAGUATAY S.A.
RUBÉN CARDOZO FARIÑA
Representante Legal

ING. ANGEL BUSTO
DIRECTOR DE FISCALIZACION

CONSORCIO PUENTES REGION ORIENTAL
ING. TERESA DE MARIÑO
REPRESENTANTE LEGAL

Ing. Gerardo Aguilera
Supervisor de Obra

00000070

Setenta y seis

EXCAVACIÓN ESTRUCTURAL EN SUELO

		Punto	Cotas	profundidad	ancho	largo		Observaciones
progresiva 0+91,54 cabecera 1	arriba	1	97,800	2,64				
	abajo	1	95,158					
	arriba	2	97,730	2,56				
	abajo	2	95,168					
	arriba	3	97,880	2,71				
	abajo	3	95,175					
	arriba	4	97,900	2,74				
	abajo	4	95,164					
			prom	2,66	13,50	5,50	197,598	
progresiva 0+106,54 cabecera 2	arriba	1	97,430	2,27				
	abajo	1	95,161					
	arriba	2	97,230	2,07				
	abajo	2	95,159					
	arriba	3	97,170	2,01				
	abajo	3	95,163					
	arriba	4	97,450	2,28				
	abajo	4	95,174					
			prom	2,16	13,50	5,50	160,064	
Contractual								
Cantidad Computo C.M. Nº 1							357,66	
Cantidad a adendar							**357,66**	

VIGAS TRANSVERSALES EN CABECERAS

		vanos	largo	lado alto	progresiva base		Observaciones
	extrama	3,00	2,05	1,05	0,25	1,61	
	central	3,00	2,05	0,80	0,25	1,23	
	extrema	3,00	2,05	1,05	0,25	1,61	
Contractual						0,00	
Cantidad Computo C.M. Nº 1						4,46	
Cantidad a adendar						**4,46**	

4.1 RELLENO GRANULAR

	espesor	largo	ancho	vol	Observaciones
progresiva 0+91,54	0,5	10,00	5,00	25,00	
progresiva 0+106,54	0,5	10,00	5,00	25,00	
Contractual					
Cantidad Computo C.M. Nº 1				50,00	
Cantidad a adendar				**50,00**	m3

PROTECCIÓN DE TALUDES CON GAVIONES

	lado	espesor	altura	long		Observaciones
progresiva 0+91,54	LI	0,5	3,00	12,00	18,00	
progresiva 0+106,54	LD	0,5	3,00	12,00	18,00	
Contractual					0,00	
Cantidad Computo C.M. Nº 1					36,00	
Cantidad a adendar					**36,00**	M3

COLCHON RENO PARA BASE GAVIONES

		cant	largo	ancho	superficie	Observaciones
progresiva 0+91,54	LI	3	4,00	2,00	24,00	
progresiva 0+106,54	LD	3	4,00	2,00	24,00	
Contractual					0,00	
Cantidad Computo C.M. Nº 1					48,00	
Cantidad a adendar					**48,00**	M2

CARAGUATAY S.A.
RUBÉN CARDOZO FARIÑA
Representante Legal

ING. ANGEL BUSTO
DIRECTOR DE FISCALIZACION

CONSORCIO PUENTES REGION ORIENTAL
ING. TERESA DE MARIÑO
REPRESENTANTE LEGAL

Ing. Gerardo Aguilera
Supervisor de Obra

Planilla de Volumen de Movimiento de Suelo — Perfil 4 Win

00000075

Sesenta y cinco

Obra: Puente No.30 - Lote No.6

Tramo: -0+91,54

Tipo: Volumen de Terraplen

Volúmen: Total ⇐

Banquina Izquierda

Banquina Derecha

Progresiva	Areas		Distancia	Areas Medias		Volumen	
	Excavacion	Terraplén		Excavación	Terraplén	Excavación	Terraplén
m.	m²	m²	m.	m²	m²	m³	m³
	-1,4776	0,0436	20,00	-0,7388	1,9826	-14,78	39,65
0+20,00		3,9216	20,00		11,3226		226,45
0+40,00		18,7235	20,00		27,7671		555,34
0+60,00		36,8106	20,00		42,7184		854,37
0+80,00		48,6261	11,54		49,0416		565,94
0+91,54		49,4570					
Totales:			91,54 ml			**-14,78 m³**	**2.241,75 m³**

De Prog.0+000 a Prog.0+91,54	2.241,75 m³
De Prog.0+91,54 a Prog.0+200	2.757,28 m³
Total	**4.999,03 m³**

ING. ANGEL BUSTO
DIRECTOR DE FISCALIZACION

CARAGUATAY S.R.
RUBÉN CARDOZO FARIÑA
Representante Legal

Ing. Gerardo Aguilera
Supervisor de Obra

CONSORCIO PUENTES REGION ORIENTAL
ING. TERESA DE MARIÑO
REPRESENTANTE LEGAL

Planilla de Volumen de Movimiento de Suelo **Perfil 4 Win**

00000074

Sesenta y cuatro

Obra: **Puente No.30 - Lote No.6**

Tramo: 0+106,54 -0+200,00

Tipo: **Volumen de Terraplen**

Volúmen: **Total** ⇐

Banquina Izquierda

Banquina Derecha

Progresiva	Areas		Distancia	Areas Medias		Volumen	
	Excavacion	Terraplén		Excavación	Terraplén	Excavación	Terraplén
m.	m²	m²	m.	m²	m²	m³	m³
0+106,54		62,3438	13,46		63,2416		851,23
0+120,00		64,1393	20,00		53,4433		1.068,87
0+140,00		42,7473	20,00		30,1271		602,54
0+160,00		17,5068	20,00	-0,5372	10,1902	-10,74	203,80
0+180,00	-1,0744	2,8735	20,00	-2,8252	1,5419	-56,50	30,84
0+200,00	-4,5760	0,2103					
Totales:			93,46 ml			**-67,25 m³**	**2.757,28 m³**

ING. ANGEL BUSTO
DIRECTOR DE FISCALIZACION

CARRGUATAY S.A.
RUBÉN CARDOZO FARIÑA
Representante Legal

Ing. Gerardo Aguilera
Supervisor de Obra

CONSORCIO PUENTES REGION ORIENTAL
ING. TERESA DE MARIÑO
REPRESENTANTE LEGAL

SECCIONES TRANSVERSALES

Prog Inicial: 0+000,0
Prog Final: 0+091,5
Obra: Puente No.30 - Lote No.6
Fecha:

00000073
Setenta y tres

Sección Total
Perfil 4 Win

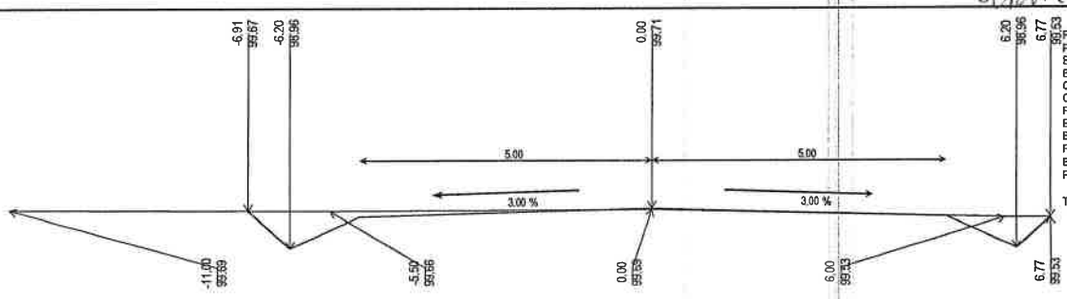

Progresiva: 0+000,0

Proyecto	
Relleno:	0.0436 m³
Exc.Zanjas de Drenaje:	0.0000 m³
Exc. No Clasificada:	-1.4776 m³
Certificación:	
Cota de Carga:	0.0000 m
Relleno:	0.0000 m³
Excavación:	0.0000 m³
Exc. de Bolsones:	
Relleno:	0.0000 m³
Excavación:	0.0000 m³
Reposición de Exc.:	0.0000 m³
Terraplén en Corte:	

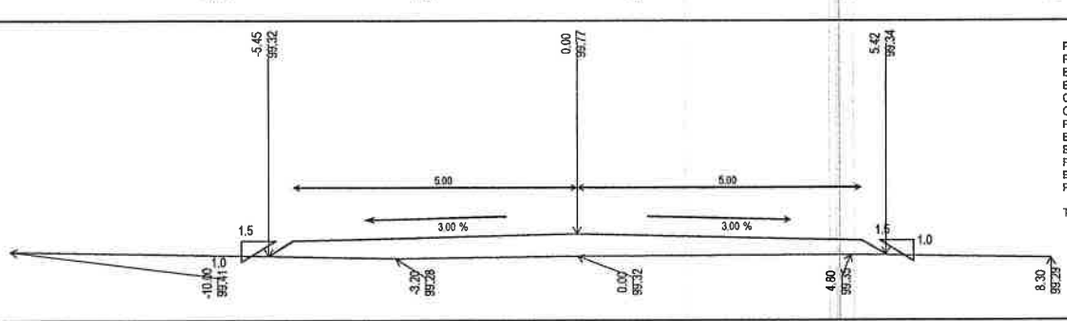

Progresiva: 0+020,0

Proyecto	
Relleno:	3.9216 m³
Exc.Zanjas de Drenaje:	0.0000 m³
Exc. No Clasificada:	0.0000 m³
Certificación:	
Cota de Carga:	0.0000 m
Relleno:	0.0000 m³
Excavación:	0.0000 m³
Exc. de Bolsones:	
Relleno:	0.0000 m³
Excavación:	0.0000 m³
Reposición de Exc.:	0.0000 m³
Terraplén en Corte:	

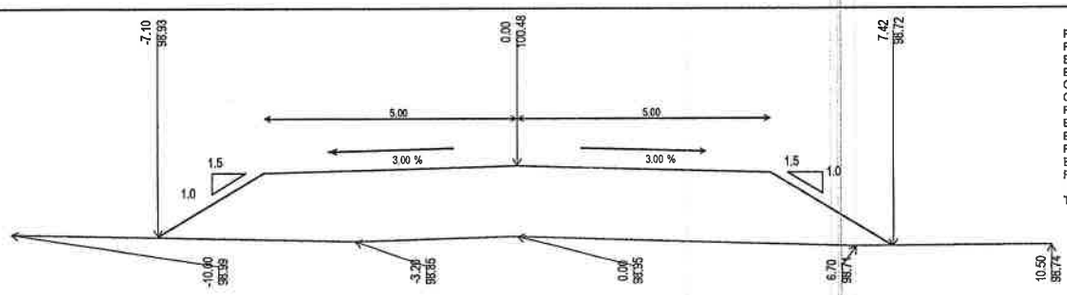

Progresiva: 0+040,0

Proyecto	
Relleno:	18.7235 m³
Exc.Zanjas de Drenaje:	0.0000 m³
Exc. No Clasificada:	0.0000 m³
Certificación:	
Cota de Carga:	0.0000 m
Relleno:	0.0000 m³
Excavación:	0.0000 m³
Exc. de Bolsones:	
Relleno:	0.0000 m³
Excavación:	0.0000 m³
Reposición de Exc.:	0.0000 m³
Terraplén en Corte:	

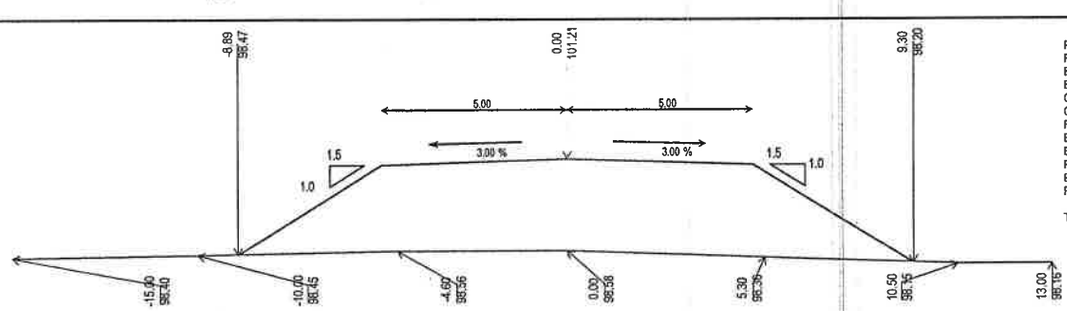

Progresiva: 0+060,0

Proyecto	
Relleno:	36.8106 m³
Exc.Zanjas de Drenaje:	0.0000 m³
Exc. No Clasificada:	0.0000 m³
Certificación:	
Cota de Carga:	0.0000 m
Relleno:	0.0000 m³
Excavación:	0.0000 m³
Exc. de Bolsones:	
Relleno:	0.0000 m³
Excavación:	0.0000 m³
Reposición de Exc.:	0.0000 m³
Terraplén en Corte:	

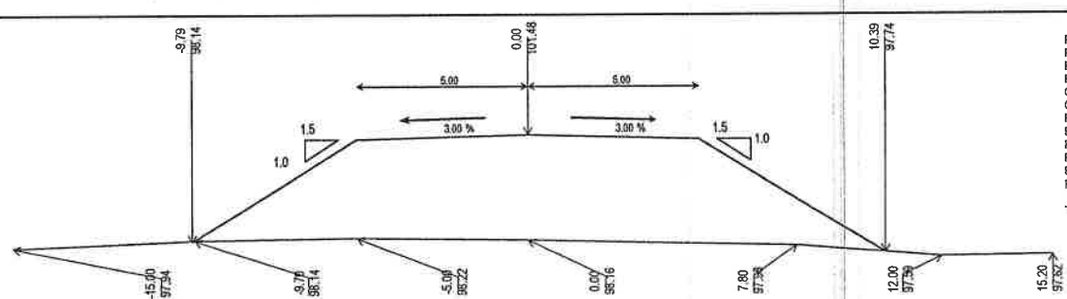

Progresiva: 0+080,0

Proyecto	
Relleno:	48.6261 m³
Exc.Zanjas de Drenaje:	0.0000 m³
Exc. No Clasificada:	0.0000 m³
Certificación:	
Cota de Carga:	0.0000 m
Relleno:	0.0000 m³
Excavación:	0.0000 m³
Exc. de Bolsones:	
Relleno:	0.0000 m³
Excavación:	0.0000 m³
Reposición de Exc.:	0.0000 m³
Terraplén en Corte:	

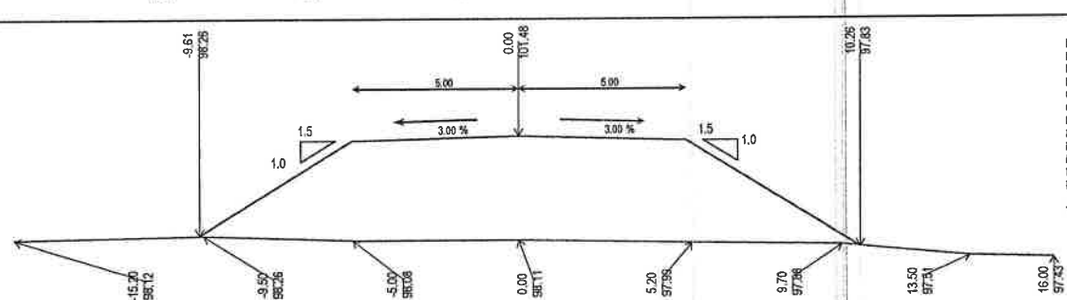

Progresiva: 0+091,5

Proyecto	
Relleno:	49.4570 m³
Exc.Zanjas de Drenaje:	0.0000 m³
Exc. No Clasificada:	0.0000 m³
Certificación:	
Cota de Carga:	0.0000 m
Relleno:	0.0000 m³
Excavación:	0.0000 m³
Exc. de Bolsones:	
Relleno:	0.0000 m³
Excavación:	0.0000 m³
Reposición de Exc.:	0.0000 m³
Terraplén en Corte:	

CARAGUATAY S.A.
RUBÉN CARDOZO EARIÑA
Representante Legal

ING. ANGEL BUSTO
DIRECTOR DE FISCALIZACION

Ing. Gerardo Aguilera
Supervisor de Obra

CONSORCIO PUENTES REGION ORIENTAL
ING. TERESA DE MARIÑO
REPRESENTANTE LEGAL

SECCIONES TRANSVERSALES

Prog Inicial: 0+106,5
Prog Final: 0+200,0
Obra: Puente No.30 - Lote No.6
Fecha:

00000072 **Sección Total**

Perfil 4 Win

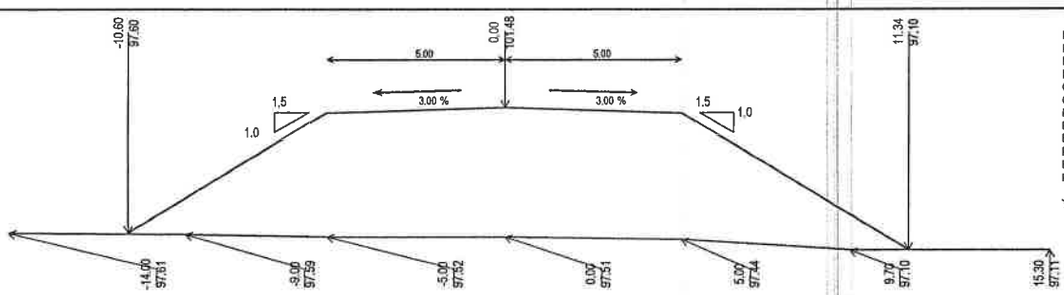

Progresiva: 0+106,5

Proyecto	
Relleno:	62.3438 m³
Exc.Zanjas de Drenaje:	0.0000 m³
Exc. No Clasificada:	0.0000 m³
Certificación:	
Cota de Carga:	0.0000 m
Relleno:	0.0000 m³
Excavación:	0.0000 m³
Exc. de Bolsones:	
Relleno:	0.0000 m³
Excavación:	0.0000 m³
Reposición de Exc.:	0.0000 m³
Terraplén en Corte:	

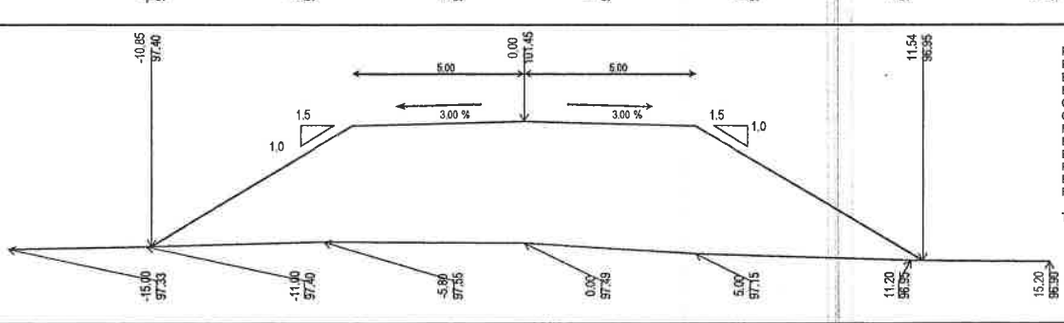

Progresiva: 0+120,0

Proyecto	
Relleno:	64.1393 m³
Exc.Zanjas de Drenaje:	0.0000 m³
Exc. No Clasificada:	0.0000 m³
Certificación:	
Cota de Carga:	0.0000 m
Relleno:	0.0000 m³
Excavación:	0.0000 m³
Exc. de Bolsones:	
Relleno:	0.0000 m³
Excavación:	0.0000 m³
Reposición de Exc.:	0.0000 m³
Terraplén en Corte:	

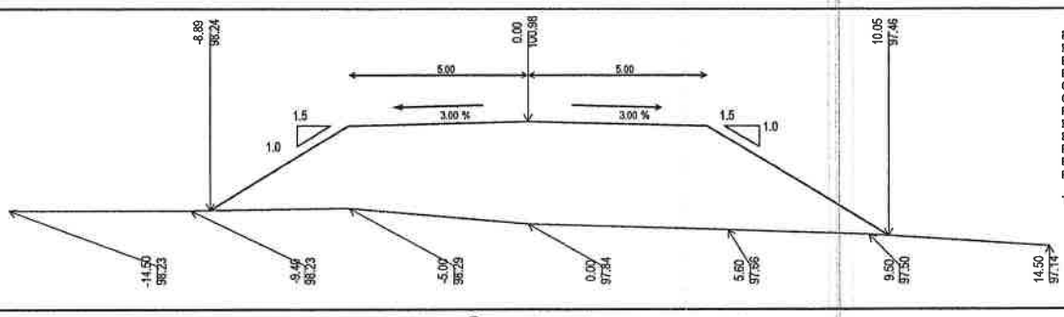

Progresiva: 0+140,0

Proyecto	
Relleno:	42.7473 m³
Exc.Zanjas de Drenaje:	0.0000 m³
Exc. No Clasificada:	0.0000 m³
Certificación:	
Cota de Carga:	0.0000 m
Relleno:	0.0000 m³
Excavación:	0.0000 m³
Exc. de Bolsones:	
Relleno:	0.0000 m³
Excavación:	0.0000 m³
Reposición de Exc.:	0.0000 m³
Terraplén en Corte:	

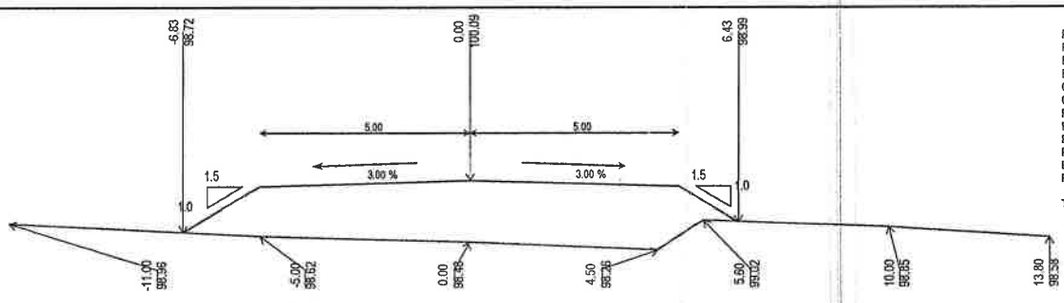

Progresiva: 0+160,0

Proyecto	
Relleno:	17.5068 m³
Exc.Zanjas de Drenaje:	0.0000 m³
Exc. No Clasificada:	0.0000 m³
Certificación:	
Cota de Carga:	0.0000 m
Relleno:	0.0000 m³
Excavación:	0.0000 m³
Exc. de Bolsones:	
Relleno:	0.0000 m³
Excavación:	0.0000 m³
Reposición de Exc.:	0.0000 m³
Terraplén en Corte:	

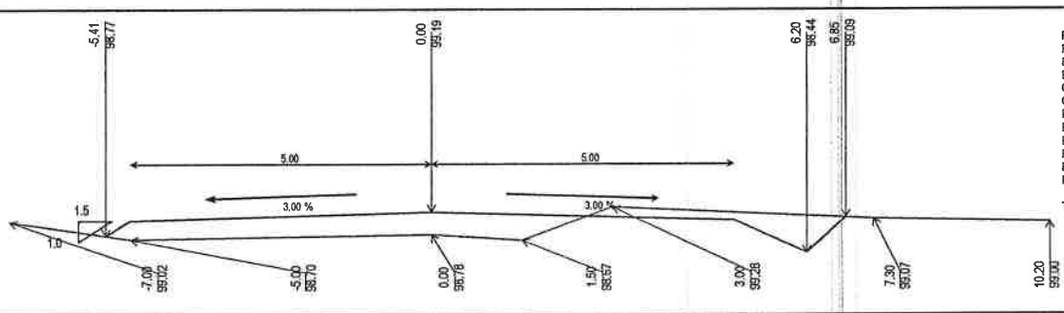

Progresiva: 0+180,0

Proyecto	
Relleno:	2.8735 m³
Exc.Zanjas de Drenaje:	0.0000 m³
Exc. No Clasificada:	-1.0744 m³
Certificación:	
Cota de Carga:	0.0000 m
Relleno:	0.0000 m³
Excavación:	0.0000 m³
Exc. de Bolsones:	
Relleno:	0.0000 m³
Excavación:	0.0000 m³
Reposición de Exc.:	0.0000 m³
Terraplén en Corte:	

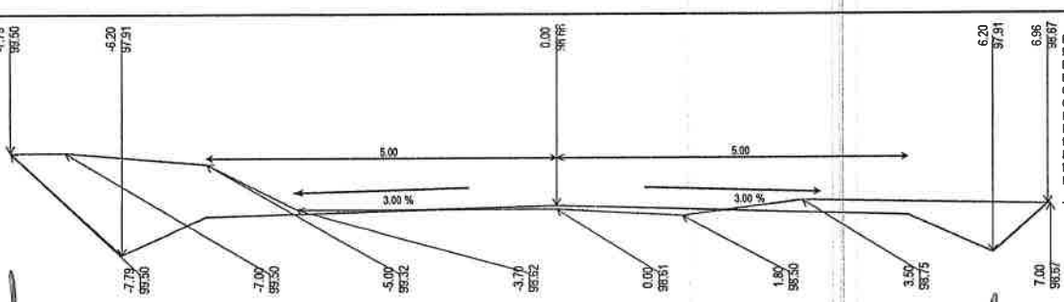

Progresiva: 0+200,0

Proyecto	
Relleno:	0.2103 m³
Exc.Zanjas de Drenaje:	0.0000 m³
Exc. No Clasificada:	-4.5760 m³
Certificación:	
Cota de Carga:	0.0000 m
Relleno:	0.0000 m³
Excavación:	0.0000 m³
Exc. de Bolsones:	
Relleno:	0.0000 m³
Excavación:	0.0000 m³
Reposición de Exc.:	0.0000 m³
Terraplén en Corte:	

ING. ANGEL BUSTO
DIRECTOR DE FISCALIZACION

CONSORCIO PUENTES REGION ORIENTAL
ING. TERESA DE MARIÑO
REPRESENTANTE LEGAL

Ing. Gerardo Aguilera
Supervisor de Obra

CARRGUATAY S.A.
RUBÉN CARDOZO FARIÑA
Representante Legal

00000071
Setenta

CONTRATANTE: MOPC GERENCIA DE PROYECTOS DE CAMINOS VECINALES	CONTRATISTA: CARAGUATAY S.A	FISCALIZACIÓN: CONSORCIO PUENTES REGIÓN ORIENTAL Nº 0000045

OBRA: CONSTRUCCION DE PUENTES DE HORMIGON EN EL MARCO DEL PROGRAMA DE MEJORAMIENTO DE CAMINOS VECINALES – REGION ORIENTAL. SEGUNDA TANDA - LOTE Nº 6

PLANILLA DE NIVELACIÓN

Tarea: Niv Exc. Estructural	Sección: Puente 30	Fecha: 23-02-20
Ubicación: Barrero	Inicio:	Hoja: 1-1

Progr.	Punto Observ.	Distancia al eje	Lecturas			PV	COTAS		Observaciones
			Atrás	Intermedia	Adelante		Terreno	Proyecto	
5/RN	Aux		1669			94 209		97540	
01 041,54									
~~01 106,54~~									
Punto	1	Arriba		1410				97 800	
		Abajo		4050				95 158	
Punto	2	Arriba		1480				97 730	
		Abajo		4040				95 168	
Punto	3	Arriba		1330				97 880	
		Abajo		4030				95 175	
Punto	4	Arriba		1310				97 900	
		Abajo		4040				95 164	
		1			13,50			2	
		5 m							
		4						3	
					= 13,50 x 5,50 =				

ING. ANGEL BUSTO
DIRECTOR DE FISCALIZACION

CONTRATISTA

FISCALIZACIÓN

Original - Duplicado - Triplicado

ImpreGraf S.R.L. - Teléfax: (021) 511 908 / 527 296 - Tel. 50 x 3

Scanned by TapScanner

CARAGUATAY S.A
RUBÉN CARDOZO FARIÑA
Representante Legal

Ing. Gerardo Aguilera
Supervisor de Obra

CONSORCIO PUENTES REGION ORIENTA
ING. TERESA DE MARIÑO
REPRESENTANTE LEGAL

C0000093

Segorta c/ nuevo

CONTRATANTE: MOPC GERENCIA DE PROYECTOS DE CAMINOS VECINALES	CONTRATISTA: CARAGUATAY S.A.	FISCALIZACIÓN: CONSORCIO PUENTES REGIÓN ORIENTAL Nº 0000044

OBRA: CONSTRUCCION DE PUENTES DE HORMIGON EN EL MARCO DEL PROGRAMA DE MEJORAMIENTO DE CAMINOS VECINALES – REGION ORIENTAL. SEGUNDA TANDA - LOTE Nº 6

PLANILLA DE NIVELACIÓN

Tarea: Nil. Exc. Estructural	Sección: Puente 30	Fecha: 28 - 02 - 20
Ubicación: Bucreco	Inicio:	Hoja: 1 - 1

Progr.	Punto Observ.	Distancia al eje	Lecturas Atrás	Lecturas Intermedia	Lecturas Adelante	PV	COTAS Terreno	COTAS Proyecto	Observaciones
S/RN: Aux.			1441			93921		97540	
Ot	106,54								
~~Ot 106,54~~ =									
Punto	1- Arriba			1550				97 430	
	Abajo			3820				95 161	
Punto	2	Arriba		1750				97 230	
		Abajo		3820				95 154	
Punto	3	Arriba		1810				97 170	
		Abajo		3810				95 163	
Punto	4	Arriba		1530				97 450	
		Abajo		3800				95 174	
			1		13.50			2	
		5,50							
		4						3	
					= 13,50 x	5,50 =			

CONTRATISTA

FISCALIZACIÓN

ImpreGraf S.R.L. - Telefax (021) 511 906 / 527 296 - Tel: 50 x 3

Original - Duplicado - Triplicado

Scanned by TapScanner

ING. ANGEL BUSTO
DIRECTOR DE FISCALIZACION

CONSORCIO PUENTES REGION ORIENTAL
ING. TERESA DE MARIÑO
REPRESENTANTE LEGAL

CARAGUATAY S.A.
RUBÉN CARDOZO FARIÑA
Representante Legal

Ing. Gerardo Aguilera
Supervisor de Obra

REPRESENTANTE LEGAL