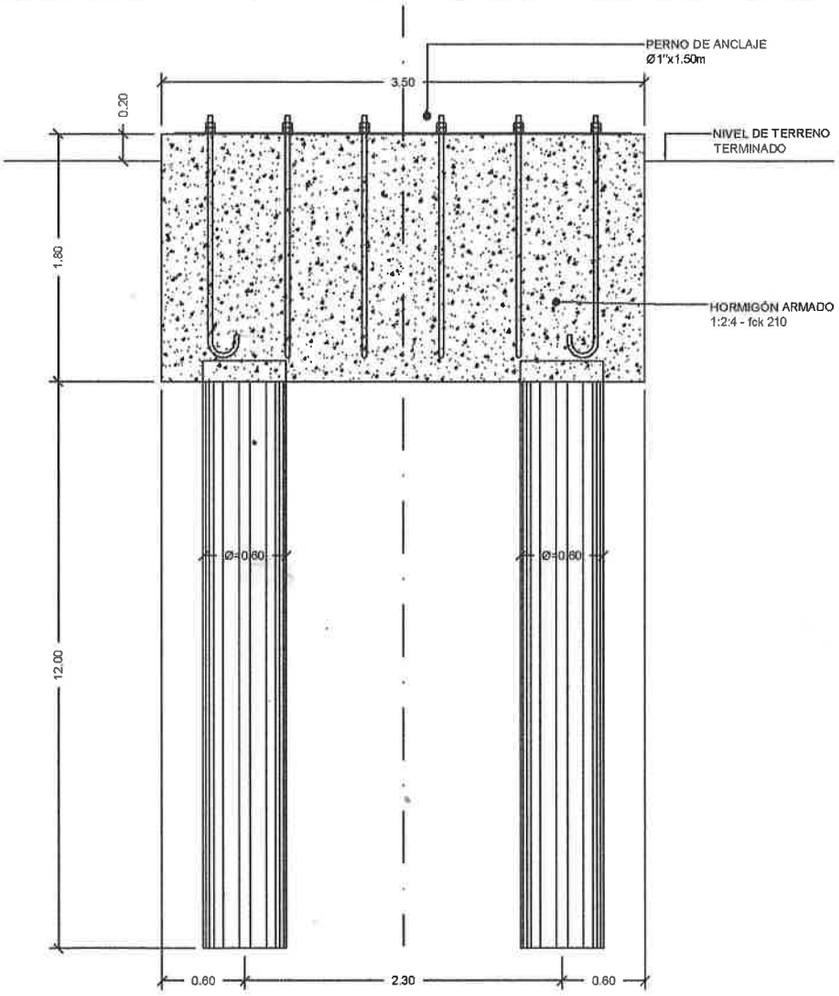

FUNDACIÓN PARA TANQUE DE 70.000L
SECCIÓN TÍPICA
ESC.: 1/25

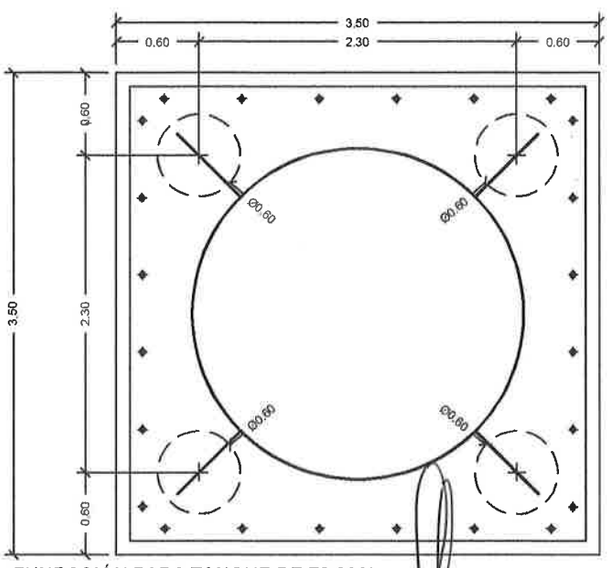

FUNDACIÓN PARA TANQUE DE 70.000L
PLANTA TÍPICA
ESC.: 1/25

Ing. JORGE RECUERO
SOTEC S.A.

Ing. Juan C. Ramírez
SUPERVISOR - MOPC

MINISTERIO DE
OBRAS PÚBLICAS
Y COMUNICACIONES

SOTEC S.A.
SOCIEDAD TECNICA DE CONSTRUCCIONES

LLAMADO U
DE HORMIG

34 (treinta y cuatro)

COMPUTO METRICO PARA UNA FUNDACION	
EXCAVACION (m³)	20.73
RELLENO COMPACTADO (m³)	0
MATERIAL SOBRANTE (m³)	20.73
HORMIGON FcK 210 (m³)	23.18
ENCOFRADO (m^2)	25.20
ARMADURA (Kg)	3061.93

RESISTENCIAS CARACTERISTICAS:

HORMIGÓN: Fck-210

ACERO: ADN-420

NOTAS:

COTA DE FUNDACION: 2m

MEDIDAS EN METROS EXCEPTO DONDE SE INDICA.

ESPECIFICACIONES DE LOS HORMIGONES:

HORMIGON Fck-210: DOSIFICACION 1:2:4

Ing. Pangrazio
Director de Fiscalización
CONSORCIO
C y D

P MOPC N° 24/2018 - "CONSTRUCCIÓN DE PUENTES N EN EL MARCO DEL PROGRAMA PR-L 1092. 1a TANDA" LOTE 2: DEPARTAMENTO DE AMAMBAY	CONVENIO MODIFICATORIO Nº 3 PUENTE N° 6: KARAPAI - CRUCE PANADEROS PLAN DE APOYO A PUEBLOS INDIGENAS COMUNIDAD INDIGENA FORTUNA TANQUE ELEVADO METALICO TIPO COPA DE 70 M3

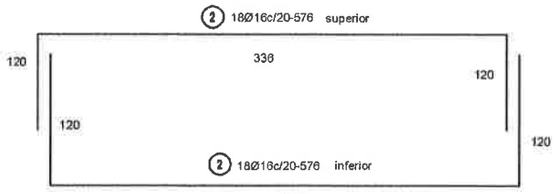

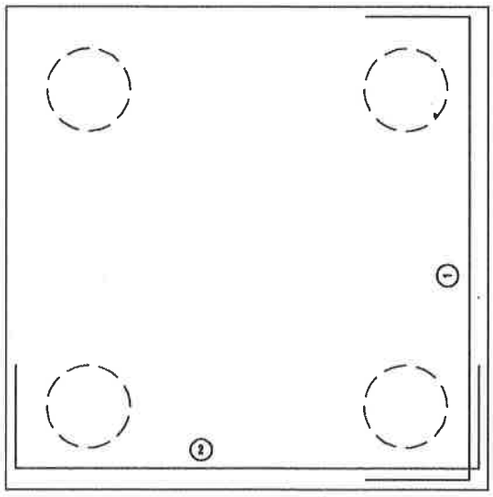

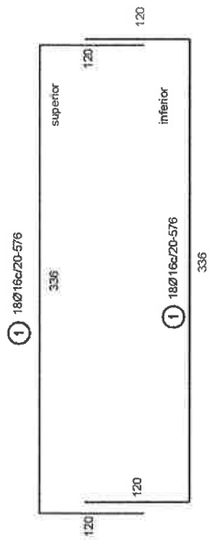

SECCIÓN A -A
ESC.: 1/25

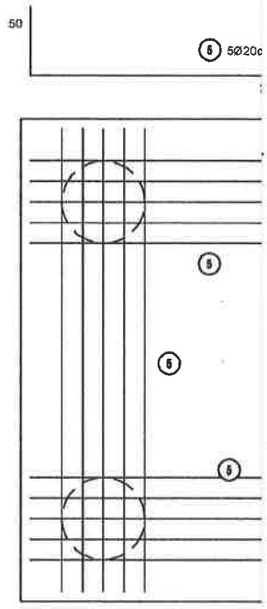

ARMADURA DE REFUERZ
ESC.:

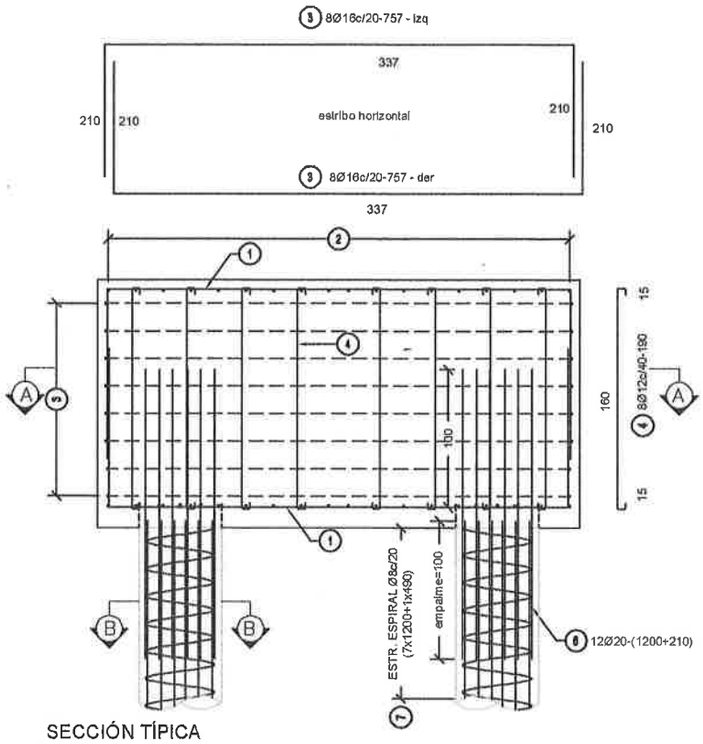

SECCIÓN TÍPICA
ARMADURA DE FUNDACIÓN
ESC.: 1/25

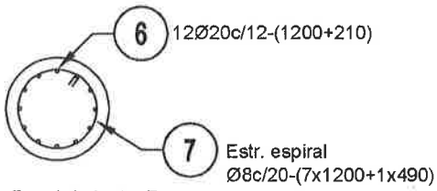

Recubrimiento=7cm
SECCIÓN B -B
ESC.: 1/50

CÓMPUTO DE ARMADURAS - FUNDACION				
POS	Ø	LONG (cm)	CANT	LONG. TOT. (m)
1	16	576	36	207.36
2	16	576	36	207.36
3	16	757	16	121.12
4	12	190	64	121.60
5	20	436	20	87.20
6a	20	1200	48	576.00
6b	20	210	48	100.80
7a	8	1200	28	336.00
7b	8	490	4	19.60
				PE

Ing. JORGE RECUEIRO
SOTEC S.A.

MINISTERIO DE
OBRAS PÚBLICAS
Y COMUNICACIONES

SOTEC S.A.
SOCIEDAD TECNICA DE CONSTRUCCIONES

LLAMADO UE
DE HORMIGC

33 (treinta y tres)

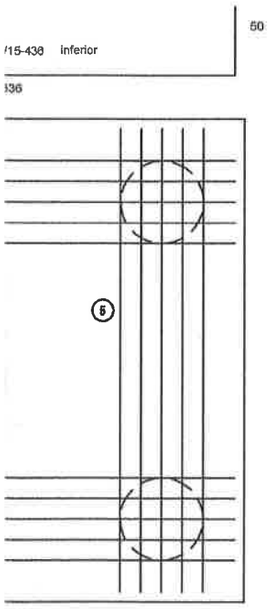

O SOBRE PILOTES
1/25

RESISTENCIAS CARACTERISTICAS:

HORMIGÓN: Fck-210

ACERO: ADN-420

NOTAS:

RECUBRIMIENTO: 7cm

MEDIDAS EN CENTIMETROS EXCEPTO DONDE SE INDICA.

ESPECIFICACIONES DE LOS HORMIGONES:

HORMIGON Fck-210: DOSIFICACION 1:2:4

TANQUE 70.000L	
PESO UNIT. (kg x m)	PESO TOT. (kg)
1.578	327.21
1.578	327.21
1.578	191.13
1.578	191.88
2.466	215.04
2.466	1420.42
2.466	248.57
0.395	132.72
0.395	7.74
SO TOTAL (kg)	3061.93

Ing. Juan C. Ramírez
SUPERVISOR - MOPC

Ing. Antonio J. Pangrazio
Director de Fiscalización
CONSORCIO
C y D

:P MOPC N° 24/2018 - "CONSTRUCCIÓN DE PUENTES
ÓN EN EL MARCO DEL PROGRAMA PR-L 1092. 1a TANDA"
LOTE 2: DEPARTAMENTO DE AMAMBAY

CONVENIO MODIFICATORIO Nº 3
PUENTE N° 6: KARAPAI - CRUCE PANADEROS
PLAN DE APOYO A PUEBLOS INDIGENAS
COMUNIDAD INDIGENA FORTUNA
TANQUE ELEVADO METALICO TIPO COPA DE 70 M3

CROQUIS RED ELÉCTRICA T

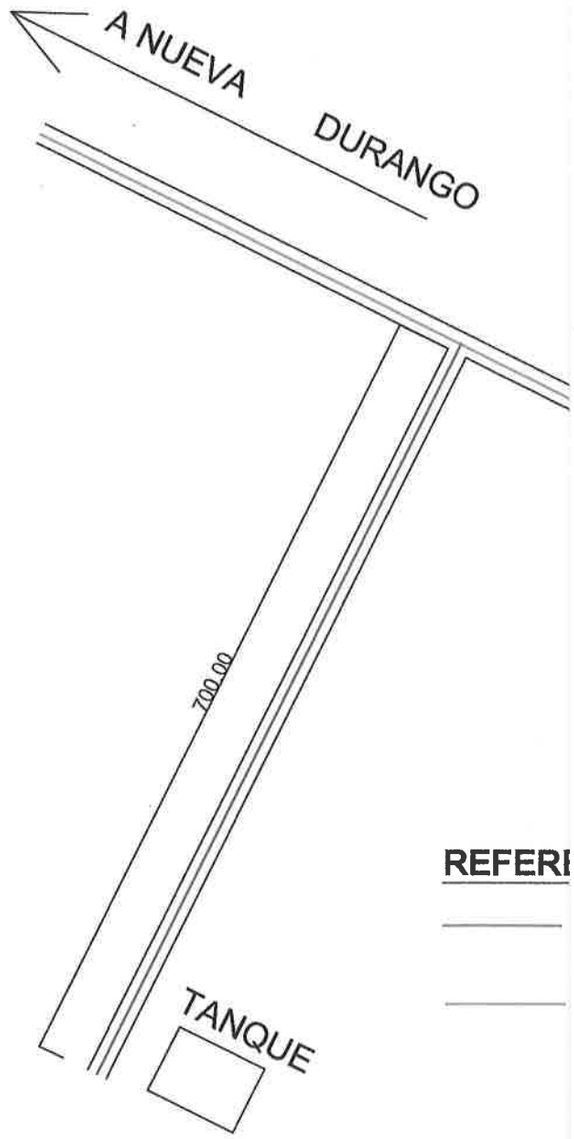

REFERE

Ing. JORGE RECUZIRO
SOTEC S.A.

MINISTERIO DE
OBRAS PÚBLICAS
Y COMUNICACIONES

SOTEC S.A.
SOCIEDAD TECNICA DE CONSTRUCCIONES

LLAMADO UEP
DE HORMIGÓN
LC

32 (treintaydos)

RIFÁSICA A SER AMPLIADA

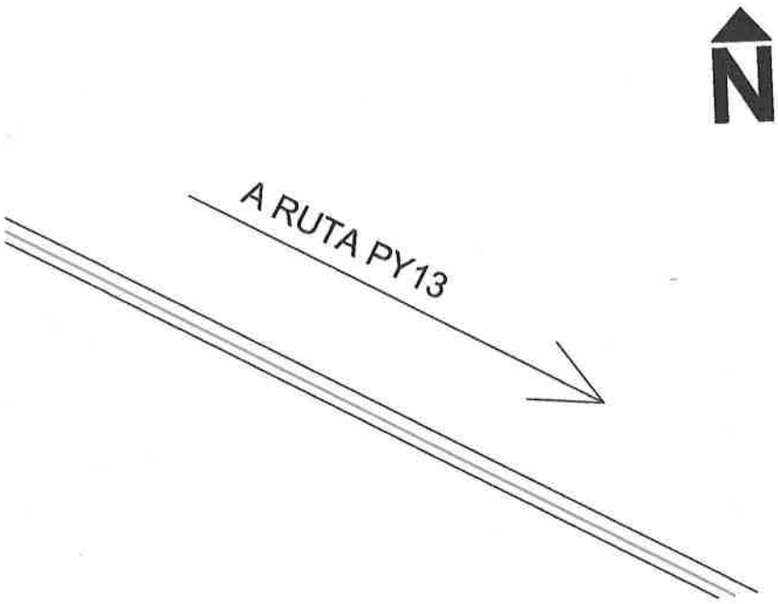

ENCIA

LINEA TRIFASICA A SER AMPLIADA

LÍNEA TRIFÁSICA EXISTENTE EN EL CAMINO PRINCIPAL DE LA COMUNIDAD FORTUNA

Ing. Antonio N. Pangrazio
Director de Fiscalización
CONSORCIO
C y D

Ing. Juan C. Ramírez
SUPERVISOR - MOPC

MOPC N° 24/2018 - "CONSTRUCCIÓN DE PUENTES EN EL MARCO DEL PROGRAMA PR-L 1092. 1a TANDA" TE 2: DEPARTAMENTO DE AMAMBAY	CONVENIO MODIFICATORIO Nº 3 PUENTE Nº 6: KARAPAI - CRUCE PANADEROS PLAN DE APOYO A PUEBLOS INDIGENAS COMUNIDAD INDIGENA FORTUNA CROQUIS RED ELÉCTRICA TRIFÁSICA

VISTA RED ELÉCTRICA

REFERENCIA

_____ LINEA TRIFASICA A SER AMPLIADA

_____ LÍNEA TRIFÁSICA EXISTENTE EN EL CAMINO PRINCIPAL DE LA COMUNIDAD FORTUNA

Ing. Juan
SUPERVI

Ing. JORGE REQUEIRO
SOTEC S.A.

MINISTERIO DE OBRAS PÚBLICAS Y COMUNICACIONES	SOTEC S.A. SOCIEDAD TECNICA DE CONSTRUCCIONES	LLAMADO UEP DE HORMIGÓN L

31 (treintay uno)

A TRIFÁSICA

C. Ramírez
DOR - MOPC

Ing. Antonio N. Pangrazio
Director de Fiscalización
CONSORCIO
C y D

MOPC N° 24/2018 - "CONSTRUCCIÓN DE PUENTES N EN EL MARCO DEL PROGRAMA PR-L 1092. 1a TANDA" OTE 2: DEPARTAMENTO DE AMAMBAY	CONVENIO MODIFICATORIO N° 3 PUENTE N° 6: KARAPAI - CRUCE PANADEROS PLAN DE APOYO A PUEBLOS INDIGENAS COMUNIDAD INDIGENA FORTUNA RED ELÉCTRICA TRIFÁSICA