ANEXO 6 – PLANOS

DETALLE TRAMO ESQUINERO

ESC.:1:20

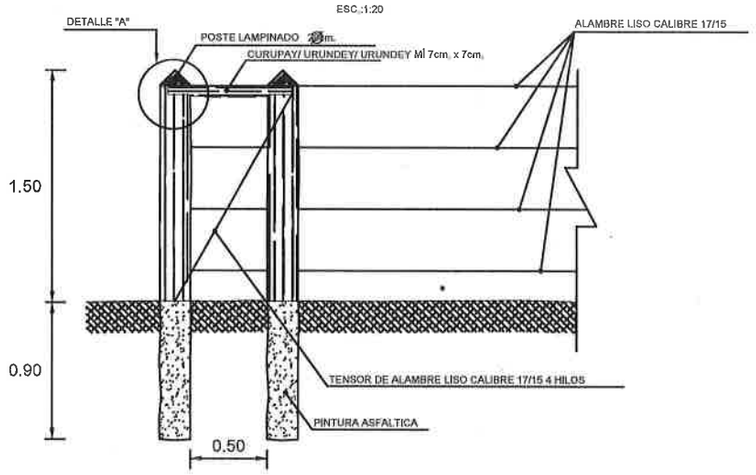

DETALL

ESC.:1

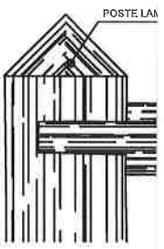

VISTA FRONTAL PORTON DE ACCESO

ESC.:1:50

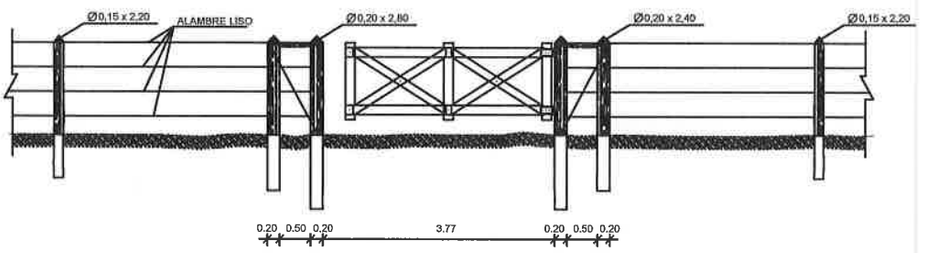

DETALLE TRAMO INTERMEDIO

ESC.:1:20

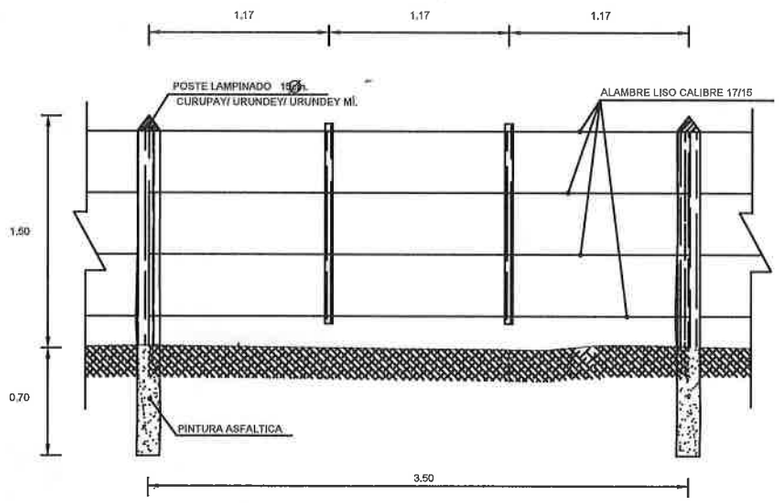

M3

MINISTERIO DE OBRAS PÚBLICAS Y COMUNICACIONES PARAGUAY

PARAGUÁI TETÃ REMBIAPO HA MARANDU MOTENONDEHA

GOBIERNO DEL PARAGUAY | PARAGUÁ REKUÁI

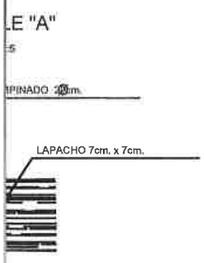

VISTA FRONTAL ALAMBRADO

ESC.:1:50

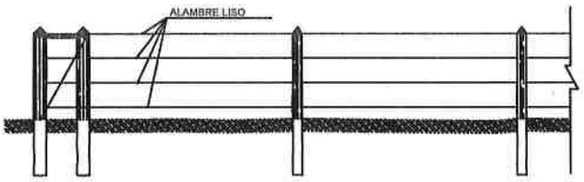

DETALLE PORTON DE ACCESO

ESC.:1:20

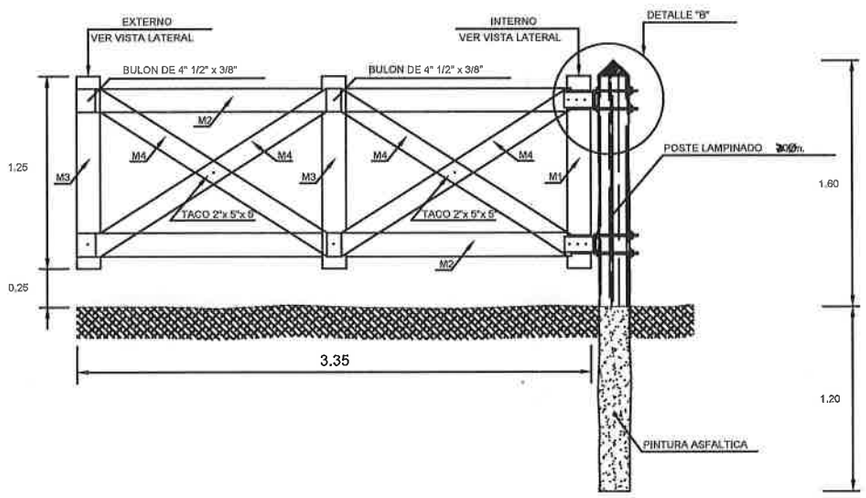

Ing. Eduardo Benítez
Supervisor - MOPC

VISTA LATERAL

ESC.:1:10

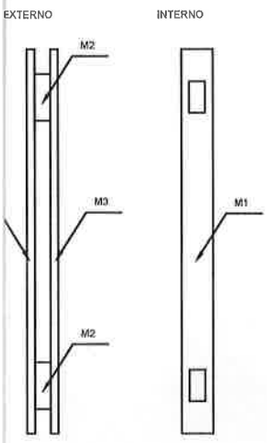

DETALLE "B"

ESC.:1:5

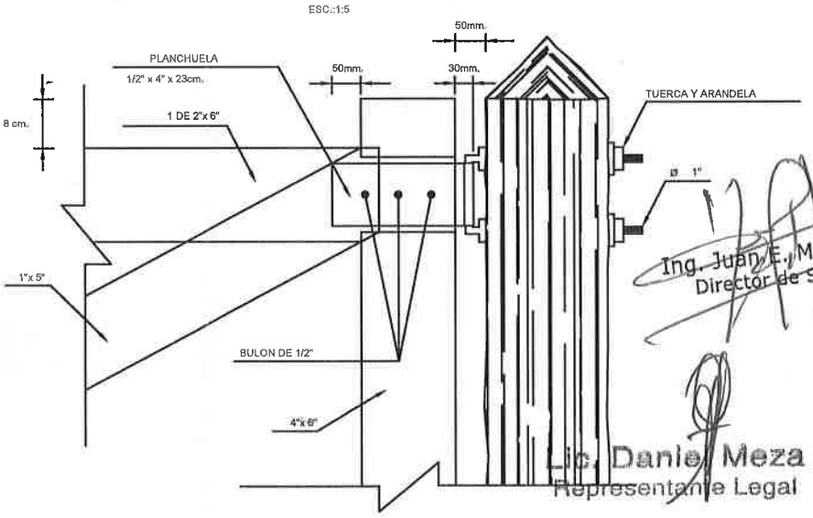

Ing. Juan E. Meaurio A.
Director de Servicio

Lic. Daniel Meza
Representante Legal

CONSTRUCTORA ACARAY S.A UN PASO ADELANTE EN LA CALIDAD	CONSTRUCCIÓN DEL TRAMO RUTA 10 (CAPIIBARY) - STO. DOMINGO - ESC. AGRICOLA - SIDEPAR - RUTA 13 (DEPARTAMENTO DE SAN PEDRO Y CAAGUAZU) LOTE 2: PROG.17+600 - 27+127, LONG. 9,53 KM / RUTA 13 RAMAL A PRIMERA LINEA LONG. 5,90 KM, LONG. TOTAL 15,42 KM	DETALLE DE ALAMBRADAS Y TRANQUERAS	
		ESCALA: INDICADA	LÁMINA N° OC-8.6-R1
			Fecha:MARZO 2024

Dren profundo TRAZA PRINCIPAL

ZONA CUNETA

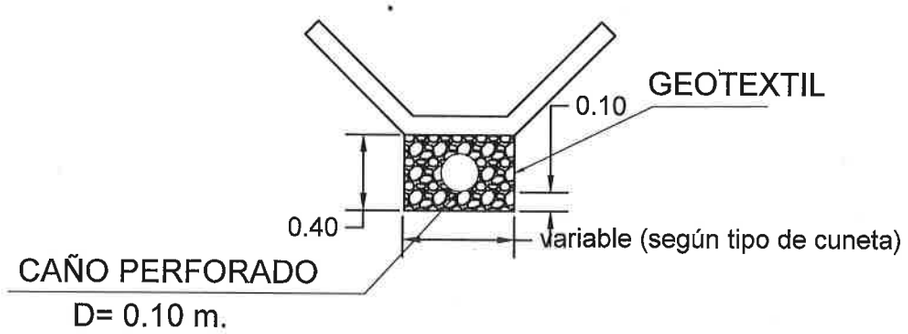

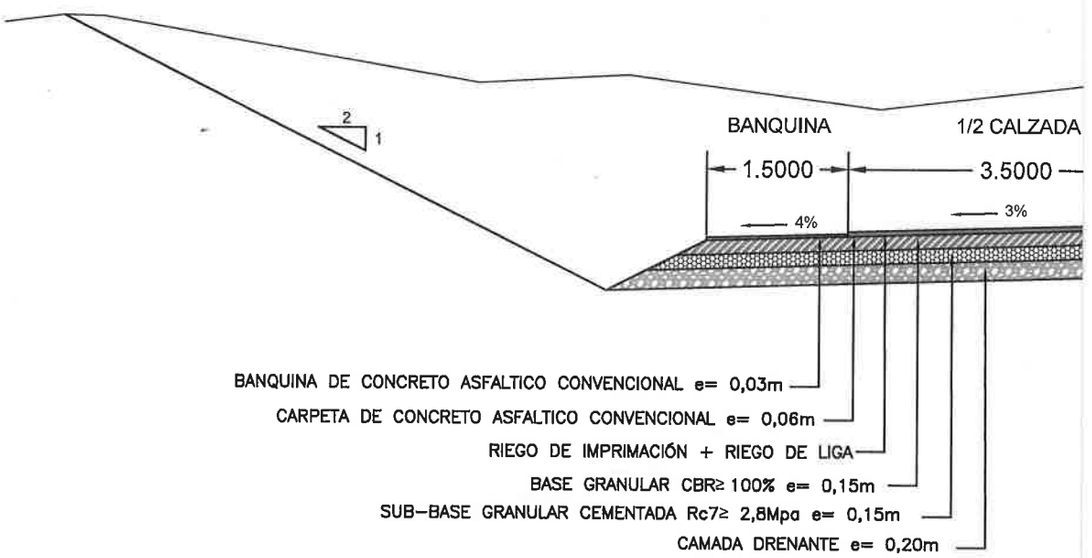

Dren profundo TRAZA PRINCIPAL

ZONA ROCOSA

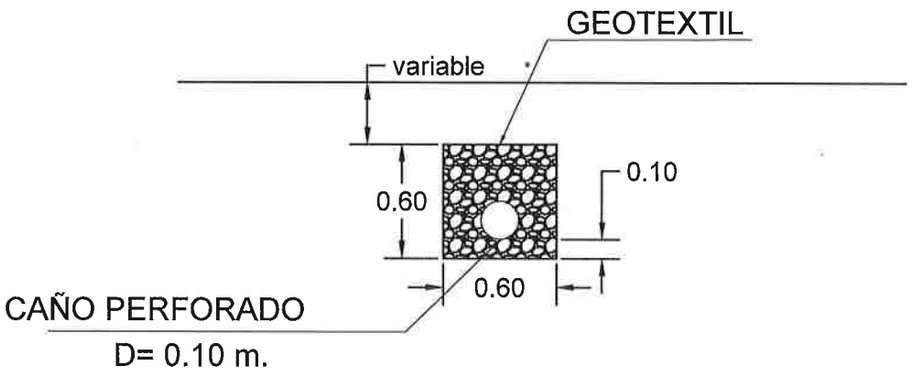

CAMADA DRENANTE

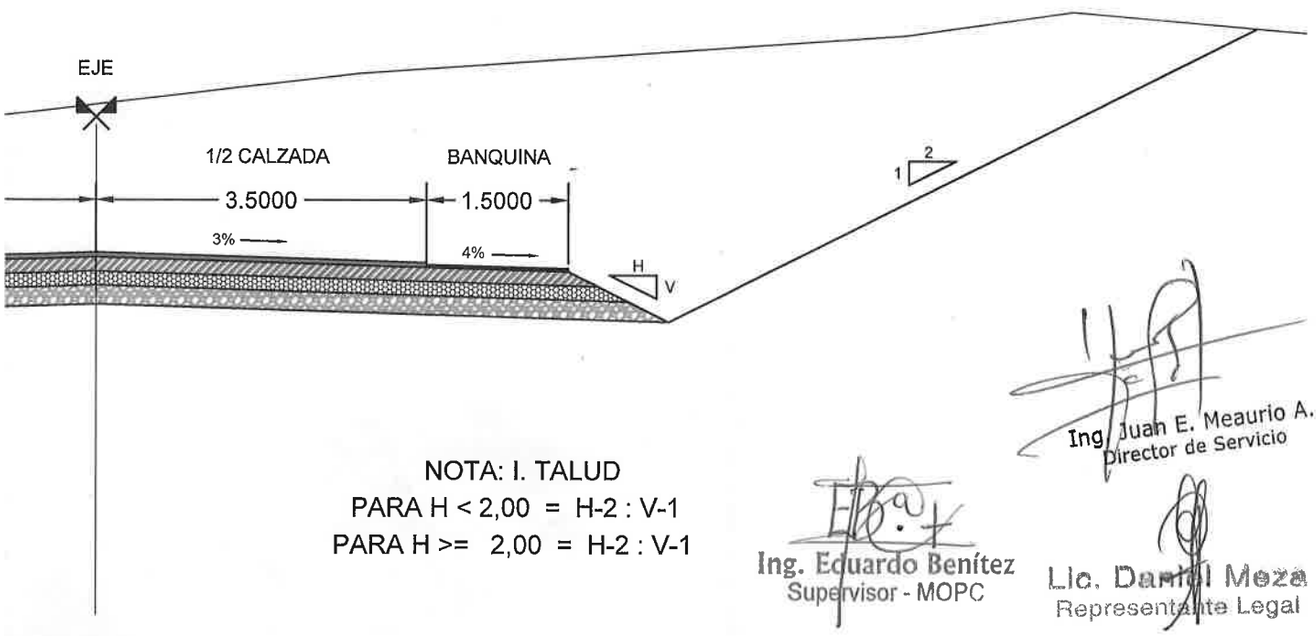

NOTA: I. TALUD
PARA H < 2,00 = H-2 : V-1
PARA H >= 2,00 = H-2 : V-1

Ing. Juan E. Meaurio A.
Director de Servicio

Ing. Eduardo Benítez
Supervisor - MOPC

Lic. Daniel Meza
Representante Legal

CONSTRUCTORA ACARAY S.A UN PASO ADELANTE EN LA CALIDAD	CONSTRUCCIÓN DEL TRAMO RUTA 10 (CAPIIBARY) - STO. DOMINGO - ESC. AGRICOLA - SIDEPAR - RUTA 13 (DEPARTAMENTO DE SAN PEDRO Y CAAGUAZU) LOTE 2: PROG.17+600 - 27+127, LONG. 9,53 KM / RUTA 13 RAMAL A PRIMERA LINEA LONG. 5,90 KM, LONG. TOTAL 15,42 KM	DETALLE DE DRENES ESCALA: INDICADA LÁMINA N° OL-5.6-R1 Fecha: MARZO 2024

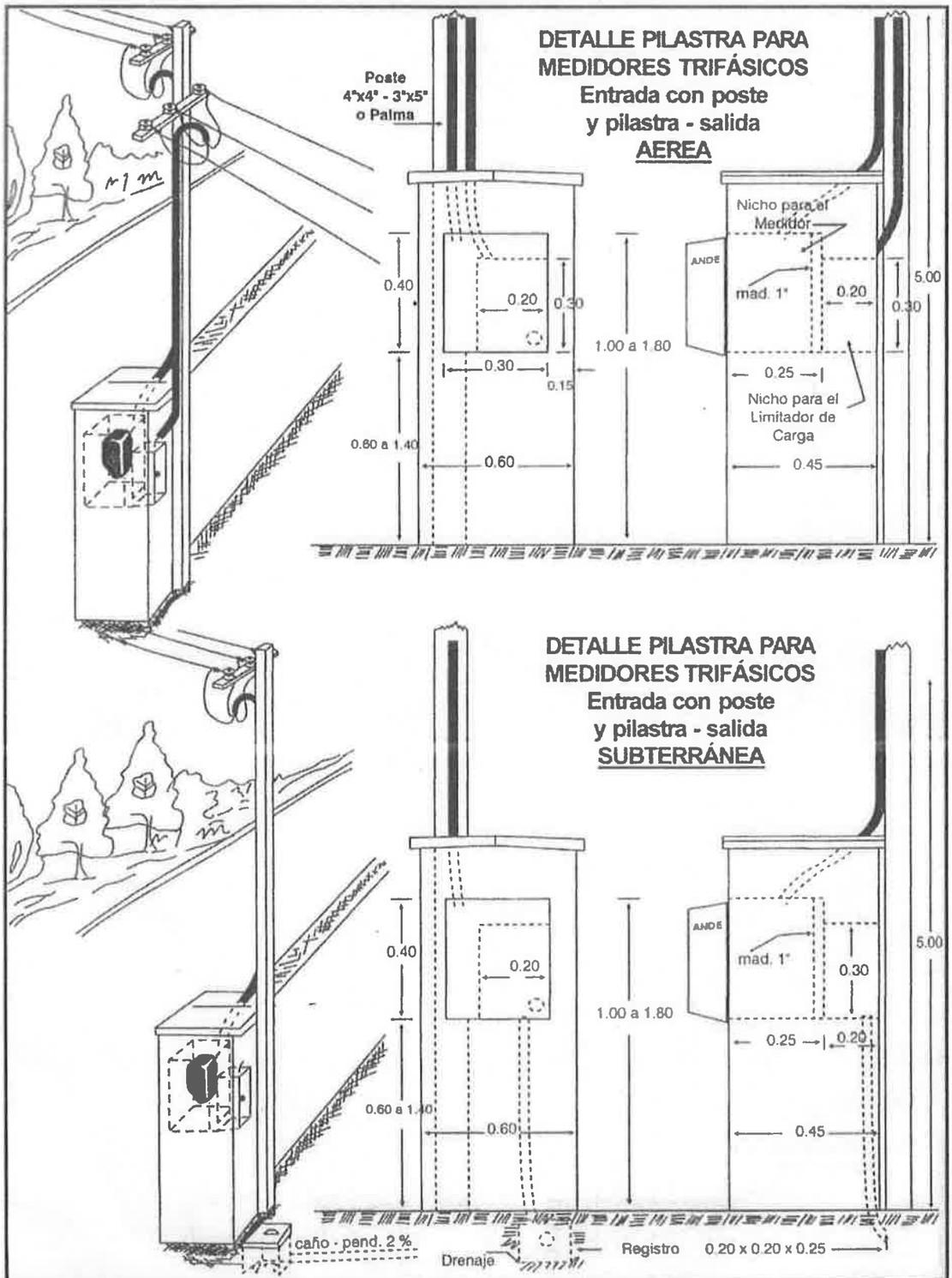

ANDE	Reglamento para Instalación de B.T. - ANEXO Nº 23 (a) (11.8.1)		
	Fecha:	Firma	Nº

Ing. Eduardo Benítez
Supervisor - MOPC

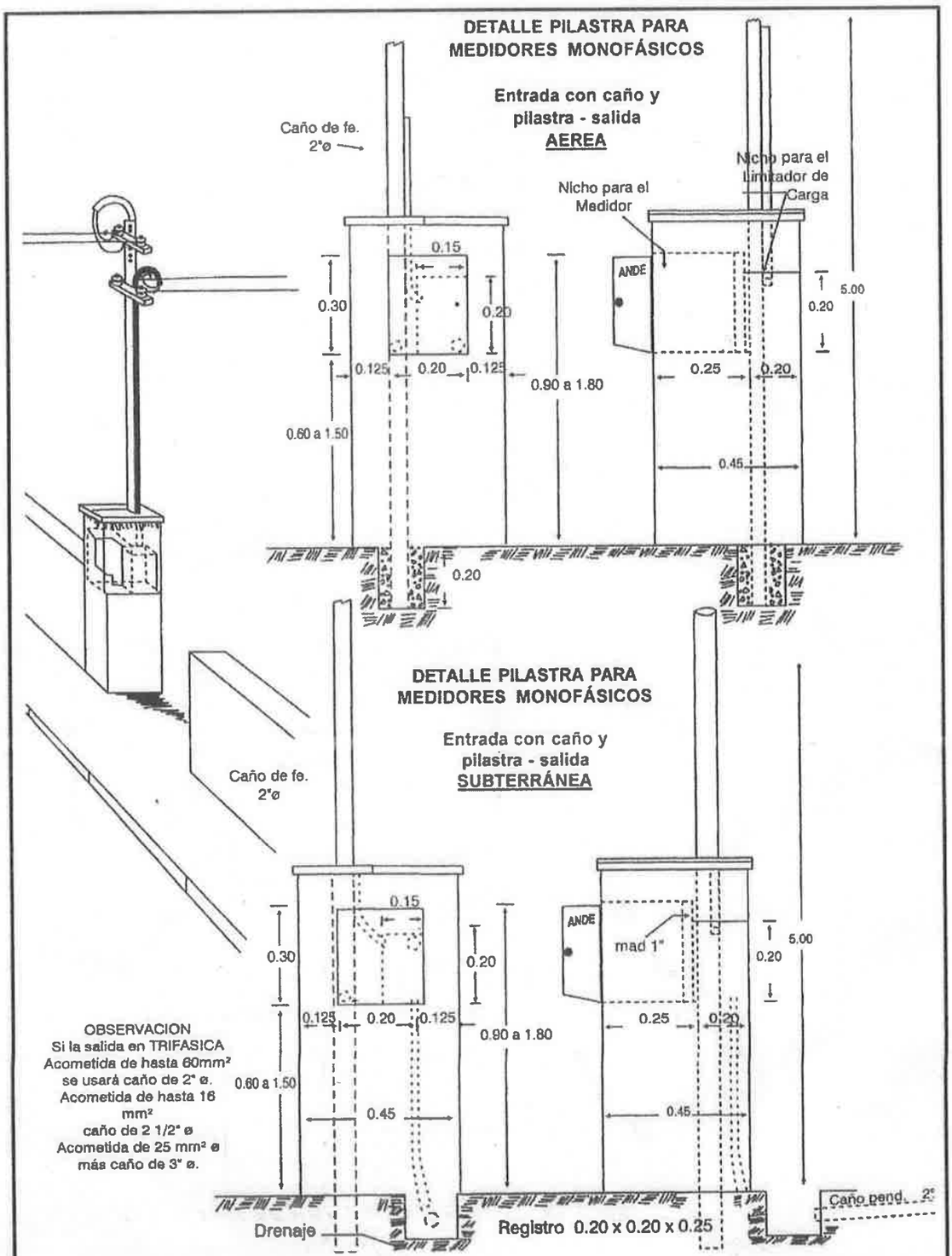

ANDE	Reglamento para Instalación de B.T. - ANEXO Nº 23 (b) (11.8.1)		
	Fecha:	Firma	Nº

Ing. Eduardo Benítez
Supervisor - MOPC