PÓRTICO DE SEÑALIZACIÓN

VISTA FRONTAL

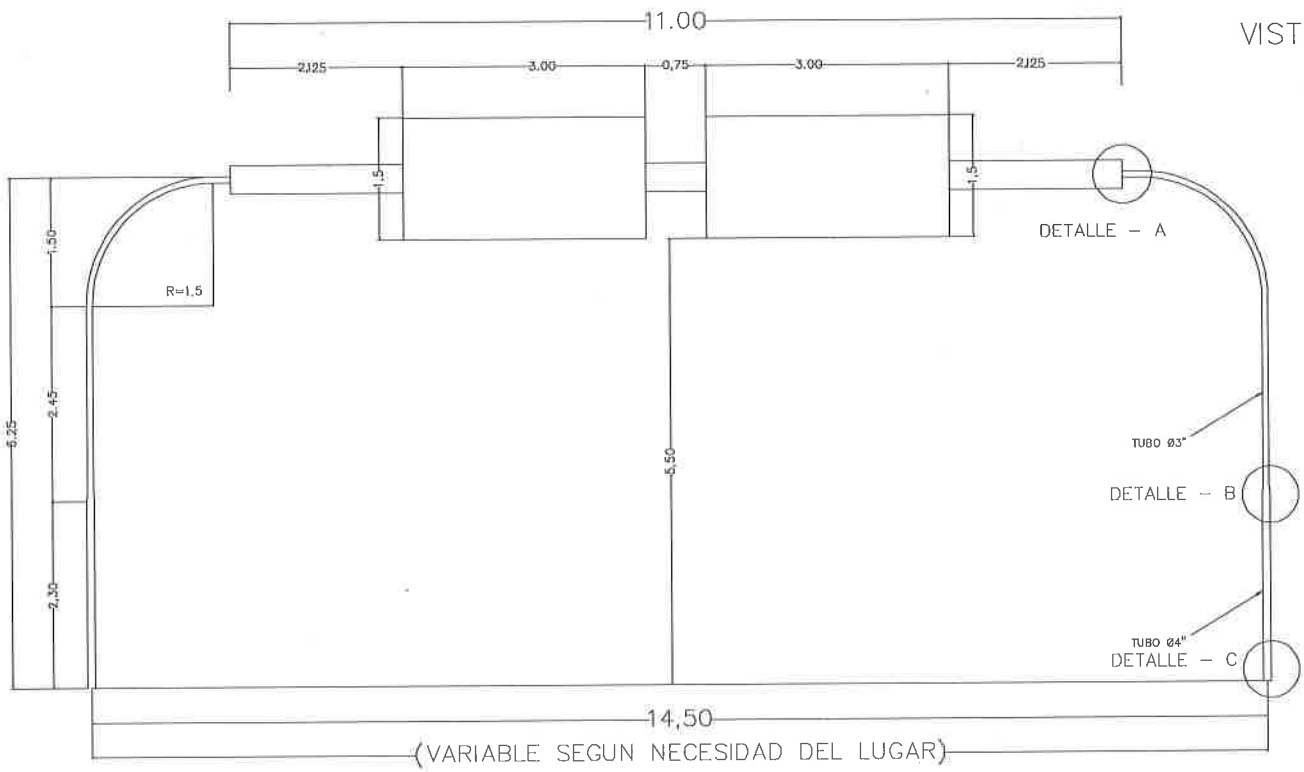

VISTA L

PLANTA

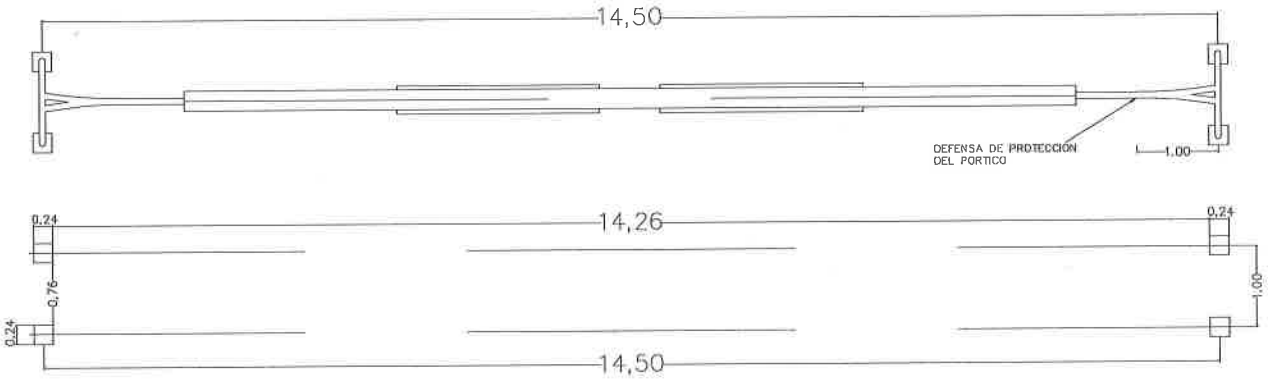

Ing. Oscar A. Rubiani
Representante Legal
CONSORCIO BELÉN

FIRMA Y SELLO

MERCOSUR

Ministerio de OBRAS PÚBLICAS Y COMUNICACIONES

GOBIERNO NACIONAL

Par

(seten

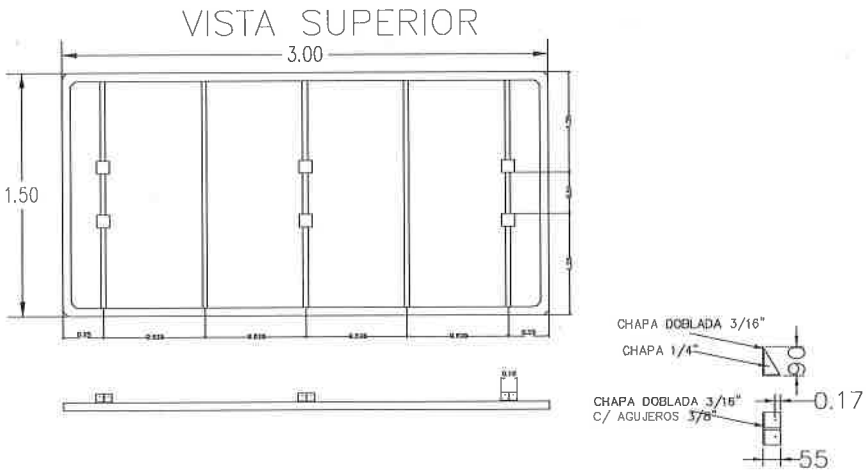

DETALLE – A

CORTE A – A

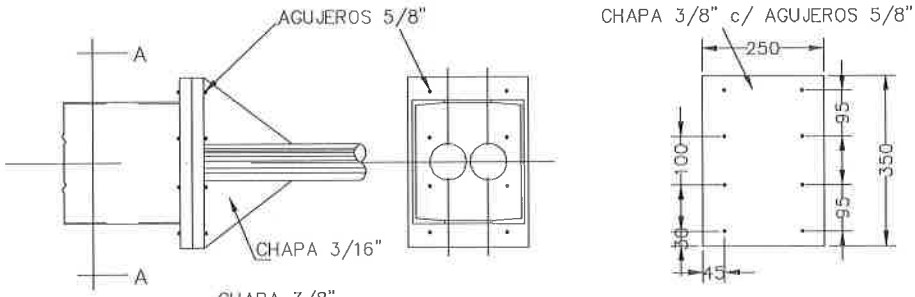

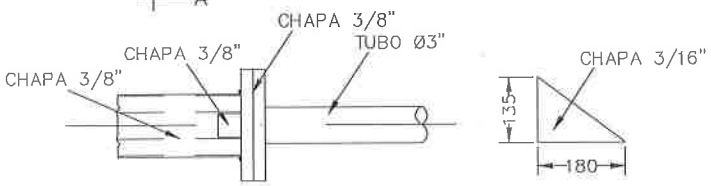

DETALLE – C

DETALLE – B

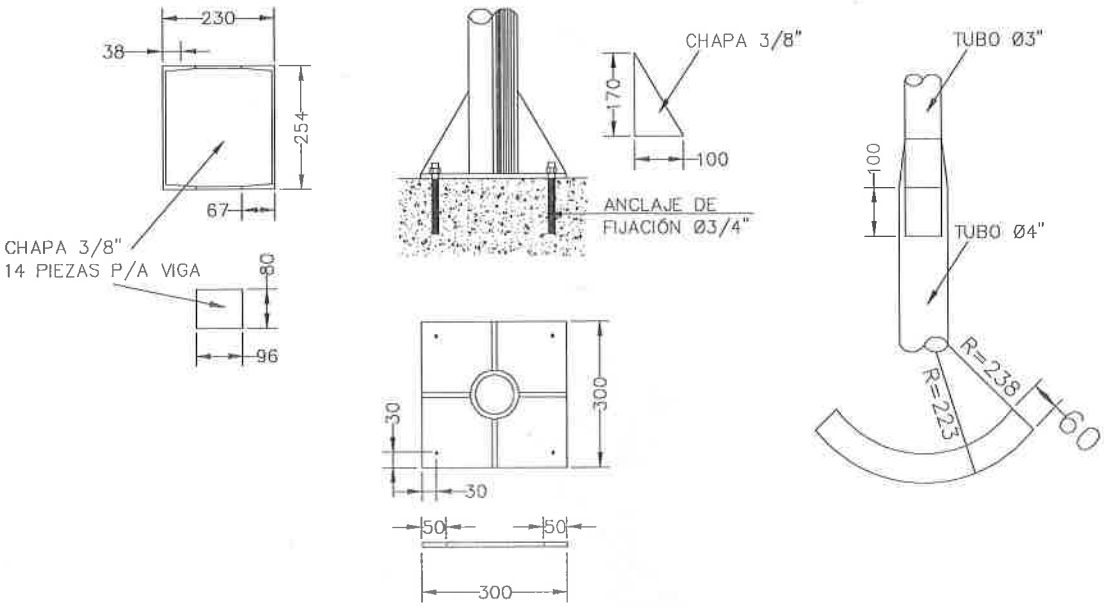

CONVENIO MODIFICATORIO N° 2 LLAMADO 122/2017 LPI DE EMPRESAS CONSTRUCTORAS ESPECIALIZADAS EN OBRAS VIALES PARA LA "REHABILITACIÓN Y PAVIMENTACIÓN ASFÁLTICA DEL TRAMO CONCEPCIÓN–PUERTO VALLEMÍ". PAVIMENTACIÓN ASFÁLTICA DEL ACCESO A CONCEPCIÓN Y VARIANTE CONCEPCIÓN. A SER FINANCIADA CON RECURSOS PROVENIENTES DEL FONDO PARA LA CONVERGENCIA ESTRUCTURAL DEL MERCOSUR (FOCEM). CONTRATO SG MINISTRO 191/2018	PORTICO DE SEÑALIZACION		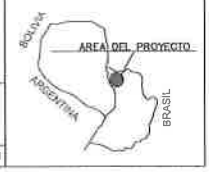
	ESCALA:	LÁMINA N° CM2–001 FECHA: SEPTIEMBRE 2020	

PRECAUCION VELOCIDAD MAXIMA 60 Km/h	↑ LORETO 16 Km → A RUTA V
USE CINTURON DE SEGURIDAD	↑ CONCEPCION 3 Km ↑ BELEN 25 Km

LEYENDAS DE PORTICO Nº1

PRECAUCION VELOCIDAD MAXIMA 60 Km/h	↑ HORQUETA 37 Km ← A RUTA CONCEP. VALLEMI
USE CINTURON DE SEGURIDAD	↑ CONCEPCION 5 Km ↑ BELEN 28 Km

LEYENDAS DE PORTICO Nº3

Ing. Oscar A. Rubiani
Representante Legal
CONSORCIO BELÉN

FIRMA Y SELLO

MERCOSUR

Ministerio de OBRAS PÚBLICAS Y COMUNICACIONES

GOBIERNO NACIONAL

Para

F

(setent

USE CINTURON
DE SEGURIDAD

↑ LORETO 15 Km
↑ PASO BARRETO 53 Km

PRECAUCION
VELOCIDAD
MAXIMA 60 Km/h

↑ CONCEPCION 3 Km
← A RUTA V

LEYENDAS DE PORTICO N°2

USE CINTURON
DE SEGURIDAD

↑ HORQUETA 37 Km
↑ YBY YAU 103 Km

PRECAUCION
VELOCIDAD
MAXIMA 60 Km/h

↑ CONCEPCION 5 Km
← A RUTA CONCEP. VALLEMI

LEYENDAS DE PORTICO N°4

CONVENIO MODIFICATORIO N° 2

LLAMADO 122/2017 LPI DE EMPRESAS CONSTRUCTORAS ESPECIALIZADAS EN OBRAS VIALES PARA LA "REHABILITACIÓN Y PAVIMENTACIÓN ASFÁLTICA DEL TRAMO CONCEPCIÓN–PUERTO VALLEMÍ". PAVIMENTACIÓN ASFÁLTICA DEL ACCESO A CONCEPCIÓN Y VARIANTE CONCEPCIÓN, A SER FINANCIADA CON RECURSOS PROVENIENTES DEL FONDO PARA LA CONVERGENCIA ESTRUCTURAL DEL MERCOSUR (FOCEM). CONTRATO SG MINISTRO 191/2018

PORTICO DE SEÑALIZACION
LEYENDAS

ESCALA:

LÁMINA N°
CM2–002

FECHA: SEPTIEMBRE 2020

ete)

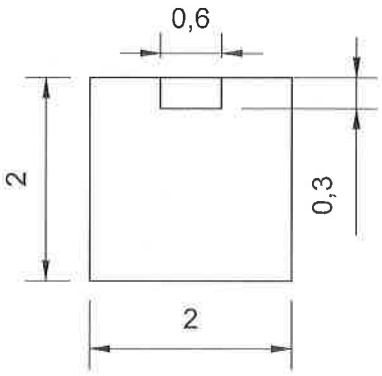

PLANTA

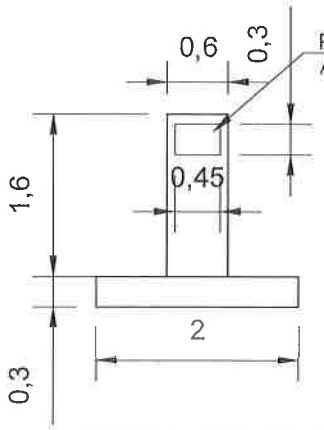

VISTA FRONT

REHABILITA
ASFÁLTICA DE
Y VARIA

Finan

a través del
Estructura

MERCOSUL

GO
NA

LEYENDA
PLACA CONME

OBRAS PUBLICAS Y COMUNICACIONES
FOCEM
Unidad de Proyectos

Ing. Oscar A. Rubiani Y.
Representante Legal

FIRMA Y SELLO

CONSORCIO
BELÉN

MERCOSUR

Ministerio de
OBRAS PÚBLICAS
Y COMUNICACIONES

GOBIERNO
NACIONAL

Par

(seten

memorativa de
xidable

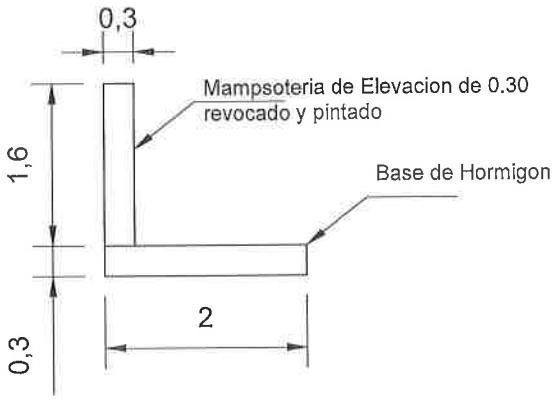

VISTA LATERAL

AVIMENTACIÓN
O A CONCEPCIÓN
NCEPCIÓN

ecursos del
SUR
a la Convergencia
OSUR (FOCEM)

MERCOSUR

IVA

nte

CONVENIO MODIFICATORIO Nº 2

LLAMADO 122/2017 LPI DE EMPRESAS CONSTRUCTORAS ESPECIALIZADAS EN OBRAS VIALES PARA LA "REHABILITACIÓN Y PAVIMENTACIÓN ASFÁLTICA DEL TRAMO CONCEPCIÓN-PUERTO VALLEMÍ". PAVIMENTACIÓN ASFÁLTICA DEL ACCESO A CONCEPCIÓN Y VARIANTE CONCEPCIÓN. A SER FINANCIADA CON RECURSOS PROVENIENTES DEL FONDO PARA LA CONVERGENCIA ESTRUCTURAL DEL MERCOSUR (FOCEM). CONTRATO SG MINISTRO 191/2018

DETALLE DE MONOLITO
ROTONADA RUTA V - PROG. 4+760

ESCALA:

LÁMINA Nº
CM2-003

FECHA: SEPTIEMBRE 2020

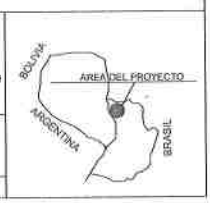

cho)