ANEXO 5

COLONIAL S.A.
CONSTRUCTORA Y CONSULTORA

PLANO DESAGUE PLUVIAL

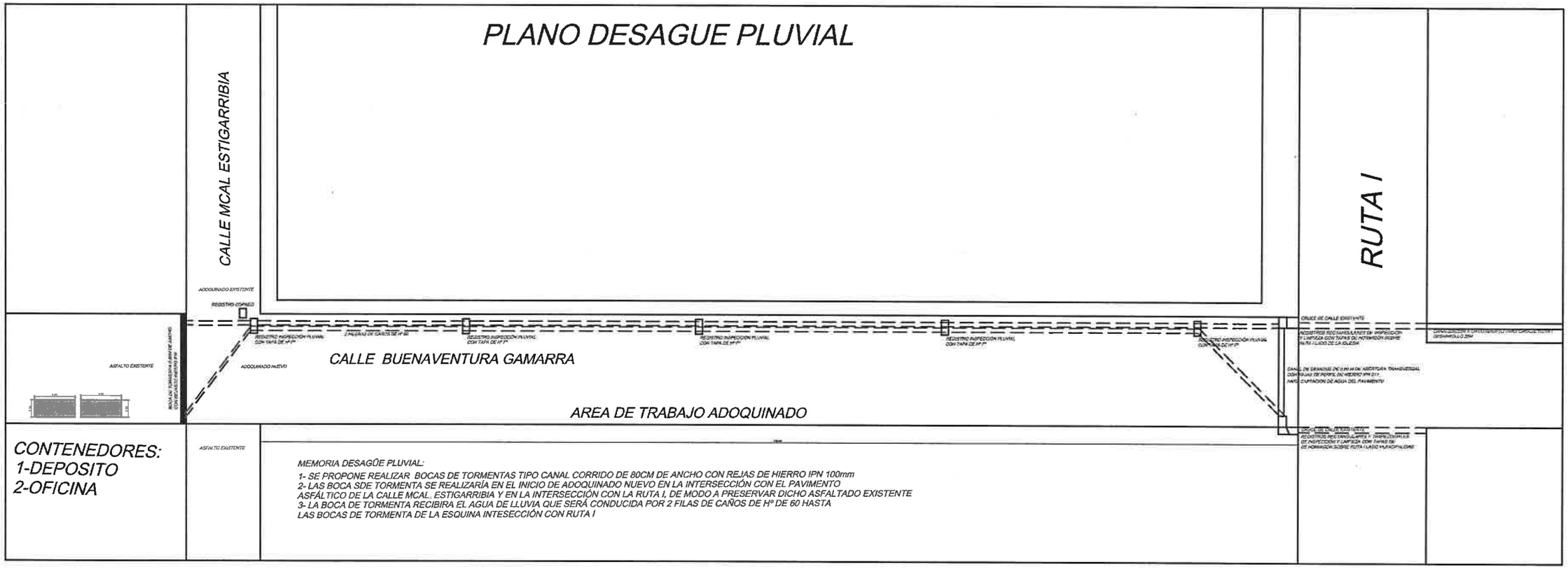

COLONIAL S.A.
CONSTRUCTORA Y CONSULTORA

ARQ. ELIADIO MEZA B.

52 (CINCUENTA Y DO

ESQUINA BUENABENTURA Y RUTA I

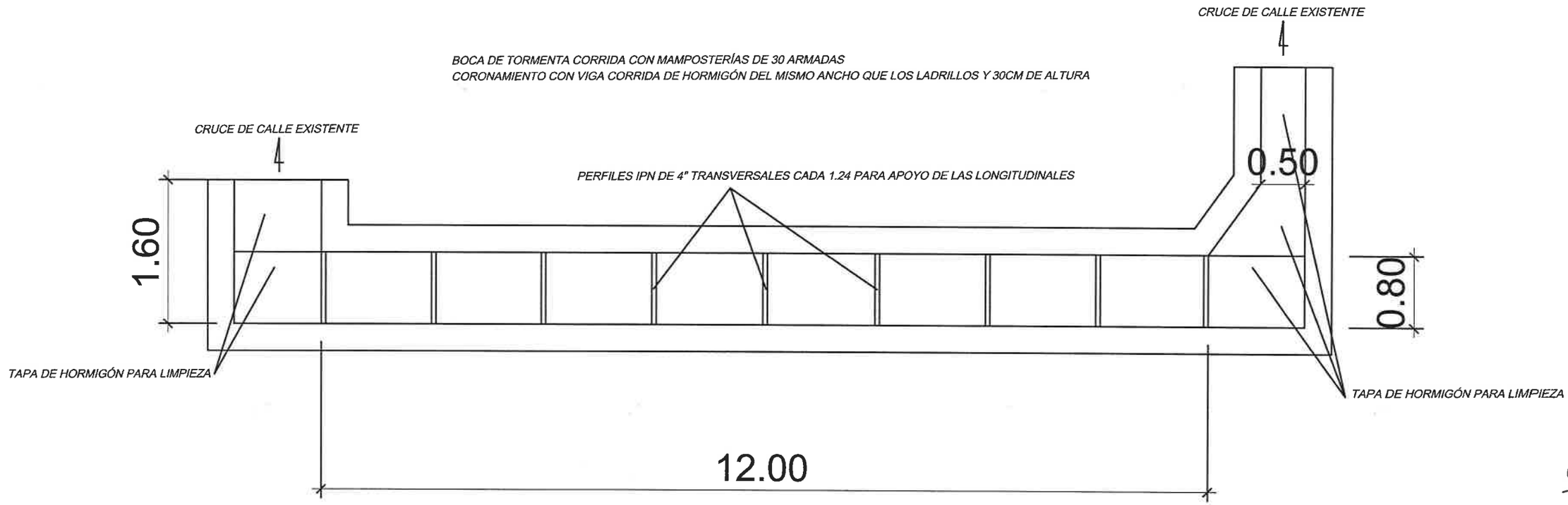

ARQ. ELADIO MEZA B.

COLONIAL S.A.
CONSTRUCTORA Y CONSULTORA

51 (CINCUENTA Y UNO)

ESQUINA BUENABENTURA Y MCAL. ESTIGARRIBIA

BOCA DE TORMENTA CORRIDA CON MAMPOSTERÍAS DE 30 ARMADAS
CORONAMIENTO CON VIGA CORRIDA DE HORMIGÓN DEL MISMO ANCHO QUE LOS LADRILLOS Y 30CM DE ALTURA

PERFILES IPN DE 4" TRANSVERSALES CADA 1.30 PARA APOYO DE LAS LONGITUDINALES

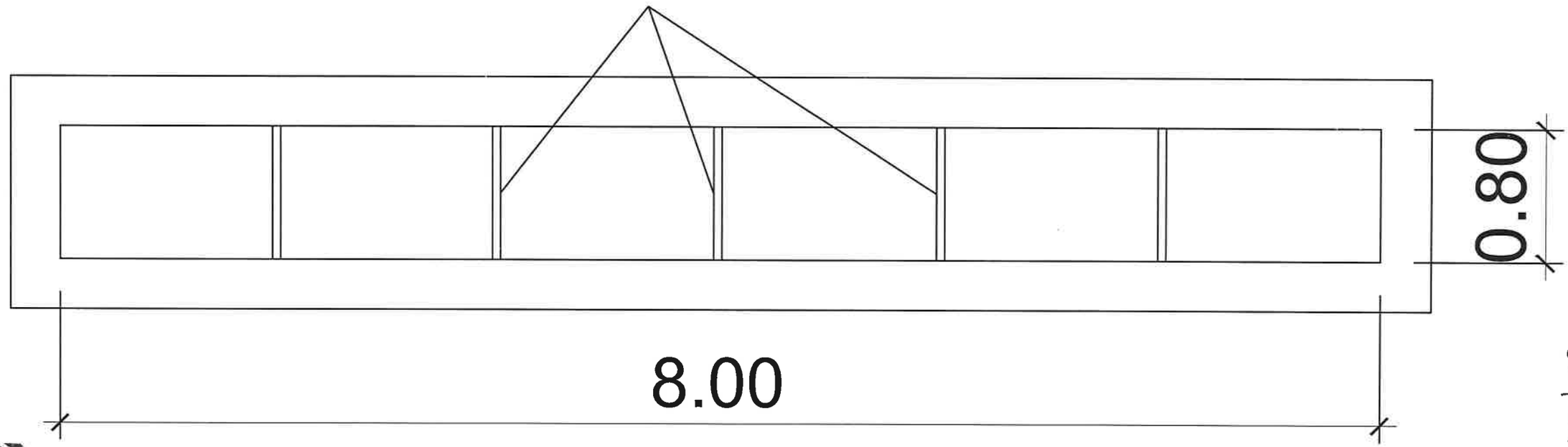

50 (CINCUENTA)

COLONIAL S.A.
CONSTRUCTORA Y CONSULTORA

ARQ. ELADIO ME

CORTE CANAL 80cm BOCA DE TORMENTA

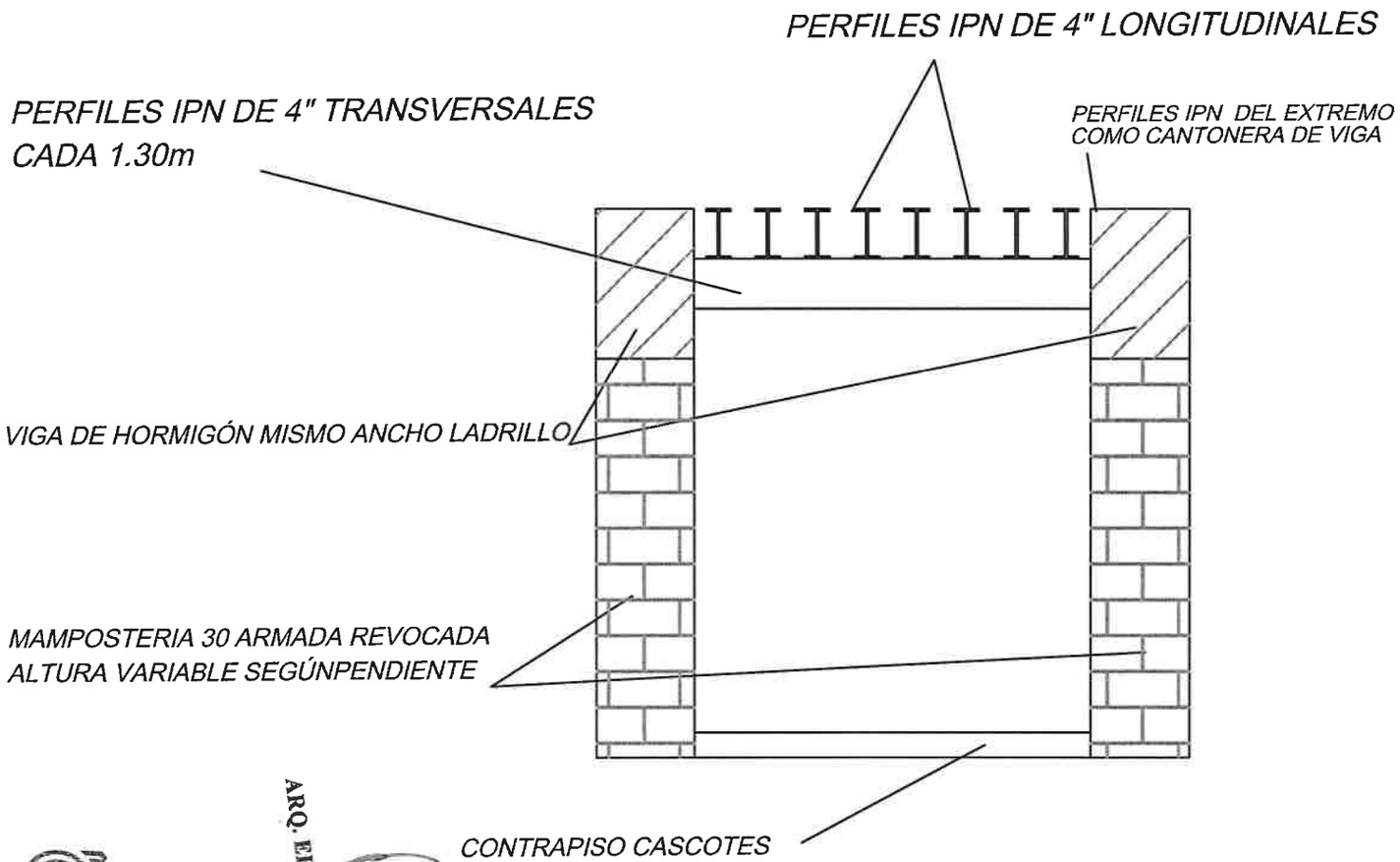

ARQ. ELADIO MEZA B.

COLCNIAL S.A.
CONSTRUCTORA Y CONSULTORA

49 (CUARENTA Y NUEVE)

48 (CUARENTA Y OCHO)

MONOLITO DE HORMIGÓN VISTO
ANCLADO EN EL CONTRAPISO DE Hº

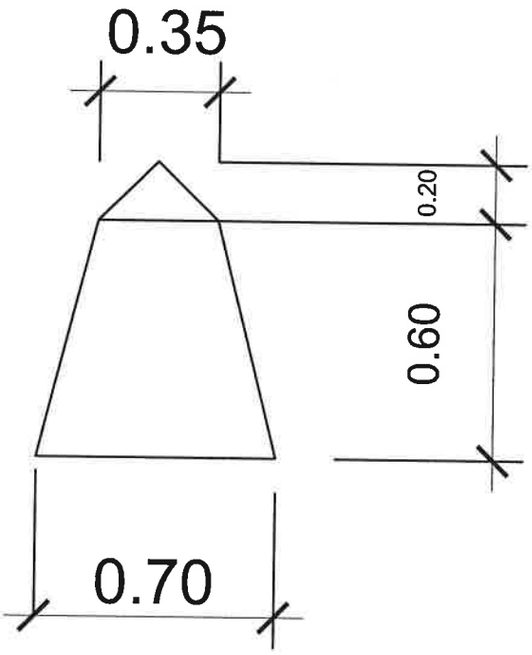

armaduras

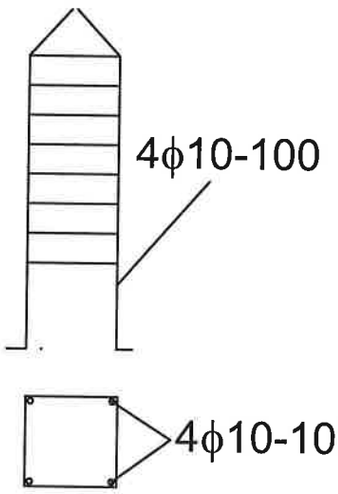

estribos ϕ6 c/10-120

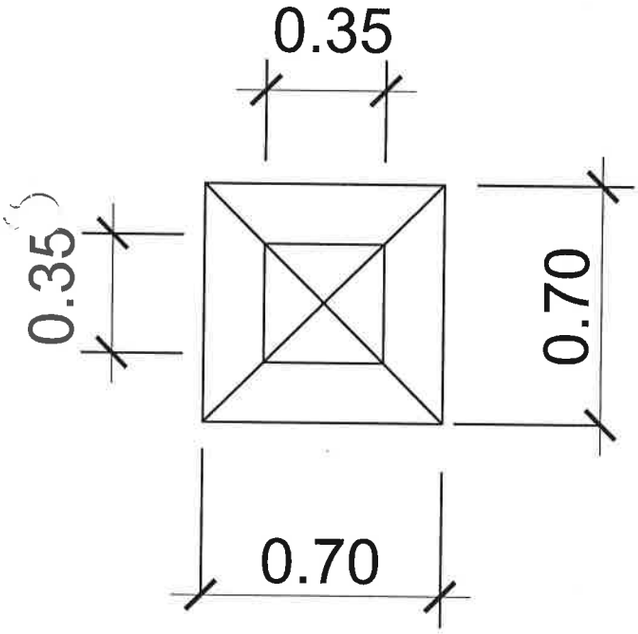

ARQ. ELADIO MEZA B.

COLONIAL S.A.
CONSTRUCTORA Y CONSULTORA