ANEXO 7

Indaiatuba, 03 de noviembre de 2021

NOTA ACLARATORIA

Ref.: *LPN SBE N° 1679/2021 "Adquisición de Equipos Hidroelevadores para Vehículos de la flota de la ANDE"*
Convocante: *ANDE – Administración Nacional de Electricidad*

Por el presente documento la Compañía SOCAGE DO BRASIL LTDA., domiciliado en Av. Vitória Rossi Martini, 1120, Comercial Vitoria Martini, Indaiatuba – SP – Brasil, registrado bajo el CNPJ N° 15.006.369/0001-89, informamos en cuanto a los comandos del equipo:

- Los equipos cuenta con comandos tanto en la canasta como en la base, ambos se encuentran protegidos por medio de protectores metálicos evitando daños durante la operación.

Imágenes del diseño

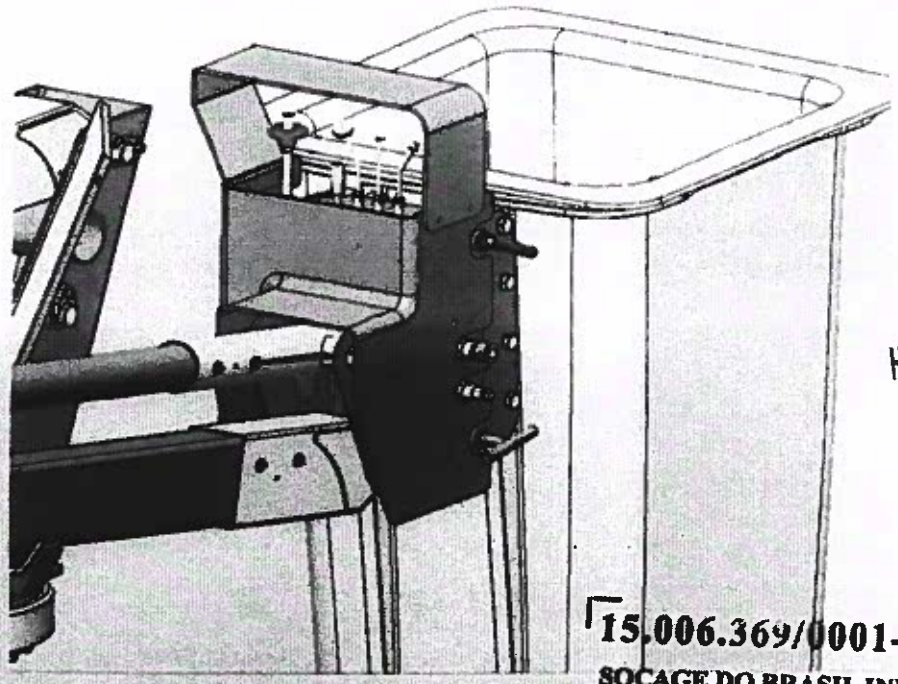

HIDRAULICA DEL BRASIL S.A.

15.006.369/0001-89
SOCAGE DO BRASIL IND. E COM. DE EQUIP. LTDA.

0000016

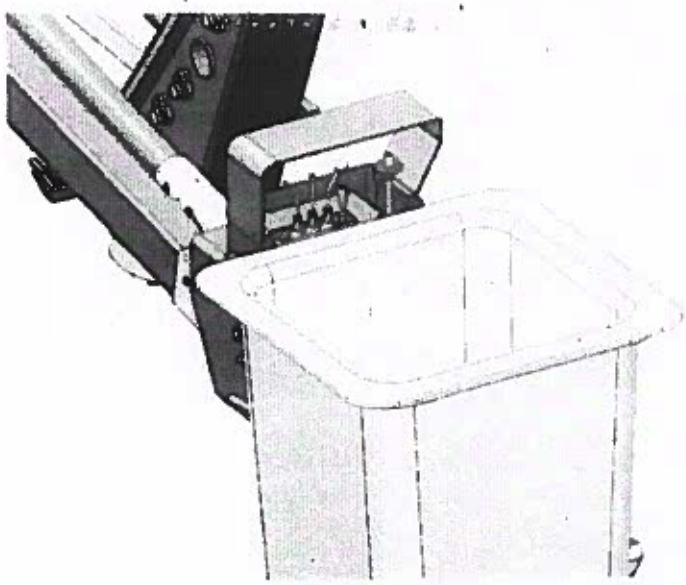

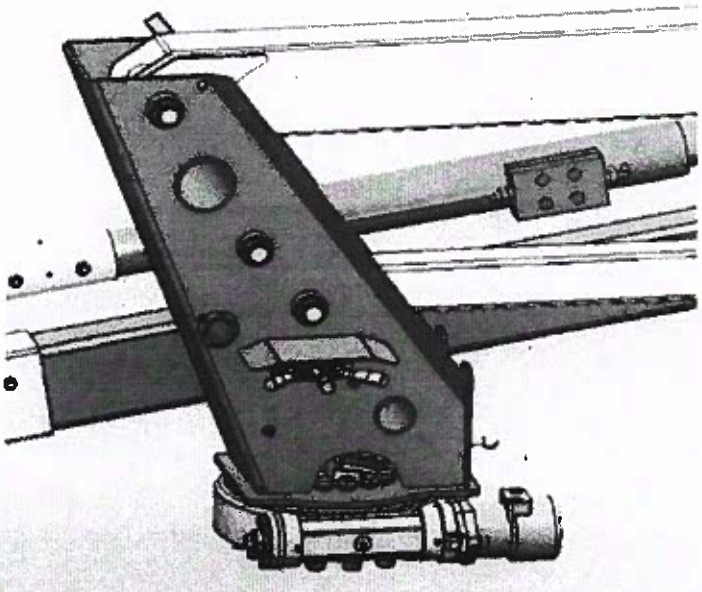

HIDRAULICA DEL BRASIL S.

Sin otro particular me despido muy cordialmente,

15.006.369/0001-89

SOCAGE DO BRASIL IND. E COM. DE EQUIP. LTDA.

Representante
SOCAGE DO BRASIL LTDA.
CNPJ: 15.006.369/0001-89

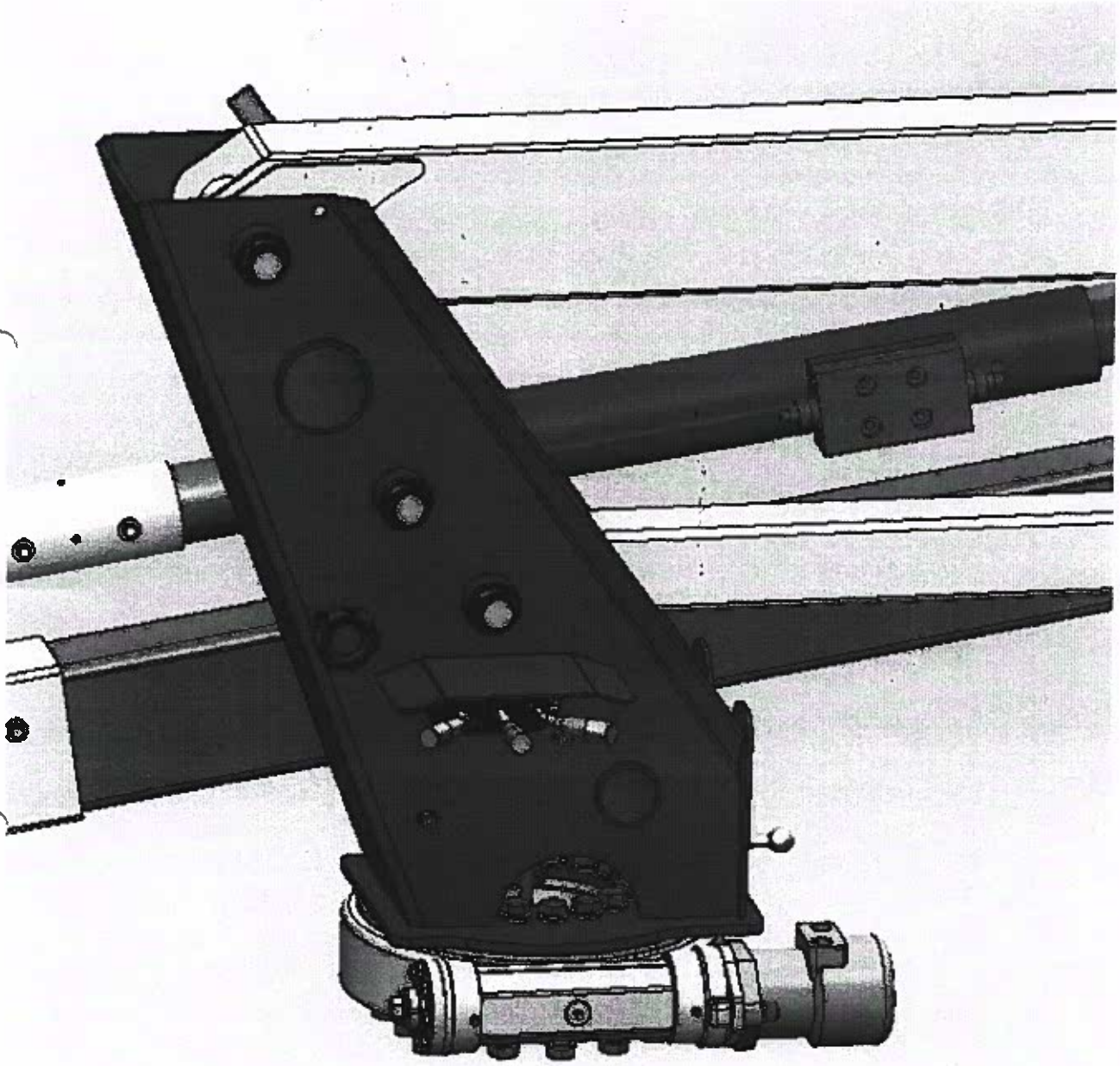

HIDRAULICA DEL BRASIL S.A.

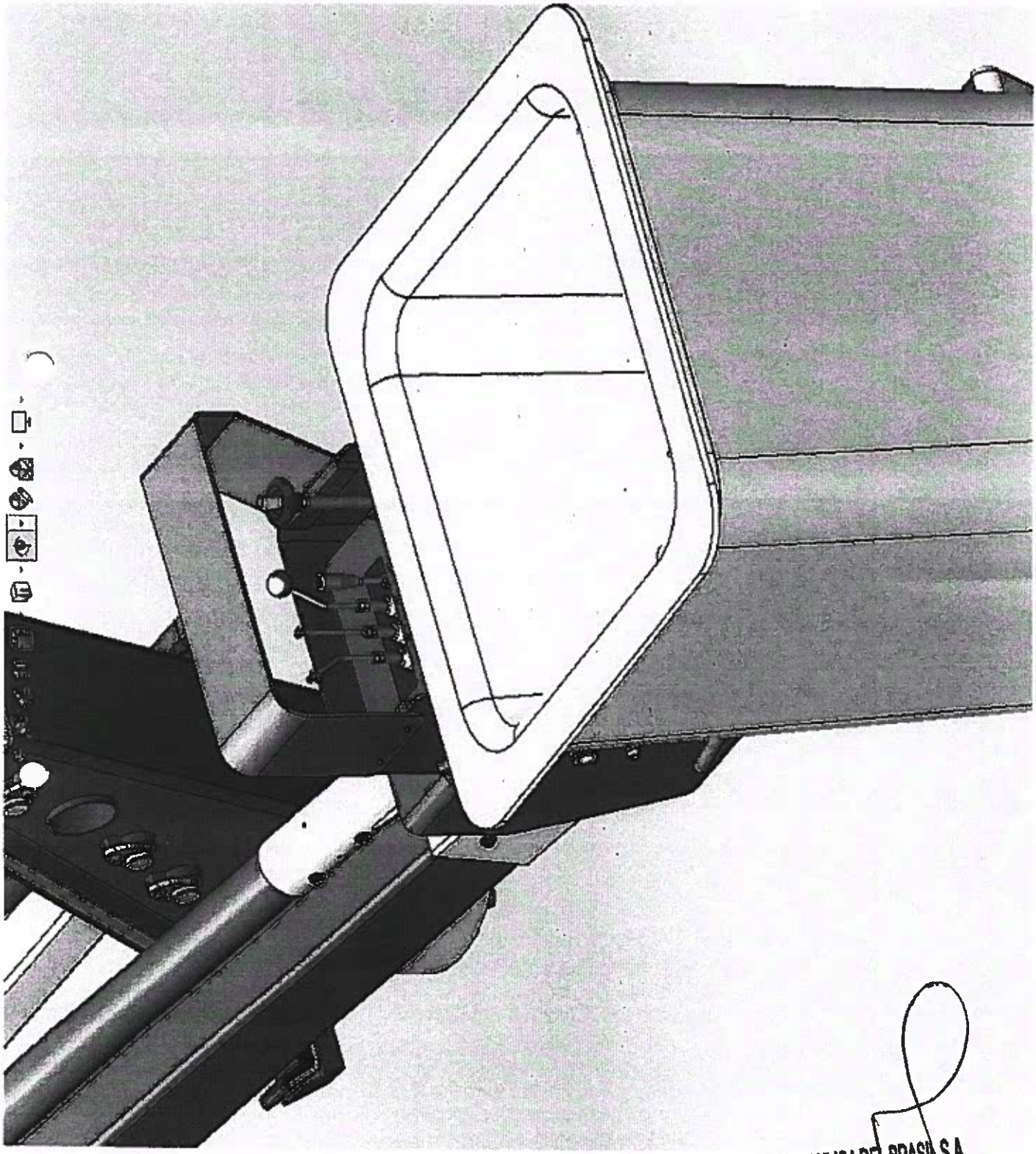

HIDRAULICA DEL BRASIL S.A.

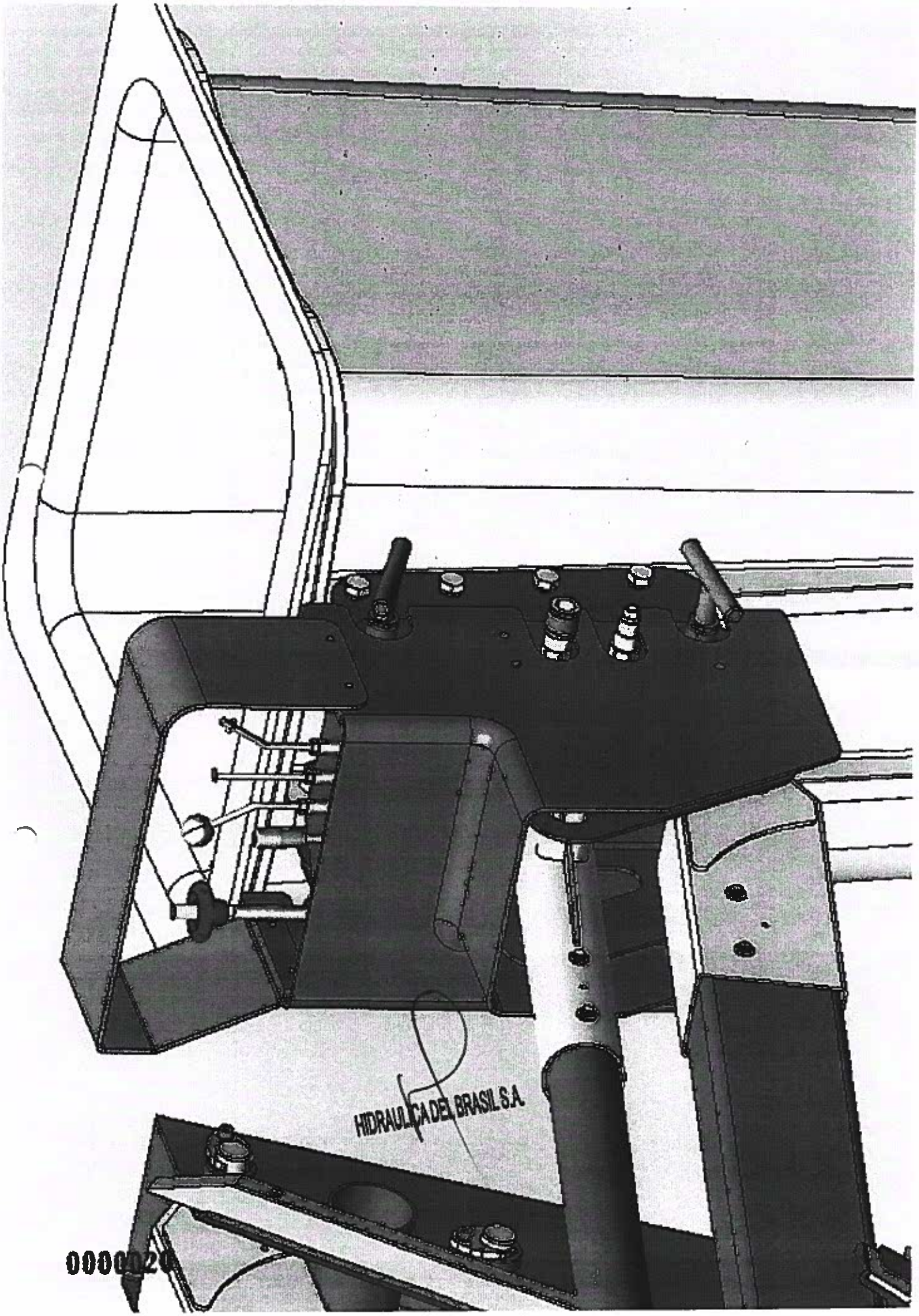
HIDRAULICA DEL BRASIL S.A.

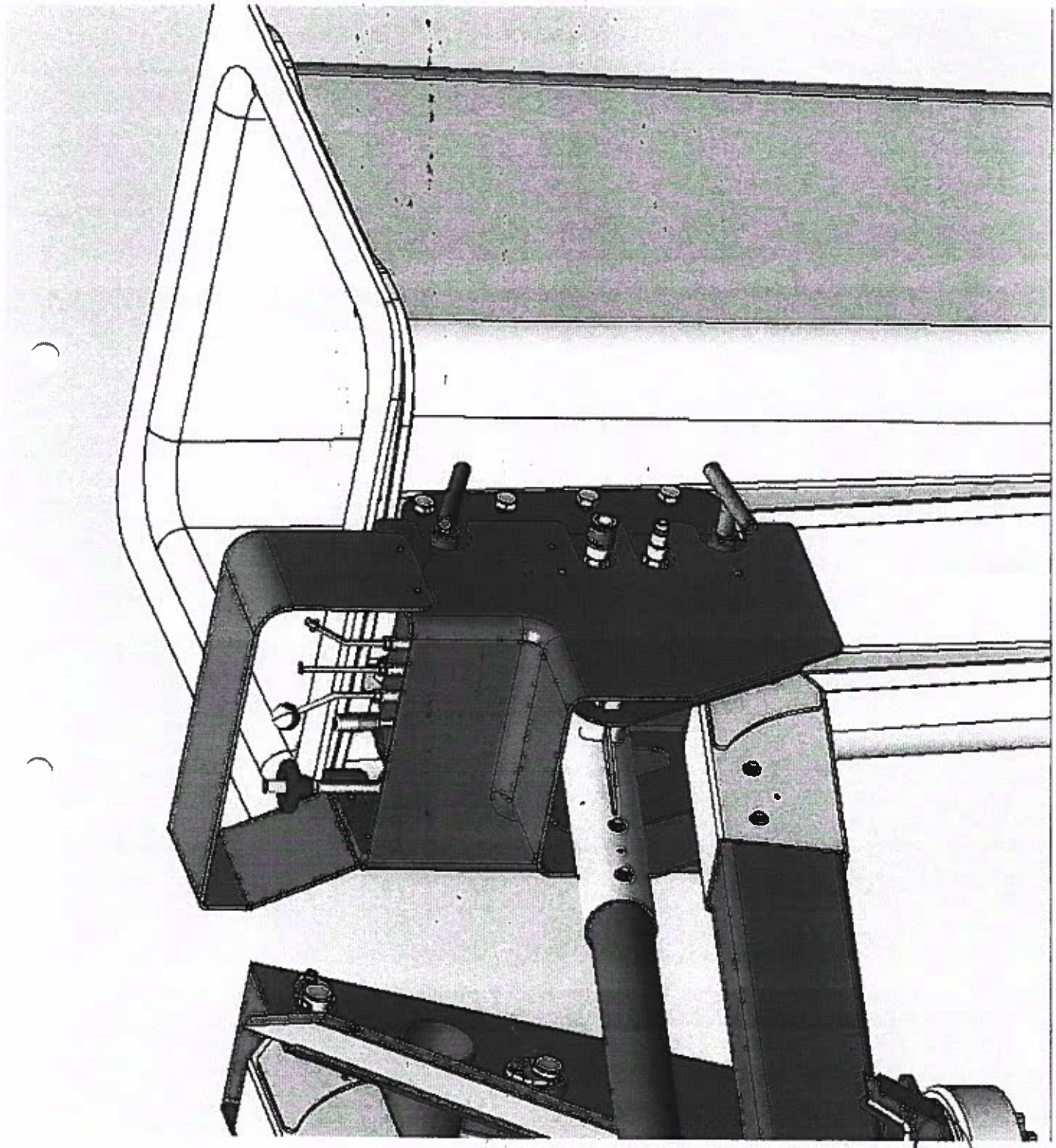

HIDRAULICA DEL BRASIL S.A.

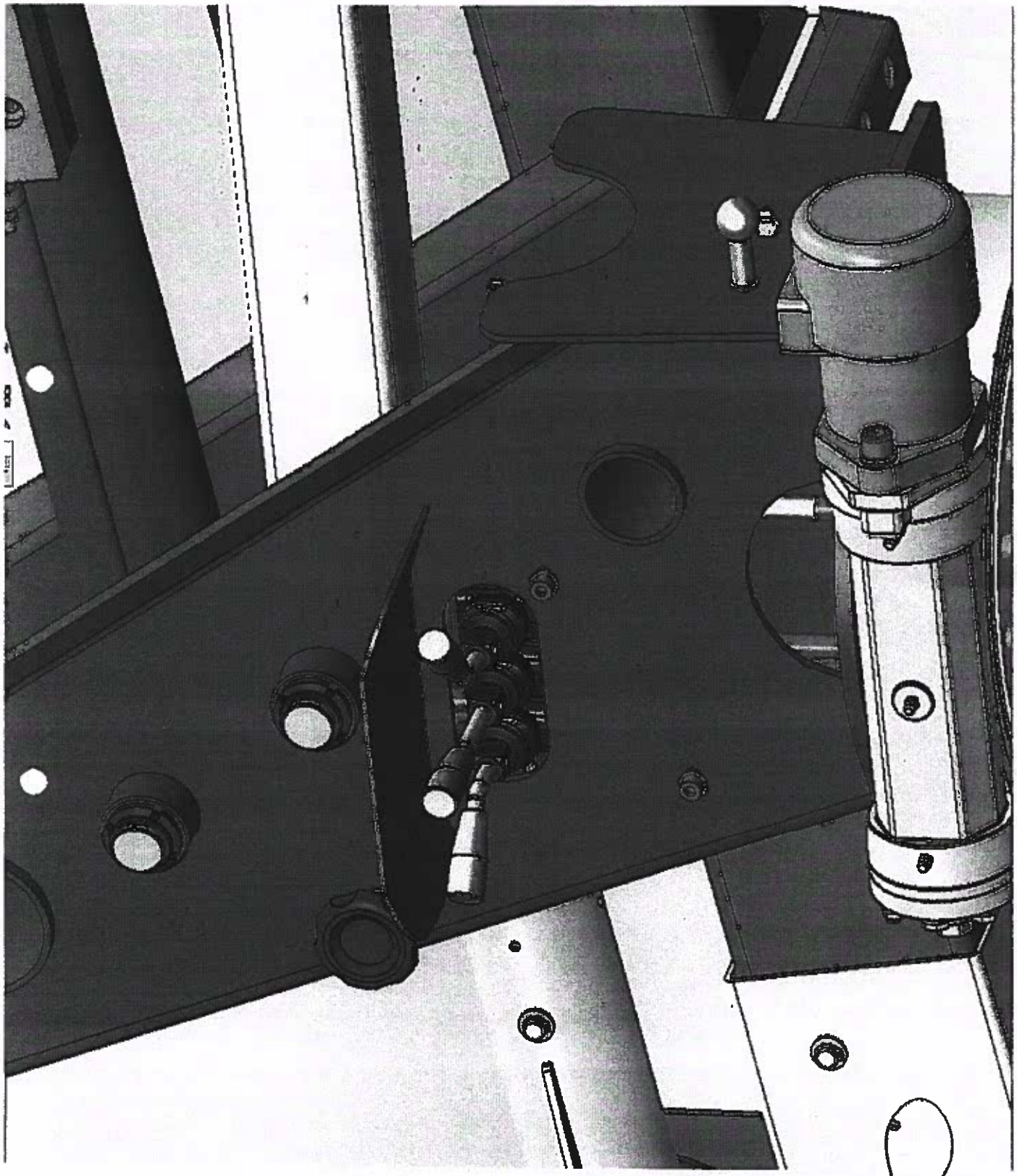

HIDRAULICA DEL BRASIL S.A.