Anexo II

"Copia de Solicitud de Documentaciones y sus correspondientes respuestas"

Gmail

DCP DIBEN <dcp.diben@gmail.com>

CD N° 06/2021 ADQUISICIÓN DE INSTALACIÓN DE GRUPO GENERADOR ELÉCTRICO ID 396115

DCP DIBEN <dcp.diben@gmail.com>
Para: hbauer@comagro.com.py
CC: dmereles@chacomer.com.py

20 de octubre de 2021, 15:42

Por el presente se solicita la presentación de documentaciones según nota adjunta.
Fecha tope de presentación: 21/10/2021 15:00 hs. OFICINA DCP DIBEN.

Atte.

EQUIPO DCP-DIBEN

COMAGRO.pdf
35K

Asunción, 20 de Octubre de 2021

NOTA CE N° 74 /2021

Señores
COMAGRO S.A.
Avda. Eusebio Ayala 3368 c/ Rca. Argentina
0215180805
hbauer@comagro.com.py
dmereles@chacomer.com.py
Presente:

Ref.: "CD N° 06/2021 "Adquisición e Instalación de Grupo Generador Eléctrico para la DIBEN" - ID 396.115.-

De nuestra consideración:

Tenemos el agrado de dirigirnos a ustedes, en el marco del Llamado de referencia, a los efectos de solicitar, tenga a bien remitir las documentaciones conforme al siguiente detalle:

A) Experiencia Requerida: Copias de contratos y/o facturas que avalen la experiencia requerida, correspondientes a **los 2 (dos) últimos años (2019 y 2020), de provisión de servicios relacionados al llamado de referencia que hayan sido prestados a Instituciones Públicas. Empresas Privadas y/o personas jurídicas**. Como mínimo 2 (dos) copias de contratos y/o facturas que hayan sido emitidos en los años solicitados. **Cada año deberá ser acreditado**

B) Presentación de catálogos de los equipos correspondientes al grupo generador eléctrico ofertados, anexos técnicos o folletos.

El plazo fijado para la presentación de lo anteriormente señalado es el día 21 de Octubre de 2021, hasta las 15:00 hs. en la oficina de la DCP Institucional.

Atentamente,

DIRECCIÓN DE BENEFICENCIA Y AYUDA SOCIAL DIBEN

Miembro del Comité de Evaluación

Av. Eusebio Ayala 3368 c/ Rca. Argentina Teléfono: 556 450
e-mail: hbauer@comagro.com.py

Asunción, 21 de octubre del 2021

DIRECCIÓN DE BENEFICENCIA (DIBEN)
UNIDAD OPERATIVA DE CONTRATACIONES
COMITÉ DE EVALUACION
PRESENTE:

Tengo el agrado de dirigirme a UD, en el marco de la Contratación Directa 06/2021 "Adquisición e Instalación de Grupo Generador Eléctrico para la DIBEN" ID N°396.115, en respuesta la Nota CE N°74/2021 en el que solicitan las siguientes documentaciones

1. Experiencia Requerida: Copias de contratos y/o facturas que avalen la experiencia requerida, correspondientes a los 2 (dos) últimos años (2019 y 2020) (se adjunta en las páginas 15 al 18)
2. Presentación de catálogos de los equipos correspondiente al grupo generador eléctrico ofertados (se adjunta en las paginas 2 al 14)

Sin otro particular, aprovecho la ocasión para saludarlos muy atentamente

Isaak Penner
Gerente Administrativo y Representante Legal

Debidamente autorizado para firmar por y en nombre de **COMAGRO S.A.**

comagro s.a.

CCS ISO9001 ISO14000 ISO18000

GRUPO ELECTRÓGENO FICHA TÉCNICA

Grupo electrógeno
Modelo:HY120RKSN

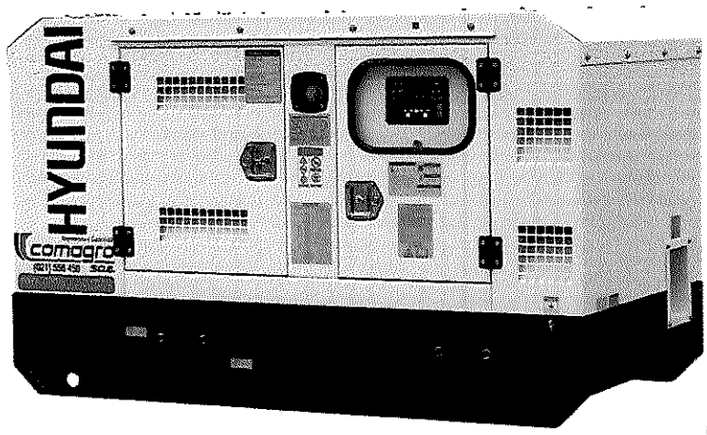

HYUNDAI

*Foto de referencia sólo para propósitos ilustrativos

KW KVA

I. GENERAL

Potencia Prime	kW/kVA	85	106
Potencia Standby	kW/kVA	94	117
Frecuencia	Hz/rpm	50	1500
Voltaje	V	380	220
Corriente	A	161	
Conexción	/	3P 4W/Y	
Factor de Potencia	/	0,8	
Dimensión de abierto(L×W×H)	mm	/	
Peso de abierto	kg	/	
Dimensión de insonorizado(L×W×H)	mm	2930*1100*1600	
Peso de insonorizado	kg	1900	
Dimensión de estanque de combustible(L×W×H)	mm	Tipo abierto /	Cabinado 2300x1000x130
Capacidad de estanque de combustible	L	Tipo abierto /	Cabinado 285

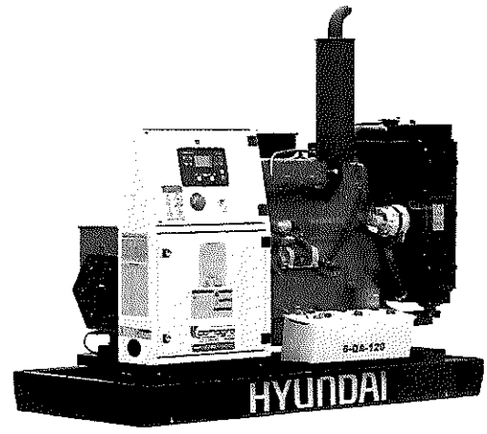

*Foto de referencia sólo para propósitos ilustrativos

■Estándar de poductos;:ISO8528,ISO14000,ISO3046,GB755,BS5000,VDE0530,IEC34-1

II. CONFIGURACIÓN ESTÁNDAR

Motor	KOFO, incluye filtro de aire, combustible y aceite, motor de arranque, alternador DC, etc
Alternador	Alternador sin escobilla YANAN SLG
Radiador	50 ℃, cubierta protectora del ventilador
Base/Chasis	≤550KW: tanque incorporado, amortiguador, soporte batería >550KW: base de acero, amortiguador, soporte de batería
Disyuntor	≤1250A : MCCB
Sistema control	ComAp IL-NT AMF25
Batería	connection cables. Batería seca,Resiste intento de arranque en condición estándar
Acces.instalación	Flexible, codo, brida, silenciador etc.
Herramientas	Estándar
Documentos	Diagrama eléctrico,manual de operacion y mantenimiento, certificados de pruebas en fábrica.

III. MOTOR

Modelo	R6105ZLDS		Potencia	100	kW
Asipiración	turbo & inter cooler		Desplazamiento	6,49	L
TIpo	Four cycle In-line		Bore×Stroke	105 x 120	mm
No de cilindro	6		N de cilindros Relación de compresión	16:1	
Revolución	1500	RPM			

■ *Sistema Combustible*

Consumo de combustible @100% load	26,2	L/h	Combustible #	ASTM D975 No.2-D or BS2869 1998 Class A1, A2
Consumo de combustible @75% load	27,5	L/h		
Consumo de combustible @50% load	29,4	L/h		

■ *Sistema lubricación*

Capacidad	18	L	Consumo de Lub	1,63	g/kW.h
Lub #	API CF-4 15W40		Lub presión	0. 2-0. 4	Mpa

■ *Sistema arranque*

Modelo	DC24V Electric start	Batería	2×120	Ah

IV. ALTERNADOR

Modelo	SLG274D	Potencia	91/114	kW/kVA
PF.	0,8	Voltage	380/220	V
fase	3	Frecuencia	50	Hz
conexción	3P 4W/Y	Rodamiento	1	
Bobinado	2/3	Clase protección estánder	IP23	
Tipo aislamiento	H	Eficiencia	90,8%	
Influencia Tel	TIF: <50	Regulación voltaje	±1.0%	
Coef. armónica	THF: <2%	AVR	AS440	
Regulacion voltaje	≥±5%	Sistema exitación	Self Excited	

VI. CONTROL SYSTEM DATA — MODEL ComAp IL-NT AMF25

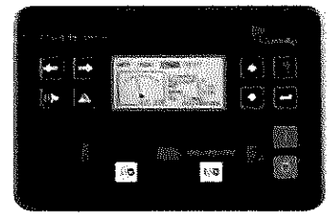

■ *Main feature*

InteliLiteNT AMF models are integrated controllers for gensets operating in single standby mode. They meet all possible requirements for AMF applications, including modem control, user configuration and full gen-set monitoring and protection.

■ *Key Function*

▲Support of engines equipped with Electronic Control Unit J1939interface (25)*

▲Comprehensive diagnostic messages; SPN / FMI codes; KWP2000 support

▲Automatic or manual start / stop of the gen-set

▲Push buttons and LEDs for simple control

▲Graphic back-lit LCD display 128 × 64 pixels

▲Parameters adjustable via keyboard or PC

▲Mains measurements (50 / 60 Hz): U1-U3, Hz

▲Generator measurements (50 / 60 Hz): U1-U3, I1-I3, Hz, kW, kVAr, kWh

▲Selectable protections alarm / shutdown

▲Configurable analog inputs and outputs

▲Battery voltage, engine speed (pick-up) measurement

▲Configurable programmable binary inputs and output

▲Wide range of communication interfaces – RS232, RS485, USB, GSM / Analog

▲Magnetic pickup input

▲D+ preexcitation terminal

▲7 binary inputs

▲7 binary outputs

▲GCB and MCB control

▲CAN with J1939 support

▲Extension modules capability

▲3 analog inputs

▲Power and temperature switching binary output

▲Event based history file (25)*

▲Warm-up and cooling functions

▲Modbus

modem, Ethernet

▲Dimensions 180 × 120 mm (front panel)

▲Generator C.B. and Mains C.B. control with feedback and return timer

▲Sealed to IP65

1.Garantía por 12 meses o 1000 horas(cualquiera que cumpla primero) apartir de entrega desde fábrica

Ver detalles en 《Diesel Generator Warranty Manual》

2.Piezas de desgaste (filtros), uso incorrecto por operador, los fallos de mantenimiento están excluidos de la política de garantía

VII. PLANO (sólo para ilustración)

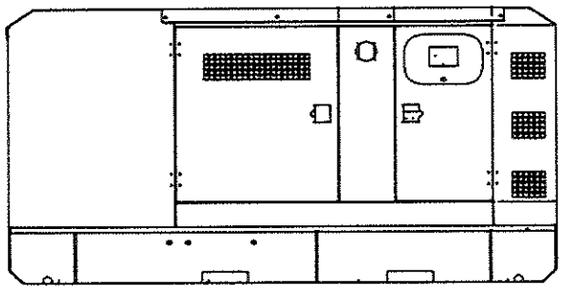

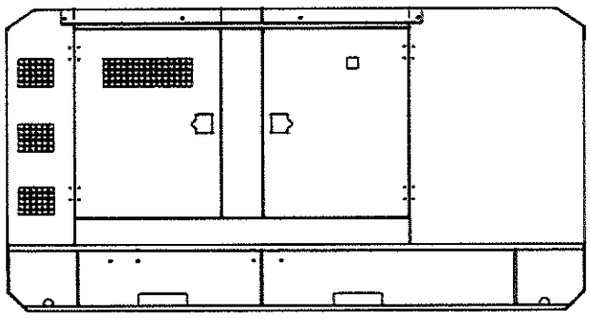

Yanan 亚南®

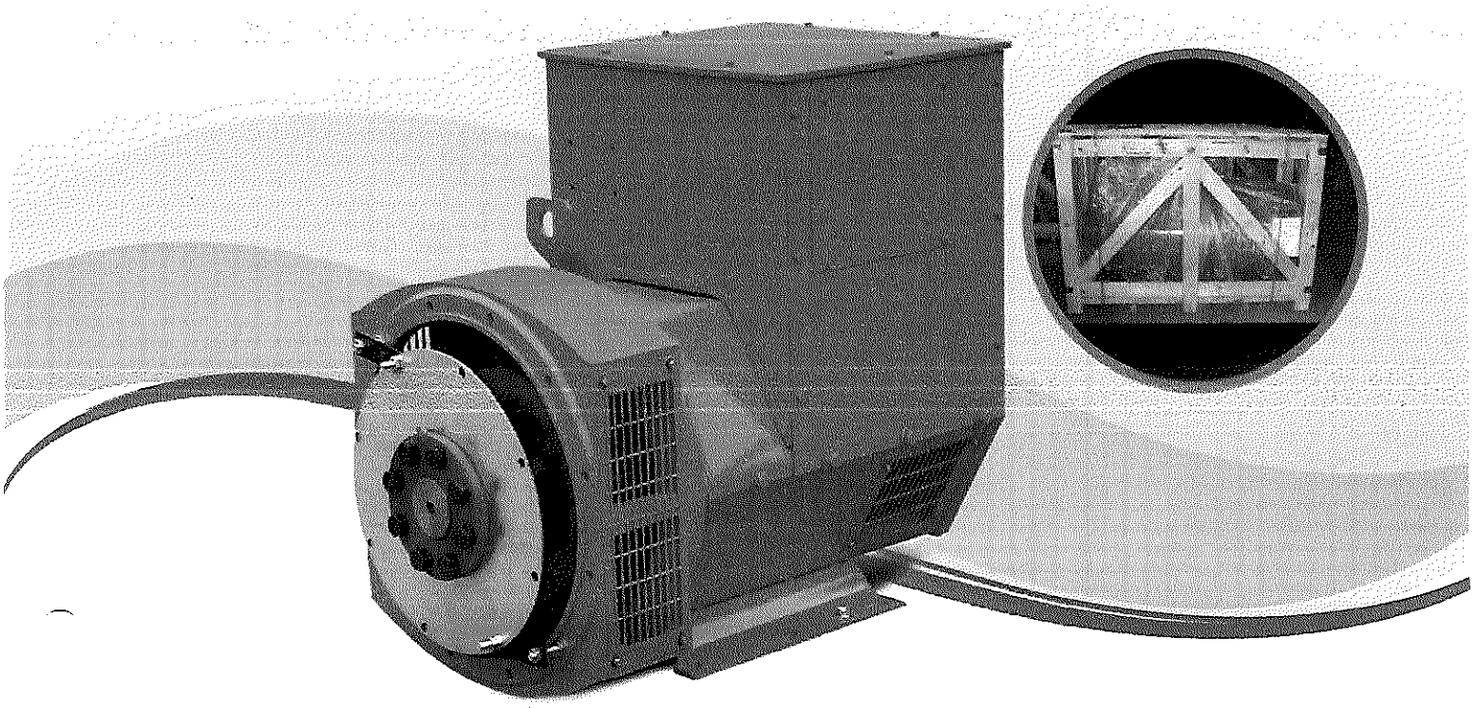

SLG274D Technical Data Sheet

		CONTROL SYSTEM	SELF EXCITED
INSULATION SYSTEM	CLASS H	A.V.R.	AS440
PROTECTION	IP23	VOLTAGE REGULATION	±1.0 %
WINDING PITCH	2/3	SUSTAINED SHORT CIRCUIT	NOT
WINDING LEADS	12	WAVEFORM DISTORTION	NO LOAD < 1.5% NON-DISTORTING BALANCED LINEAR LOAD < 5.0%
MAXIMUM / OVERSPEED	2250 Rev/Min	TELEPHONE INTERFERENCE: THF	THF<2%
		TELEPHONE INTERFERENCE: TIF	TIF<50

50Hz CLASS "H"

RATINGS		Winding 311 / 0.8 Power Factor								
Duty/Ambient T° RISE		Cont.125K/40°C			Standby - 150/40°			Cont.125K/40°C		
PHASE		3 PHASE						1 PHASE		
SERIES STAR		380	400	415	380	400	415			
PARALLEL STAR		190	200	208	190	200	208			
SERIES DELTA		220	230	240	220	230	240			
DOUBLE DELTA								220	230	240
SLG274D	KVA	114	120	114	121	127	121	68	68	68
	KW	91.2	96	91.2	96.8	101.6	96.8	54.4	54.4	54.4

60Hz CLASS "H"

RATINGS		Winding 311 / 0.8 Power Factor										
Duty/Ambient T° RISE		Cont.125K/40°C				Standby - 150/40°				Cont.125K/40°C		
PHASE		3 PHASE								1 PHASE		
SERIES STAR		416	440	460	480	416	440	460	480			
PARALLEL STAR		208	220	230	240	208	220	230	240			
SERIES DELTA		240	254	266	277	240	254	266	277			
DOUBLE DELTA										220	230	240
SLG274D	KVA	131.3	137.5	137.5	146.3	137.5	145	145	156.3	72	75	78.8
	KW	105	110	110	117	110	116	116	125	57.6	60	63

REACTANCES , TIME CONSTANTS (s) : CLASS : H / 400 V

	SLG274D	
	50Hz/400V	60Hz/440V
Xd DIR. AXIS SYNCHRONOUS	2.06	2.36
X'd DIR. AXIS TRANSIENT	0.18	0.20
X''d DIR. AXIS SUBTRANSIENT	0.11	0.14
Xq QUAD. AXIS REACTANCE	1.32	1.39
X''q QUAD. AXIS SUBTRANSIENT	0.16	0.20
XL LEAKAGE REACTANCE	0.06	0.07
X2 NEGATIVE SEQUENCE	0.13	0.16
X0 ZERO SEQUENCE	0.08	0.09
T'd TRANSIENT TIME CONST. (s)	0.031	
T''d SUB-TRANSTIME CONST. (s)	0.01	
T'do O.C. FIELD TIME CONST. (s)	0.85	
Ta ARMATURE TIME CONST. (s)	0.0073	
SHORT CIRCUIT RATIO	1/ Xd	

50Hz 400V Winding 311 THREE PHASE EFFICIENCY CURVES

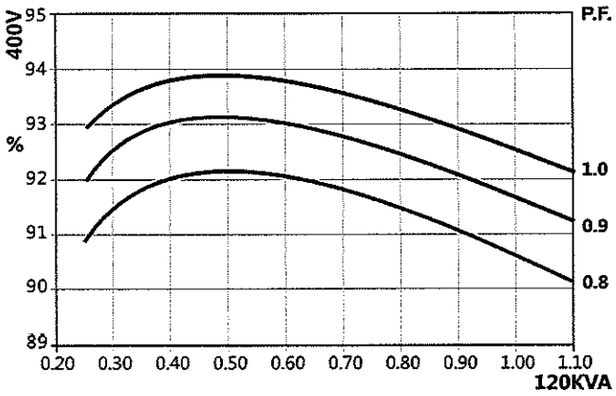

60Hz 440V Winding 311 THREE PHASE EFFICIENCY CURVES

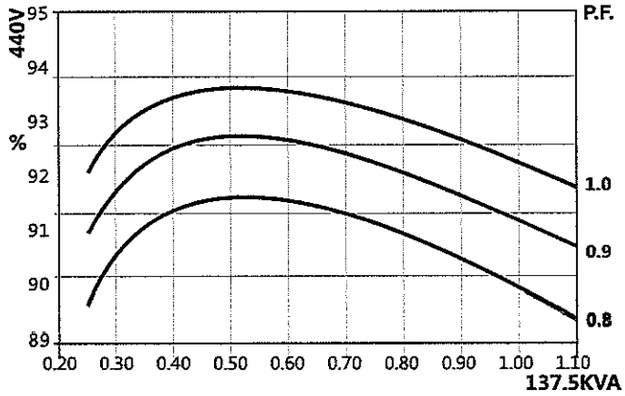

50Hz 400V Winding 311 Locked Rotor Motor Starting Curve

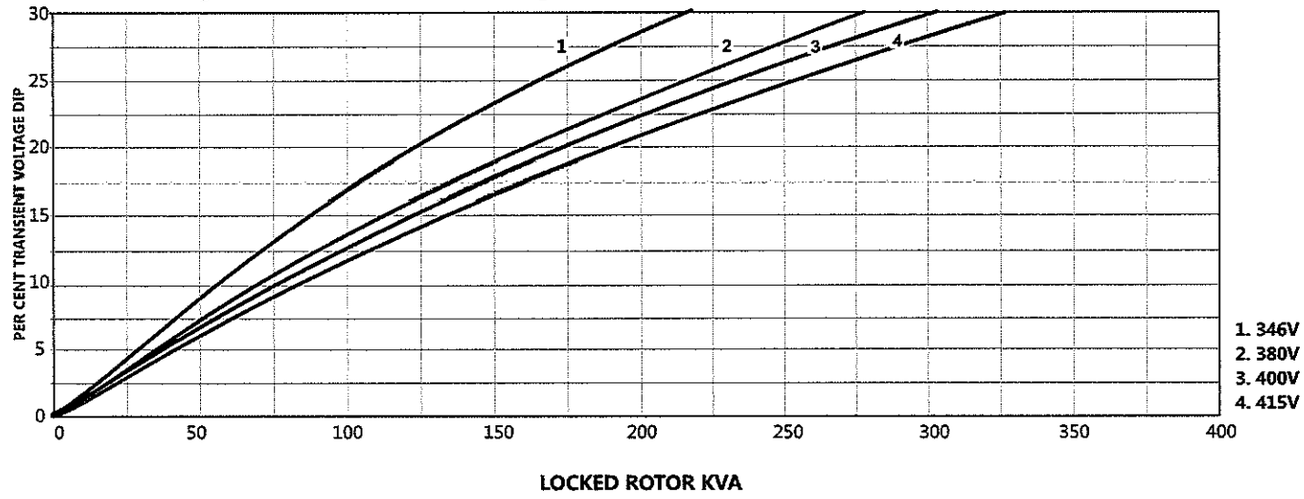

yanan 亚南®

SLG274D Single bearing external dimension

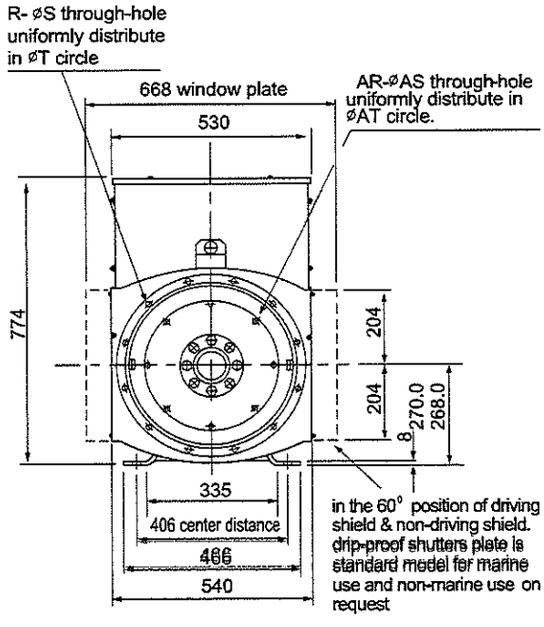

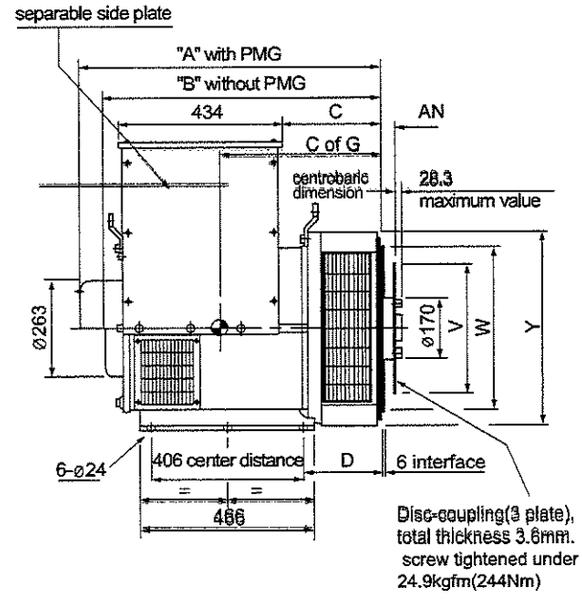

DIMENSION 尺寸 (mm)						
	型号 Model	A	B	C	E	Cof G
SAE1	SLG274D	813.3	750.3	274.3	560	375
SAE2&3	SLG274D	799	736	260	540	422

DISC COUPLING 膜片式联轴器 (mm)					
S.A.E.NO.	AN	AR	AS	AT	V
10	53.98	8	10.3	295.3	314.2
11.5	39.68	8	10.3	333.3	352.3
14	25.40	8	13.5	438.2	466.6

FLANGE 法兰式过渡接套 (mm)						
S.A.E.NO.	D	R	S	T	W	Y
1	216.3	12	12.7	530.2	511.1	580
2	202	12	11	466.7	447.6	530
3	202	12	11	428.6	409.5	530

SAE NO SELECTOR CHOWT 驱动片和过渡法兰配套表			
	SAE10	SAE11.5	SAE14
SAE 1		•	•
SAE 2		•	
SAE 3	•	•	

TRANSPORTATION DATA 运输数据				
型号 Model	N.W(kg)	G.W(kg)	LXWXH(cm)	QTY FOR 20FT CONTAINER
SLG274D	405	435	94x69x97	32

SLG274D Double bearing external dimension

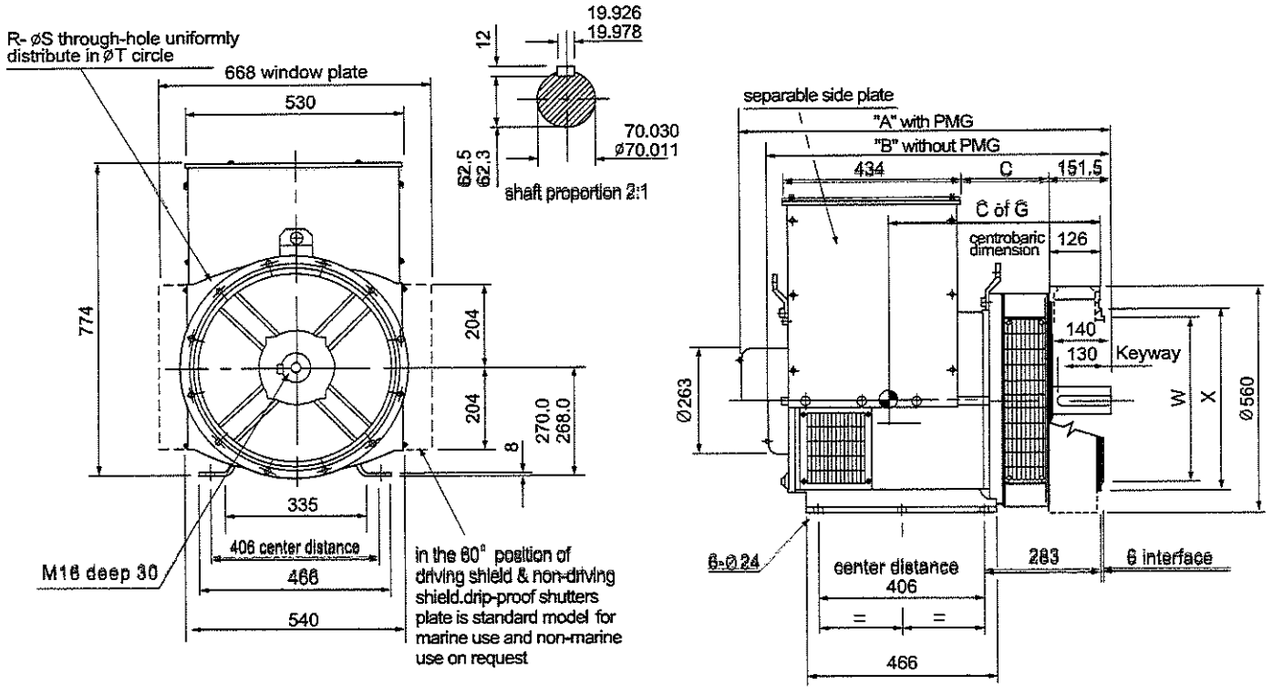

DIMENSION 尺寸				
型号 Model	A	B	C	C of G
SLG274D	905	842	215	430

FLANGE 法兰式过渡接套 (mm)					
S.A.E.NO.	R	S	T	W	X
1	12	12.7	530.2	511.1	553
2	12	11	466.7	447.6	495
3	12	11	428.6	409.5	451

TRANSPORTATION DATA 运输数据				
型号 Model	N.W(kg)	G.W(kg)	LXWXH(cm)	QTY FOR 20FT CONTAINER
SLG274D	420	460	102x69x97	32

POWER STREAM HYUNDAI

comagro sa

ENSAYOS DE NIVEL DE RUIDO POR MODELO

GENERADOR	MOTOR	ALTERNADOR	NIVEL DE CARGA	NIVEL DE RUIDO AMBIENTE (dB)	DISTANCIA DE MEDICIÓN	PUNTO DE MEDICIÓN (dB)								MEDICIÓN MEDIA (dB)
						A	B	C	D	E	F	G	H	
HY25RKSN	N4100DS-30	SLG184E	0%	53,8	1m	80,2	80,3	83,4	85,3	91,5	84,6	82,6	79,8	83,6
					7m	70,5	70,1	73,0	74,8	80,3	76,3	72,5	70,2	73,5
					15m	63,9	63,5	66,4	68,2	73,7	69,7	65,9	63,6	66,9
			100%		1m	85,0	85,1	88,4	90,4	97,0	89,7	87,6	84,6	88,5
					7m	74,7	74,3	77,4	79,3	85,1	80,9	76,9	74,4	77,9
					15m	68,1	67,7	70,8	72,7	78,5	74,3	70,2	67,8	71,3
HY30RKSN	N4100DS-30	SLG184G	0%	53,8	1m	80,0	80,6	83,9	85,5	91,8	86,0	82,6	79,8	83,6
					7m	70,3	71,0	72,5	75,5	80,7	76,7	73,3	71,3	73,9
					15m	63,7	64,4	65,9	68,9	74,1	70,1	66,7	64,7	67,3
			100%		1m	84,8	85,4	88,9	90,6	97,3	91,2	87,6	84,6	88,8
					7m	74,5	75,3	76,9	80,0	86,5	81,3	77,7	75,6	78,3
					15m	67,9	68,6	70,2	80,0	73,4	74,7	71,1	69,0	71,9
HY50RKSN	N4100ZDS	SLG224D	0%	53,8	1m	82,8	81,0	82,0	84,5	93,1	85,6	81,3	79,3	83,7
					7m	76,6	70,0	71,0	74,2	80,1	76,5	72,0	71,1	73,9
					15m	70,0	63,4	64,4	67,6	73,5	69,9	65,4	64,5	67,3
			100%		1m	87,8	85,9	86,9	89,6	98,7	90,7	86,2	84,1	88,7
					7m	81,2	74,2	75,3	78,7	84,9	81,1	76,3	75,4	78,4
					15m	64,5	67,6	68,6	72,0	78,3	74,4	69,7	68,7	70,5
HY65RKSN	N4105ZDS	SLG224E	0%	53,8	1m	82,8	81,0	82,0	84,5	93,1	85,6	81,3	79,3	83,7
					7m	76,6	70,0	71,0	74,2	80,1	76,5	72,0	71,1	73,9
					15m	70,0	63,4	64,4	67,6	73,5	69,9	65,4	64,5	67,3
			100%		1m	87,8	85,9	86,9	89,6	98,7	90,7	86,2	84,1	88,7
					7m	81,2	74,2	75,3	78,7	84,9	81,1	76,3	75,4	78,4
					15m	63,4	67,6	68,6	72,0	78,3	74,5	69,7	68,7	70,4

PS415YCSN	YC6MJ500-D30	SLG314F	0%	44,1	1m	78,9	74,6	77,2	76,0	80,4	78,8	75,6	74,5	77,3
					7m	68,7	68,9	69,6	69,0	68,9	71,2	69,3	69,4	69,4
					15m	62,1	62,3	63,0	62,4	62,3	64,6	62,7	62,8	62,6
			100%		1m	83,6	79,1	81,8	82,7	85,2	83,5	80,1	79,0	81,9
					7m	72,8	73,0	73,8	73,1	73,0	76,5	73,5	73,6	73,5
					15m	66,2	66,4	67,1	66,5	66,5	68,8	66,9	67,0	66,9
PS500YCSN	YC6K600-D30	SLG354C	0%	50,8	1m	79,9	75,6	77,2	78,0	80,4	78,8	75,6	74,5	77,5
					7m	71,7	68,9	69,6	71,0	70,9	71,2	69,3	69,4	70,3
					15m	65,1	62,3	63,0	64,4	64,3	64,6	62,7	62,8	63,7
			100%		1m	84,7	80,1	81,8	82,7	85,2	83,5	80,1	79,0	82,2
					7m	76,0	73,0	73,8	75,3	75,2	75,5	73,5	73,6	74,5
					15m	69,4	66,4	67,2	68,6	68,5	68,9	66,8	66,9	67,8

ESQUEMA DE MEDICIÓN

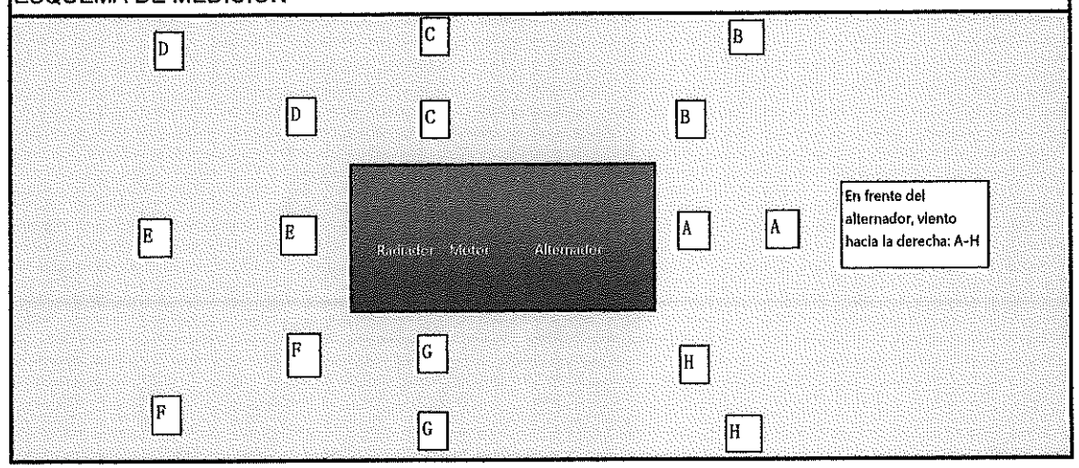

14

THE INTERNATIONAL CERTIFICATION NETWORK

CERTIFICATE

CQC *has issued an IQNet recognized certificate that the organization:*

Fujian Yanan Power Co.,Ltd.

Registered/ Production Address No.1: No.6 Shugan Road,Zhangwan Industry Park,Dongqiao Economic Development Zone,Ningde City, Fujian Province, P.R.China
Production Address No.2: No.14 Yangquan Jinglin Road,Fuan City, Fujian Province, P.R.China

has implemented and maintains a

Quality Management System

for the following scope:

Development and production of Single or Three-Phase Alternator (≤3000kW), Generator Set (≤3000kW), and Fuel Cell Power System(≤200kW)

which fulfils the requirements of the following standard:

GB/T 19001-2016 / ISO 9001:2015

Issued on: May 11, 2020

Expires on: May 18, 2023

Registration Number: ***CN00120Q32645R3M/3500***

This attestation is directly linked to the IQNet Partner's original certificate and shall not be used as a stand-alone document

Partner of IQNet

Alex Stoichitoiu
President of IQNet

Lu Mei
President of CQC

IQNet Partners*:
AENOR *Spain* AFNOR Certification *France* APCER *Portugal* CCC *Cyprus* CISQ *Italy*
CQC *China* CQM *China* CQS *Czech Republic* Cro Cert *Croatia* DQS Holding GmbH *Germany* EAGLE Certification Group *USA*
FCAV *Brazil* FONDONORMA *Venezuela* ICONTEC *Colombia* Inspecta Sertifiointi Oy *Finland* INTECO *Costa Rica*
IRAM *Argentina* JQA *Japan* KFQ *Korea* MIRTEC *Greece* MSZT *Hungary* Nemko AS *Norway* NSAI *Ireland*
NYCE-SIGE *México* PCBC *Poland* Quality Austria *Austria* RR *Russia* SII *Israel* SIQ *Slovenia*
SIRIM QAS International *Malaysia* SQS *Switzerland* SRAC *Romania* TEST St Petersburg *Russia* TSE *Turkey* YUQS *Serbia*

* The list of IQNet partners is valid at the time of issue of this certificate. Updated information is available under www.iqnet-certification.com

15

Importación y Comercio de
Maquinarias, Equipos, Suministros y otros Productos
para uso Industrial, Doméstico y Agrícola

CASA CENTRAL:
Avda. E. Ayala 3368 c/Rca. Argentina
Tel:(595-21) 728 9670
Email:comagrosa@comagro.com.py
Web site: www.comagro.com.py

COPIA

HOGAR SALON-CO
AV. EUSEBIO AYALA C/RCA. ARGENTINA Nº 3368
021 7289670

TIMBRADO Nº 13961222
Validez: 01.03.2020 al 31.03.2021
RUC : 80013712-4
FACTURA
001- 002- 0007773

FECHA : ASUNCION, 19 DE JUNIO DE 2020
CONDICIÓN: CREDITO ZCRE
SEÑOR(ES) : LA VIENESA S.A.
RUC/CI No : 80025405-8
DIRECCIÓN : LEGION CIVIL EXTRANJERA , ASUNCION
TELÉFONO: 613-862/3
ZONA COB : 0904 ASUNCION 0 08:01:10 Entrega SAP: 0044122501 Env: 14

CLIENTE	ALMACEN	SUC	RUBRO	VENDEDOR	PLAZOS DE VENTA	PEDIDO	NUMERO
50003528	DMC1	SCC1	GE	99292	21 CUOTAS MENSUALES	1007175813	0907646023

ARTÍCULO	DESCRIPCIÓN	CANTIDAD	LISTA	PRECIO UNITARIO	VALOR DE VENTA EXENTAS	5%	10%
GSW830DO	GEN PRAMAC 830KVA 380V CERRADO SI	1 UN	52	115.660,620			115.660,62
	DESCUENTO POR PRODUC			14,00- %			15.082,20-
SY \0011I	ATS PRAMAC 1250A 705-880KVA 480V	1 UN	51	11.150,750			11.150,75
	DESCUENTO POR PRODUC			33,18- %			3.446,13-
VARIOS-FL	VARIOS FLETES####	554 UN	52	1,070			595,37
OT1A4GXXMCX	4G/LTE ANTENA PARA CONTROLADOR RE	1 UN	52	420,200			420,20
IL-NT-GPRS	MODEM GSM/INTERNET COMUNICATION C	1 UN	52	18,490			18,49
INTERCONEX830	SERV. INTERCONEXIÓN GG. 830KVA	1 UN	52	317,200			317,20
MANTGELAVIT	CORREC,EMERG 24/7 LAVIT	1 UN	52	112,190			112,19

MONEDA: DOLARES AMERICANOS Total Cant.: 6

SUBTOTALES:	0,00	0,00	109.746,49

CIENTO NUEVE MIL SETECIENTOS CUARENTA Y SEIS
CON CUARENTA Y NUEVE CENTAVOS

LIQUIDACIÓN DEL IVA: (5%) 0,00 (10%) 9.976,95 TOTAL IVA: 9.976,95 TOTAL IMPORTE: 109.746,49

INS.EMB: FACTURAR Y AGUARDAR INSTRUCCIONES DEL VENDEDOR

OBS.: ENTREGA DE USD 20.000 + 20 X USD 4.500

Autorizo a Comagro S.A. a solicitar y proveer información crediticia sobre operaciones comerciales activas y pasivas. Y en caso del incumplimiento en el pago del presente crédito o de otra deuda pendiente incluyan mi nombre o razón social en el Registro de Morosos.

VENCORP4 LEER CONDICIONES AL DORSO, PARA RECLAMOS DE GARANTÍA Y/O DEVOLUCIÓN PRESENTAR COPIA

ORIGINAL:CLIENTE - COPIA: ARCHIVO TRIBUTARIO

comagro S.A.

Av. Eusebio Ayala 3368 c/ Rca. Argentina Teléfono: 021. 728 9670
e-mail: comagro@comagro.com.py

Asunción, 20 julio del 2020

LA VIENESA S.A.

CONSTANCIA DE PROVISION Y CONFORMIDAD

A quien corresponda:

Por cuanto nosotros, LA VIENESA S.A., manifestamos nuestra conformidad con los bienes y servicios recibidos por parte de COMAGRO S.A. La empresa COMAGRO S.A cuenta con la solvencia técnica para llevar a cabo estos trabajos y proyectos similares.

Fecha de venta	Asuncion, 19 de junio del 2020
Factura	001-002-0007773
Descripcion del bien	Generador Pramac 830KVA 380V Cerrado
Monto	USD 109.746,49

Se otorga la presente constancia de satisfacción para los fines que el interesado considere conveniente

Firma y sello del encargado

La Vienesa S.A.

17

Importación y Comercio de
Maquinarias, Equipos, Suministros y otros Productos
para uso Industrial, Doméstico y Agrícola

CASA CENTRAL:
Avda. E. Ayala 3368 c/Rca. Argentina
Tel:(595-21) 728 9670
Email:comagrosa@comagro.com.py
Web site: www.comagro.com.py

COPIA

HOGAR SALON-CO
AV. EUSEBIO AYALA C/RCA. ARGENTINA Nº 3368
021 7289670

TIMBRADO Nº 13204137
Validez: 01.02.2019 al 29.02.2020
RUC : 80013712-4
FACTURA
001- 002- 0018034

FECHA : ASUNCION, 14 DE AGOSTO DE 2019
CONDICIÓN: CREDITO ZCRE
SEÑOR(ES) : EMPRENDIMIENTOS EDUCATIVOS MARÍA AUXILIA S.A.
RUC/CI No : 80051523-4
DIRECCIÓN : RUTA TRANSCHACO KM 12 1\2 , M.R. ALONSO
TELÉFONO: 021 296 900
ZONA COB : 0904 ASUNCION 0 07:59:48 Entrega SAP: 0043519619 Env: 14

CLIENTE	ALMACEN	SUC	RUBRO	VENDEDOR	PLAZOS DE VENTA	PEDIDO	NUMERO
50135895	DMC1	SCC1	GE	99292	CUOTA 39	1006280713	0906673098

ARTÍCULO	DESCRIPCIÓN	CANTIDAD	LISTA	PRECIO UNITARIO	VALOR DE VENTA EXENTAS	5%	10%
GSW600V	GEN PRAMAC 600KVA 380V CERRADO SI	1 UN	75	98.415,410			98.415,41
SY000A0011H	ATS PRAMAC 1000A 580-670KVA 480V	1 UN	75	8.713,120			8.713,12
SE[illegible]IO45	SERV. DE INSTALACIÓN GENERADOR 60	1 UN	52	13.783,470			13.783,47

MONEDA: DOLARES AMERICANOS Total Cant.: 3 SUBTOTALES: 0,00 0,00 120.912,00

CIENTO VEINTE MIL NOVECIENTOS DOCE CON CERO CENTAVOS

LIQUIDACIÓN DEL IVA: (5%) 0,00 (10%) 10.992,01 TOTAL IVA: 10.992,01 TOTAL IMPORTE: 120.912,00

INS.EMB: Facturar y aguardar instrucciones del vendedor

OBS.:

Autorizo a Comagro S.A. a solicitar y proveer información crediticia sobre operaciones comerciales activas y pasivas. Y en caso del incumplimiento en el pago del presente crédito o de otra deuda pendiente incluyan mi nombre o razón social en el Registro de Morosos.

VENCORP4 LEER CONDICIONES AL DORSO. PARA RECLAMOS DE GARANTÍA Y/O DEVOLUCIÓN PRESENTAR COPIA

ORIGINAL:CLIENTE - COPIA: ARCHIVO TRIBUTARIO

UNIVERSIDAD MARIA AUXILIADORA
UMAX
Creada por Ley de la Nación Paraguaya N° 3.501/08

Constancia

Asunción, 04 de mayo de 2021.

El presente documento, se emite a los efectos de dar constancia que nuestra Empresa EMPRENDIMIENTOS EDUCATIVOS MARIA AUXILIADORA SA, ha adquirido de la Empresa COMAGRO SA, un equipo Generador PRAMAC 600 KVA 380 V Cerrado, por el monto de 120.912 US$., en fecha 14 de agosto 2019, con la factura 001-002-0018034.

Así mismo manifestamos nuestra entera conformidad con los bienes y servicios técnicos proveídos por la Empresa COMAGRO SA.

Se extiende la presente constancia a petición del interesado y para la presentación del mismo en procesos de licitación.

Lic. Viviana Pompa Arias
Directora Gral. Administrativa
Emprendimientos Educativos Maria Auxiliadora SA

Escaneado con CamScanner

Gmail

DCP DIBEN <dcp.diben@gmail.com>

CD N° 06/2021 ADQUISICIÓN E INSTALACIÓN DE GRUPO GENERADOR ELÉCTRICO ID 396115

2 mensajes

DCP DIBEN <dcp.diben@gmail.com> 20 de octubre de 2021, 15:43
Para: ventas.lic@eficon.com.py

Por el presente se solicita la presentación de documentaciones según nota adjunta.
Fecha tope de presentación: 21/10/2021 15:00 hs. OFICINA DCP DIBEN.

Atte.

EQUIPO DCP-DIBEN

AUREO.pdf
35K

Celsa García <ventas.lic@eficon.com.py> 20 de octubre de 2021, 15:48
Para: DCP DIBEN <dcp.diben@gmail.com>

Buenas tardes

Acusamos recibo

Saludos

Asunción, 20 de Octubre de 2021

NOTA CE N° 75 /2021

Señores
AUREO S.A.
Ruta Transchaco N° 1678 c/ Dr. Semidei
021292798
Ventas.lic@eficon.com.py

Presente:

Ref.: "CD N° 06/2021 "Adquisición e Instalación de Grupo Generador Eléctrico para la DIBEN" - ID 396.115.-

De nuestra consideración:

Tenemos el agrado de dirigirnos a ustedes, en el marco del Llamado de referencia, a los efectos de solicitar, tenga a bien remitir las documentaciones conforme al siguiente detalle:

A) Experiencia Requerida: Copias de contratos y/o facturas que avalen la experiencia requerida, correspondientes a **los 2 (dos) últimos años (2019 y 2020), de provisión de servicios relacionados al llamado de referencia que hayan sido prestados a Instituciones Públicas. Empresas Privadas y/o personas jurídicas**. Como mínimo 2 (dos) copias de contratos y/o facturas que hayan sido emitidos en los años solicitados. **Cada año deberá ser acreditado**

B) Presentación de catálogos de los equipos correspondientes al grupo generador eléctrico ofertados, anexos técnicos o folletos.

C) Autorización del Fabricante.

El plazo fijado para la presentación de lo anteriormente señalado es el día 21 de Octubre de 2021, hasta las 15:00 hs. en la oficina de la DCP Institucional.

Atentamente,

DIRECCION DE BENEFICENCIA Y AYUDA SOCIAL

Miembro del Comité de Evaluación

EFICIENCIA EN LA CONSTRUCCIÓN

Asunción, 21 de octubre de 2021.-

Señores
Dirección de Beneficencia y Ayuda Social (DIBEN)
Presente

REF.: Licitación Por Contratación Directa N° 06/2021 "Adquisición e Instalación de Grupo Generador Eléctrico para la Diben"
ID 396115.

De nuestra consideración:

En el marco del llamado de referencia, y en respuesta a vuestra solicitud de documentos de fecha 20/10 del corriente según Nota CE N° 75/2021, remitimos las documentaciones solicitadas:

a) Experiencia requerida. Copias de facturas con su correspondiente certificado de buen cumplimiento
b) Catálogos, anexos técnicos y Especificaciones Técnicas
c) Autorización del Fabricante

Atentamente.-

Diego Velázquez
Representante Legal
Aureo S.A.
RUC: 80054292-4

eficon
EFICIENCIA EN LA CONSTRUCCIÓN
Aureo S.A

"Venta de Equipamientos y Maquinarias para la Construcción"

Ruta Transchaco N° 1678 c/ Doctor Semidei
Tel.: (021) 292 727 / 292 798
Asunción - Paraguay

TIMBRADO N°: 14424903
RUC:80054292-4
Inicio de Vigencia : 28/10/2020
Fin de Vigencia: 31/10/2021

FACTURA

N°. 001-001- 0005326

Fabio Recalde 001-001-0005326

Fecha de Emisión: 21 de Diciembre de 2020 CONDICION DE VENTA CONTADO ☐ CRÉDITO ☒ 44 Días

Nombre o Razón Social: MINISTERIO DE OBRAS PUBLICAS Y COMUNICACIONES

RUC: 80004239-5 Nota de Remision N°: VENDEDOR Ventas Eficon

Dirección: Olivo N° 411 esq. Alberdi Teléfono: (021) 4149000

CANT.	DESCRIPCION	PRECIO UNITARIO.	VALOR DE VENTA EXENTAS	5%	10%
1,00	GENERADOR HIMOINSA 552 KVA C/ TTA- N° DE SERIE: ZFG00001567 - LICITACION PUBLICA NACIONAL N° 77/2020 "ADQUISICION DE UN GRUPO GENERADOR PARA LA DGMM" ID N° 384.392 - SEGUN CONTRATO 503/2020 DE FECHA 03/12/2020 HM1.00001	750.172.646			750.172.646
Subtotales:			0	0	750.172.646
Total a Pagar:	Guaraníes SETECIENTOS CINCUENTA MILLONES CIENTO SETENTA Y DOS MIL SEISCIENTOS CUARENTA Y SEIS				750.172.646

eficon Aureo S.A. RUC: 80054292-4

Liquidación del IVA:5% 0 10% 68.197.513 TOTAL IVA 68.197.513

Multigráfica Punto 5 - de Eduardo Espinola - Avda. de la Victoria N° 1811 c/ Juan Netto - Tel. 514 232
RUC: 804589-5- Habilitación N°. 1130 - 10 Blocks. 50x3 del 0005151 al 0005650

PAPEL OBRA - ORIGINAL: Cliente (BLANCO) - DUPLICADO: Arch. Tributario (ROSA)
TRIPLICADO: (No Válido p/ Crédito Fiscal)(AZUL)

CONSTANCIA DE BUEN CUMPLIMIENTO DE CONTRATO

Por la presente, se deja constancia que la firma **AUREO S.A.**, ha provcido Generador de 500 Kva, incluyendo los Servicios de Mantenimiento, Instalación y Puesta en marcha del mismo, correspondiente a la Licitación Pública Nacional N° 77/2020, para la **"ADQUISICIÓN DE UN GRUPO GENERADOR PARA LA DGMM"**, según ID N° 384.392.

Tanto la provisión como los servicios fueron efectuados dentro de los plazos establecidos y a entera satisfacción.

Se expide la presente constancia, para lo que hubiere lugar, en la Ciudad de Asunción, a los 13 días del mes de agosto del año 2021.-

Abg. PATRICIO ORTEGA
Director
Dirección General de Marina Mercante

MINISTERIO DE OBRAS PUBLICAS Y COMUNICACIONES
DIRECCION GENERAL DE MARINA MERCANTE

eficon
Aureo S.A.
RUC: 80054292-4

CONSTRUPRO
MÁQUINAS Y EQUIPOS DE CONSTRUCCIÓN

Iturbe 2407 c/ Nueva Asunción
Asunción – Paraguay
Celular: (0971) 490-902
11 de Agosto del 2021

CONSTANCIA

Por medio de la presente dejamos constancia, que la empresa **Aureo S.A.** ha proveído e instalado a nuestra entera satisfacción Equipos Generadores en tiempo y forma, según la descripción que se detalla más abajo, de acuerdo a los plazos estipulados en los presupuestos.

Fecha	Factura N°	Cantidad
28/02/2019	001-001-0002942	1

Se expide la presente constancia a pedido de la parte interesada, a los 11 días del mes de Agosto del año 2021.

FIRMA:

SELLO: CONSTRUPRO de Rubén Darío Candia Díaz de Bedoya

ACLARACIÓN Y CARGO: PROPIETARIO

Cordialmente:

Ruben Candia

Cel.: (0971) 490 – 902
(0992) 480 – 830

eficon
Aureo S.A.
RUC: 80054292-4

eficon
EFICIENCIA EN LA CONSTRUCCION

"Venta de Equipamientos y Maquinarias para la Construcción"

Aureo S.A
Ruta Transchaco N° 1678 c/ Doctor Semidei
Tel.: (021) 602 272 / 292 798
Loma Pyta - Paraguay

TIMBRADO N°: 13176991
RUC: 80054292-4
Inicio de Vigencia: 10/01/2019
Fin de Vigencia: 31/01/2020

FACTURA

N°. 001-001- 0002942

Lucas Benitez 001-001-0002942

CONDICION DE VENTA CONTADO [ ] CRÉDITO [x] 7 Dias

Fecha de Emisión: 28 de Febrero de 2019

Nombre o Razón Social: RUBEN D. CANDIA DIAZ DE BEDOYA (CONSTRUPRO) Nota de Remision N°: VENDEDOR Cristhian Alexander

RUC: 931721-0 Teléfono: 021 509 821

Dirección: Iturbe 2407 c/ Nueva Asuncion

CANT.	DESCRIPCION	PRECIO UNITARIO.	VALOR DE VENTA EXENTAS	5%	10%
1,00	Generador Access 5000-AVR de 6,75KVA con motor a gasolina monofasico-50HZ-230V-arranque manual - WO1.ACCE50+/003A12I	4.434.000			4.434.000
1,00	Descuento	-443.400			-443.400
	Subtotales:		0	0	3.990.600
	Total a Pagar: Guaraníes TRES MILLONES NOVECIENTOS NOVENTA MIL SEISCIENTOS				3.990.600

Liquidación del IVA: 5% 0 10% 362.782 TOTAL IVA 362.782

Multigráfica Punto 5 - de Eduardo Espinola - Avda. de la Victoria N° 1611 c/ Juan Netto - Tel. 514 232
RUC: 804569-5- Habilitación N°. 1130 - 5 Blocks. 50x3 del 0002801 al 0003050

ORIGINAL: Cliente (BLANCO) - DUPLICADO: Arch. Tributario (ROSA)
TRIPLICADO: (No Válido p/ Crédito Fiscal)(AZUL)

Ruben Candia 4663661

eficon
Aureo S.A.
RUC: 80054292-4

VCP TECHNOLOGY

MODELO

DP-DP110

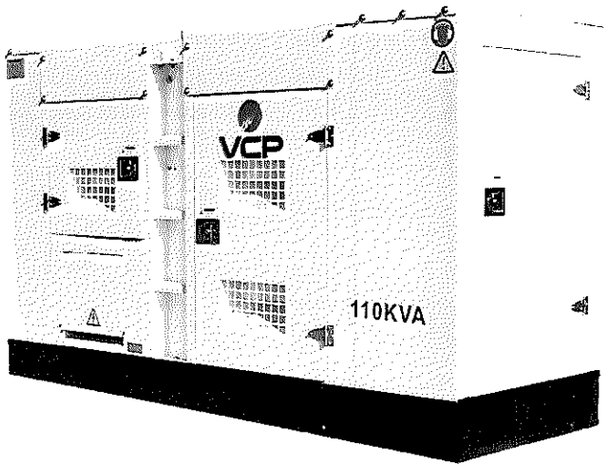

FOTO REFERENCIAL

- REFRIGERADOS POR AGUA
- TRIFÁSICOS
- 50 HZ
- DIESEL
- INSONORIZADO

Datos de Grupo

SERVICIO		PRP	STANDBY
Potencia	kVA	100	110
Potencia	kW	80	88
Régimen de Funcionamiento	r.p.m.	1.500	
Tensión Estándar	V	400/230	
Frecuencia	Hz	50 Hz	
Factor de potencia	Cos Phi	0,8	

VCP es una marca propia del Grupo Luminotecnia, cuenta con certificación de calidad ISO9001:2015, ISO14001

Prime Power (PRP):
Según la norma ISO 8528-1:2005, es la potencia máxima disponible para empleo bajo cargas variables por un número ilimitado de horas por año entre los intervalos de mantenimiento prescritos por el fabricante y en las condiciones ambientales establecidas por el mismo. La potencia media consumible durante un periodo de 24 horas no debe rebasar el 70% de la PRP.

Emergency Standby Power (ESP):
Según la norma ISO 8528-1:2005, es la potencia máxima disponible para empleo bajo cargas variables en caso de un corte de energía de la red o en condiciones de prueba por un número limitado de horas por año de 200h entre los intervalos de mantenimiento prescritos por el fabricante y en las condiciones ambientales establecidas por el mismo. La potencia media consumible durante un periodo de 24 horas no debe rebasar el 70% de la ESP.

Condiciones ambientales de referencia según la norma ISO 8528-1:2005: 1000 mbar, 25°C, 30% humedad relativa.

eficon Aureo S.A. RUC: 80054292-1

VCP TECHNOLOGY

MODELO

DP-DP110

Especificaciones de Motor 1.500 r.p.m.

SERVICIO		PRP	STANDBY
Potencia Nominal	kW	86	95
Fabricante		YTO / DIY POWER	
Modelo		DP4M3-A	
Tipo de Motor		Diésel, 4 tiempos	
Tipo de Inyección		Directa	
Tipo aspiración		Turbocargado - intercooled	
Cilindros, número y disposición		4-L	
Diámetro x Carrera	mm	110 x 125	
Cilindrada total	L	4.75	
Sistema de refrigeración		Líquido refrigerante	
Especificaciones del aceite motor		SAE15W-40, API CI-4	
Relación de compresión		17:1	
Consumo combustible Standby	l/h	20.2	
Consumo combustible 100 % PRP	l/h	18.4	
Consumo combustible 75 % PRP	l/h	13.8	
Consumo combustible 50 % PRP	l/h	8.9	
Consumo combustible 25 % PRP	L	4	
Cantidad de refrigerante	L	18	
Cantidad de aceite máxima	L	14	
Governor	Tipo	Mecánico	
Filtro de Aire	Tipo	Seco	

Alternador

DATOS GENERADOR SINCRONO		
Marca		KWISE
Modelo		S274G80B1
Polos	Nº	4
Tipo de conexión (estándar)		Estrella - Serie
Grado de protección aislamiento	Clase	Clase H
Grado de protección mecánica		IP23
Sistema de excitación		Autoexcitado, sin escobillas
Regulador de tensión		A.V.R. (Electrónico)
Sistema de acoplamiento		Disco Flexible
Sistema de enfriamiento		IC 01

eficom Aureo S.A. RUC: 80054292-

MODELO

DP-DP110

Central de control

DSE 7320

Módulo de control automático que permite el control total del grupo electrógeno y de la conmutación con la red de ANDE.

Descripción:

DSE7320 es un módulo de control de fallas de red automática adecuado para una amplia variedad de aplicaciones, diésel o de gas, grupo electrógeno.

Supervisando un gran número de parámetros del motor, el módulo mostrará advertencias, apagado e información de estado del motor en la pantalla LCD retroiluminada, LED iluminados, PC remoto. El DSE7320 también supervisará la red eléctrica (utilidad), el módulo incluye puertos USB, RS232 y RS485, así como módulos dedicados para la expansión del sistema.

Beneficios:

- Transferencias automáticas entre la red y el generador para mayor comodidad.
- El contador de horas proporciona información precisa para los periodos de monitoreo y mantenimiento
- Configuración fácil de usar y diseño de botones para facilitar su uso
- Múltiples parámetros son monitoreados y mostrados simultáneamente para una visibilidad completa
- El módulo se puede configurar para adaptarse a una amplia gama de aplicaciones para la flexibilidad del usuario
- Pantalla de texto LCD retroiluminada de 4 líneas
- Múltiples idiomas de visualización
- Configuración del panel frontal con protección PIN
- Control automático de transferencia de carga
- Monitoreo de corriente y potencia del generador (kW, kvar, kVA, pf)
- Monitorización de corriente y potencia de red (kW, kvar, kVA, pf)
- Protección contra sobrecorriente
- 6 salidas de CC configurables
- 2 salidas de relé sin voltios configurables
- 6 entradas analógicas/digitales configurables
- 8 entradas digitales configurables
- Reloj en tiempo real
- Mensajería SMS avanzada (se requiere módem externo adicional)
- Capacidad de inicio y detención a través de mensajes SMS
- 3 alarmas de mantenimiento configurables
- La clasificación IP65 (con junta suministrada) ofrece una mayor resistencia a la entrada de agua
- Los módulos se pueden integrar en los sistemas de gestión de edificios (BMS) utilizando MODBUS RTU

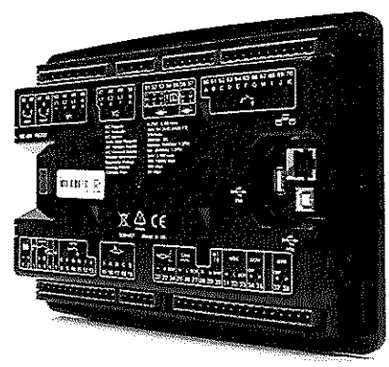

eficon
Aureo S.A.
RUC: 80054292-4

MODELO

DP-DP110

Dimensiones

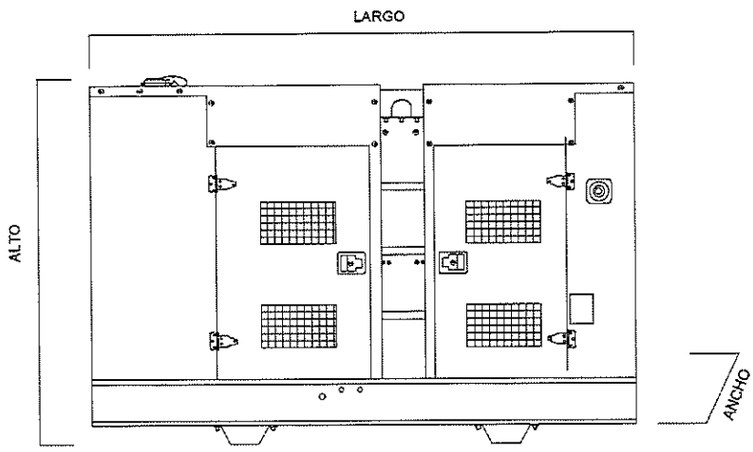

Dimensiones y Peso		
Largo	mm	2.900
Alto	mm	1.500
Ancho	mm	1.080
Peso con líquidos en radiador y cárter	Kg	1.720
Capacidad del depósito	L	192
Autonomía	Horas	13
Nivel de presión sonora	dB(A)@7m	84

VERSIÓN ESTANDAR (Depósito de acero)

Lumicorp se reserva el derecho de modificar cualquier característica sin previo aviso.
Pesos y medidas basadas en los productos estándar.
Las características técnicas descritas en este catálogo se corresponden con la información disponible en el momento de la impresión.

Distribuidor local

eficon
Aureo S.A.
RUC: 80054292-1

MODELO

DP-DP110

TABLERO DE TRANSFERENCIA AUTOMÁTICA

DIY 4P

Tablero automático con conmutación automática y manual. Llave motorizada de 4 polos (RST+N)

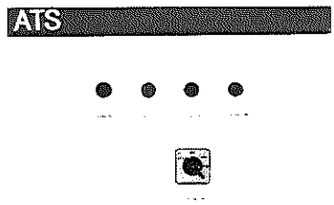

Función:

La serie *ATS DIY 4P* funciona a través de un interruptor principal de transferencia automática de doble potencia, se utiliza principalmente para las provisiones de una carga y dos cargas que necesitan energía de respaldo, adecuado para edificios de gran altura, puestos y telecomunicaciones, línea de montaje industrial, médica, instalaciones varias, etc. La fuente de alimentación principal puede ser una red, generador, batería y así sucesivamente. La fuente de alimentación principal puede ser fijada por el usuario, el tiempo de conmutación del interruptor es 1sg, el usuario puede retrasarlo de acuerdo con las situaciones específicas reales.

Disposiciones generales:

Es adecuado hasta para AC 660V y en corrientes bajas, con una frecuencia nominal de 50Hz en ocasiones. Sean cual sean las condiciones, normales o de falla, siempre y cuando se trabaje en parámetros técnicos de interruptor, podemos garantizar que tendrá un funcionamiento seguro y fiable en las ocasiones de tensión correspondientes.

Características del producto:

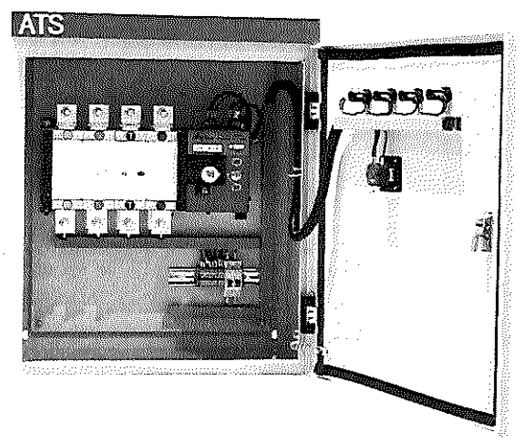

- Con contacto de doble carga, un mecanismo de tipo extracción horizontal, almacenamiento de energía de micromotor y tecnología de control microelectrónico, la realización básica de arco cero (sin escudo de arco).
- Con enclavamiento mecánico fiable y enclavamiento eléctrico, asegurando mayor seguridad.
- Con enclavamiento mecánico fiable y enclavamiento eléctrico, asegurando mayor seguridad.
- Con tecnología cero, las situaciones de emergencia pueden verse forzadas a cero (y cortar las dos potencias).
- Tiene indicación de posición de encendido/apagado, candados y otras funciones, para lograr una fuente de alimentación fiable y aislamiento de carga de alta confiabilidad, vida útil más de 10.000 veces.
- Tiene buena compatibilidad electromagnética, fuerte capacidad de anti-interferencia, sin interferencia externa.
- El interruptor tiene interfaz de entrada / salida múltiple, es fácil de realizar el control remoto y el sistema PLC automático que el interruptor no requiere ningún componente de control externo.
- Tiene una forma compacta, volumen pequeño, peso ligero, y gestionado por el panel de control lógico. La operación funciona con diferente lógica para gestionar el motor que se monta directamente en el interruptor para garantizar la posición del interruptor.

etica S.A.
Aurelio
Ruc: 80111...

MODELO

DP-DP110

Características de Grupo Electrógeno

Motor

- Motor diésel
- 4 tiempos
- Refrigerado por agua
- Arranque eléctrico 24V
- Radiador 50°C con ventilador soplante
- Filtro separador de agua
- Regulación mecánica
- Sensores de ATA
- Sensores de BPA
- Filtro de aceite
- Filtro de aire en seco
- Protecciones de partes calientes
- Protecciones de partes móviles

Alternador

- Autoexcitado y autorregulado
- Protección IP23
- Aislamiento clase H
- Paso 2/3
- 4 polos

Sistema Eléctrico

- Cuadro eléctrico de control y potencia, con aparatos de medida y central de control (según necesidad y configuración)
- Protección magnetotérmica tripolar
- Desconectador de batería/s
- Cargador de batería inteligente incluido en el cuadro de control del grupo.
- Alternador de carga de baterías
- Batería/s de arranque instaladas (incluye/n cables y soporte)
- Instalación eléctrica de toma de tierra, con conexión prevista para tierra

eficen Aureo S.A. RUC: 80054292-1

MODELO

DP-DP110

Versión Insonoro

- Chasis Acero
- Válvula de drenaje de aceite del cárter
- Versatilidad para el montaje de chasis de gran capacidad con depósito metálico
- Amortiguadores antivibratorios
- Tanque de combustible en acero integrado en el chasis
- Aforador de nivel de combustible
- Pulsador parada de emergencia
- Carroceria fabricada con chapa de alta calidad
- Alta resistencia mecánica
- Bajo nivel de emisiones sonoras
- Acabado superficial a base de polvo de poliéster epoxídico.
- Total acceso a mantenimientos (agua, aceite y filtros sin desmontar capot)
- Puntos de izado reforzado para elevación con grúa
- Tapón drenaje tanque de combustible
- Tapón drenaje de refrigerante de motor
- Kit de tornillos y cerraduras en acero inoxidable
- Tapa de llenado de tanque de combustible con llave de seguridad

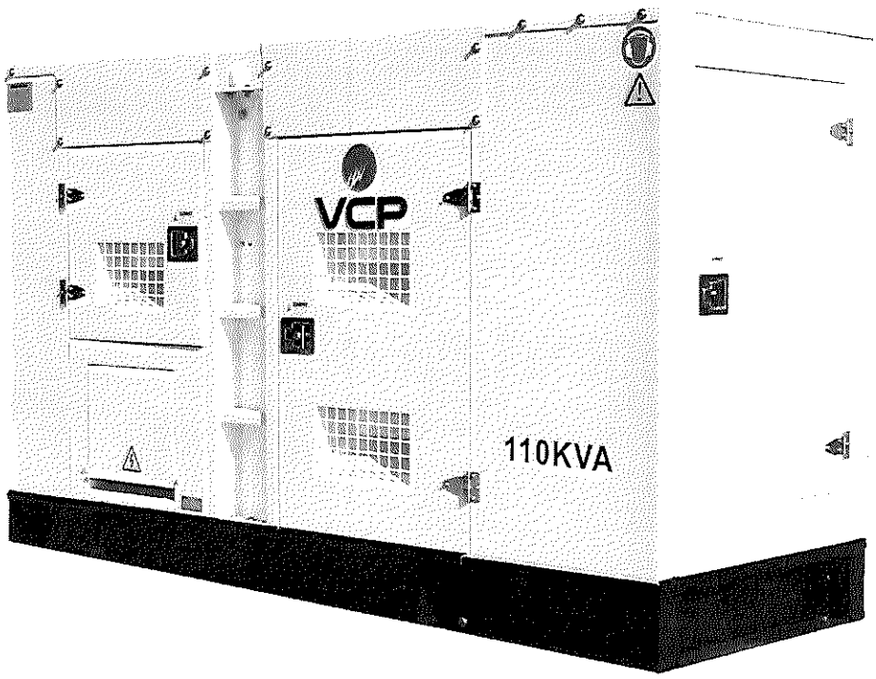

eficon
Aureo S.A.
RUC: 80054292-4

DSEGenset

DSE®

DSE7310/20 MKII

AUTO START & AUTO MAINS FAILURE CONTROL MODULES

FEATURES

The DSE7310 MKII is an Auto Start Control Module and the DSE7320 MKII is an Auto Mains (Utility) Failure Control Module suitable for a wide variety of single, diesel or gas, gen-set applications.

Monitoring an extensive number of engine parameters, the modules will display warnings, shutdown and engine status information on the back-lit LCD screen, illuminated LEDs, remote PC and via SMS text alerts (with external modem).

The DSE7320 MKII will also monitor the mains (utility) supply. The modules include USB, RS232 and RS485 ports as well as dedicated DSENet® terminals for system expansion.

Both modules are compatible with electronic (CAN) and non-electronic (magnetic pick-up/alternator sensing) engines and offer an extensive number of flexible inputs, outputs and extensive engine protections so the system can be easily adapted to meet the most demanding industry requirements.

The extensive list of features includes enhanced event and performance monitoring, remote communications & PLC functionality. Dual mutual standby is now available on both the DSE7310 MKII & DSE7320 MKII using RS232 or RS485 communications. This provides for a simpler and more convenient installation with more advanced features such as true engine hours balancing.

The modules can be easily configured using the DSE Configuration Suite PC software. Selected front panel editing is also available.

ENVIRONMENTAL TESTING STANDARDS

ELECTRO-MAGNETIC COMPATIBILITY
BS EN 61000-6-2
EMC Generic Immunity Standard for the Industrial Environment
BS EN 61000-6-4
EMC Generic Emission Standard for the Industrial Environment

ELECTRICAL SAFETY
BS EN 60950
Safety of Information Technology Equipment, including Electrical Business Equipment

TEMPERATURE
BS EN 60068-2-1
Ab/Ae Cold Test -30 °C
BS EN 60068-2-2
Bb/Be Dry Heat +70 °C

VIBRATION
BS EN 60068-2-6
Ten sweeps in each of three major axes
5 Hz to 8 Hz at +/-7.5 mm.
8 Hz to 500 Hz at 2 gn

HUMIDITY
BS EN 60068-2-30
Db Damp Heat Cyclic 20/55 °C at 95% RH 48 Hours
BS EN 60068-2-78
Cab Damp Heat Static 40 °C at 93% RH 48 Hours

SHOCK
BS EN 60068-2-27
Three shocks in each of three major axes
15 gn in 11 mS

DEGREES OF PROTECTION PROVIDED BY ENCLOSURES
BS EN 60529
IP65 - Front of module when installed into the control panel with the supplied sealing gasket.

COMPREHENSIVE FEATURE LIST TO SUIT A WIDE VARIETY OF GEN-SET APPLICATIONS

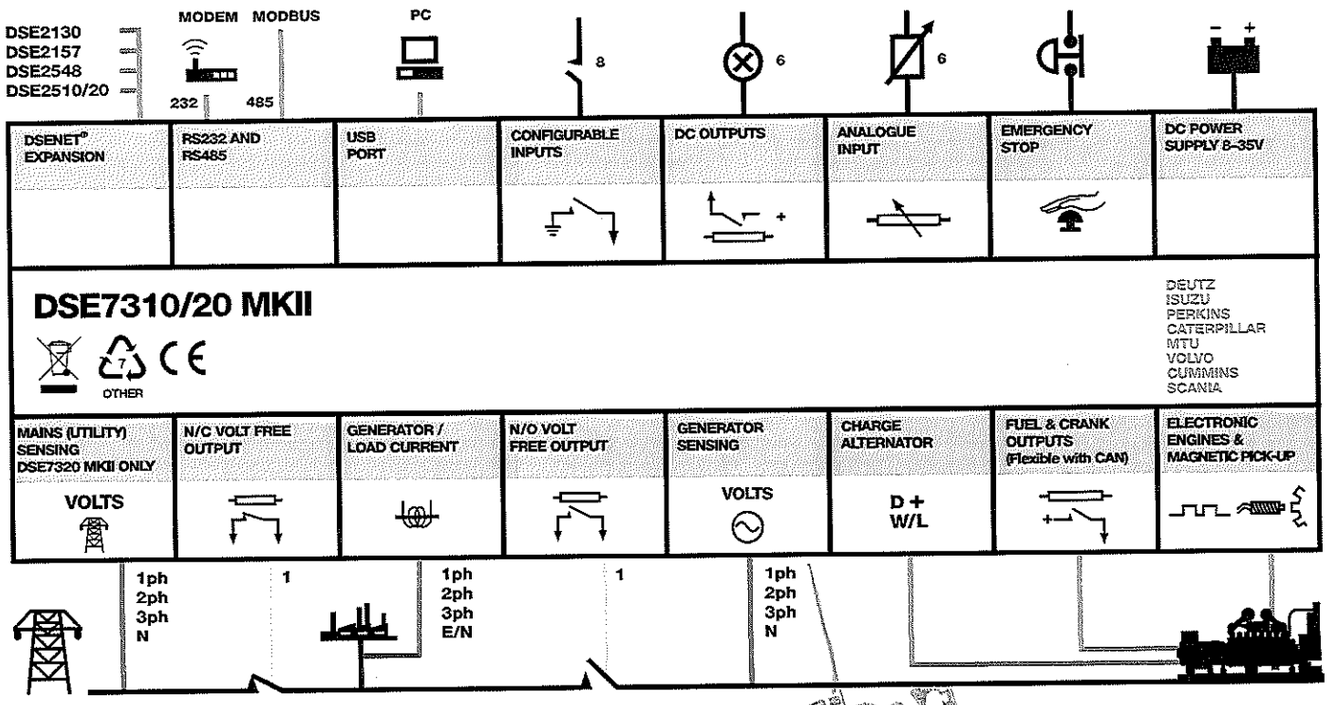

ISSUE 6

efcon S.A.
Aureo
RUC: 80064292-4

DSEGenset

DSE

DSE7310/20 MKII

AUTO START & AUTO MAINS FAILURE CONTROL MODULES

FEATURES

DSE7320 MKII

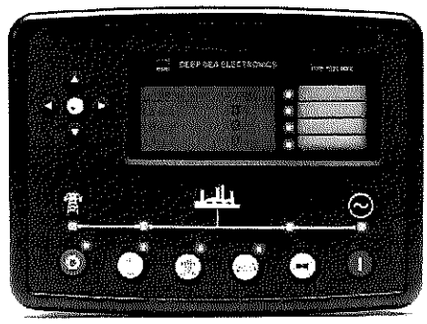

DSE7310 MKII

KEY FEATURES

- 4-Line back-lit LCD text display
- Multiple Display Languages
- Five key menu navigation
- LCD alarm indication
- Heated display option available
- Customisable power-up text and images
- DSENet expansion compatibility
- Data logging facility
- Internal PLC editor
- Protections disable feature
- Fully configurable via PC using USB, RS232 & RS485 communication
- Front panel configuration with PIN protection
- Power save mode
- 3 phase generator sensing and protection
- 3 phase mains (utility) sensing and protection (DSE7320 MKII only)
- Automatic load transfer control (DSE7320 MKII only)
- Generator current and power monitoring (kW, kvar, kVA, pf)
- Mains current and power monitoring (kW, kvar, kVA, pf) (DSE7320 MKII only)
- kW and kvar overload and reverse power alarms
- Over current protection
- Unbalanced load protection
- Independent earth fault protection
- Breaker control via fascia buttons
- Fuel and start outputs configurable when using CAN
- 6 configurable DC outputs
- 2 configurable volt-free relay outputs
- 6 configurable analogue/digital inputs
- Support for 0 V to 10 V & 4 mA to 20 mA sensors
- 8 configurable digital inputs
- Configurable 5 stage dummy load and load shedding outputs
- CAN, MPU and alternator frequency speed sensing in one variant
- Real time clock
- Manual and automatic fuel pump control
- Engine pre-heat and post-heat functions
- Engine run-time scheduler
- Engine idle control for starting & stopping
- Fuel usage monitor and low fuel level alarms
- Simultaneous use of RS232 and RS485 communication ports
- True dual mutual standby using RS232 or RS485 for accurate engine hours balancing.
- MODBUS RTU support with configurable MODBUS pages.
- Advanced SMS messaging (additional external modem required)
- Start & stop capability via SMS messaging
- 3 configurable maintenance alarms
- Compatible with a wide range of CAN engines, including tier 4 engine support
- Uses DSE Configuration Suite PC Software for simplified configuration
- Licence-free PC software
- IP65 rating (with supplied gasket) offers increased resistance to water ingress
- Modules can be integrated into building management systems (BMS) using MODBUS RTU

KEY BENEFITS

- Automatically transfers between mains (utility) and generator (DSE7320 MKII only) for convenience.
- Hours counter provides accurate information for monitoring and maintenance periods
- User-friendly set-up and button layout for ease of use
- Multiple parameters are monitored & displayed simultaneously for full visibility
- The module can be configured to suit a wide range of applications for user flexibility
- PLC editor allows user configurable functions to meet user specific application requirements.

SPECIFICATION

DC SUPPLY
CONTINUOUS VOLTAGE RATING
8 V to 35 V Continuous
5 V for upto 1 minute

CRANKING DROPOUTS
Able to survive 0 V for 100 mS, providing supply was at least 10 V before dropout and supply recovers to 5 V. This is achieved without the need for internal batteries. LEDs and backlight will not be maintained during cranking.

MAXIMUM OPERATING CURRENT
510 mA at 12 V, 240 mA at 24 V

MAXIMUM STANDBY CURRENT
330 mA at 12 V, 160 mA at 24 V

CHARGE FAIL/EXCITATION RANGE
0 V to 35 V

GENERATOR & MAINS (UTILITY) VOLTAGE RANGE
15 V to 415 V AC (Ph to N)
26 V to 719 V AC (Ph to Ph)

FREQUENCY RANGE
3.5 Hz to 75 Hz

MAGNETIC PICKUP VOLTAGE RANGE
+/- 0.5 V to 70 V

FREQUENCY RANGE
10,000 Hz (max)

INPUTS
DIGITAL INPUTS A TO H
Negative switching

ANALOGUE INPUTS A & F
Configurable as:
Negative switching digital input
0 V to 10 V sensor
4 mA to 20 mA sensor
Resistive sensor

ANALOGUE INPUTS B, C, D & E
Configurable as:
Negative switching digital input
Resistive sensor

OUTPUTS
OUTPUT A & B (FUEL & START)
15 A DC at supply voltage

OUTPUTS C & D
8 A AC at 250 V AC (Volt-free)

AUXILIARY OUTPUTS E, F, G, H, I & J
2 A DC at supply voltage

DIMENSIONS
OVERALL
245 mm x 184 mm x 51 mm
9.6" x 7.2" x 2.0"

PANEL CUT-OUT
220 mm x 160 mm
8.7" x 6.3"

MAXIMUM PANEL THICKNESS
8 mm
0.3"

STORAGE TEMPERATURE RANGE
-40°C to +85°C
-40 °F to +185 °F

OPERATING TEMPERATURE RANGE
-30°C to +70°C
-22 °F to +158 °F

HEATED DISPLAY VARIANT
-40 °C to +70 °C
-40 °F to +158 °F

RELATED MATERIALS

TITLE	PART NO'S
DSE7310 MKII & DSE7320 MKII Installation Instructions	053-181
DSE7310 MKII & DSE7320 MKII Operator Manual	057-253
DSE7310 MKII & DSE7320 MKII Configuration Suite PC Manual	057-243

DEEP SEA ELECTRONICS PLC UK
Highfield House, Hunmanby Industrial Estate, Hunmanby YO14 0PH
TELEPHONE +44 (0) 1723 890099 **FACSIMILE** +44 (0) 1723 893303
EMAIL sales@deepseaplc.com **WEBSITE** www.deepseaplc.com

DEEP SEA ELECTRONICS INC USA
3230 Williams Avenue, Rockford, IL 61101-2668 USA
TELEPHONE +1 (815) 316 8706 **FACSIMILE** +1 (815) 316 8708
EMAIL sales@deepseausa.com **WEBSITE** www.deepseausa.com

Deep Sea Electronics Plc maintains a policy of continuous development and reserves the right to change the details shown on this data sheet without prior notice. The contents are intended for guidance only.

Registered in England & Wales No.01319649
VAT No.316923457

efficon Aured S.A. 80054292-1

Detalles de los productos y/ servicios con las respectivas especificaciones técnicas - CPS

Los productos y/o servicios a ser requeridos cuentan con las siguientes especificaciones técnicas:

La presente contratación tiene por objeto la Adquisición de un Generador para el edificio de la DIBEN.

Ítem	Descripción del Bien	Cantidad	Unidad de Medida	Descripción
1	Grupo Generador Eléctrico	1	Unidad	Instalación y puesta en funcionamiento Sistema llave en mano

Características del bien requerido:

No. de Artículo	Características del bien requerido:	Especificaciones Técnicas y Normas	Oferente
	Generalidades:		
1	Potencia aparente de salida	>= 110 KVA	**110 KVA**
2	Potencia activa de salida	>= 88 KW	**88KVA**
3	Clasificación	Stand-by (ISO 8528)	**Cumple.**
4	Certificaciones	ISO 9001:2015 e ISO14001	**Cumple.**
5	Número de Fases	3 (Trifásico) + neutro	**Cumple.**
6	Tensión de salida fase-neutro	220V / 230V	**Cumple.**
7	Tensión de salida fase-fase	380V / 400V	**Cumple.**
8	Velocidad de motor	1.500 Rpm	**1.500 rpm**
9	Frecuencia	50 Hz	**50 Hz**
10	Cabina de insonorización	La cabina insonorizada deberá ser de fábrica (no se aceptarán cabinas locales, deberá estar hecha de material inoxidable, tener característica constructiva que facilite el trabajo de mantenimiento. Pintura resistente a agentes externos.	**Cumple.**
11	Autonomía al 75% de carga PRP	Mínimo 10 hs.	**Cumple.**
12	Autonomía al 100% de carga PRP	Mínimo 8 hs.	**Cumple.**
13	Tanque de combustible	Deberá formar parte del mismo cuerpo del generador (un solo conjunto)	**Cumple.**
ALTERNADOR			
1	Alternador	Tipo sin escobillas, autoexitado (Brushless)	**Cumple.**
2	Número de polos	4	**Cumple.**
3	Factor de potencia	>= 0,8	**0,8**
4	Sistema de aislamiento de bobinado	Clase H	**Cumple.**
5	Distorsión de forma de onda	.=< 5%	**Cumple.**
6	Acoplamiento	Discos flexibles	**Cumple.**
MOTOR			
1	Tipo de motor	De 4 tiempos	**Cumple.**
2	Combustible del motor	Diésel	**Cumple.**
3	Cantidad de cilindros del motor	4 como mínimo y 6 como máximo.	**4 cilindros**
4	Arranque eléctrico	Sí	**Cumple.**
5	Protección	Como mínimo IP21	**IP23**

eficon
Aureo S.A.
RUC: 80054292-4

6	Enfriamiento de motor	Directo con ventilador incorporado	**Cumple.**
PANEL DE CONTROL			
1	Pantalla	LCD o LED con apagado automático	**LCD retroiluminada de 4 líneas con apagado automático**
2	Tecnología	Digital	**Cumple.**

Detalle de las Especificaciones Técnicas y de las Normas

El grupo electrógeno será para uso estacionario, estará destinado a prestar servicio de emergencia.

El Panel de Transferencia de Carga Inteligente, debe operar en conjunto con el panel de control del Grupo Generador, para proveer un control totalmente automático de fallas de la línea de suministro principal de energía (ANDE), arrancando el Grupo Generador y transfiriendo la carga de la línea principal a ésta, en caso de que la línea principal falle y restaurando la provisión de energía de la línea principal, retransfiriendo la carga, para luego parar el Grupo Generador. El sistema detransferencia debe realizarse a través de contactores. Debe contar con sistema de sensores de la red comercial, regulacióndel tiempo y control lógico del circuito.

Tablero de control de mando: el mismo será del tipo microprocesador, y estará montado sobre el alternador. Instaladodentro de un tablero a prueba contra intemperie, debe aislar y proteger los componentes eléctricos de averías causadas porla humedad y contaminación por suciedad. Debe contar con protección programable de alarmas y cortes.

INSTALACIÓN Y PUESTA EN FUNCIONAMIENTO. SISTEMA LLAVE EN MANO.

El Oferente deberá utilizar y/o adecuar la infraestructura existente en el edificio de la institución.

Deberá considerar en su oferta y cotización, todos los aspectos y magnitudes como ser: Tablero de transferencia, ubicación física del Grupo Generador, base de hormigón para el Grupo Generador, nivelación de terreno, destronque, registros deinspección, ductos y/o bandejas para el cableado tanto de mando como de potencia.

Todos estos trabajos deberán formar parte de la oferta, prever el flete y transporte del generador. Los insumos utilizados enla instalación deberán ser nuevos sin uso y de primera calidad.

El sistema de emergencia debe incluir la provisión de un tablero de transferencia automática para que se encargue de todoel sistema de conmutación ante falla de la red comercial (ANDE).

Observación: La dimensión de la base de hormigón, la inspección en cuanto al lugar de perforación requerida como asítambién los metros de cables y/o demás materiales a ser utilizados durante la instalación, deberán ser verificados con la visita técnica correspondiente.

. Instalación del Generador Eléctrico y puesta en marcha del equipo.

- Pruebas de funcionamiento con carga del motor sin transferir energía eléctrica, antes de la entrega definitiva del Generador, lo cual será verificado y certificado por la División de Servicios Generales Transporte y Seguridad; División deAdministración de Contratos, Auditoría Interna y División de Patrimonio
- Instrucción al personal designado por la convocante en cuanto a la operación y mantenimiento del grupo Generador, dejando un informe técnico como Constancia.
- La firma adjudicada deberá presentar al momento de la instalación del bien requerido, un juego completo de manuales de operación y mantenimiento, diagramas de circuitos, montaje y guía de posibles soluciones a las fallas.

GARANTÍAS

La firma adjudicada deberá presentar, al tiempo de provisión del bien requerido:

- Garantía escrita extendida por el periodo de 2 (dos) años o 1000Hs., como mínimo para el Generador, a partir de la recepción a satisfacción del bien adjudicado por parte de la Contratante. La garantía deberá cubrir defectos ocultos o que se hubiesen puesto de manifiesto con posterioridad a la entrega del bien y que lo hiciesen impropio para desempeñar las funciones para las que fue fabricado.
- Por medio de una Nota en forma de DDJJ, el Oferente deberá garantizar la provisión y el cambio de repuestos, para el motor y el alternador, por el mismo periodo arriba mencionado.

MANTENIMIENTO

- Se requiere de un mantenimiento anual preventivo sin costo, del equipo generador, dentro plazo mencionado para la garantía.

eficen
Aured S.A.
RUC: 80064297-4

AREAS DE LA DIBEN A SER ASISTIDA POR EL EQUIPO GENERADOR:

- Entrada principal al edificio ubicada sobre la calle EEUU Nº 135
- Recepción.
- Mesa de Entrada.
- Sala de Espera.
- Unidad Médica.
- Servicio Social Individual (salón y oficina).
- Galería ubicada sobre la calle EEUU Nº 135
- Seguimiento de Expediente.
- Deposito de la Div. De Contabilidad .
- Cocina con lavadero comedor.
- Sanitarios para damas , caballeros y discapacitados.
- Estacionamiento

LUGAR FÍSICO DONDE ESTARÁ EL EQUIPO: Se Adjunta Croquis y Plano. VER la pestaña de "DOCUMENTOS", cargados en el SICP.-

efcon
Aureo S.A.
RUC: 80054292.

Date: 15/10/2021

To: **Dirección de Benificiencia (DIBEN)**

Subject: **Certificate of Authorization**

Name of project: **"ACQUISITION AND INSTALLATION ELECTRIC GENERATOR FOR DIBEN "**

The project reference number. **ID: 396.115**

We, DIY POWER SYSTEM CO.,LTD., a judicial person, organized and existing under the laws of The PEOPLE'S REPUBLIC of CHINA having business office at:

701, 1# Building, GuoJi Industrial Zone,
No.67 Hongjiang Road, Cangshan District, Fuzhou China

Hereby certify that the Paraguay company:

PIRO´Y SA
Artigas 988 C/ Cusmanish
Asunción, Paraguay

You are authorized to submit an offer to use DIY products for the project mentioned in this letter.

In general, PIRO'Y SA is our authorized representative and distributor to direct our business efforts and provide warranty support, but is never authorized to bind DIY in any way.

This authorization is valid for the above-specified project only and expires upon its date of completion.

Lina
Regional Sales Manager
DIY POWER SYSTEM CO.,LTD.

DIY POWER SYSTEM CO.,LTD.

701, 1# Building, GuoJi Industrial Zone,No.67 Hongjiang Road, Cangshan District, Fuzhou China

Tel:0086 591 88003341 Fax:0086 591 88003641

www.diypowers.com

efficon
Aureo S.A.
RUC: 80054292-4

LUMI CORP
Socios del Crecimiento

Piro'y S.A.
Avda. Artigas 988 c/ Cusmanich, Asunción, Paraguay
Tel (+595 21) 249 2000 - Fax (+595 21) 249 2303 - Lumicorp
info@lumicorp.com.py - www.lumicorp.com.py

CARTA DE AUTORIZACION

Fecha: 15/10/2021
ID N°: 396-115

A: Dirección de Beneficencia / Entes Autónomos y Autárquicos"ADQUISICIÓN E INSTALACIÓN DE GRUPO GENERADOR ELÉCTRICO PARA LA DIBEN"

POR CUANTO

Nosotros **PIRO'Y S.A** con domicilio legal en calle Avenida Artigas Nº 988 c/ Cusmanich; representante, importador y distribuidor de la marca **VCP Technology** en el Paraguay, cuya fábrica está ubicada en China.

Mediante el presente instrumento autorizamos a **AUREO S.A.**, sito en las **RUTA TRANSCHACO 1678**, a presentar una oferta con el solo propósito de suministrar los bienes de la marca **VCP TECHNOLOGY** y de resultar adjudicados, a negociar y firmar el correspondiente Contrato.

Por este medio extendemos nuestro aval y plena garantía, respecto a los bienes ofrecidos por la firma antes mencionada.

Sin otro particular nos despedimos cordialmente.

Firma: _____ Ing. Roberto Sanabria
Gerente Comercial Industrias
LUMICORP

Nombre: *ING. ROBERTO SANABRIA*
Cargo: *GERENTE COMERCIAL*
Debidamente autorizado para firmar esta Autorización en nombre de PIRO´Y S.A.,
RUC: 80000505-8

Iluminación · Cables · Industrias · Pinturas · Electricidad · Grupo Generador · Herramientas · Climatización · Networking · Aberturas · Instalaciones Eléctricas

San Ignacio • Ciudad del Este • Santa Rita • María Auxiliadora • Campo 9 • Santa Rosa del Aguaray • Cnel. Oviedo • Encarnación • Katuete • Ypané

Aureo S.A.
RUC: 80054292-4

Escaneado con CamScanner

Gmail

DCP DIBEN <dcp.diben@gmail.com>

CD N° 06/2021 ADQUISICIÓN E INSTALACIÓN DE GRUPO GENERADOR ELECTRICO ID 396115

DCP DIBEN <dcp.diben@gmail.com> 20 de octubre de 2021, 15:40
Para: portsystemsa@gmail.com

Por el presente se solicita la presentación de documentaciones según nota adjunta.
Fecha tope de presentación: 21/10/2021 15:00 hs. OFICINA DCP DIBEN.

Atte.

EQUIPO DCP-DIBEN

PORT.pdf
37K

ÑANGAREKO HA TEKOATY PYTYVÕ
Mokáiha
Dirección de
BENEFICENCIA Y AYUDA SOCIAL

TETÃ REKUÁI
GOBIERNO NACIONAL

Paraguay de la gente

Asunción, 20 de Octubre de 2021

NOTA CE N° 73/2021

Señores
PORT SYSTEM S.A.
De las cordilleras entre Mayor Fleitas y Cap Miranda
0982874550
portsystemsa@gmail.com
Presente:

Ref.: "CD N° 06/2021 "Adquisición e Instalación de Grupo Generador Eléctrico para la DIBEN" - ID 396.115.-

De nuestra consideración:

Tenemos el agrado de dirigirnos a ustedes, en el marco del Llamado de referencia, a los efectos de solicitar, tenga a bien remitir las documentaciones conforme al siguiente detalle:

A) Experiencia Requerida: Copias de contratos y/o facturas que avalen la experiencia requerida, correspondientes a **los 2 (dos) últimos años (2019 y 2020), de provisión de servicios relacionados al llamado de referencia que hayan sido prestados a Instituciones Públicas. Empresas Privadas y/o personas jurídicas**. Como mínimo 2 (dos) copias de contratos y/o facturas que hayan sido emitidos en los años solicitados. **Cada año deberá ser acreditado**

B) Nota en forma de Declaración Jurada en la que el oferente manifieste que cuenta con el personal técnico calificado y con el equipamiento necesario para la instalación del bien requerido.

C) Presentación de catálogos de los equipos correspondientes al grupo generador eléctrico ofertados, anexos técnicos o folletos.

El plazo fijado para la presentación de lo anteriormente señalado es el día 21 de Octubre de 2021, hasta las 15:00 hs. en la oficina de la DCP Institucional.

Atentamente,

DIRECCIÓN DE BENEFICENCIA Y AYUDA SOCIAL DIBEN

Miembro del Comité de Evaluación

Gmail

DCP DIBEN <dcp.diben@gmail.com>

CD N° 06/2021 ADQUISICIÓN E INSTALACIÓN DE GRUPO GENERADOR ELECTRICO ID 396115

3 mensajes

DCP DIBEN <dcp.diben@gmail.com> 20 de octubre de 2021, 15:40
Para: portsystemsa@gmail.com

Por el presente se solicita la presentación de documentaciones según nota adjunta.
Fecha tope de presentación: 21/10/2021 15:00 hs. OFICINA DCP DIBEN.

Atte.

EQUIPO DCP-DIBEN

PORT.pdf
37K

Port System <portsystemsa@gmail.com> 20 de octubre de 2021, 15:45
Para: DCP DIBEN <dcp.diben@gmail.com>

Recibido.
Enviamos en la mayor brevedad posible
[Texto citado oculto]

Port System <portsystemsa@gmail.com> 21 de octubre de 2021, 16:37
Para: DCP DIBEN <dcp.diben@gmail.com>

Buenas tardes
Envio documentación requerida.
Muchas gracias.

Luis Villalba Acosta
PORT SYSTEM S.A.
[Texto citado oculto]

3 archivos adjuntos

Electroservis. Folleto.pdf
11580K

declaracion006.pdf
333K

contrato007.pdf
759K