ANEXO 6

Planilla de Verificación de Especificaciones Técnicas

ANDE Comité de Evaluación de Ofertas		Licitación Pública Nacional ANDE Nº 1579 / 2020 "Adquisición de Bancos de Baterías y Rectificadores"			
		1	2	3	4
PLANILLA DE VERIFICACIÓN DE ESPECIFICACIONES TÉCNICAS		Pargos Tech S.A.	A.C.A. de Alcides de Jesús Candia Argüello		
ESPECIFICACIONES TÉCNICAS					
1-	EE. TT. GT/DPM/001/2020	Cumple	Cumple		
2-	EE. TT. GT/DPM/002/2020	Cumple	Cumple		

Ing. Miguel A. Báez R.
Gerente Técnico

ANEXO 7

Documentos de aclaraciones requeridas a los Oferentes

Nota: CEO N° 01

Fecha: 21/10/2020

Solicitud de Presentación de Documentos
Comité de Evaluación de Ofertas

Remitente: Comité de Evaluación de Ofertas (ANDE) – LPN 1579/2020

Destinatario: At. Sr: ACA de Alcides de Jesús Candia Arguello
Correo: acaupsventas@hotmail.es / gerencia@aca.com.py

Referencia: Licitación Pública Nacional ANDE N° 1579/2020 para la *"Adquisición de Bancos de Baterías y Rectificadores)"* **ID**: 376023

Nos dirigimos a ustedes con relación a su oferta presentada en el llamado de referencia, a fin de solicitarles la presentación de la siguiente documentación:

a) Planilla de Datos Garantizados: completar los puntos 5.1.1, 5.2, 5.2.1 y 5.3, según requerido en el Punto 8 de la EETT GT/DPM/001/2020.

Esta solicitud la realizamos conforme a los artículos 59 y 62 del Decreto Reglamentario N° 2992/2019 por el cual se reglamenta la Ley N° 2051/2003 de Contrataciones Públicas y su modificatoria la Ley N° 3439/2007.

Plazo para presentación: hasta (2) días hábiles a partir de la remisión del presente documento, (Art.7 de la Resolución DNCP N° 2490/2019).

Lugar de presentación: Sede Central de la ANDE, sito en Avda. España N° 1268 y Padre Cardozo, directamente en la Gerencia Técnica (Oficina N°304- Tercer Piso).

El documento con la respuesta correspondiente podrá ser adelantado a las siguientes direcciones de correos electrónicos: miguel_baez@ande.gov.py y cesar_martinez@ande.gov.py

Les saludamos muy atentamente.-

ADMINISTRACIÓN NACIONAL DE ELECTRICIDAD

Ing. Miguel A. Báez R.
Gerente Técnico

21 OCT. 2020

ANDE	PLANILLA DE DATOS GARANTIZADOS GT/DPM/001/2020	GT/DPM Hoja 5/5

4. ACCESORIOS

4.1 Multímetro digital: SÍ [X] NO [ ]

4.1.1 Cantidad de dígitos: 3 1/2

4.2 Jeringa hidrométrica: SÍ [X] NO [ ]

4.3 Recipiente de plástico para el llenado de electrólito: SÍ [X] NO [ ]

5. REPUESTOS

5.1 Cantidad de celdas de repuesto: 15

5.1.1 Cantidad de celdas de repuesto en porcentaje del total: 17,6 [%]

5.2 Electrólito de repuesto: 90 [litros]

5.2.1 Cantidad de electrólito de repuesto en porcentaje del total: 11,76 [%]

5.3 Conexiones o puentes de repuesto: INCLUYE DE FABRICA DE ORIGEN

6. CARACTERÍSTICAS ADICIONALES

6.1 Vida útil aproximada: 25 [años]

6.2 Garantía de óptimo desempeño: 2 [años]

7. OBSERVACIONES

.....

.....

.....

.....

.....

ACA ALCIDES CANDIA PUCHETA

Firma y sello del oferente

Preparado	Aprobado	Fecha	
Ing. S. Domínguez	Ing. Q. Adorno	Julio/2020	Firma y Sello del Oferente

Nota: CEO N° 02

Fecha: 21/10/2020

Solicitud de Presentación de Documentos
Comité de Evaluación de Ofertas

Remitente: Comité de Evaluación de Ofertas (ANDE) – LPN 1579/2020

Destinatario: At. Sr: PARGOS TECH S.A.
Correo: info@pargostech.com.py

Referencia: Licitación Pública Nacional ANDE N° 1579/2020 para la *"Adquisición de Bancos de Baterías y Rectificadores)"* **ID:** 376023

Nos dirigimos a ustedes con relación a su oferta presentada en el llamado de referencia, a fin de solicitarles la presentación de las siguientes documentaciones correspondientes al ITEM 2:

a) Planilla de Datos Garantizados: completar, según requerido en el Punto 8 de la EETT GT/DPM/002/2020.

b) Autorización del fabricante.

c) Documentos que acrediten la experiencia.

Esta solicitud la realizamos conforme a los artículos 59 y 62 del Decreto Reglamentario N° 2992/2019 por el cual se reglamenta la Ley N° 2051/2003 de Contrataciones Públicas y su modificatoria la Ley N° 3439/2007.

Plazo para presentación: hasta (2) días hábiles a partir de la remisión del presente documento, (Art.7 de la Resolución DNCP N° 2490/2019).

Lugar de presentación: Sede Central de la ANDE, sito en Avda. España N° 1268 y Padre Cardozo, directamente en la Gerencia Técnica (Oficina N°304- Tercer Piso).

El documento con la respuesta correspondiente podrá ser adelantado a las siguientes direcciones de correos electrónicos: miguel_baez@ande.gov.py y cesar_martinez@ande.gov.py

Les saludamos muy atentamente.-

ADMINISTRACIÓN NACIONAL DE ELECTRICIDAD

Ing. Miguel A. Báez R.
Gerente Técnico

21 OCT. 2020

Asunción, 23 de Octubre de 2020.-

Ref.: Nota CEO N°02 - LICITACION PÚBLICA NACIONAL ANDE N° 1579/2020 para la "ADQUISICIÓN DE BANCOS DE BATERÍAS Y RECTIFICADORES" – ID.: 376.023.

Señores:

ADMINISTRACIÓN NACIONAL DE ELECTRICIDAD

Presente

Nos dirigimos Uds. con relación a la nota de referencia mencionada más arriba, para presentar los siguientes documentos:

- Planilla de Datos Garantizados.
- Autorización del Fabricante.
- Documentos que acrediten experiencia.

Sin otro particular me despido,

Atte.

MARCEL BURGOS GOROSTIAGA
Representante Legal
Pargos Tech S.A.

Pargos Tech S.A.

Marcel Burgos
Representante Legal

Avda. Médicos del Chaco 2782 c/ Mayas
Tel.:+595 21 551 313/+595 21 3384115/+595 21 551317
Asunción / Paraguay

www.pargostech.com.py

RECTIFICADOR / CARGADOR DE 110 VCC

1. GENERALIDADES

1.1 Fabricante: *Edit Elektronik*
1.2 Procedencia: *Turquia*
1.3 Tipo y/o modelo: *FLT-3P 110V 60A*
1.4 Norma de fabricación: *IEC 60478-1. ISO 9001:2008*

2. CARACTERISTICAS TECNICAS

2.1 Características de entrada:
- *2.1.1* Tensión de entrada: *380V AC*
- 2.1.2 Frecuencia: *50hz*
- 2.1.3 Factor de potencia: *0.8*
- 2.1.4 Rendimiento a plena carga: *85%*

2.2 Tensión máxima del banco:
- 2.2.1 Tensión de salida: *110 VCC*
- 2.2.2 Rango de tensión de flote: *ajustable continuamente de 100 a 130 Vcc*
- *2.2.3* Rango de tensión de fondo: *ajustable continuamente de 120 a 145 Vcc*
- 2.2.4 Corriente de salida: *ajustable de 5 a 60A*
- 2.2.5 Regulación de tensión: *±1.5%*
- 2.2.6 Regulación de corriente: *±2%*
- 2.2.7 Limitador de corriente: *Ajustable de 50 a 105% de corriente nominal*
- *2.2.8* Ripple: *1.5% rms con batería desconectada & 1% rms con batería conectada*

Preparado por:	Aprobado por:	Fecha:	
Ing. S. Dominguez	Ing. C. Adorno	Julio/2020	MARCEL BURGOS GOROSTIAGA Representante Legal Pargos Tech S.A. Firma y sello del oferente

Pargos Tech S.A.

MARCEL BURGOS GOROSTIAGA
Representante Legal
Pargos Tech S.A.

3. **REPUESTOS**

3.1 Tiristores: *1 juego completo*
3.2 Placas de control: *SI*
3.3 Fusibles: *100% del total*
3.4 Lamparas: *300% del total*

4. **CARACTERISTICAS ADICIONALES:**

4.1 Vida útil aproximada: *30 años*
4.2 Garantía de optimo desempeño: *2 años*

5. **OBSERVACIONES**

Firma y sello del oferente

Pargos Tech S.A.

Preparado por:	Aprobado por:	Fecha:	MARCEL BURGOS GOROSTIAGA Representante Legal Pargos Tech S.A.
Ing. S. Dominguez	Ing. C. Adorno	Julio/2020	Firma y sello del oferente

MARCEL BURGOS GOROSTIAGA
Representante Legal
Pargos Tech S.A.

PRODUCT SPECIFICATIONS	THREE PHASE BATTERY CHARGER Type: FLT-3P110V60A Input voltage: 380VAC 3P+N, -/+%15 Output voltage: 110VDC (100VDC –160VDC Adjustable) Output current : 5A-60A adjustable Galvanic isolation transformer CPU based thyristor controlled charger Automatic float charge/boost charge facility Constant voltage/constant current facility Electronic protection for Low Output voltage , high output voltage over load, over temperature, short circuit Input, output and battery MCB LCD panel for monitoring& management(Input/Output Voltage output/battery current, boost /float charge, boost charge time on LCD) 4 Pcs Dry Contacts LVD Unit 1 Step Silicon Dropper Unit PF / 0,8 Ripple / <1,5 AC/DC Voltmeter AC/DC Ampermeter Industrial type cabinet, IP41, RAL7035

PROJECT		CODE	FLT-3P110V60A

REVISION STATUS

REV.	PAGE 1	PAGE 2	PAGE 3											
00	14.10.2020	14.10.2020	14.10.2020											
01														
02														

The technical information in this document, is the exclusive property of EDIT ELEKTRONIK SISTEMLERI SAN.TIC LTD STI. and can not be used or delivered to third parties of any kind without EDIT ELEKTRONIK SISTEMLERI SAN.TIC LTD STI.'s written consent.

Bu resimdeki bilgiler EDIT ELEKTRONIK SISTEMLERI SAN.TIC LTD STI.'nin malıdır. Yazılı izin olmadan çoğaltılamaz ve kopyalanamaz. Bu resime göre imal edilen parça EDIT ELEKTRONIK SISTEMLERI SAN.TIC LTD STI.'nin izni olmaksızın üçüncü kişilere gösterilemez ve açıklanamaz.

EDITELEKTRONIK
SISTEMLERI SAN. TIC. LTD. STI.
Phone : +90 216 622 62 22
Fax : +90 216 622 62 31
Web : http://www.editelektronik.com.tr
Adress : Mecliis Mah. Ahmet Taner Kişlali Cad. No : 25 - 34785
Sancaktepe - Istanbul - Turkiye

DESCIPTION	110V 60A THREE PHASE BATTERY CHARGER	REV.	DESCIPTION	DATE	SCALE : 1:1
		00	PRELIMINARY	14.10.2020	
CODE	FLT-3P110V60A				
TITLE	COVER PAGE				Dimensions in mm
NOTE					

DRAWN BY	HASAN CAN KOSEOGLU
FILE	FLT-3P110V60A
PAGE	1
NEXT	2
PROJECT	

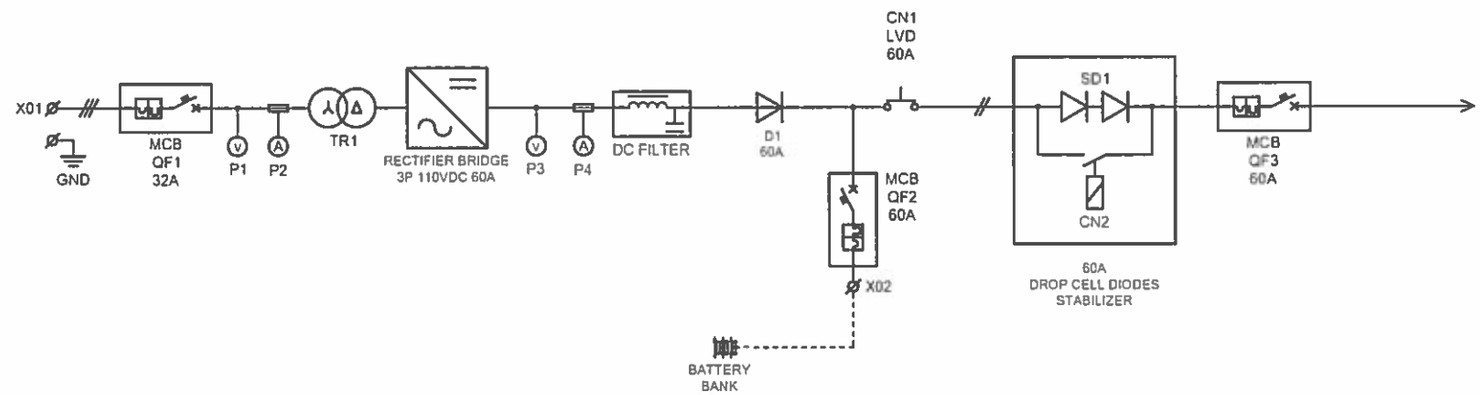

000004

The technical information in this document, is the exclusive property of EDIT ELEKTRONIK SISTEMLERI SAN.TIC.LTD.STI. and can not be used or disclosed to third parties of any kind without EDIT ELEKTRONIK SISTEMLERI SAN.TIC.LTD.STI.'s written consent.

Bu resimdeki bilgiler EDIT ELEKTRONIK SISTEMLERI SAN.TIC.LTD.STI.'nin malıdır. Yazılı izin olmadan çoğaltılamaz ve kopyalanamaz. Bu resime göre imal edilen parça EDIT ELEKTRONIK SISTEMLERI SAN.TIC.LTD.STI.'nin izni olmaksızın üçüncü kişilere gösterilemez ve açıklanamaz.

EDITELEKTRONIK
SISTEMLERI SAN. TIC. LTD. STI.
Phone : +90 216 622 62 22
Fax : +90 216 622 62 31
Web : http://www.editelektronik.com.tr
Adress : Meclis Mah. Ahmet Taner Kislali Cad. No : 25 - 34785
Sancaktepe - Istanbul - Turkiye

DESCIPTION	110V 60A THREE PHASE BATTERY CHARGER	REV.	DESCIPTION	DATE	SCALE: 1:1	DRAWN BY	HASAN CAN KOSEOGLU
		00	PRELIMINARY	14.10.2020		FILE	FLT-3P110V60A
CODE	FLT-3P110V60A					PAGE	3
TITLE	SINGLE LINE DIAGRAM				Dimensions in mm	NEXT	-
NOTE						PROJECT	

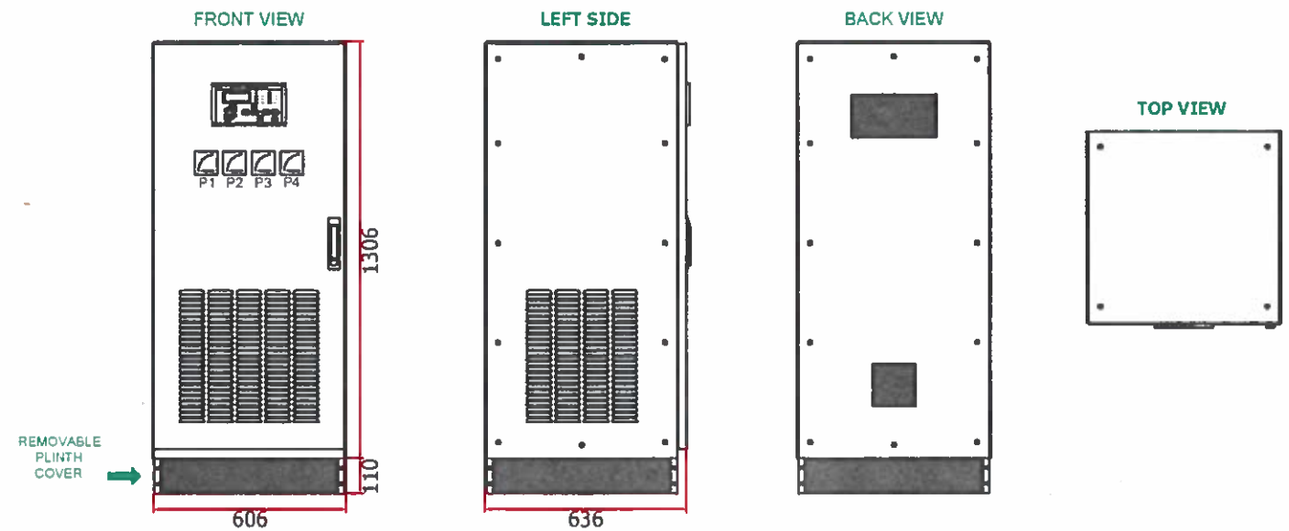

000006

The technical information in this document, is the exclusive property of EDIT ELEKTRONIK SISTEMLERI SAN.TIC LTD.STI. and can not be used or disclosed to third parties of any kind without EDIT ELEKTRONIK SISTEMLERI SAN.TIC LTD.STI.'s written consent.

Bu resimdeki bilgiler EDIT ELEKTRONIK SISTEMLERI SAN.TIC LTD.STI.'nin malıdır. Yazılı izin olmadan çoğaltılamaz ve kopyalanamaz. Bu resime göre imal edilen parça EDIT ELEKTRONIK SISTEMLERI SAN.TIC LTD.STI.'nin izni olmaksızın üçüncü kişilere gösterilemez ve açıklanamaz.

Representante Legal
MARCOS VORGOS GOROSTIAGA

EDITELEKTRONIK
SISTEMLERI SAN. TIC. LTD. STI.
Phone : +90 216 622 62 22
Fax : +90 216 622 62 31
Web : http://www.editelektronik.com.tr
Adress : Mecliis Mah. Ahmet Taner Kislali Cad. No : 25 - 34785
Sancaktepe - Istanbul - Turkiye

DESCIPTION	110V 60A THREE PHASE BATTERY CHARGER
CODE	FLT-3P110V60A
TITLE	DIMESION
NOTE	

REV.	DESCIPTION	DATE
00	PRELIMINARY	14.10.2020

SCALE : 1:1

Dimensions in mm

DRAWN BY	HASAN CAN KOSEOGLU
FILE	FLT-3P110V60A
PAGE	2
NEXT	3
PROJECT	

ELEKTRONİK SİSTEMLER
SANAYİ VE TİCARET LTD.ŞTİ.

MANUFACTURER'S AUTHORIZATION FORM

1.10.2020

- WHEREAS EDİT ELEKTRONİK SİSTEMLER SAN. VE TİC. LTD. ŞTİ. who are established and reputable manufacturers of BATTERY CHARGER etc. having factories at MECLİS MAH. AHMET TANER KIŞLALI CAD. NO:25 SANCAKTEPE/ISTANBUL do hereby authorize PARGOS TECH S.A. to submit a tender called purchase of battery banks and rectifiers (Adquisición de bancos de baterias y rectificadores) and subsequently negotiate and sign the contract with you.

EDİT ELEKTRONİK SİSTEMLER
SANAYİ VE TİCARET LTD. ŞTİ.

Es fiel copia del original, doy fe.
Notaría Pública Titular Nº 892
Avda. Hernandarias del Chaco Nº 3210 - As.
Tel. (0981) 427 208

000006

Meclis Mah. A. Taner Kışlalı Cad. No:25 Sancaktepe / İSTANBUL Tel:(0216) 622 62 22 (Pbx) Fax:(0216) 622 62 31
Sultanbeyli V.D. Vergi No: 324 005 1990 Ticaret Sicil No: 335991 www.editelektronik.com.tr

GOROSTIAGA
Representante Legal

Minipa
MCP lab electronics
PHYWE excellence in science
Sonel
ALFA TESTING EQUIPMENT

Pargos Tech S.A.

Importación y Venta de Equipamientos e Instrumentos de Medición
Tel.: +595 981 876 217 - +59521 551 313 / 551 317
Avda. Médicos del Chaco 2782 c/ Mayas
www.pargostech.com.py
Asunción - Paraguay

TIMBRADO Nº 13366755
Válido desde 24/04/2019 hasta el 30/04/2020
RUC :80088565-1
FACTURA
001-001- Nº 01598
001-001-0001598

Asunción 12 de SEPTIEMBRE de 20

Señor(es): SIGCA INGENIERÍA S.R.L. R.U.C.: 80063479-6

Direccion: SAN BLAS 930 C/ MARCELINO ESTEL Teléfono: 0981 473317

O.C. Nº: Cond. de Venta: CONTADO ☐ CREDITO ☐

Código	Cantidad	Detalle de la Mercadería	Precio Unitario	VALOR DE VENTA Exentas	5%	10%
	100	BATERÍAS DE N.C.	352.250			35.525.000
Subtotal:						35.525.000
Total a pagar Gs.:		TREINTA Y CINCO MILLONES TRESCIENTOS VEINTICINCO MIL GUARANIES				35.525.000

Liquidación del IVA: (5%): (10%) 3.211.354 Total IVA: 3.211.354

Es fiel copia del original, doy fe.
Ana María Garcia Riveros
Notaria Pública - Reg. Nº 892
Avda. Médicos del Chaco Nº 3210 - Asunción
Tel. 595 981 - (0981) 427 208

Preparado por	Autorizado por	Retirado por
		00007

LA FIRMA SE RESERVA EL DERECHO DE ACEPTAR DEVOLUCIONES PASADAS 24Hs. DE LA FECHA DE ENTREGA DE LAS MERCADERÍAS.

MARCEL BURGOS GOROSTIAGA
Representante Legal
Pargos Tech S.A.

ORIGINAL: BLANCO - Cliente
DUPLICADO: AMARILLO - Arch. tributario
TRIPLICADO: VERDE - Contabilidad

Gráfica Asuncena S.A. - RUC: 80005439-3 - Telefax: 493 091/2 - Yegros 651 e/ Azara y Herrera
10 Bl. 50 x 3 Hojas - Desde 1351 Hasta 1850 - Abril 2019.-

Minipa

MCP lab electronics

ALFA TESTING EQUIPMENT

Pargos Tech S.A.

Importación y Venta de Equipamientos e Instrumentos de Medición

Tel.: +595 981 876 217 - +59521 551 313 / 551 317
Avda. Médicos del Chaco 2782 c/ Mayas
www.pargostech.com.py
Asunción - Paraguay

TIMBRADO Nº 12341788
Válido desde 06/09/2017 hasta el 30/09/2018
RUC :80088565-1
FACTURA

Nº 001-001- 0000790

Asunción 5 de JUNIO de 20 2018

Señor(es): UNIVERSIDAD NACIONAL DE CONCEPCION R.U.C.: 80045779-0

Direccion: RUTA V GRAL. BERNARDINO CABALLERO KM.2 , CONCEPCION Teléfono:

O.C. Nº:

Cond. de Venta: CONTADO [ ] CREDITO [X]

Código	Cantidad	Detalle de la Mercaderia	Precio Unitario	VALOR DE VENTA		
				Exentas	5%	10%
772	100	BATERIAS DE NICD	315.000			31.500.000
Subtotal:						
Total a pagar Gs.:		TREINTA Y UN MILLONES QUINIENTOS MIL				31.500.000
Liquidación del IVA: (5%):		(10%)	Total IVA:			2.863.636

Es fiel copia del original, doy fe.
Ana María Franco Riveros
Notaria Pública Reg. Nº 892
Avda. Médicos del Chaco Nº 2210 - As.
Tel. 595 ...

Preparado por	Autorizado por	Retirado por	
		000008	LA FIRMA SE RESERVA EL DERECHO DE ACEPTAR DEVOLUCIONES PASADAS 24Hs. DE LA FECHA DE ENTREGA DE LAS MERCADERÍAS. MARCEL BURDS GOROSTIAGA Representante Legal Pargos Tech S.A.

Gráfica Asuncena S.A. - RUC: 80005439-3 - Telefax: 493 091/2 - Yegros 651 e/ Azara y Herrera
8 Bl. 50 x 3 Hojas - Desde 551 Hasta 950

ORIGINAL: CLIENTE
DUPLICADO: ARCH. TRIBUTARIO
TRIPLICADO: CONTABILIDAD (No válido para Crédito Fiscal)

Minipa

MCP lab electronics

ALFA TESTING EQUIPMENT

Pargos Tech S.A.

Importación y Venta de Equipamientos e Instrumentos de Medición

Tel.: +595 21 551313-551317

Avda. Médicos del Chaco 2782 c/ Mayas

www.pargostech.com.py

Asunción - Paraguay

TIMBRADO Nº 11957763

Válido desde 16/01/2017 hasta el 31/01/2018

RUC :80088565-1

FACTURA

Nº 001-001- 000291

Asunción [illegible] de [illegible] de 20[illegible]

Señor(es): FERRETERIA INDUSTRIAL S.A. R.U.C.: [illegible]

Direccion: AVDA. [illegible] ESQ. EL TRABAJADOR Teléfono: [illegible]

O.C. Nº: Cond. de Venta: CONTADO ☐ CREDITO ☐

Código	Cantidad	Detalle de la Mercaderia	Precio Unitario	VALOR DE VENTA Exentas	5%	10%
[illegible]	[illegible]	CARGADOR RECTIFICADOR [illegible]	[illegible]			[illegible]
[illegible]	[illegible]	BATERIAS DE NICD	[illegible]			[illegible]
Subtotal:						[illegible]
Total a pagar Gs.:		[illegible]				[illegible]
Liquidación del IVA: (5%): [illegible]		(10%)		Total IVA:		[illegible]

Es fiel copia del original, doy fe.
Ante mí: María Gaona Riveros
Notaria Pública - Reg. Nº 892
Avda. Médicos del Chaco Nº 3210 - As.
Tel. 021 643 - 0981 11 687 208

Preparado por	Autorizado por	Retirado por	
		000009	LA FIRMA SE RESERVA EL DERECHO DE ACEPTAR DEVOLUCIONES PASADAS 24Hs. DE LA FECHA DE ENTREGA DE LAS MERCADERÍAS.

MARCEL BURROS GOROSTIAGA
Representante Legal
Pargos Tech S.A.

ORIGINAL: CLIENTE
DUPLICADO: ARCH. TRIBUTARIO
TRIPLICADO: CONTABILIDAD (No válido para Crédito Fiscal)

Gráfica Asuncena S.A. - RUC: 80005439-3 - Telefax: 493 091/2 - Yegros 651 e/ Azara y Herrera
1 BL100 x 3 Hojas - Desde 251 Hasta 350.-

Nota: CEO N° 03

Fecha: 05/11/2020

Solicitud de Presentación de Documentos
Comité de Evaluación de Ofertas

Remitente: Comité de Evaluación de Ofertas (ANDE) – LPN 1579/2020

Destinatario: At. Sr: PARGOS TECH S.A.
Correo: info@pargostech.com.py

Referencia: Licitación Pública Nacional ANDE N° 1579/2020 para la *"Adquisición de Bancos de Baterías y Rectificadores)"* **ID**: 376023

Nos dirigimos a ustedes con relación a su oferta presentada en el llamado de referencia, a fin de solicitarles la presentación de las documentaciones correspondientes al ÍTEM 2, que demuestren el desglose de la composición de sus costos. En el siguiente cuadro se muestran los porcentajes de variación calculados en base al precio presentado en la oferta y el costo estimado:

	Precio Total [GS]	Costo estimado (C.E.) [GS]	Porcentaje de variación con relación al C.E. [%]
ÍTEM 2	196.924.000	313.100.000	-37,11

Esta solicitud la realizamos conforme a lo indicado en la Resolución DNCP 411/2018, ya que los mismos se encuentran fuera de los rangos admitidos por la Ley 2051/2003, y también conforme a los artículos 59 y 62 del Decreto Reglamentario N° 2992/2019 por el cual se reglamenta la Ley N° 2051/2003 de Contrataciones Públicas y su modificatoria la Ley N° 3439/2007.

Plazo para presentación: hasta (1) día hábil a partir de la remisión del presente documento, (Art.7 de la Resolución DNCP N° 2490/2019).

Lugar de presentación: Sede Central de la ANDE, sito en Avda. España N° 1268 y Padre Cardozo, directamente en la Gerencia Técnica (Oficina N°304- Tercer Piso).

El documento con la respuesta correspondiente podrá ser adelantado a las siguientes direcciones de correos electrónicos: miguel_baez@ande.gov.py y cesar_martinez@ande.gov.py

Les saludamos muy atentamente. -

ADMINISTRACIÓN NACIONAL DE ELECTRICIDAD

Ing. Miguel A. Báez R.
Gerente Técnico

Asunción, 06 de Noviembre de 2020.-

Ref.: Nota CEO N°03 - LICITACION PÚBLICA NACIONAL ANDE N° 1579/2020 para la "ADQUISICIÓN DE BANCOS DE BATERÍAS Y RECTIFICADORES" – ID.: 376.023.

Señores:

ADMINISTRACIÓN NACIONAL DE ELECTRICIDAD

Presente

Nos dirigimos Uds. con relación a la nota de referencia mencionada más arriba, para presentar el siguiente documento:

- Item 2 - Desglose de composición de costos.

Sin otro particular me despido,

Atte.

BURGOS GOROSTIAGA
Representante Legal
Pargos Tech S.A.

Pargos Tech S.A.

Marcel Burgos
Representante Legal

Avda. Médicos del Chaco 2782 c/ Mayas
Tel.: +595 21 551 313/+595 21 3384115/+595 21 551317
Asunción / Paraguay

www.pargostech.com.py

Pargos Tech Minipa ALFA TESTING EQUIPMENT MCP lab electronics PHYWE excellence in science QUIMIS

Composicion de Precio Ofertado									
LICITACION PÚBLICA NACIONAL ANDE N° 1579/2020 para la "ADQUISICIÓN DE BANCOS DE BATERÍAS Y RECTIFICADORES" – ID.: 376.023.									
Ítem	Código de Catálogo		Descripción del ítem	Cantidad	Presentación	Precio de Costo Gs.	Utilidad Gs.	Precio Unitario	Total Precio Ofertado Gs.
1	32121701-002	Rectificador 110 Vcc.		5	Unidad	161.477.680	35.446.320	39.384.800	196.924.000

Firma
Nombre: Marcel A. Burgos G.
En calidad de: Representante Legal

MARCEL BURGOS GOROSTIAGA
Representante Legal
Pargos Tech S.A.

Pargos Tech S.A.

MARCEL BURGOS GOROSTIAGA
Representante Legal
Pargos Tech S.A.

Avda. Médicos del Chaco N° 2782 c/ Mayas
Tel.: +595 21 551317 + 5959 81 876217
Asunción-Paraguay
www.pargostech.com.py

Nota: CEO N° 04

Fecha: 06/11/2020

Solicitud de Presentación de Documentos
Comité de Evaluación de Ofertas

Remitente: Comité de Evaluación de Ofertas (ANDE) – LPN 1579/2020

Destinatario: At. Sr: PARGOS TECH S.A.
Correo: info@pargostech.com.py

Referencia: Licitación Pública Nacional ANDE N° 1579/2020 para la *"Adquisición de Bancos de Baterías y Rectificadores)"* **ID:** 376023

Nos dirigimos a ustedes con relación a su oferta presentada en el llamado de referencia, a fin de solicitarles la presentación del siguiente documento:

a) Formulario – Información relativa al SINARH.

Plazo para presentación: hasta (1) día hábil a partir de la remisión del presente documento, (Art.7 de la Resolución DNCP N° 2490/2019).

Lugar de presentación: Sede Central de la ANDE, sito en Avda. España N° 1268 y Padre Cardozo, directamente en la Gerencia Técnica (Oficina N°304- Tercer Piso).

El documento con la respuesta correspondiente podrá ser adelantado a las siguientes direcciones de correos electrónicos: miguel_baez@ande.gov.py y cesar_martinez@ande.gov.py

Les saludamos muy atentamente.-

ADMINISTRACIÓN NACIONAL DE ELECTRICIDAD

Ing. Miguel A. Báez R.
Gerente Técnico

Asunción, 09 de Noviembre de 2020

Ref.: Nota CEO N°04 - LICITACION PÚBLICA NACIONAL ANDE N° 1579/2020 para la "ADQUISICIÓN DE BANCOS DE BATERÍAS Y RECTIFICADORES" – ID.: 376.023.

Señores:

ADMINISTRACIÓN NACIONAL DE ELECTRICIDAD

Presente

Nos dirigimos Uds. Por este medio, para presentar los siguientes documentos.

- Formulario – Información relativa al SINARH.

Sin otro particular me despido,

Atte.

L. BURGOS GOROSTIAGA
Representante Legal
Pargos Tech S.A.

Pargos Tech S.A.

Marcel Burgos
Representante Legal

Formulario - Información relativa al SINARH

1. Nombre jurídico del Oferente: **PARGOS TECH S.A**		
Nombre y apellido completo	**Nº de Cédula de Identidad Civil**	**Cargo que ocupa o función que desempeña en la empresa ***
1- Marcel Antonio Burgos Gorostiaga	2.516.035	Presidente
2- Horacio Américo Di Pardo Armele	1.357.337	Vice-Presidente
3- Cyntia Carolina Burgos Gorostiaga	2.181.846	Director Suplente
4- Javier Augusto Talavera Morales	1.770.710	Síndico

*Deberá indicar si es: Propietario, Representante Legal, Socio, Gerente, Director Titular o Suplente, Accionista, Síndico, etc.

El Oferente es responsable de proporcionar los datos de todos los miembros de la empresa para ser verificados y dar cumplimiento a la Resolución DNCP N° 849/2015.

MARCEL BURGOS GOROSTIAGA
Representante Legal
Pargos Tech S.A.

Marcel Burgos Gorostiaga
Representante Legal

Pargos Tech S.A.

Nota: CEO N° 05

Fecha: 11/11/2020

Solicitud de Presentación de Documentos
Comité de Evaluación de Ofertas

Remitente: Comité de Evaluación de Ofertas (ANDE) – LPN 1579/2020

Destinatario: At. Sr: ACA de Alcides de Jesús Candia Arguello
Correo: acaupsventas@hotmail.es / gerencia@aca.com.py

Referencia: Licitación Pública Nacional ANDE N° 1579/2020 para la *"Adquisición de Bancos de Baterías y Rectificadores"* **ID:** 376023

Nos dirigimos a ustedes con relación a su oferta presentada en el llamado de referencia, a fin de solicitarles la presentación de la siguiente documentación:

a) Formulario de Información relativa al SINARH.

Plazo para presentación: hasta (1) día hábil a partir de la remisión del presente documento, (Art. 7 de la Resolución DNCP N° 2490/2019).

Lugar de presentación: Sede Central de la ANDE, sito en Avda. España N° 1268 y Padre Cardozo, directamente en la Gerencia Técnica (Oficina N°304- Tercer Piso).

El documento con la respuesta correspondiente podrá ser adelantado a las siguientes direcciones de correos electrónicos: miguel_baez@ande.gov.py y cesar_martinez@ande.gov.py

Les saludamos muy atentamente -

ADMINISTRACIÓN NACIONAL DE ELECTRICIDAD

Ing. Miguel A. Báez R.
Gerente Técnico

11 NOV. 2020

Formulario - Información relativa al SINARH

(El oferente debe completar los datos de la totalidad de los miembros de la firma Física o Jurídica, de acuerdo a lo requerido en el presente formulario. Deberá agregar las filas que sean necesarias.)

1. Nombre jurídico del Oferente:		
Nombre y apellido completo	Nº de Cédula de Identidad Civil	Cargo que ocupa o función que desempeña en la empresa *
1-ALCIDES DE JESUS CANDIA ARGUELLO	834105	PROPIETARIO
2-		
3-		
4-		

*Deberá indicar si es: Propietario, Representante Legal, Socio, Gerente, Director Titular o Suplente, Accionista, Síndico, etc.

El Oferente es responsable de proporcionar los datos de todos los miembros de la empresa para ser verificados y dar cumplimiento a la Resolución DNCP N° 849/2015.

ACA
ALCIDES CANDIA
RUC: 834105-3

Alcides Candia.

Firma y aclaración de firma del firmante de la oferta.