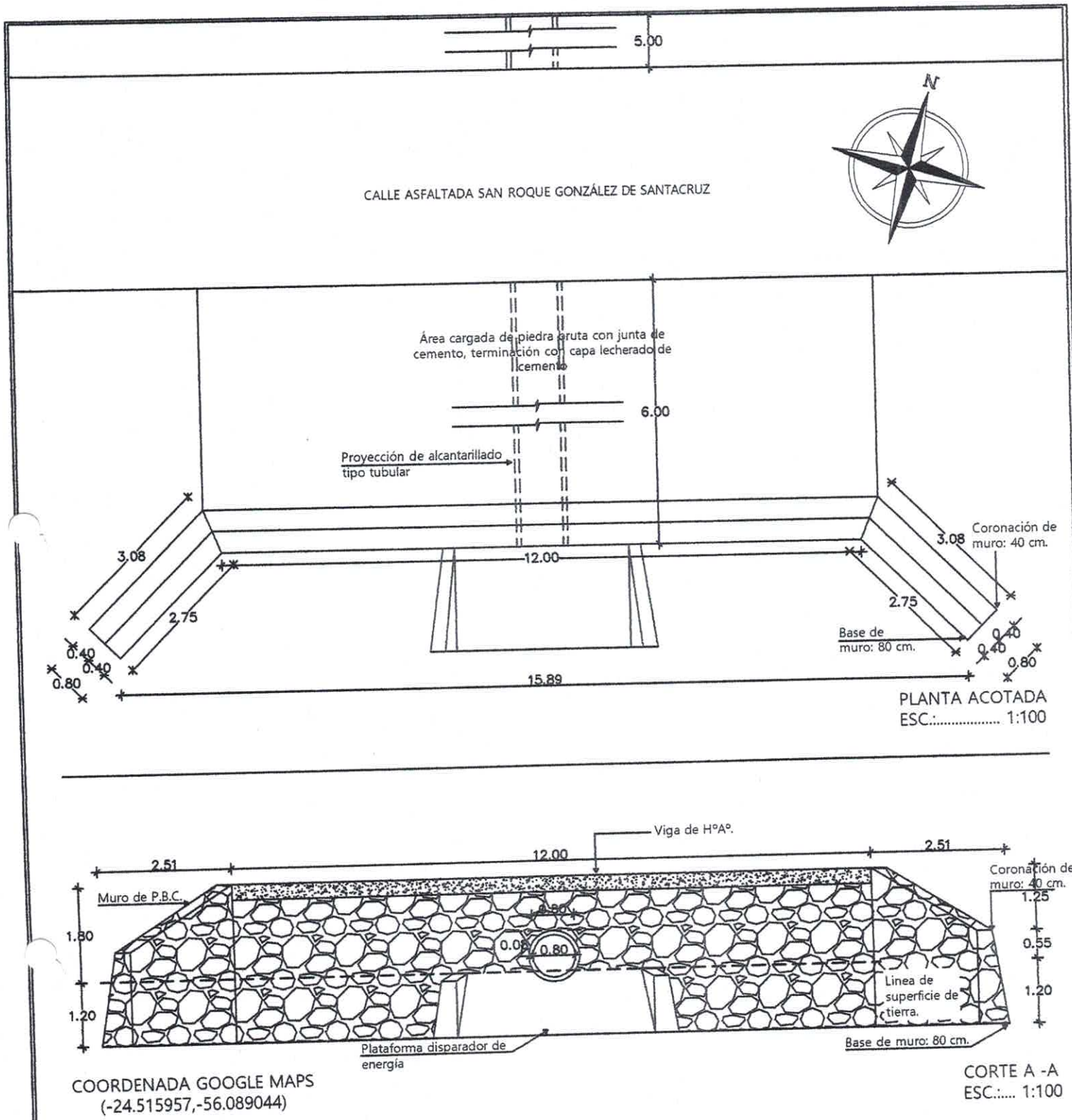

MUNICIPALIDAD DE YRYBUCUÀ, DEPARTAMENTO DE SAN PEDRO.

UBICACIÓN: CALLE SAN ROQUE GONZÁLEZ DE SANTACRUZ C/ RUTA X LAS RESIDENTAS - DISTRITO DE YRYBUCUÀ.

PROYECTO: CONSTRUCCIÓN DE MURO Y ALCANTARILLADO.

DETALLE DE ALCANTARILLADO TIPO TUBULAR DE H°

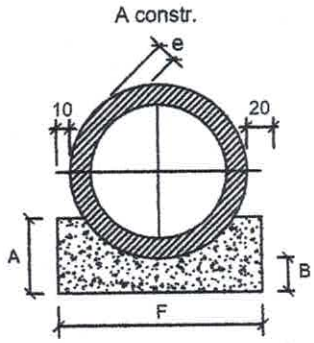

VISTA FRONTAL

CUADRO DE DIMENSIONES (m)				
DIAMETRO	A	B	F	e
0.80	0.40	0.25	-	0.08

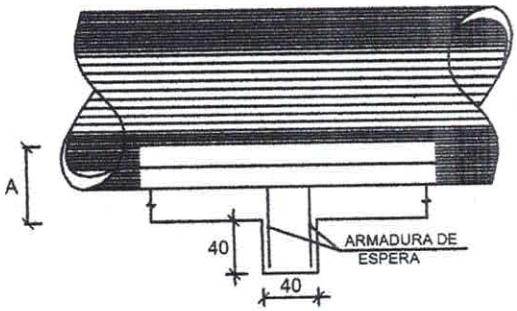

VISTA LATERAL

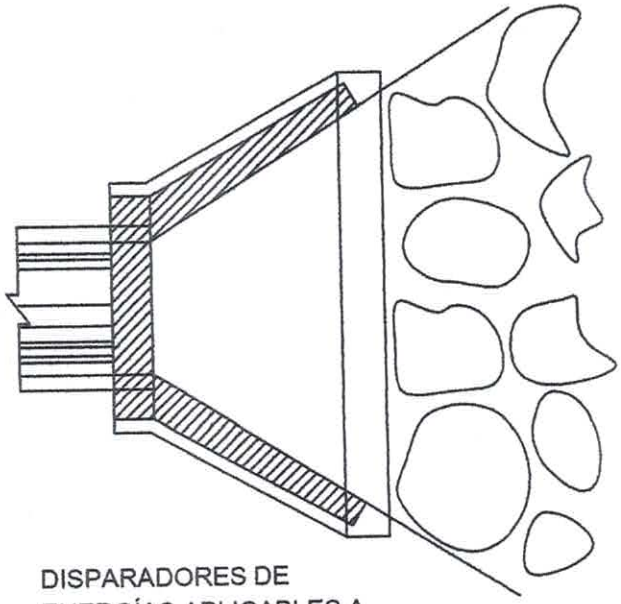

DISPARADORES DE ENERGÍAS APLICABLES A ALCANTARILLAS TUBULARES EN CASO DE SER NECESARIO

MUNICIPALIDAD DE YRYBUCUÀ
SAN PEDRO–PARAGUAY

PROYECTO DE CONSTRUCCIÓN MURO Y ALCANTARILLADO.
UBICACIÓN: CALLE SAN ROQUE GONZALEZ DE SANTACRUZ CASI RUTA X LAS RESIDENTAS.

Luis Alberto Fernández Portillo
Arquitecto
Reg. M.O.P.C. N° 3.193

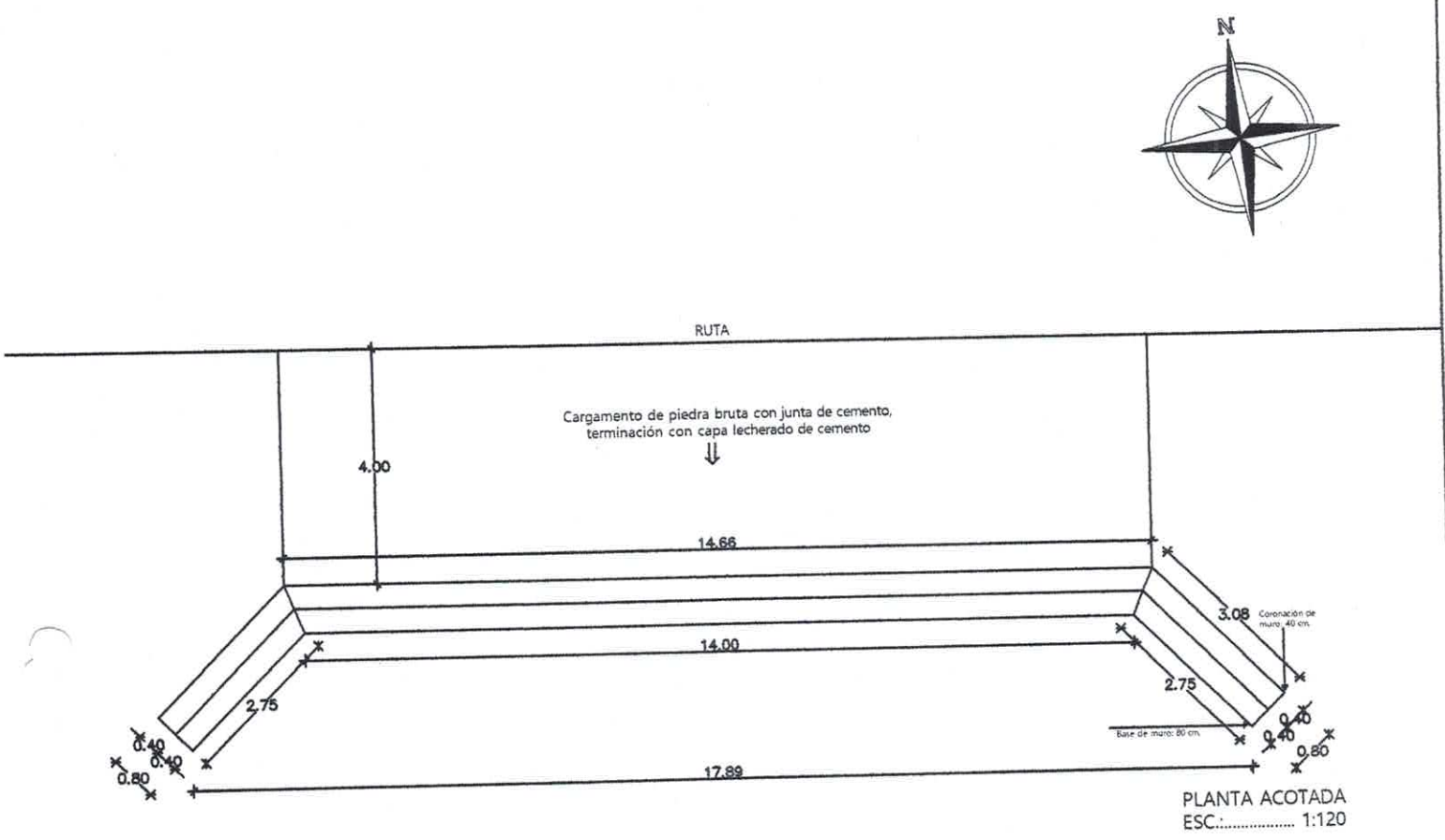

PLANTA ACOTADA
ESC:..... 1:120

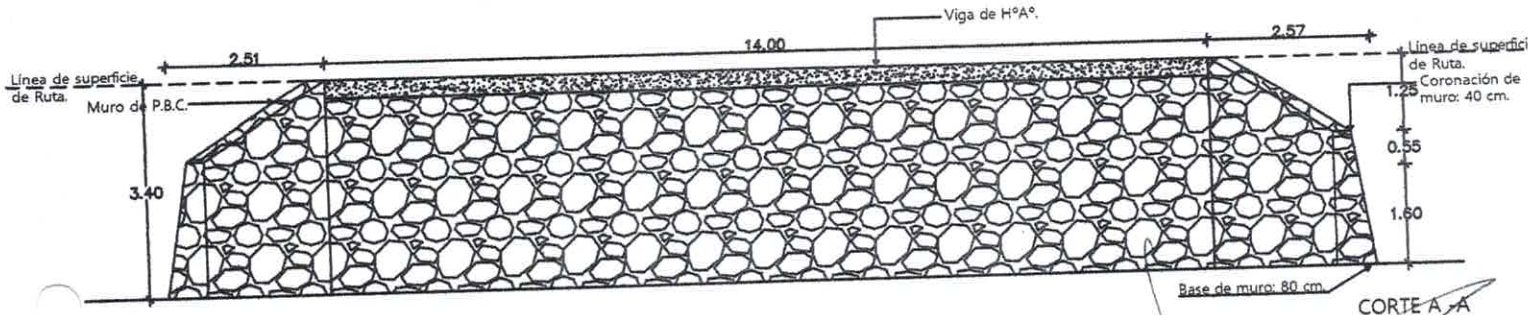

CORTE A - A
ESC:..... 1:120

Luis Alberto Fernández Portillo
Arquitecto
Reg. M.O.P.C. Nº 3.193

MUNICIPALIDAD DE YRYBUCUÀ, DEPARTAMENTO DE SAN PEDRO.
UBICACIÓN: 2DA LÍNEA YBU PORA - DISTRITO DE YRYBUCUÀ.
PROYECTO: CONSTRUCCIÓN DE MURO DE CONTENCIÓN.