Licitación por Concurso de Ofertas Nº 03/2011
"Adquisición de Muebles para Oficina"
SUBASTA A LA BAJA ELECTRONICA
INFORME DE EVALUACIÓN

En la ciudad de Asunción República del Paraguay, 18 días del mes de abril de 2011, en la dependencia de la Unidad Operativa de Contrataciones del Servicio Nacional de Calidad y Sanidad Vegetal y de Semillas-SENAVE, sito en la calle Humaitá Nº 145 Edificio Planeta 1, Planta Baja, se reúnen los siguientes integrantes del Comité de Evaluación: Abogada **Norma Valiente**, Directora de la Asesoría Jurídica, Lic. **Juan Ramón Fretes** Director Administrativo y el Sr. **Carlos Fernández Núñez**. Responsable de la Unidad Operativa de Contrataciones, a los efectos de proceder al estudio de ofertas y recomendación de adjudicación en el marco de la "**Licitación Por Concurso de Ofertas" –SBE** Nº 03/10 "**Adquisición de Muebles para Oficina"** en el Rubro 540-30 Adquisición de Equipos de Oficina y Computación

1. Introducción

El llamado es realizado teniendo en cuenta las previsiones hechas en el PAC Nº 214.053 definitivo de la Institución.-
El llamado cuenta con Certificación Disponibilidad Presupuestaria Nº 53/11 por un monto de Gs. 176.950.000 para el ejercicio fiscal 2011.
El llamado fue autorizado por Resolución de la Presidencia del SENAVE No. 175 del 10 de marzo de 2011-
Fue ingresado a la Dirección Nacional de Contrataciones Públicas el 16 de marzo de 2011, con número de expediente 308.875.
Teniendo en cuenta lo establecido en las leyes y reglamentos vigentes, se cursó invitación a las siguientes firmas: MUNDO TRADING, MOVICOR SACI, SILVESTRI MUEBLES S.R.L., SILDAY DTM S.R.L., FORMA INDUSTRIA Y COMERCIO S.R.L., según Cartas de Invitación extendidas debidamente firmadas y copias de fax en prueba de recepción.-

2. Acta de Sesión Publica Virtual-SBE ID Nº 214.044

En la ciudad de Asunción, Capital de la República del Paraguay siendo las 10:14 del día 1/4/2011, en el domicilio de la Dirección Nacional de Contrataciones Públicas, EE.UU. Nº 961 casi Tte. Fariña, en la dirección web individualizada como **www.dncp.gov.py** de conformidad a lo establecido en el Decreto 12.453/08, finaliza la SUBASTA A LA BAJA ELECTRONICA con ID Nº 214053-ADQUISICION DE MUEBLES PARA OFICINA del SERVICIO NACIONAL DE CALIDAD Y SANIDAD VEGETAL Y DE SEMILLAS-SENAVE.

LISTADO DE OFERENTES PARTICIPANTES:

OFERENTES	CATEGORIA
NELIDA AIDEE MENDOZA RUFFINELLI	PEQUEÑA
ASINTEC BIENES Y SERVICIOS S.R.L.	PEQUEÑA
MEGA-SERVICE S.R.L.	MEDIANA
MARIA CASILDA BENITEZ GONZALEZ	PEQUEÑA

Ítems Ganado por Proveedor

Lote 1 - MUEBLES PARA OFICINA	
	Precios
1.Oferente - 1009022-3- **NELIDA AIDEE MENDOZA RUFFINELLI**	**94.400.000**
2. Oferente – 80017477-1 **MEGA SERVICE SRL**	**94.600.000**
3. Oferente – 332933-0 **MARIA CASILDA BENITEZ GONZÁLEZ**	**95.000.000**

Proveedor: **80017477-1- MEGA- SERVICE SRL**	
Ítem	Precio Ganador
2- MAMPARA	**12.100.000**
3- CAJAS FUERTE	**9.150.000**

3. Evaluación de Documentación Requerida

De acuerdo a las facultades establecidas en el Artículo 27 Comité de Evaluación y siguiente el método de evaluación de ofertas mencionado en el Pliego de Bases y Condiciones, se procede a verificar el cumplimiento de la oferta presentada respecto del suministro de la documentación básica de carácter sustancial, eliminándose a aquellas que no cumplen con dichos requisitos, o cuya documentación sea insatisfactoria. Conforme lo establece el Pliego de Base y Condiciones.

3.1. Verificación de las Documentaciones Sustanciales y Formales

Conforme la **PLANILLA DE VERIFICACION DE DOCUMENTOS** que forma parte del Acta de Apertura Nº 08/11 de fecha 4/04/2011, los proveedores que presentaron sus ofertas cumplen con la presentación de todas las documentaciones de carácter sustancial.

Documentaciones Solicitadas: Por Nota C.E. Nº 02 de fecha 4/04/11, 1) a la firma Mega- Service: a) Copia del Balance año 2007, b) especificaciones técnicas del Lote 3. **Respondió en tiempo y forma.**

2) Por Nota C.E. Nº 03 de fecha 04/04/11 a la firma **NM Diseños**: a) Muestra del material a ser utilizado para los muebles solicitados, b) Catalogo en colores conforme lo requiere el Anexo 1 para sillas giratorias y sillón ejecutivo. Respondió en tiempo y forma.

Análisis de lo solicitado: **NM Diseños**: a) La muestra a ser utilizada corresponde a la muestra del material que se dispone en la UOC y que se tuvo en cuenta para las especificaciones técnicas y el precio referencial. Dos de las muestras presentadas son materiales aglomerados con melanina en ambas caras, se solicito material MDF con acabados en ambas caras en BP (melanina). La tercera muestra es material MDF con acabado en ambas cara,.

Por Nota C.E. Nº 04/11 de fecha 06/04/11 se solicita a la firma **Mega- Service**: a) Muestra del material a ser utilizado para los muebles correspondientes al lote 1. Transcurrido el plazo establecido para su presentación no tuvo en tiempo y forma respuesta de la firma, por esa **razón se elimina** esta oferta del Lote 1.

4. Análisis de ofertas

Las ofertas que se ajustan a los requerimientos documentales (sustanciales y formales), pasan a las siguientes pruebas de calificación establecidas en el Pliego de Bases y Condiciones.
El Sistema de Adjudicación es por **LOTE.**
Se procede a la verificación de los cálculos aritméticos, constatándose que todos están correctos.

5. Evaluación de las Especificaciones Técnicas

Se procedió a la revisión de las Especificaciones Técnicas en el siguiente orden: primero, aquella oferta que presenta el precio más bajo; si la misma no cumple, se evalúa técnicamente a la segunda oferta y así sucesivamente.-

Por tanto, se procede a la revisión de las Especificaciones Técnicas del oferente con primer mejor precio,

LOTE1: Proveedor: 1009022-3- **NELIDA AIDEE MENDOZA RUFFINELLI**

Ítem	Descripción	Unidad de Medida	Presentación	Cantidad	Diseños	
1	Escritorio estándar	ESTRUCTURA GENERAL: MESADA Y LATERALES VERTICALES DE APOYO EN 100% MDF 25MM. CON ACABADO EN AMBAS CARAS EN BP (MELAMINA), PANEL FRONTAL ÚNICO EN MDF-BP 15 MM, CANTONERAS EN BP DE 1MM. APOYOS AL PISO: PATITAS NIVELADORAS DE ALTURA EN PVC. DIM.: (ANCHO: 1100 MM, ALTURA: 725 MM, PROFUNDIDAD: 600 MM).BASE PARA CPU.CON (4) RUEDAS DOBLES DE NYLON NEGRAS DE 50X55X11 MM CON CHAPA PROTECTORA CURVA CROMADA, TAPA DE APOYO EN MATERIAL 100% MDF CON ACABADO EN BP (MELAMINA) DIMENSIONES: ANCHO: 220 MM, ALTO: 90 MM Y PROFUNDIDAD: 450 MM. PORTATECLADO EN MDF-BP DE 15MM. CORREDERA TELESCÓPICA METÁLICA. DIM: (ANCHO: 650 MM, ALTO: 100 MM, PROFUNDIDAD: 300 MM.) CAJONERA SUSPENDIDA C/ 2 CAJONES (PRIMER CAJON C/ LLAVE) EN 100% MDF 15 MM. CON ACABADO EN AMBAS CARAS EN BP (MELAMINA CON PROTECCIÓN	unidad	15	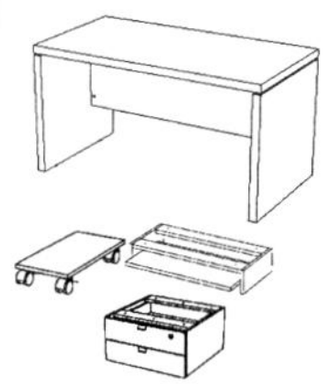	Cumple

		MICROBAN).CANTONERAS DE 1 MM EN BP. DIM.: (ANCHO: 380 MM, ALTO: 240 MM, PROF.: 465 MM.) COLOR: CASTAÑO BETEADO S/ VER **MUESTRA DEL MATERIAL EN N/ OFICINA DE LA UOC.**				
2	Escritorio estándar	ESTRUCTURA GENERAL: MESADA Y LATERALES VERTICALES DE APOYO EN 100% MDF 25MM. CON ACABADO EN AMBAS CARAS EN BP (MELAMINA) TRAVESAÑO HORIZONTAL EN MDF-BP 18MM.CANTONERAS EN BP DE 1MM. APOYOS AL PISO: PATITAS NIVELADORAS DE ALTURA EN PVC. CANTONERA DE 1 MM EN BP. DIM.: (ANCHO: 1360 MM, ALTURA: 725 MM, PROFUNDIDAD: 600 MM).BASE PARA CPU.CON (4) RUEDAS, EN MATERIAL 100% MDF CON ACABADO EN BP (MELAMINA). DIMENSIONES: ANCHO: 220 MM, ALTO: 90 MM Y PROFUNDIDAD: 450 MM.PORTATECLADO EN MDF-BP DE 15MM. CORREDERA METÁLICA. DIM: (ANCHO: 650 MM, ALTO: 100 MM, PROFUNDIDAD: 300 MM.) CAJONERA SUSPENDIDA C/ 2 CAJONES (PRIMER CAJON C/ LLAVE) EN 100% MDF 15 MM. CON ACABADO EN AMBAS CARAS EN BP (MELAMINA CON PROTECCIÓN MICROBAN).CANTONERAS DE 1 MM EN BP. DIM.: (ANCHO: 380 MM, ALTO: 240 MM, PROF.: 465 MM.)	unidad	15	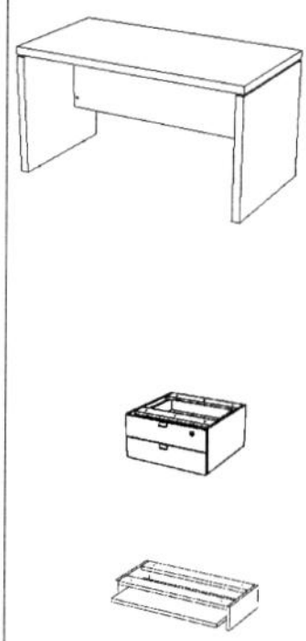	Cumple

Comité de Evaluación de Ofertas

3	Armario de madera	ESTRUCUTURA GENERAL: ARMARIO ALTO CON LLAVE, C/ 2 PUERTAS BATIENTES , 3 REPISAS INTERNAS. BASE EN ACERO CARBONO PINTADO EPOXI NEGRO Y PATAS NIVELADORAS DE ALTURA. MATERIAL 100% MDF CON ACABADO EN BP (MELAMINA). TAPA SUPERIOR 25 MM. PUERTAS, LATERALES Y ESTRUCTURA INTERNA MDF 15 MM. CANTONERAS DE 1 MM EN BP. DIMENSIONES: (ANCHO: 900 MM, ALTO: 1630 MM Y PROFUNDIDAD: 430 MM.) COLOR: CASTAÑO BETEADO S/ **VER MUESTRA DEL MATERIAL EN N/ OFICINA DE LA UOC.**	unidad	12	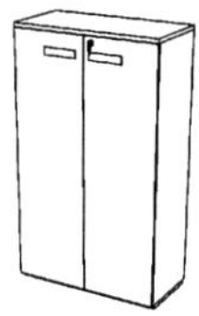	Cumple
4	Mesa de reunión	MESA DE REUNIÓN PARA 12 PERSONAS ESTRUCTURA GENERAL: EN MDF CON TAPA Y LATERAL CON ACABADO EN AMBAS CARAS EN BP (MELAMINA) ESPESOR DE 44MM , (ES UN "SÁNDWICH" DE DOS CAPAS DE MDF-BP DE 9MM CUYO ESPACIO INTERNO DEBERA SER PARCIALMENTE RELLENADO CON LISTONES DE 25MM, TOTALIZANDO 44MM DE ESPESOR). MESADA, APOYOS, VERTICALES, MATERIAL 100% MDF CON ACABADO EN BP (MELAMINA) APOYO AL PISO: PATITAS NIVELADORAS DE ALTURA EN PVC. DIM: ALTURA: 760 MM, LARGO: 3100 MM, PROFUNDIDAD: 1050 MM. COLOR: CASTAÑO BETEADO S/ **VER MUESTRA DEL MATERIAL EN N/ OFICINA DE LA UOC.**	unidad	3	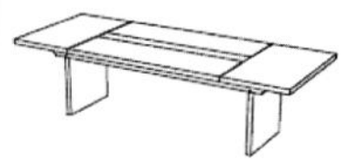	Cumple
5	Mesa de material mixto	Mesa para el café. Mesa de acero inoxidable con rueditas, con fondo, lateral y puertas de melamina. Color Peral Y 2 bandejas con topes perimetrales. Diseño similar al dibujo	unidad	5		Cumple
6	Silla giratoria	SILLÓN: ESTRUCTURA INTERNA EN MDF ANATÓMICO. ESPUMA DENSIDAD D33 - 5CM DE ESPESOR (ASIENTO).		20		Cumple

		ESPUMA DENSIDAD D28 – 3CM DE ESPESOR (RESPALDO). REVESTIMIENTO: SIMIL CUERO NEGRO CALIDAD SUPERIOR (CUERO ECOLOGICO) PVC 98,9%, ACRÍLICO 1,1% Y SOPORTE INTERNO. BASE EN TUBO DE 300X20X45 MM, TUBO ELÍPTICO BRILLANTE 20X45X1,20X600 MM, TUBO DE 2"X1,50X53 MM CÓNICO-FLANGE- COLUMNA A GAS CO742, (5) RUEDAS NEGRAS NYLON DE 50X55X11 MM DIMENSIONES ALTURA: 810 MM ANCHO 590 MM PROFUNDIDAD: 570 MM. **SEGÚN DISEÑO ADJUNTO Y PRESENTAR CATÁLOGO EN COLORES.**	unidad			
7	Sillón Ejecutivo	ESTRUCTURA INTERNA EN MDF ANATÓMICO. ESPUMA DENSIDAD D33 - 5CM DE ESPESOR (ASIENTO). ESPUMA DENSIDAD D28 – 3CM DE ESPESOR (RESPALDO). REVESTIMIENTO: SIMIL CUERO NEGRO CALIDAD SUPERIOR (CUERO ECOLOGICO) PVC 98,9%, ACRÍLICO 1,1% - BASE: EN TUBO 300 X 20 X 45, TUBO ELIPTICO BRILLANTE 20X45X1,20X600,– TUBO 2"X1,50X53 CÓNICO.– FLANGE – COLUMNA A GAS CO742 – RUEDA (5) NEGRAS NYLON 50X55X11MM.. DIM.: (ALTURA: 990MM, ANCHO: 590MM, PROFUNDIDAD: 610MM) **VER DISEÑO ADJUNTO Y PRESENTAR CATÁLOGO EN COLORES**	unidad	20	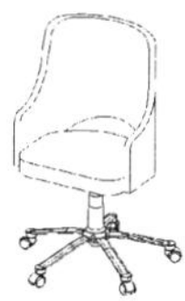	Cumple

LOTE 2: Proveedor: **80017477-1- MEGA- SERVICE SRL**

1	30103606-001	Mamparas de madera	Provisión de mamparas divisorias ciegas de Eucatex, con estructuras metálicas de 2.10x1.20	Mts.2	100	CUMPLE

LOTE 3 CAJAS FUERTE: Proveedor: **80017477-1- MEGA- SERVICE SRL**

1	46171506-001	Caja Fuerte	Medidas: 1.30m de alto x 0.60m de ancho (+-5%) con llave y combinación mecánica. Construida en acero laminado y armado con soldadura eléctrica. Deberá estar dotada de pasadores cromados a fin de impedir la apertura de la puerta en caso que se corten las bisagras. Garantía un año	unidad	1	CUMPLE
2	46171506-001	Caja Fuerte	Medidas: 0.70m de alto x 0.55m de ancho (+-5%) con llave y combinación mecánica. Construida en acero laminado y armado con soldadura eléctrica. Deberá estar dotada de pasadores cromados a fin de impedir la apertura de la puerta en caso que se corten las bisagras. Garantía un año	unidad	1	CUMPLE

6. Capacidad Financiera

	PROMEDIO	PROMEDIO
	NELIDA MENDOZA	MEGA- SERVICE
Ratio de Liquidez: activo corriente / pasivo corriente. Deberá ser igual o mayor que 1, en promedio, en los 3 últimos años.(2007-2008-2009)	**8.25**	**7.16**
Endeudamiento: pasivo total / activo total. No deberá ser mayor a 0,80 en promedio, en los 3 últimos años. (2007-2008-2009).	**0.12**	**0.13**
Rentabilidad: Porcentaje de utilidad después de impuestos o pérdida con respecto al Capital. El promedio en los últimos 3 años, no deberá ser negativo. (2007-2008-2009)	**0.33**	**0.28**

Conforme al cuadro precedente las firmas mencionadas se encuentran dentro de los parámetros económicos dispuestos en el PBC.

7. RECOMENDACIÓN DE ADJUDICACION

El Comité de Evaluación ha analizado todos los documentos exigidos en el proceso, donde se constata que la empresa que califica en el presente llamado posee la solvencia técnica, económica, legal y capacidad de abastecimiento, y presentan precios dentro del rango presupuestario previsto para esta contratación.

Por lo expuesto, considerando que todo lo actuado se encuadra dentro de los procedimientos establecidos en el Art. 26 de la Ley 2051/03 "De Contrataciones Publicas en los artículos 60 y 61 del Decreto Reglamentario Nº 21909/03; que las cantidades recomendadas por el Comité no supera el importe de la correspondiente Certificación de Disponibilidad Presupuestaria (CDP), y considerando que los oferentes adjudicados cumplen con las condiciones legales y técnicas, poseen la calificación y la capacidad necesaria para la ejecución del contrato el Comité de Evaluación **RECOMIENDA** la adjudicación conforme al siguiente detalle:

Proveedor: 1009022-3- **NELIDA AIDEE MENDOZA RUFFINELLI**	
LOTE Nº 1- MUEBLES PARA OFICINA	**94.400.000**
ADJUDICADO GS.	**94.400.000**

El Lote 1 es adjudicado a la firma **NELIDA AIDEE MENDOZA RIFINELLI,** por valor de Gs. **94.400.000** (guaraníes noventa y cuatro millones cuatrocientos mil).

Proveedor: **80017477-1- MEGA- SERVICE SRL**	
LOTE Nº 2- MAMPARA	**12.100.000**
LOTE Nº 3- CAJAS FUERTE	**9.150.000**
ADJUDICADO GS.	**21.250.000**

El Lote 2 y 3 se adjudica a la firma **MEGA- SERVICE SRL,** por un valor de Gs. **21.250.000** (guaraníes veintiún millones doscientos cincuenta mil).

OFERENTES	ADJUDICADO GS.
1009022-3-**NELIDA AIDEE MENDOZA RUFFINELLI**	**94.400.000**
80017477-1- MEGA- SERVICE SRL	**21.250.000**
TOTAL ADJUDICADO GS.	**115.650.000**

El **Total Adjudicado** en la presente contratación asciende a Gs. **115.650.000** (guaraníes ciento quince millones seiscientos cincuenta mil)

No habiendo otro tema que tratar, se da por culminado el acto de evaluación, suscribiendo el presente acta los componentes del Comité de Evaluación, previa lectura y ratificación en dos (2) ejemplares de un mismo tenor y a un solo efecto.

Lic. JUAN RAMON FRETES
Miembro del Comité de Evaluación

Abg. NORMA VALIENTE
Miembro del Comité de Evaluación

Sr. CARLOS FERNANDEZ N.
Miembro del Comité de Evaluación