Nota: SPD N° 01
Fecha: 28/05/2021

Solicitud de Aclaraciones – Comité de Evaluación de Ofertas

Remitente: Comité de Evaluación de Ofertas - LCON 1120/2021
Destinatario: MF Metal Fig
Atn. Sr: José Figueredo Falcón
Referencia: LCON ANDE N° 1020/2021 para *"Adquisición de Mobiliarios para las Oficinas Regionales de ANDE CAAZAPÁ y CORONEL BOGADO"* **ID:** 396909.-

Nos dirigimos a ustedes con relación a su oferta presentada en el llamado de referencia, a fin de solicitarles la presentación de lo siguiente:

- ✓ **Formulario – Información relativa al SINARH**
- ✓ **Certificado de Producto y Empleo Nacional, emitido por el MIC, en caso de contar, vigentes a la fecha y hora tope de presentación de oferta.**

Plazo para presentación: 24 horas, a partir de la remisión del presente documento (Art.7 de la Resolución DNCP N° 2490/2019).

Lugar de presentación: Sede Central de la ANDE, sito en Calle Padre Cardozo N° 355, directamente en la Oficina de Coordinación y Control de Gestión de la Dirección de Gestión Regional - (Primer Piso) - Bloque A.

El documento con la respuesta correspondiente podrá ser adelantado a la dirección de correos electrónicos siguientes: jorge_barrios@ande.gov.py c.c. nancy_reyes@ande.gov.py

Les saludamos muy atentamente.

Lic. Nancy Reyes
DR/OC
Asistencia
ADMINISTRACIÓN NACIONAL DE ELECTRICIDAD

REPÚBLICA DEL PARAGUAY
MINISTERIO DE INDUSTRIA Y COMERCIO
DIRECCIÓN DE LA PROPIEDAD INDUSTRIAL

TITULO DE MARCA

N° 405790

Fecha del Título: 29 de Octubre de 2014 Clase: 20

Titular: JOSE FIGUEREDO FALCON

Denominación: MF METAL FIG INDUSTRIAL Y COMERCIAL y etiqueta

Vencimiento: 29 de Octubre de 2024

Cumplidos los requisitos y formalidades exigidos por la Ley N° 1294/98 "De Marcas" y su correspondiente reglamentación, el Director de la Propiedad Industrial, investido de autorización legal, otorga el presente Certificado de Registro de Marca.

Abog. Fredd Infante García Domínguez
Director General
DIRECTOR DE LA PROPIEDAD INDUSTRIAL

"El registro de una marca tiene validez por diez años, y podrá ser prorrogado indefinidamente por períodos de igual duración, siempre que su renovación se solicite dentro del último año antes de su expiración y que se observen las mismas formalidades que para su registro. El nuevo plazo se computará desde la fecha del vencimiento del registro anterior" (Art. 19).

"La cesión o transmisión de una marca tendrá efectos legales frente a terceros desde su inscripción en la Dirección de la Propiedad Industrial. La solicitud se publicará conforme sea establecido en el reglamento, cumplido lo cual y abonados las tasas e impuestos correspondientes se ordenará su inscripción. A pedido del interesado se expedirá un certificado" (Art. 44)

Industria Gráfica Lambaré (021)557-514 - golcie@golcie.com

(10) diez

DIRECCION NACIONAL DE PROPIEDAD INTELECTUAL
DIRECCION GENERAL DE ADM. Y FINANZAS
DIRECCION DE TESORERIA
CONTROL DE PAGO DE TASAS DE ENTRADA
Comprobante Nº: 035679

MINISTERIO DE INDUSTRIA Y COMERCIO
Dirección de Propiedad Industrial

ESTAMPILLAS

SOLICITUD DE

REGISTRO

DE MARCA

MF-METAL FIG INDUSTRIAL Y COMERCIAL

Reservado para la Administración

Expediente Nº	Nº 44664
Fecha y Hora de presentación	27 SEP 2013 09:40
Recibo de Pago De Tasa Nº	035679 04/11/13
Concesión	405790
Fecha de concesión	29 OCT 2014
Vencimiento	29 / 10 / 2024

Clase	20	P	S	Tipo de Marca	D	F	M

SOLICITANTE

Nombre: *JOSE FIGUEREDO FALCON* País: PY

Domicilio: *Ruta Mcal. Estigarribia Km 25 - ITAUGUA*

AGENTE

Nombre: *ROSSANA ZARACHO MEDINA* Matricula: 4554

Domicilio: Cerro Cora Nº 247 C/ Yegros Edificio Alfar 1 Oficina 201 – *Asunción.-.* Poder Nº:

Productos o servicios que distingue
(Si es necesario continuar en hoja complementaria)

MF Metal Fig Industrial y comercial

ductos comprendidos en la clase 20, especialmente productos se reivindican industrial y comercial y la palabra industrial

Distintivo

Firma del solicitante o apoderado — Firma del patrocinante — Firma y Sello del Funcionario

Téc. ARNALDO SOTERO ALVEZ
DNPI
Secretario de Marcas

CONSTE: que la presente es hoja descriptiva y memoria de la marca individualizada; y es copia fiel de las existentes en los archivos de esta Dirección.

Abog. MIRTA A. DE MORENO
Directora
Jefa de Marcas
Dirección de Marcas
Dirección de la Propiedad Industrial

REPÚBLICA DEL PARAGUAY
MINISTERIO DE INDUSTRIA Y COMERCIO
DIRECCIÓN DE LA PROPIEDAD INDUSTRIAL

TITULO DE MARCA

N° 405791

Fecha del Título: 29 de Octubre de 2014 Clase: 12

Titular: JOSE FIGUEREDO FALCON

Denominación: MF METAL FIG INDUSTRIAL Y COMERCIAL y etiqueta

Vencimiento: 29 de Octubre de 2024

Cumplidos los requisitos y formalidades exigidos por la Ley N° 1294/98 "De Marcas" y su correspondiente reglamentación, el Director de la Propiedad Industrial, investido de autorización legal, otorga el presente Certificado de Registro de Marca.

Pablo Sánchez Ayala
SECRETARIO

Abog. Juan Antonio García Domínguez
Director General
DIRECTOR DE LA PROPIEDAD INDUSTRIAL

"El registro de una marca tiene validez por diez años, y podrá ser prorrogado indefinidamente por períodos de igual duración, siempre que su renovación se solicite dentro del último año antes de su expiración y que se observen las mismas formalidades que para su registro. El nuevo plazo se computará desde la fecha del vencimiento del registro anterior" (Art. 19).

"La cesión o transmisión de una marca tendrá efectos legales frente a terceros desde su inscripción en la Dirección de la Propiedad Industrial. La solicitud se publicará conforme sea establecido en el reglamento, cumplido lo cual y abonados las tasas e impuestos correspondientes se ordenará su inscripción. A pedido del interesado se expedirá un certificado" (Art. 44)

Industria Gráfica Lambaré (021)557-514 - golcle@golcle.com

MF Metal Fig Industrial y Comercial Importaciones
RUC Nº: 1546170-0
Dirección: Ruta II "Ruta Mariscal Estigarribia" - Km 25
Ciudad: Itaugúa, Paraguay
Telefax: 595-0228.639-266;
Email: licitaciones@metalfig.com.py

Desde 1994, brindando 27 años de servicios garantizados de confianza y eficacia a nuestros exigentes Clientes

UNA EMPRESA 100% PARAGUAYA – SOMOS FABRICANTES

-1-

Fecha: 28 de *Mayo de 2.021.*

REF. NOTA: SPD Nº 01.
Solicitud de aclaraciones.

ADMINISTRACIÓN NACIONAL DE ELECTRICIDAD (ANDE)
Licitación por Concurso de Ofertas CO Nº 1120 – ADQUISICIÓN DE MOBILIARIOS PARA LAS OFICINAS REGIONALES DE ANDE CAAZAPÁ Y CORONEL BOGADO." ID. Nº: 396909".-

De nuestra consideración.
Nos dirigimos a Uds., dentro del marco de referencia del presente llamado a licitación, en la cual presentamos según lo solicitado:

FORMULARIO - INFORMACIÓN RELATIVA AL SINARH.

1. Nombre jurídico del Oferente: METAL FIG.		
Nombre y apellido completo	Nº de Cédula de Identidad Civil	Cargo que ocupa o función que desempeña en la empresa *
1- Jose Figueredo Falcón.	1.546.170.	Propietario.

El Oferente es responsable de proporcionar los datos de todos los miembros de la empresa para ser verificados y dar cumplimiento a la Resolución DNCP Nº 849/2015.

MF Metal Fig
Comercial e Industrial
Ruta 2 Mcal. Estigarribia Km. 25
Tel. (0228) 639 266
Itaugua - Paraguay

Ing. JOSE FIGUEREDO FALCON
Propietario - Representante Legal METAL FIG
CI 1.546.170

MF Metal Fig
Industrial y Comercial
Importaciones
RUC Nº: 1546170-0
Dirección: Ruta II "Ruta Mariscal Estigarribia" - Km 25
Ciudad: Itaugúa, Paraguay
Telefax: 595-0228.639-266;
Email: licitaciones@metalfig.com.py

Desde 1994, brindando 27 años de servicios garantizados de confianza y eficacia a nuestros exigentes Clientes

UNA EMPRESA 100% PARAGUAYA – SOMOS FABRICANTES

Fecha: 28 de *Mayo de 2.021*

ADMINISTRACIÓN NACIONAL DE ELECTRICIDAD (ANDE)

Licitación por Concurso de Ofertas CO Nº 1120 – ADQUISICIÓN DE MOBILIARIOS PARA LAS OFICINAS REGIONALES DE ANDE CAAZAPÁ Y CORONEL BOGADO." ID. Nº: 396909".-

- Certificado de Producto y Empleo Nacional emitido por el Ministerio de Industria y Comercio.

Respecto al Certificado de Producto y Empleo Nacional, informamos que estamos en un proceso de verificación final del Ministerio de Industria y Comercio, para la determinación de la condición de los productos y empleos. De igual manera adjuntamos los **TÍTULOS DE MARCAS y RIEL (REGISTRO INDUSTRIAL EN LINEA)**, que avalan nuestra condición de ser fabricantes, y que se encuentran activos en el SIPE.

MF Metal Fig.
Comercial e Industrial
Ruta 2 Mcal. Estigarribia Km. 25
Tel.: (0228) 639 266
Itaugua - Paraguay
Ing. JOSE FIGUEREDO FALCON
Propietario - METAL FIG
CI 1.546.170

(10) diez

DIRECCION NACIONAL DE PROPIEDAD INTELECTUAL
DIRECCION GENERAL DE ADM. Y FINANZAS
DIRECCION DE TESORERIA
CONTROL DE PAGO DE TASAS DE ENTRADA

MINISTERIO DE INDUSTRIA Y COMERCIO
Dirección de Propiedad Industrial

Comprobante Nº: 035679

ESTAMPILLAS

SOLICITUD DE

REGISTRO

DE MARCA

MF METAL FIG INDUSTRIAL Y COMERCIAL

Reservado para la Administración

Expediente Nº 44666

Fecha y Hora de presentación 27 SEP 2013

Recibo de Pago De Tasa Nº 035679 04/11/13

Concesión 405791

Fecha de concesión 29 OCT 2014

Clase 12 | P | S | Tipo de Marca | D | F | M

Vencimiento 29 / 10 / 2024

SOLICITANTE

Nombre: *JOSE FIGUEREDO FALCON* País: PY

Domicilio: *Ruta Mcal. Estigarribia Km 25 - ITAUGUA*

AGENTE

Nombre: *ROSSANA ZARACHO MEDINA* Matricula: 4554

Domicilio: Cerro Cora Nº 247 C/ Yegros Edificio Alfar 1 Oficina 201 – *Asunción.-.* Poder Nº:

Distintivo

Productos o servicios que distingue
(Si es necesario continuar en hoja complementaria)

Todos los productos de la clase 12, especialmente motores eléctricos. No se reivindican industrial y comercial y la palabra metal.-

Firma del Apoderado — Rossana Zaracho Medina, Agente Mat. Nº 4554

Firma del patrocinante

Téc. ARNALDO VERA AVALOS, DINAPI — Firma y Sello del Funcionario

CONSTE: que la presente es hoja descriptiva y memoria de la marca individualizada; y es copia fiel de las existentes en los archivos de esta Dirección.

Abog. MIRTA A. DE MORENO
Jefa de Marcas
Dirección de la Propiedad Industrial

Nota: SPD N° 02
Fecha: 28/05/2021

Solicitud de Aclaraciones – Comité de Evaluación de Ofertas

Remitente: Comité de Evaluación de Ofertas - LCON 1120/2021
Destinatario: MAQPY S.A.
Atn. Sr: Ing. Alberto Acosta
Referencia: LCON ANDE N° 1020/2021 para *"Adquisición de Mobiliarios para las Oficinas Regionales de ANDE CAAZAPÁ y CORONEL BOGADO"* **ID:** 396909.-

Nos dirigimos a ustedes con relación a su oferta presentada en el llamado de referencia, a fin de solicitarles la presentación de lo siguiente:

- ✓ **Formulario – Información relativa al SINARH**
- ✗ **Certificado de Producto y Empleo Nacional, emitido por el MIC, en caso de contar, vigentes a la fecha y hora tope de presentación de oferta.**
- ✓ **Las planillas de Datos Garantizados incluidas en las Especificaciones Técnicas, debidamente llenadas y firmadas, con los datos técnicos y valores en ellas solicitadas.**
- ✗ **Certificado de conformidad del Sistema de Gestión de Calidad ISO 9001:2008 en su última versión u otra norma equivalente.**
- ✗ **Certificado de Producto fabricado de Conformidad a las Normas ABNT NBR 13962 en su última versión u otra norma equivalente.**
- ✗ **Autorización del Fabricante, todos los bienes indicados en la Lista de Precios, en caso de que la empresa oferente no haya fabricado o elaborado el producto ofertado, sino sea importador y/o distribuidor de los bienes, deberá presentar los documentos que demuestren la cadena de autorizaciones desde el fabricante hasta el oferente, vigente y emitida como máximo a la fecha tope de Presentación y Apertura de Ofertas.**

Plazo para presentación: 24 horas, a partir de la remisión del presente documento (Art.7 de la Resolución DNCP N° 2490/2019).

Lugar de presentación: Sede Central de la ANDE, sito en Calle Padre Cardozo N° 355, directamente en la Oficina de Coordinación y Control de Gestión de la Dirección de Gestión Regional - (Primer Piso) – Bloque A.

El documento con la respuesta correspondiente podrá ser adelantado a la dirección de correos electrónicos siguientes: jorge_barrios@ande.gov.py c.c. nancy_reyes@ande.gov.py

Les saludamos muy atentamente.

Lic. Nancy Reyes
DR/DC
Asistencia
ADMINISTRACIÓN NACIONAL DE ELECTRICIDAD

Asunción, 31 de Mayo de 2021.

Señores.
UOC Ande.
Administración Nacional de Electricidad.

Presente:

Nos dirigimos a ustedes, en representación de la firma ***MAQPY S.A.*** referente al llamado a LCO ANDE N° 1020/2021 para la ***"ADQUISICION DE MOBILIARIOS PARA LAS OFICINAS REGIONALES DE CAAZAPA Y CORONEL BOGADO"*** con ***ID N° 396.909***, con el fin de hacer entrega a las documentaciones solicitadas en la Nota SPD N° 02.

- Formulario – Información relativa al SINARH.
- Planillas de Datos Garantizados incluidas las Especificaciones Tecnicas, debidamente llenadas y firmadas, con los datos técnicos y valores en ellas solicitadas.
- Certificado de Registro de Marcas.
- Balance General y Estado de Resultados.

Aguardando comentarios nos despedimos muy cordialmente.

Nombre: ***Ing. Alberto Acosta.***

En calidad de: ***Socio – Presidente.***

Firma _____

maqpy s.a.

FORMULARIO – INFORMACION RELATIVA AL SINARH

LISTA DE INTEGRANTES DE LA FIRMA JURIDICA

1. Nombre jurídico del Oferente: MAQPY S.A.		
Nombre y apellido completo	Nº de Cédula de Identidad Civil	Cargo que ocupa o función que desempeña en la empresa *
1- Alberto Federico Acosta Ayala	2.122.878	
2- Fabio Ricardo Da Costa	8.344.077	ACCIONISTAS
3- Alberto Federico Acosta Ayala	2.122.878	PRESIDENTE
4- Fabio Ricardo Da Costa	8.344.077	VICEPRESIDENTE
5- Nadia Denisse Barrios González	4.086.644	SINDICO

Nombre: ***Ing. Alberto Acosta.***

Firma _____

maqpy s.a.

A N D E	PLANILLA DE DATOS GARANTIZADOS EE.TT DR/OC/04/2021	Página 1 de 1

SILLA PARA CLIENTES

1	*Estructura*	*CUMPLE (SI/NO)*
1.1	Base del asiento formada por tubos doblados e interconectados de un lado a otro por dos travesaños de sustentación del asiento fabricadas en chapa de acero.	SI
1.2	La base del apoyabrazos debe estar integrada a las patas traseras en tubo curvado y soldada en la base del asiento.	SI
1.3	La estructura debe contar con tratamientos químicos de fosfatización y pintura epoxi en polvo electrostático.	SI
1.4	Todos los extremos de los tubos deben tener puntas plásticas para acabado.	SI
1.5	Color: Negro	SI
2	*Respaldo*	*CUMPLE (SI/NO)*
2.1	El respaldo debe ser fabricado en pieza entera, con ventilación, confeccionado en una pieza PP Polipropileno Copolimero, inyectado y moldeado anatómicamente con acabado texturizado.	SI
2.2	Debe unirse a la estructura por medio de tornillos auto roscables para plástico	SI
2.3	Color: Negro	SI
3	*Asiento*	*CUMPLE (SI/NO)*
3.1	Silla con estructura de asiento en plástico reforzado, con formato anatómico.	SI
3.2	Asiento con espuma inyectada de alta resistencia y revestimiento sintético con terminación en Poliuretano PU.	SI
3.3	Color: Negro	SI
4	*Apoyabrazos*	*CUMPLE (SI/NO)*
4.1	Confeccionado en PP Polipropileno copolímero inyectado y fijado a la estructura a través de tornillos para plástico.	SI
4.2	Color: Negro	SI
5	*Patas*	*CUMPLE (SI/NO)*
5.1	4 (cuatro) patas	SI
6	*Dimensiones*	*CUMPLE (SI/NO)*
6.1	Ancho: 600 ± 10%	SI
6.2	Alto: 860 ± 10%	SI
6.3	Profundidad: 560 ± 5%	SI
6.4	Alto de asiento: 450 ± 5%	SI
7	*Requerimientos*	*CUMPLE (SI/NO)*
7.1	Garantía escrita de buen funcionamiento de 1 año a partir de la Recepción provisoria.	SI
7.2	Para el Fabricante de mueble, certificado de Conformidad del Sistema de Gestión de Calidad ISO 9001:2008 en su última versión u otra norma equivalente.	NO
7.3	Certificado de Producto fabricado de conformidad a las normas ABNT NBR 13962 en su última versión u otra norma equivalente.	NO
7.4	Autorización del fabricante.	SI

Preparado por:	Aprobado por:	Revisión Nº: 0	Fecha: 15-03-2021
Lic. Nancy Reyes	Ing. Jorge Barrios		

maqpy S.a.

A N D E	PLANILLA DE DATOS GARANTIZADOS EE.TT DR/OC/05/2021	Página 1 de 2

SILLAS TIPO LONGARINA DE TRES LUGARES CON APOYABRAZOS

1	*Estructura*	*CUMPLE (SI/NO)*
1.1	Base de asiento formada por tubos doblados e interconectados de un lado a otro por dos travesaños de sustentación del asiento fabricadas en tubo de acero rectangular.	SI
1.2	La estructura de sustentación del asiento / respaldo debe ser de tubos de acero, curvado y agujereado para acoplarse al asiento y respaldo uniéndose con la estructura donde serán fijados por tornillos.	SI
1.3	Estructura enteramente de acero.	SI
1.4	Los pies del larguero deben ser confeccionados en tubo de acero redondo y el travesaño es fabricado en tubo con soportes de los asientos en chapa de acero.	SI
1.5	Los pies se unen al travesaño por medio de encaje cónico recibiendo una puntera plástica inyectada en polipropileno.	SI
1.6	La estructura debe tener 2 pies.	SI
1.7	La base del apoyabrazos debe estar fabricada en tubo curvado y soldado en la base del asiento.	SI
1.8	Todos los tubos de acero, utilizados en el montaje de la silla tipo tándem, deben pasar por un proceso de baños decapantes y de fosfatización y posterior pintura con tinta epoxi en polvo electrostática, evitando oxidación y con un óptimo acabado superficial.	SI
1.9	Todos los extremos del tubo deben recibir puntas plásticas para el acabado.	SI
1.10	La base del apoyabrazos debe estar integrada a las patas traseras en tubo curvado y soldada en la base del asiento.	SI
1.11	Color: Negro	SI
2	*Respaldo*	*CUMPLE (SI/NO)*
2.1	El respaldo debe ser fabricado en pieza entera, con ventilación, confeccionado en PP Polipropileno copolímero, inyectado y moldeado anatómicamente con acabado texturizado.	SI
2.2	Debe unirse a la estructura por medio de tornillos auto roscables para plástico	SI
2.3	Color: 8 (ocho) sillas de color Darkolivegreen o Verde Oliva Oscuro, según las siguientes referencias: De: https://htmlcolorcodes.com/es/nombres-de-los-colores/ Darkolivegreen - #556B2F – RGB (85, 107, 47) De: http://www.webusable.com/coloursTable.htm Verde Oliva Oscuro - #556B2F 8 (ocho) sillas de color Marrón o Ladrillo Refractario x 4, según las siguientes referencias: De: https://htmlcolorcodes.com/es/nombres-de-los-colores/ Maroon - #800000 – RGB (128, 0, 0) De: http://www.webusable.com/coloursTable.htm Ladrillo Refractario x 4 - #8B1A1A	SI
3	*Asiento*	*CUMPLE (SI/NO)*
3.1	Sillas individuales con estructura en plástico reforzado, con formato anatómico.	SI
3.2	Asiento de espuma inyectada de alta resistencia y revestimiento en facto dunas	SI
3.3	Color: Grafito, según la siguiente referencia De: https://es.wikipedia.org/wiki/Anexo:Colores Grafito (RAL) - #010101 – RGB (28,28,28) – HSV (%, 0%, 11%)	SI
4	*Apoyabrazos*	*CUMPLE (SI/NO)*
4.1	Confeccionado en PP Polipropileno copolímero inyectado y fijado a la estructura a través de tornillos para plástico.	SI

Preparado por:	Aprobado por:	Revisión Nº: 0	Fecha: 15-03-2021
Lic. Nancy Reyes	Ing. Jorge Barrios		

maqpy s.a.

4.2	Color: 8 (ocho) sillas de color Darkolivegreen o Verde Oliva Oscuro, según las siguientes referencias: De: https://htmlcolorcodes.com/es/nombres-de-los-colores/ Darkolivegreen - #556B2F – RGB (85, 107, 47) De: http://www.webusable.com/coloursTable.htm Verde Oliva Oscuro - #556B2F 8 (ocho) sillas de color Marrón o Ladrillo Refractario x 4, según las siguientes referencias: De: https://htmlcolorcodes.com/es/nombres-de-los-colores/ Marrón - #800000 – RGB (128, 0, 0) De: http://www.webusable.com/coloursTable.htm Ladrillo Refractario x 4 - #8B1A1A	SI
5	***Patas***	***CUMPLE (SI/NO)***
5.1	4 (cuatro) patas	SI
5.2	Color: Negro	SI
6	***Dimensiones***	***CUMPLE (SI/NO)***
6.1	Ancho mínimo de cada asiento individual: 450 mm	SI
6.2	Ancho mínimo total de la longarina: 1700 mm	SI
6.3	Alto: 860 ± 10%	SI
6.4	Profundidad: 5350 ± 10%	SI
6.5	Alto de asiento: 450 ± 10%	SI
7	***Requerimientos***	***CUMPLE (SI/NO)***
7.1	Garantía escrita de buen funcionamiento de 3 años a partir de la Recepción Provisoria.	SI
7.2	Para el Fabricante de mueble, certificado de Conformidad del Sistema de Gestión de Calidad ISO 9001:2008 en su última versión u otra norma equivalente.	NO
7.3	Certificado de Producto fabricado de conformidad a las normas ABNT NBR 13962 en su última versión u otra norma equivalente.	NO
7.4	Autorización del fabricante o distribuidor.	SI

maqpy S.A.

A N D E	PLANILLA DE DATOS GARANTIZADOS EE.TT DR/OC/06/2021	Página 1 de 1

SILLA ALTA PARA CAJEROS

1	***Estructura***	***CUMPLE (SI/NO)***
1.1	Silla cajera, con estructura de metal, revestido en polipropileno	SI
1.2	Color: Negro	SI
2	***Respaldo***	***CUMPLE (SI/NO)***
2.1	Respaldo revestido en cuero ecológico con costura	SI
2.2	Color: Negro	SI
3	***Asiento***	***CUMPLE (SI/NO)***
3.1	Asiento revestido en cuero ecológico con costura	SI
3.2	Color: Negro	SI
4.	***Apoyabrazos***	***CUMPLE (SI/NO)***
4.1	Sin apoyabrazos	SI
5	***Patas***	***CUMPLE (SI/NO)***
5.1	Base pentapié	SI
5.2	Pintura descrita arriba y posee un carenado inyectado y moldeado como acabado	SI
5.3	Aro para pies regulable de metal resistente	SI
5.4	Color: Negro	SI
6	***Dimensiones***	***CUMPLE (SI/NO)***
6.1	Ancho: 560 ± 5%	SI
6.2	Alto: 860 ± 5%	SI
6.3	Profundidad: 590 ± 5%	SI
6.4	Alto de asiento: 560 ± 5%	SI
7	***Requerimientos***	***CUMPLE (SI/NO)***
7.1	Garantía escrita de buen funcionamiento de 3 años a partir de la Recepción provisoria.	SI
7.2	Para el Fabricante de mueble, certificado de Conformidad del Sistema de Gestión de Calidad ISO 9001:2008 en su última versión u otra norma equivalente.	NO
7.3	Certificado de Producto fabricado de conformidad a las normas ABNT NBR 13962 en su última versión u otra norma equivalente.	NO
7.4	Autorización del fabricante o distribuidor	SI

Preparado por:	Aprobado por:	Revisión Nº: 2	Fecha: 15-03-2021
Lic. Nancy Reyes	Ing. Jorge Barrios		

maqpy s.a.

A N D E	PLANILLA DE DATOS GARANTIZADOS EE.TT DR/OC/07/2021	Página 1 de 2

SILLA OPERATIVA CON APOYABRAZOS

		CUMPLE (SI/NO)
1	***Estructura***	
1.1	La Silla Giratoria debe estar constituida de mecanismo back system multirregulable, base giratoria a gas.	SI
1.2	La estructura de sustentación del asiento y el respaldo debe estar fijada por tornillos al asiento y al respaldo.	SI
1.3	El mecanismo debe ser hecho con chapa de acero, fosfatada y pintada con tinta epoxi, en polvo, electrostática.	SI
1.4	El funcionamiento del mecanismo debe consistir en dos palancas, una acciona el pistón y la otra acciona y traba el respaldo. Debe tener regulación de altura del respaldo, a través del sistema de trinquete.	SI
1.5	La base a gas debe tener utiliza un acabado externo que cubre su vástago y va hasta la base pentapié encajando perfectamente en ella.	SI
1.6	Todos los extremos de los tubos deben tener puntas plásticas para acabado.	SI
1.7	Color: Negro	SI
2	***Respaldo***	CUMPLE (SI/NO)
2.1	El respaldo debe consistir en una estructura de polipropileno copolímero inyectado de forma anatómica, con esquinas redondeadas y espuma inyectada.	SI
2.2	Revestimiento en cuero ecológico	SI
2.3	Color: Negro	SI
3	***Asiento***	CUMPLE (SI/NO)
3.1	El asiento consiste en una estructura de madera con esquinas redondeadas y espuma inyectada de forma ligeramente adaptada al cuerpo.	SI
3.2	Revestimiento en cuero ecológico	SI
3.3	Color: Negro	SI
4	***Apoyabrazos***	CUMPLE (SI/NO)
4.1	Fijado al asiento debe poseer un apoya brazo en Polipropileno con regulación de altura de 70mm.	SI
4.2	Color: Negro	SI
5	***Patas***	CUMPLE (SI/NO)
5.1	Base pentapié, (araña con cinco patas), deber ser fabricada en chapa de acero, conformada en la punta del tubo para encaje del pino.	SI
5.2	Pintura con tinta epoxi en polvo electrostática, con un carenado inyectado y moldeado como acabado.	SI
6	***Dimensiones***	CUMPLE (SI/NO)
6.1	Ancho: 560 ± 5%.	SI
6.2	Alto: Variable entre 860 y 960 mm ± 5%	SI
6.3	Profundidad: 590 mm ± 5%	SI
6.4	Alto de asiento: Variable entre 460 y 560 mm ± 5%	SI
7	***Requerimientos***	CUMPLE (SI/NO)
7.1	Garantía escrita de buen funcionamiento de 3 años a partir de la Recepción provisoria.	SI
7.2	Para el Fabricante de mueble, certificado de Conformidad del Sistema de Gestión de Calidad ISO 9001:2008 en su última versión u otra norma equivalente.	NO

Preparado por:	Aprobado por:	Revisión N°: 2	Fecha: 15-03-2021
Lic. Nancy Reyes	Ing. Jorge Barrios		

maqpy s.a.

7.3	Certificado de Producto fabricado de conformidad a las normas ABNT NBR 13962 en su última versión u otra norma equivalente.	NO
7.4	Autorización del fabricante o distribuidor.	SI

SILLA GIRATORIA TIPO 1

		CUMPLE (SI/NO)
1	***Estructura***	
1.1	Acero o aluminio fundido y polipropileno.	SI
2	***Respaldo***	CUMPLE (SI/NO)
2.1	Madera multilaminada o estacionada con un máximo de 12% de humedad. Con revestimiento de polipropileno inyectado. De altura regulable en forma vertical y hacia atrás y adelante.	SI
2.2	Alto: 60 a 70cm	SI
2.3	Ancho: 50 a 65cm	SI
3	***Asiento***	CUMPLE (SI/NO)
3.1	Madera multilaminada o estacionada con un máximo de 12% de humedad. Con revestimiento de polipropileno inyectado.	SI
3.2	Ancho: 50 a 65cm	SI
3.3	Profundidad: 50 a 65cm	SI
4	***Acojinamiento***	CUMPLE (SI/NO)
4.1	De poliuretano inyectado de alta densidad.	SI
5	***Tapizado***	CUMPLE (SI/NO)
5.1	De cuero ecológico, negro.	SI
6	***Apoyabrazos***	CUMPLE (SI/NO)
6.1	De Polipropileno inyectado, con alma de acero. Regulable.	SI
7	***Patas***	CUMPLE (SI/NO)
7.1	5 (cinco) patas de acero cubiertas con polipropileno, fabricadas con ruedas de doble rodadura para cualquier tipo de superficie y soldadas a la extremidad de las mismas. Giratoria y de alta resistencia.	SI
7.2	Diámetro: 55 a 70cm	SI
7.3	Alto: 45 a 60cm	SI
8	***Elevador***	CUMPLE (SI/NO)
8.1	A gas con amortiguación.	SI
9	***Peso máximo de soporte***	CUMPLE (SI/NO)
9.1	140 kg	SI

maqpy s.a.

10	***Otros***	***CUMPLE (SI/NO)***
10.1	Mecanismo basculante de inclinación libre.	SI
11	***Dimensiones***	***CUMPLE (SI/NO)***
11.1	Altura Total: 120 a 130cm	SI
11.2	Alto de asiento: 450 ± 5%	SI
12	***Requerimientos***	***CUMPLE (SI/NO)***
12.1	Garantía escrita de buen funcionamiento de 1 año a partir de la Recepción provisoria.	SI
12.2	Para el Fabricante de mueble, certificado de Conformidad del Sistema de Gestión de Calidad ISO 9001:2008 en su última versión u otra norma equivalente.	NO
12.3	Certificado de Producto fabricado de conformidad a las normas ABNT NBR 13962 en su última versión u otra norma equivalente.	NO
12.4	Autorización del fabricante.	SI

A N D E	PLANILLA DE DATOS GARANTIZADOS EE.TT DR/OC/09/2021	Página 1 de 1

SILLA INTERLOCUTOR PATA (S) CON APOYABRAZOS

		CUMPLE (SI/NO)
1	*Asiento*	
1.1	Madera multilaminada, compensado naval con 14mm de espesor, con revestimiento de espuma, inyectado ergonómicamente, con 60mm de espesor, con densidad entre 45 a 50 kg/m3, sujeta con tuercas internas, con garras para tornillos de fijación al asiento y base de la estructura. Carenaje externo del asiento de Polipropileno.	SI
1.2	Tapizado: Cuero ecológico con micro VPN, color negro.	SI
2	*Respaldo*	CUMPLE (SI/NO)
2.1	Madera multilaminada, compensado naval con 14mm de espesor, con revestimiento de espuma, inyectado ergonómicamente, con 60mm de espesor, con densidad entre 45 a 50 kg/m3. Soporte en acero con 76.20mm de largo, espesor 6.35mm. Carenaje externo de Polipropileno.	SI
2.2	Tapizado: Cuero ecológico con micro VPN, color negro.	SI
3	*Apoyabrazos*	CUMPLE (SI/NO)
3.1	Apoyabrazos inyectado en alma de acero SAE 1020 cubierta con polipropileno, regulable de altura, hasta 7 posiciones y 85mm de curso, con plancha de acero para fijación al asiento, con agujeros oblongos en la regulación.	SI
3.2	Color: Negro	SI
5	*Base de Estructura*	CUMPLE (SI/NO)
5.1	Revestimiento en pintura, epoxi-po, del tipo híbrida, de 60 micrones, en estufa de 200 grados.	SI
5.2	Color: Negro liso, semi brillo, previo antióxido en todas las superficies metálicas.	SI
6	*Dimensiones*	CUMPLE (SI/NO)
6.1	Ancho: 600mm ± 10%	SI
6.2	Alto: 860mm ± 10%	SI
6.3	Profundidad: 560mm ± 5%	SI
6.4	Alto de asiento: 450mm ± 5%	SI
6.5	Peso máximo de soporte: 140kg	SI
7	*Requerimientos*	CUMPLE (SI/NO)
7.1	Garantía escrita de buen funcionamiento de 1 año a partir de la Recepción provisoria.	SI
7.2	Para el Fabricante de mueble, certificado de Conformidad del Sistema de Gestión de Calidad ISO 9001:2008 en su última versión u otra norma equivalente.	NO
7.3	Certificado de Producto fabricado de conformidad a las normas ABNT NBR 13962 en su última versión u otra norma equivalente.	NO
7.4	Autorización del fabricante.	SI

Preparado por:	Aprobado por:	Revisión Nº: 0	Fecha: 15-03-2021
Lic. Nancy Reyes	Ing. Jorge Barrios		

maqpy s.a.

A N D E	PLANILLA DE DATOS GARANTIZADOS EE.TT DR/OC/10/2021	Página 1 de 1

SILLA INTERLOCUTOR PATA (S)

1	*Asiento*	*CUMPLE (SI/NO)*
1.1	Madera multilaminada, compensado naval con 14mm de espesor, con revestimiento de espuma, inyectado ergonómicamente, con 60mm de espesor, con densidad entre 45 a 50 kg/m3, sujeta con tuercas internas, con garras para tornillos de fijación al asiento y base de la estructura. Carenaje externo del asiento de Polipropileno.	SI
1.2	Tapizado: Cuero ecológico con micro VPN, color negro.	SI
2	*Respaldo*	*CUMPLE (SI/NO)*
2.1	Madera multilaminada, compensado naval con 14mm de espesor, con revestimiento de espuma, inyectado ergonómicamente, con 60mm de espesor, con densidad entre 45 a 50 kg/m3. Soporte en acero con 76.20mm de largo, espesor 6.35mm. Carenaje externo de Polipropileno.	SI
2.2	Tapizado: Cuero ecológico con micro VPN, color negro.	SI
3	*Estructura de Base*	*CUMPLE (SI/NO)*
3.1	Revestimiento en pintura, epoxi-po, del tipo híbrida, de 60 micrones, en estufa de 200 grados.	SI
3.2	Color: Negro liso, semi brillo, previo antióxido en todas las superficies metálicas.	SI
4	*Dimensiones*	*CUMPLE (SI/NO)*
4.1	Altura total: 800mm ± 10%	SI
4.2	Ancho: 520mm ± 10%	SI
4.3	Profundidad: 550mm ± 5%	SI
4.4	Alto de asiento: 460 x 420mm ± 5%	SI
4.5	Peso máximo de soporte: 140kg	SI
5	*Requerimientos*	*CUMPLE (SI/NO)*
5.1	Garantía escrita de buen funcionamiento de 1 año a partir de la Recepción provisoria.	SI
5.2	Para el Fabricante de mueble, certificado de Conformidad del Sistema de Gestión de Calidad ISO 9001:2008 en su última versión u otra norma equivalente.	NO
5.3	Certificado de Producto fabricado de conformidad a las normas ABNT NBR 13962 en su última versión u otra norma equivalente.	NO
5.4	Autorización del fabricante.	SI

Preparado por:	Aprobado por:	Revisión Nº: 0	Fecha: 15-03-2021
Lic. Nancy Reyes	Ing. Jorge Barrios		

mappy S.A.

A N D E	PLANILLA DE DATOS GARANTIZADOS EE.TT DR/OC/11/2021	Página 1 de 1

SOFÁ DE RECEPCIÓN 3 LUGARES

1	***Estructura***	***CUMPLE (SI/NO)***
1.1	Estructura del sofá en madera de 1" y chapa de compensación de 10 mm en los laterales.	SI
2	***Respaldo***	***CUMPLE (SI/NO)***
2.1	Espuma expandida de 40 +/- 5 mm de espesor y densidad de 35+/-5 kg / m3.	SI
2.2	Espuma expandida de 30+/-5 mm de espesor y densidad M200 Soft	SI
2.3	Revestimiento en cuero ecológico PU.	SI
3	***Asiento***	***CUMPLE (SI/NO)***
3.1	Espuma expandida de 70+/-5 mm de espesor y densidad de 35+/-5 kg / m3.	SI
3.2	Espuma expandida de 30+/-5 mm de espesor y densidad M200 Soft	SI
3.3	Revestimiento en cuero ecológico PU.	SI
4	***Apoyabrazos***	***CUMPLE (SI/NO)***
4.1	Espuma expandida de 30+/-5 mm de espesor y densidad de 35+/-5 kg / m3.	SI
4.2	Espuma expandida de 7+/-1 mm de espesor y densidad de 20+/-3 kg / m3.	SI
4.3	Revestimiento en cuero ecológico PU.	SI
5	***Patas***	***CUMPLE (SI/NO)***
5.1	Base barra plana de acero laminado SAE 1020.	SI
5.2	Acabado en baño de cromo con base niquelada sobre acero pulido tratado químicamente.	SI
5.3	Espesor de capa que atiende a requisitos de resistencia y durabilidad	SI
6	***Dimensiones***	***CUMPLE (SI/NO)***
6.2	Ancho, con apoyabrazos incluido: 180cm +/- 1cm.	SI
6.3	Alto total: 80cm +/- 1cm.	SI
6.4	Alto de asiento, (desde el piso): 45cm +/- 1/2cm	SI
6.5	Profundidad mínima del asiento, (desde el borde hasta el respaldo): 60cm +/- 1cm.	SI
6.6	Ancho mínimo por persona: 50cm	SI
7	***Requerimientos***	***CUMPLE (SI/NO)***
7.1	Garantía escrita de buen funcionamiento de 1 año a partir de la Recepción provisoria.	SI
7.2	Para el Fabricante de mueble, certificado de Conformidad del Sistema de Gestión de Calidad ISO 9001:2008 en su última versión u otra norma equivalente.	NO
7.3	Certificado de Producto fabricado de conformidad a las normas ABNT NBR 13962 en su última versión u otra norma equivalente.	NO
7.4	Autorización del fabricante.	SI

Preparado por: Lic. Nancy Reyes	**Aprobado por:** Ing. Jorge Barrios	**Revisión Nº: 0**	**Fecha: 15-03-2021**

maqpy s.a.

A N D E	PLANILLA DE DATOS GARANTIZADOS EE.TT DR/OC/12/2021	Página 1 de 1

SOFÁ DE RECEPCIÓN 1 LUGAR

1	***Estructura***	***CUMPLE (SI/NO)***
1.1	Estructura del sofá en madera de 1" y chapa de compensación de 10 mm en los laterales.	SI
2	***Respaldo***	***CUMPLE (SI/NO)***
2.1	Espuma expandida de 40 +/- 5 mm de espesor y densidad de 35+/-5 kg / m3.	SI
2.2	Espuma expandida de 30+/-5 mm de espesor y densidad M200 Soft	SI
2.3	Revestimiento en cuero ecológico PU.	SI
3	***Asiento***	***CUMPLE (SI/NO)***
3.1	Espuma expandida de 70+/-5 mm de espesor y densidad de 35+/-5 kg / m3.	SI
3.2	Espuma expandida de 30+/-5 mm de espesor y densidad M200 Soft	SI
3.3	Revestimiento en cuero ecológico PU.	SI
4	***Apoyabrazos***	***CUMPLE (SI/NO)***
4.1	Espuma expandida de 30+/-5 mm de espesor y densidad de 35+/-5 kg / m3.	SI
4.2	Espuma expandida de 7+/-1 mm de espesor y densidad de 20+/-3 kg / m3.	SI
4.3	Revestimiento en cuero ecológico PU.	SI
5	***Patas***	***CUMPLE (SI/NO)***
5.1	Base barra plana de acero laminado SAE 1020.	SI
5.2	Acabado en baño de cromo con base niquelada sobre acero pulido tratado quimicamente.	SI
5.3	Espesor de capa que atiende a requisitos de resistencia y durabilidad	SI
6	***Dimensiones***	***CUMPLE (SI/NO)***
6.2	Ancho, con apoyabrazos incluido: 180cm +/- 1cm.	SI
6.3	Alto total: 80cm +/- 1cm.	SI
6.4	Alto de asiento, (desde el piso): 45cm +/- 1/2cm	SI
6.5	Profundidad mínima del asiento, (desde el borde hasta el respaldo): 60cm +/- 1cm.	SI
6.6	Ancho de plaza, mínimo, 50cm.	SI
7	***Requerimientos***	***CUMPLE (SI/NO)***
7.1	Garantía escrita de buen funcionamiento de 1 año a partir de la Recepción provisoria.	SI
7.2	Para el Fabricante de mueble, certificado de Conformidad del Sistema de Gestión de Calidad ISO 9001:2008 en su última versión u otra norma equivalente.	NO
7.3	Certificado de Producto fabricado de conformidad a las normas ABNT NBR 13962 en su última versión u otra norma equivalente.	NO
7.4	Autorización del fabricante.	SI

Preparado por: Lic. Nancy Reyes	**Aprobado por:** Ing. Jorge Barrios	**Revisión N°: 0**	**Fecha: 15-03-2021**

Mmappy s.a.

A N D E	PLANILLA DE DATOS GARANTIZADOS EE.TT DR/OC/13/2021	Página 1de 1

ESCRITORIO (L) EJECUTIVO

1	***Material***	***CUMPLE (SI/NO)***
1.1	Fabricado en MDF	SI
1.2	Espesor: 18 y 25 mm	SI
2	***Cajonera rodante***	***CUMPLE (SI/NO***
2.1	Una cajonera rodante compuesta por: 1 (Una) Gaveta para carpetas colgantes y 2 (Dos) cajones, fabricados en MDF, con cerradura central y bloqueo.	SI
3	***Escritorio***	***CUMPLE (SI/NO***
3.1	Medidas: 1.80 x 0.70m + 1.80 x 0.70m x 0.75m de altura.	SI
4	***Soporte CPU***	***CUMPLE (SI/NO***
4.1	Pasacables en PVC y guías para conexiones.	SI
5	***Color***	***CUMPLE (SI/NO***
5.1	Cedro, o Cerezo, o nogal habano, o nogal oriental, o roble oscuro, a definir de común acuerdo con el proveedor adjudicado.	SI

Preparado por:	Aprobado por:	Revisión N°:	Fecha: 15-03-2021
Lic. Nancy Reyes	Ing. Jorge Barrios		

maqpy s.a.

A N D E	PLANILLA DE DATOS GARANTIZADOS EE.TT DR/OC/14/2021	Página 1 de 1

ESCRITORIO (L) JEFATURA

1	***Material***	***CUMPLE (SI/NO)***
1.1	Fabricado en MDF	SI
1.2	Espesor: 18 y 25 mm	SI
2	***Cajonera rodante***	***CUMPLE (SI/NO***
2.1	Una cajonera rodante compuesta por: 1 (Una) Gaveta para carpetas colgantes y 2 (Dos) cajones, fabricados en MDF, con cerradura central y bloqueo.	SI
3	***Escritorio***	***CUMPLE (SI/NO***
3.1	***Medidas del escritorio:*** 1.65 x 0.70m + 1.65 x 0.70m x 0.75m de altura.	SI
4	***Soporte CPU***	***CUMPLE (SI/NO***
4.1	Pasacables en PVC y guías para conexiones.	SI
5	***Color***	***CUMPLE (SI/NO***
5.1	Cedro, o Cerezo, o nogal habano, o nogal oriental, o roble oscuro, a definir de común acuerdo con el proveedor adjudicado.	SI

Preparado por:	Aprobado por:	Revisión Nº:	Fecha: 15-03-2021
Lic. Nancy Reyes	Ing. Jorge Barrios		

maqpy S.a.

A N D E	PLANILLA DE DATOS GARANTIZADOS EE.TT DR/OC/15/2021	Página 1 de 1

ESCRITORIO (L) SECRETARÍA

1	***Material***	***CUMPLE (SI/NO)***
1.1	Fabricado en MDF	SI
1.2	Espesor: 18 y 25 mm	SI
2	***Cajonera rodante***	***CUMPLE (SI/NO***
2.1	Una cajonera compuesta por: 2 (Dos) cajones, fabricados en MDF, con cerradura central y bloqueo, y espacio auxiliar.	SI
3	***Escritorio***	***CUMPLE (SI/NO***
3.1	***Medidas del escritorio:*** 1.50 x 0.70m + 1.50 x 0.70m x 0.75m de altura.	SI
4	***Soporte CPU***	***CUMPLE (SI/NO***
4.1	Pasacables en PVC y guías para conexiones.	SI
5	***Color***	***CUMPLE (SI/NO***
5.1	Cedro, o Cerezo, o nogal habano, o nogal oriental, o roble oscuro, a definir de común acuerdo con el proveedor adjudicado.	SI

Preparado por:	Aprobado por:	Revisión Nº:	Fecha: 15-03-2021
Lic. Nancy Reyes	Ing. Jorge Barrios J		

maqpy S.a.

A N D E	PLANILLA DE DATOS GARANTIZADOS EE.TT DR/OC/16/2021	Página 1 de 1

ESCRITORIO (L) BOXES - ATENCIÓN AL CLIENTE

1	***Material***	***CUMPLE (SI/NO)***
1.1	Fabricado en MDP	SI
1.2	Espesor: 25 mm	SI
2	***Revestimiento***	***CUMPLE (SI/NO***
2.1	Laminado de baja presión, texturizado en ambas caras.	SI
3	***Cajonera***	***CUMPLE (SI/NO***
3.1	2 (dos) cajones fijos, fabricados en MDP, con espacio auxiliar.	SI
4	***Divisorias***	***CUMPLE (SI/NO***
4.1	Medidas: 1.30m de alto x 2.16m de ancho x 15mm de espesor.	SI
5	***Escritorio***	***CUMPLE (SI/NO***
5.1	Medidas: 1.20/0.70m x 1.20/0.70m x 0.74m.	SI
6	***Soporte CPU***	***CUMPLE (SI/NO***
6.1	Medidas: 0.22 x 0.09 x 0.45m.	SI
7	***Color***	***CUMPLE (SI/NO***
7.1	Cedro, o Cerezo, o nogal habano, o nogal oriental, o roble oscuro, a definir de común acuerdo con el proveedor adjudicado.	SI

Preparado por: Lic. Nancy Reyes	**Aprobado por:** Ing. Jorge Barrios	**Revisión Nº:** 3	Fecha: 15-03-2021

maqpy s.a.

A N D E	PLANILLA DE DATOS GARANTIZADOS EE.TT DR/OC/17/2021	Página 1 de 1

MUEBLE RECEPCIÓN 3 PIEZAS – ATENCIÓN AL CLIENTE

1	***Material***	***CUMPLE (SI/NO)***
1.1	Fabricado en MDF	SI
1.2	Espesor: 25 mm	SI
2	***Revestimiento***	***CUMPLE (SI/NO***
2.1	Laminado de baja presión, texturizado en ambas caras.	SI
3	***Cajonera***	***CUMPLE (SI/NO***
3.1	2 (dos) cajones fijos fabricados en MDP	SI
4	***Dimensiones***	***CUMPLE (SI/NO***
4.1	*Largo total: 4.20m*	SI
4.2	*Alt. p/área de trabajo: 0.74m*	SI
4.3	Alt. Total: 1.10m	SI
4.4	Profundidad: 0.60m	SI
5	***Color***	***CUMPLE (SI/NO***
5.1	Cedro, o Cerezo, o nogal habano, o nogal oriental, o roble oscuro, a definir de común acuerdo con el proveedor adjudicado.	SI

Preparado por:	Aprobado por:	Revisión Nº: 3	Fecha: 15-03-2021
Lic. Nancy Reyes	Ing. Jorge Barrios		

maqpy s.a.

A N D E	PLANILLA DE DATOS GARANTIZADOS EE.TT DR/OC/18/2021	Página 1 de 1

ARMARIO ALTO 4 PUERTAS (2.35 x 0.80 x 0.45m)

1	***Material***	***CUMPLE (SI/NO)***
1.1	Fabricación en MDP	SI
2	***Características Constructivas***	***CUMPLE (SI/NO)***
2.1	Armario alto, 4 puertas, en MDP de 25mm, con dos cerraduras c/llaves, sistema de fijación utilizando clavijeros y tornillos minifix, con 5 estantes en MDP de 15mm de espesor, revestimiento en laminado melamínico de baja presión, texturizado en ambas caras, apoyado por medio de pin metálico, con opción de 3 tipos de altura con 3 estantes internos. Cuatro puertas elaboradas en MDP, de 15mm de espesor, revestidas en laminado melamínico de baja presión, texturizado en ambas caras, bisagras bajas de apertura de las puertas en 110°. Tiradores en poliestireno entre agujeros de 128mm, con 2 pliegues de 90°, totalizando altura de 25mm y anchura total de 142mm y bloqueo de las puertas por una sola cerradura. Utiliza zapatos regulables fijados en la base de buje metálico.	SI
3	***Dimensiones***	***CUMPLE (SI/NO)***
3.1	Alto x Ancho x Profundidad: 2.35 x 0.80 x 0.45m	SI
4	***Color***	***CUMPLE (SI/NO)***
4.1	Cedro, o Cerezo, o nogal habano, o nogal oriental, o roble oscuro, a definir de común acuerdo con el proveedor adjudicado.	SI

Preparado por:	Aprobado por:	Revisión Nº: 0	Fecha: 15-03-2021
Lic. Nancy Reyes	Ing. Jorge Barrios		

maqpy S.a.

A N D E	PLANILLA DE DATOS GARANTIZADOS EE.TT DR/OC/19/2021	Página 1 de 1

ARMARIO ALTO 2 PUERTAS (1.60 x 0.80 x 0.45m)

1	***Material***	***CUMPLE (SI/NO)***
1.1	Fabricado en MDF	SI
1.2	Espesor: 15 mm	SI
2	***Puertas***	***CUMPLE (SI/NO)***
2.1	Dos puertas de abrir o corredizas con cerradura y 2/3 llaves.	SI
3	***Estantes***	***CUMPLE (SI/NO)***
3.1	Tres estantes internos	SI
4	***Dimensiones***	***CUMPLE (SI/NO)***
4.1	Alto x Ancho x Profundidad: 1.60 x 0.80 x 0.45m	SI
5	***Color***	***CUMPLE (SI/NO)***
5.1	Cedro, o Cerezo, o nogal habano, o nogal oriental, o roble oscuro, a definir de común acuerdo con el proveedor adjudicado.	SI

Preparado por:	Aprobado por:	Revisión Nº: 2	Fecha: 15-03-2021
Lic. Nancy Reyes	Ing. Jorge Barrios		

maqpy s.a.

A N D E	PLANILLA DE DATOS GARANTIZADOS EE.TT DR/OC/20/2021	Página 1 de 1

<u>ARMARIO ÁREA DE IMPRESIÓN DE FACTURAS</u> (1.10 x 1.00 x 0.60m)

1	***Material***	***CUMPLE (SI/NO)***
1.1	Fabricado en MDF	SI
4.4	Espesor: 15 mm	SI
4.5	Tapa: Engrosada de 30 mm	SI
2	***Puertas***	***CUMPLE (SI/NO)***
2.1	Dos puertas de abrir o corredizas con cerradura y 2/3 llaves.	SI
3	***Bandeja Interna***	***CUMPLE (SI/NO)***
3.1	Una bandeja interna	SI
4	***Dimensiones***	***CUMPLE (SI/NO)***
4.1	Alto x Ancho x Profundidad: 1.10 x 1.00 x 0.60m	SI
5	***Color***	***CUMPLE (SI/NO)***
5.1	Cedro, o Cerezo, o nogal habano, o nogal oriental, o roble oscuro, a definir de común acuerdo con el proveedor adjudicado.	SI

Preparado por:	Aprobado por:	Revisión Nº: 2	Fecha: 15-03-2021
Lic. Nancy Reyes	Ing. Jorge Barrios		

maqpy s.a.

A N D E	PLANILLA DE DATOS GARANTIZADOS EE.TT DR/OC/21/2021	Página 1 de 1

ARMARIO MEDIO 2 PUERTAS (1.00 x 0.80 x 0.45m)

		CUMPLE (SI/NO)
1	***Material***	
1.1	Fabricado en MDF	SI
4.4	Espesor: 15 mm	SI
4.5	Tapa: Engrosada de 30 mm	SI
2	***Puertas***	CUMPLE (SI/NO)
2.1	Dos puertas de abrir o corredizas con cerradura y 2/3 llaves.	SI
3	***Bandeja Interna***	CUMPLE (SI/NO)
3.1	Una bandeja interna	SI
4	***Dimensiones***	CUMPLE (SI/NO)
4.1	Alto x Ancho x Profundidad: 1.00 x 0.80 x 0.45m	SI
5	***Color***	CUMPLE (SI/NO)
5.1	Cedro, o Cerezo, o nogal habano, o nogal oriental, o roble oscuro, a definir de común acuerdo con el proveedor adjudicado.	SI

Preparado por:	Aprobado por:	Revisión N°: 2	Fecha: 15-03-2021
Lic. Nancy Reyes	Ing. Jorge Barrios		

maqpy s.a.

A N D E	PLANILLA DE DATOS GARANTIZADOS EE.TT DR/OC/22/2021	Página 1 de 1

MESA PARA REUNIÓN - 8 PERSONAS

1	***Estructura***	***CUMPLE (SI/NO)***
1.1	Fabricada en MDP, espesor: 40mm, con ductos, una caja central de tomas con tapa PVC.	SI
2	***Dimensiones***	***CUMPLE (SI/NO)***
2.1	Largo x Ancho x Altura: 2.20 x 1.10 x 0.75m	SI
3	***Color***	***CUMPLE (SI/NO)***
3.1	Presentar muestra de material (MDP) colores: cedro, cerezo, nogal habano, nogal oriental o roble oscuro, lo que se definirá de común acuerdo con el Proveedor adjudicado.	SI

Preparado por: Lic. Nancy Neve	**Aprobado por:** Ing. Jorge Barrios	**Revisión N°:**	Fecha: 15-03-2021

mappy s.a.

A N D E	PLANILLA DE DATOS GARANTIZADOS EE.TT DR/OC/25/2021	Página 1 de 1

MESITA DE CENTRO

1	***Material***	***CUMPLE (SI/NO)***
1.1	Fabricada en tablero de fibra de densidad media (MDF)	SI
1.2	Espesor mínimo de MDF: 15 mm	SI
1.3	Tapa superior en MDF engrosada de 30 mm y protegida con vidrio transparente de 4 mm de espesor o superior	SI
2	***Dimensiones***	***CUMPLE (SI/NO)***
2.1	Largo x Ancho: 800 mm x 800 mm	SI
2.2	Altura de la Mesita: 450 mm	SI
3.	***Diseño***	***CUMPLE (SI/NO)***
3.1	Diseño moderno, minimalista, y fina terminación (con diseño similar al mostrado en la imagen de referencia), con espacio inferior para colocar revistas, folletos, etc.	SI
4	***Color***	***CUMPLE (SI/NO)***
4.1	Cedro, o Cerezo, o nogal habano, o nogal oriental, o roble oscuro, a definir de común acuerdo con el proveedor adjudicado.	SI

Preparado por:	Aprobado por:	Revisión N°: 2	Fecha: 15-03-2021
Lic. Nancy Reyes	Ing. Jorge Barrios		

magpy s.a.

0185756

DINAPI

REPÚBLICA DEL PARAGUAY
DIRECCIÓN NACIONAL DE PROPIEDAD INTELECTUAL

Certificado de Registro de Marca

Nro. 508253

Fecha de Concesión: **07 de septiembre de 2020** Fecha de Vencimiento: **7 de Setiembre de 2030**

Denominación: **MAQMÓVEIS y etiqueta**

Titular: **MAQPY S.A.**

Domicilio: **AZARA CASI BERNARDINO CABALLERO N 2998**

Clase: **35**

Conste que los productos/Servicios reinvindicados por el titular y protegidos por el registro son los que figuran expresamente en la Resolucion Nro. 96812 de fecha 07 de septiembre de 2020 de la DGPI, disponible en www.dinapi.gov.py/resolucionesdgpi

Tipo de Marca:	Tipo de Solicitud:	N° de Registro Anterior:	Expediente N°:	de Fecha:
mixta	Registro	(no aplica)	19/01788	10/01/2019 09:27:01

maqmóveis

Cumplidos los requisitos y formalidades exigidos por la Ley 1294/98 "De Marcas" y su correspondiente reglamentación. La Directora General Interina de la Propiedad Industrial, investida de autorización legal, otorga el presente Certificado de Registro de Marca.-

Abg. Jadlyi Alvarenga
Actuaria
Secretario

Abg. Berta Dávalos Julián
Directora General Interina
Director General de la Propiedad Industrial

DINAPI

Escaneado con CamScanner

maqpy s.a.

0173468

REPÚBLICA DEL PARAGUAY
DIRECCIÓN NACIONAL DE PROPIEDAD INTELECTUAL

Certificado de Registro de Marca

Nro. 502375

Fecha de Concesión: **17 de marzo de 2020**

Fecha de Vencimiento: **17 de Marzo de 2030**

Denominación: **MAQMÓVEIS y etiqueta**

Titular: **MAQPY S.A.**

Domicilio: **AZARA CASI BERNARDINO CABALLERO N 2998**

Clase: **40**

Conste que los productos/Servicios reinvindicados por el titular y protegidos por el registro son los que figuran expresamente en la Resolucion Nro. 90821 de fecha 17 de marzo de 2020 de la DGPI, disponible en www.dinapi.gov.py/resolucionesdgpi

Tipo de Marca:	Tipo de Solicitud:	N° de Registro Anterior:	Expediente N°:	de Fecha:
mixta	Registro	(no aplica)	19/01789	10/01/2019 09:27:20

maqmóveis

Cumplidos los requisitos y formalidades exigidos por la Ley 1294/98 "De Marcas" y su correspondiente reglamentación. La Directora General Interina de la Propiedad Industrial, investida de autorización legal, otorga el presente Certificado de Registro de Marca.-

Abg. Jadiyl Alvarenga
Actuario
Secretario

Abg. Berta Davalos Jiménez
Directora General Interina
Director General de la Propiedad Industrial
A0114083

Escaneado con CamScanner

maqpy s.a.

Nota: SPD N° 03
Fecha: 28/05/2021

Solicitud de Aclaraciones – Comité de Evaluación de Ofertas

Remitente: Comité de Evaluación de Ofertas - LCON 1120/2021
Destinatario: COEXMA S.R.L.
Atn. Sr: Luis Miguel Salinas Zaracho
Referencia: LCON ANDE N° 1020/2021 para *"Adquisición de Mobiliarios para las Oficinas Regionales de ANDE CAAZAPÁ y CORONEL BOGADO"* **ID:** 396909.-

Nos dirigimos a ustedes con relación a su oferta presentada en el llamado de referencia, a fin de solicitarles la presentación de lo siguiente:

- ✓ **Formulario – Información relativa al SINARH**
- ✓ **Balance General y Estado de Resultados Años: 2017-2018**
- ✓ **Para el Fabricante de mueble, certificado de conformidad del Sistema de Gestión de Calidad ISO 9001:2008 en su última versión u otra norma equivalente.**
- ✓ **Certificado de Producto fabricado de Conformidad a las Normas ABNT NBR 13962 en su última versión u otra forma equivalente.**

Plazo para presentación: 24 horas, a partir de la remisión del presente documento (Art.7 de la Resolución DNCP N° 2490/2019).

Lugar de presentación: Sede Central de la ANDE, sito en Calle Padre Cardozo N° 355, directamente en la Oficina de Coordinación y Control de Gestión de la Dirección de Gestión Regional - (Primer Piso) - Bloque A.

El documento con la respuesta correspondiente podrá ser adelantado a la dirección de correos electrónicos siguientes: jorge_barrios@ande.gov.py c.c. nancy_reyes@ande.gov.py

Les saludamos muy atentamente.

Lic. Nancy Reyes
Jefa de Asistencia
ADMINISTRACIÓN NACIONAL DE ELECTRICIDAD

COEXMA S.R.L.

Asunción, 28 de mayo de 2021

Sra.:
Lic. Nancy Rojas
Asistencia DR/OC – ANDE.
Presente

Ref.: LOCN ANDE N° 1020/2021 para "ADQUISICÓN DE MOBILIARIOS PARA LAS OFICINAS REGIONALES DE ANDE CAAZÁPA Y CORONEL BOGADO" ID 396909.-

Me dirijo a usted con relación a nuestra oferta presentada en el llamado de referencia, a fin de remitirle lo solicitado en Nota SPD N° 03, los cual detallo a continuación:

- Formulario – Informativo relativa al SINARH
- Balance General y Estado de Resultados Años: 2017-2018-2019
- Sistema de Gestión de Calidad ISO 9001:2008 en su última versión.
- Certificado de Producto fabricado de Conformidad a las Normas ABNT 13962 en su última versión.

Sin otro particular me despido atentamente.

COEXMA S.R.L.
RUC: 80053510-3
Luis Miguel Salinas Zaracho
Representante Legal

01

GOBIERNO NACIONAL

Secretaría de la Función Pública

https://www.sfp.gov.py

Constancia Nro.
1312464
1312464

Consulta de ser o no Funcionario/a Público/a

https://www.paraguay.gov.py

CERTIFICO, que ROGERIO MADALOZZO, ciudadano/a de nacionalidad BRASILEÑA, mayor de edad, con Cédula de identidad Civil N° 6095759, se consta que los datos personales, en las bases de datos consultadas por la Secretaría de la Función Pública SFP a la fecha de expedición de la Constancia, como funcionario/a en situación permanente, o contratado/a en los Organismos de la Administración Central y Entes Descentralizados, salvo casos de homonimias.

BASES DE DATOS CONSULTADAS

Sistema Nacional de Administración de RRHH (SINARH)

Cédula	Institución	Cargo	Vínculo	Mes/Año	Objeto de Gasto

No registra datos

Nómina de Funcionarios Permanentes o Contratados (Altas y Bajas)

Cédula	Institución	Cargo	Vínculo	Mes/Año	Objeto de Gasto	Movimiento

No registra datos

AVISO LEGAL PARA TODAS LAS CONSTANCIAS DE SER O NO FUNCIONARIO PÚBLICO

Una de las atribuciones de la Secretaría de la Función Pública (SFP) es la de organizar y mantener actualizado un registro sexado de todos los funcionarios públicos tal como lo estipula la Ley 1626/2000 "De la Función Pública", en el inciso b) Artículo 96.

El Decreto 1212/2014 aprueba la implementación del Portal Único del Empleo Público Paraguay Concursa y la puesta en funcionamiento del Sistema Integrado Centralizado de la Carrera Administrativa – SICCA, bajo la administración de la SFP.

Los OEE deben remitir en forma mensual (hasta el decimoquinto día hábil de cada mes) un reporte de su institución sobre los registros del ingreso (altas) y desvinculación (bajas) de sus funcionarios públicos, dentro de los primeros quince (15) días hábiles de cada mes, según lo dispuesto en el Art. 106. decreto 4780/2021; sin embargo, no todas las instituciones públicas lo cumplen en los plazos establecidos, por lo que la información con la que cuenta la SFP no es absoluta. De las instituciones que cumplen con la remisión de sus altas y bajas en tiempo y forma no podemos certificar la información remitida, y se adjunta la que bajo responsabilidad sobre la correctitud y confiabilidad de cada Organismo y Entidad del Estado se ha enviado a la SFP.

Tanto el decreto reglamentario de la Ley de Presupuesto N° 4780/2021 como el Decreto N° 7792/2006 "Por la cual se dispone que las instituciones de la Administración Central, Entes Autónomos y Autárquicos, comuniquen a la Secretaría de la Función Pública, dependiente de la Presidencia de la República, los nombramientos, destituciones, renuncias, fallecimientos y permisos de los funcionarios públicos", se hallan vigentes a la fecha y disponen manifiestamente que todas las instituciones debe comunicar a la SFP datos estadísticos precisos concernientes a los nombramientos, desvinculaciones, renuncias o cualquier información relevante con respecto al movimiento de los recursos humanos; aún así, no todas lo cumplen, por lo que esta Secretaría Ejecutiva solo cuenta con información parcial, y la pertinente a la prensa consultada se halla en este extracto.

La SFP ha implementado en el SICCA un Sistema Online para la remisión de planillas de Altas y Bajas a través del cual todos los Organismos y Entidades del Estados (OEE) deben enviar en formato digital los datos de sus funcionarios PERMANENTES, CONTRATADOS y

Fecha de Emisión: May 29, 2021 7:23 AM

GOBIERNO NACIONAL

Secretaría de la Función Pública a través del Sistema de Intercambio de Información
Decreto N° 4780/2021

Código de Verificación: **c7510650**
Verifique la validez de este documento
https://www.paraguay.gov.py/validar

COEXMAS S.R.L.
RUC: 80053510-3

02

COMISIONADOS en el marco del cumplimiento de las leyes anuales de Presupuesto General de la Nación, en donde en concordancia con el Art. 96 inc b) de la Ley N° 1626/2000 "De la Función Pública", se dispone la obligatoriedad de la provisión de datos de funcionarios permanentes y contratados a la SFP dentro de los 15 días hábiles siguiente al cierre de cada mes calendario.

Los datos que se disponibilizan de las bases de Altas y Bajas para la funcionalidad de las constancias de ser o no funcionarios públicos, son datos que cada OEE ha remitido a la SFP a través del SICCA dando cumplimiento al marco normativo, según los procedimientos reglamentados por la SFP en su carácter de administrador del sistema, que se hallan debidamente publicados en www.paraguayconcursa.gov.py.

La SFP solamente es responsable por la actualización, veracidad, corrección, integridad y calidad los datos que corresponden a la administración del presupuesto y del talento humano de la propia SFP.

Todos los datos publicados por la SFP en el portal de Datos Abiertos deben ser corroborados por las personas físicas o jurídicas que accedan a los mismos en los portales de cada institución o a través de las vías previstas para el acceso a la información pública, dispuestas en la ley N° 5282/2014, y reglamentada por Decreto 4064/2015.

La responsabilidad por el uso, manipulación y destino de los datos abiertos publicados por la SFP corresponden exclusivamente a los usuarios de los mismos, quienes pueden utilizarlos en el marco de investigación, información, publicaciones, o cualquier otra actividad lícita protegida o no por derechos de autor, reservándose la SFP en todos los casos la atribución de emitir comunicados valorando la coherencia de los datos manipulados por los usuarios del sistema con la base original administrada por esta institución.

Todos los derechos intelectuales sobre la producción del sistema utilizado para la publicación, así como del SICCA y los materiales publicados, son propiedad de la SFP y se hallan accesibles gratuitamente, con el reconocimiento de la fuente por los usuarios.

Las Constancias de ser o no funcionario público tendrá validez a fin de ser utilizada en los siguientes casos:

a) Incorporación de servidores públicos por nombramientos o contrataciones, y para los procesos de selección que correspondan, sin perjuicio de los demás requisitos para la validez de las vinculaciones; concordante con el Art. 163 Decreto 4780/2021.
b) Para las personas seleccionadas a través de procesos de Concursos Públicos de Oposición y/o Concursos de Méritos.
c) En los procesos para la contratación de bienes y servicios en el marco de la Ley 2051/03, sin perjuicio del análisis que cada entidad adjudicataria y la Dirección Nacional de Contrataciones Públicas (DNCP) deban realizar sobre la pertinencia de la contratación;
d) Para la gestión de devolución de aportes jubilatorios en las Entidades Públicas de Seguridad Social, sin perjuicio de los tramites que para el efecto cada una de las Cajas prevea en caso de ser pertinente;
e) Para inscripción al Programa de Retiro Voluntario;
f) Para registro de profesionales Despachantes de Aduanas ante la Dirección Nacional de Aduanas, sin perjuicio de los demás requisitos previstos en la normativa vigente.
g) Para matriculación de Peritos ante la Corte Suprema de Justicia, sin perjuicio de los demás tramites a ser realizados para el efecto;
h) Para el acceso a dicha información de personas físicas, e instituciones públicas y privadas que los requieran para otros fines, incluyendo a Juzgados que dependan de la Corte Suprema de Justicia, Agentes Fiscales del Ministerio Público, acuerdos con Universidades Públicas y Privadas, Entidades Financieras y Cooperativas, entre otras.

Conforme a lo dispuesto en los Artículos 13 y 14 del Decreto N° 8709/2018, toda información y documentos obtenidos mediante el Servicio del Portal Único de Gobierno, proveniente del Sistema de Intercambio de Información, poseen plena validez para la gestión de servicios o trámites en la administración pública.

Fecha de Emisión: May 29, 2021 7:23 AM

■ GOBIERNO
■ NACIONAL

Secretaría de la Función Pública a través del Sistema de Intercambio de Información
Decreto N° 4780/2021

Código de Verificación: **c7510650**
Verifique la validez de este documento
https://www.paraguay.gov.py/validar

COEXMAS S.R.L.
RUC: 80053510-3

03

■ GOBIERNO
■ NACIONAL

Secretaría de la Función Pública

https://www.sfp.gov.py

Constancia Nro.
1312466
1312466

Consulta de ser o no Funcionario/a Público/a

https://www.paraguay.gov.py

CERTIFICO, que JOSE CARLOS PAVILOSQUI DE ARAUJO PINA, ciudadano/a de nacionalidad BRASILEÑA, mayor de edad, con Cédula de identidad Civil N° 5175739, se consta que los datos personales, en las bases de datos consultadas por la Secretaría de la Función Pública SFP a la fecha de expedición de la Constancia, como funcionario/a en situación permanente, o contratado/a en los Organismos de la Administración Central y Entes Descentralizados, salvo casos de homonimias.

BASES DE DATOS CONSULTADAS

Sistema Nacional de Administración de RRHH (SINARH)

Cédula	Institución	Cargo	Vínculo	Mes/Año	Objeto de Gasto

No registra datos

Nómina de Funcionarios Permanentes o Contratados (Altas y Bajas)

Cédula	Institución	Cargo	Vínculo	Mes/Año	Objeto de Gasto	Movimiento

No registra datos

AVISO LEGAL PARA TODAS LAS CONSTANCIAS DE SER O NO FUNCIONARIO PÚBLICO

Una de las atribuciones de la Secretaría de la Función Pública (SFP) es la de organizar y mantener actualizado un registro sexado de todos los funcionarios públicos tal como lo estipula la Ley 1626/2000 "De la Función Pública", en el inciso b) Artículo 96.

El Decreto 1212/2014 aprueba la implementación del Portal Único del Empleo Público Paraguay Concursa y la puesta en funcionamiento del Sistema Integrado Centralizado de la Carrera Administrativa – SICCA, bajo la administración de la SFP.

Los OEE deben remitir en forma mensual (hasta el decimoquinto día hábil de cada mes) un reporte de su institución sobre los registros del ingreso (altas) y desvinculación (bajas) de sus funcionarios públicos, dentro de los primeros quince (15) días hábiles de cada mes, según lo dispuesto en el Art. 106. decreto 4780/2021; sin embargo, no todas las instituciones públicas lo cumplen en los plazos establecidos, por lo que la información con la que cuenta la SFP no es absoluta. De las instituciones que cumplen con la remisión de sus altas y bajas en tiempo y forma no podemos certificar la información remitida, y se adjunta la que bajo responsabilidad sobre la correctitud y confiabilidad de cada Organismo y Entidad del Estado se ha enviado a la SFP.

Tanto el decreto reglamentario de la Ley de Presupuesto N° 4780/2021 como el Decreto N° 7792/2006 "Por la cual se dispone que las instituciones de la Administración Central, Entes Autónomos y Autárquicos, comuniquen a la Secretaría de la Función Pública, dependiente de la Presidencia de la República, los nombramientos, destituciones, renuncias, fallecimientos y permisos de los funcionarios públicos", se hallan vigentes a la fecha y disponen manifiestamente que todas las instituciones debe comunicar a la SFP datos estadísticos precisos concernientes a los nombramientos, desvinculaciones, renuncias o cualquier información relevante con respecto al movimiento de los recursos humanos; aún así, no todas lo cumplen, por lo que esta Secretaría Ejecutiva solo cuenta con información parcial, y la pertinente a la prensa consultada se halla en este extracto.

La SFP ha implementado en el SICCA un Sistema Online para la remisión de planillas de Altas y Bajas a través del cual todos los Organismos y Entidades del Estados (OEE) deben enviar en formato digital los datos de sus funcionarios PERMANENTES, CONTRATADOS y

Fecha de Emisión: May 29, 2021 7:24 AM

■ GOBIERNO
■ NACIONAL

Secretaría de la Función Pública a través del Sistema de Intercambio de Información
Decreto N° 4780/2021

Código de Verificación: **4b27d4c9**
Verifique la validez de este documento
https://www.paraguay.gov.py/validar

COEXMA S.R.L.
RUC: 80053510-3

04

GOBIERNO NACIONAL

Secretaría de la Función Pública

https://www.sfp.gov.py

Constancia Nro.
1312466
1312466

COMISIONADOS en el marco del cumplimiento de las leyes anuales de Presupuesto General de la Nación, en donde en concordancia con el Art. 96 inc b) de la Ley N° 1626/2000 "De la Función Pública", se dispone la obligatoriedad de la provisión de datos de funcionarios permanentes y contratados a la SFP dentro de los 15 días hábiles siguiente al cierre de cada mes calendario.

Los datos que se disponibilizan de las bases de Altas y Bajas para la funcionalidad de las constancias de ser o no funcionarios públicos, son datos que cada OEE ha remitido a la SFP a través del SICCA dando cumplimiento al marco normativo, según los procedimientos reglamentados por la SFP en su carácter de administrador del sistema, que se hallan debidamente publicados en www.paraguayconcursa.gov.py.

La SFP solamente es responsable por la actualización, veracidad, corrección, integridad y calidad los datos que corresponden a la administración del presupuesto y del talento humano de la propia SFP.

Todos los datos publicados por la SFP en el portal de Datos Abiertos deben ser corroborados por las personas físicas o jurídicas que accedan a los mismos en los portales de cada institución o a través de las vías previstas para el acceso a la información pública, dispuestas en la ley N° 5282/2014, y reglamentada por Decreto 4064/2015.

La responsabilidad por el uso, manipulación y destino de los datos abiertos publicados por la SFP corresponden exclusivamente a los usuarios de los mismos, quienes pueden utilizarlos en el marco de investigación, información, publicaciones, o cualquier otra actividad lícita protegida o no por derechos de autor, reservándose la SFP en todos los casos la atribución de emitir comunicados valorando la coherencia de los datos manipulados por los usuarios del sistema con la base original administrada por esta institución.

Todos los derechos intelectuales sobre la producción del sistema utilizado para la publicación, así como del SICCA y los materiales publicados, son propiedad de la SFP y se hallan accesibles gratuitamente, con el reconocimiento de la fuente por los usuarios.

Las Constancias de ser o no funcionario público tendrá validez a fin de ser utilizada en los siguientes casos:

a) Incorporación de servidores públicos por nombramientos o contrataciones, y para los procesos de selección que correspondan, sin perjuicio de los demás requisitos para la validez de las vinculaciones; concordante con el Art. 163 Decreto 4780/2021.
b) Para las personas seleccionadas a través de procesos de Concursos Públicos de Oposición y/o Concursos de Méritos.
c) En los procesos para la contratación de bienes y servicios en el marco de la Ley 2051/03, sin perjuicio del análisis que cada entidad adjudicataria y la Dirección Nacional de Contrataciones Públicas (DNCP) deban realizar sobre la pertinencia de la contratación;
d) Para la gestión de devolución de aportes jubilatorios en las Entidades Públicas de Seguridad Social, sin perjuicio de los tramites que para el efecto cada una de las Cajas prevea en caso de ser pertinente;
e) Para inscripción al Programa de Retiro Voluntario;
f) Para registro de profesionales Despachantes de Aduanas ante la Dirección Nacional de Aduanas, sin perjuicio de los demás requisitos previstos en la normativa vigente.
g) Para matriculación de Peritos ante la Corte Suprema de Justicia, sin perjuicio de los demás tramites a ser realizados para el efecto;
h) Para el acceso a dicha información de personas físicas, e instituciones públicas y privadas que los requieran para otros fines, incluyendo a Juzgados que dependan de la Corte Suprema de Justicia, Agentes Fiscales del Ministerio Público, acuerdos con Universidades Públicas y Privadas, Entidades Financieras y Cooperativas, entre otras.

Conforme a lo dispuesto en los Artículos 13 y 14 del Decreto N° 8709/2018, toda información y documentos obtenidos mediante el Servicio del Portal Único de Gobierno, proveniente del Sistema de Intercambio de Información, poseen plena validez para la gestión de servicios o trámites en la administración pública.

Fecha de Emisión: May 29, 2021 7:24 AM

GOBIERNO NACIONAL

Secretaría de la Función Pública a través del Sistema de Intercambio de Información
Decreto N° 4780/2021

Código de Verificación: **4b27d4c9**
Verifique la validez de este documento
https://www.paraguay.gov.py/validar

COEXMA S.R.L.
RUC: 80053510-3

05

GOBIERNO NACIONAL

Secretaría de la Función Pública

https://www.sfp.gov.py

Constancia Nro.
1312463
1312463

Consulta de ser o no Funcionario/a Público/a

https://www.paraguay.gov.py

CERTIFICO, que LUIS MIGUEL SALINAS ZARACHO, ciudadano/a de nacionalidad PARAGUAYA, mayor de edad, con Cédula de identidad Civil N° 4484686, se consta que los datos personales, en las bases de datos consultadas por la Secretaría de la Función Pública SFP a la fecha de expedición de la Constancia, como funcionario/a en situación permanente, o contratado/a en los Organismos de la Administración Central y Entes Descentralizados, salvo casos de homonimias.

BASES DE DATOS CONSULTADAS

Sistema Nacional de Administración de RRHH (SINARH)

Cédula	Institución	Cargo	Vínculo	Mes/Año	Objeto de Gasto

No registra datos

Nómina de Funcionarios Permanentes o Contratados (Altas y Bajas)

Cédula	Institución	Cargo	Vínculo	Mes/Año	Objeto de Gasto	Movimiento

No registra datos

AVISO LEGAL PARA TODAS LAS CONSTANCIAS DE SER O NO FUNCIONARIO PÚBLICO

Una de las atribuciones de la Secretaría de la Función Pública (SFP) es la de organizar y mantener actualizado un registro sexado de todos los funcionarios públicos tal como lo estipula la Ley 1626/2000 "De la Función Pública", en el inciso b) Artículo 96.

El Decreto 1212/2014 aprueba la implementación del Portal Único del Empleo Público Paraguay Concursa y la puesta en funcionamiento del Sistema Integrado Centralizado de la Carrera Administrativa – SICCA, bajo la administración de la SFP.

Los OEE deben remitir en forma mensual (hasta el decimoquinto día hábil de cada mes) un reporte de su institución sobre los registros del ingreso (altas) y desvinculación (bajas) de sus funcionarios públicos, dentro de los primeros quince (15) días hábiles de cada mes, según lo dispuesto en el Art. 106. decreto 4780/2021; sin embargo, no todas las instituciones públicas lo cumplen en los plazos establecidos, por lo que la información con la que cuenta la SFP no es absoluta. De las instituciones que cumplen con la remisión de sus altas y bajas en tiempo y forma no podemos certificar la información remitida, y se adjunta la que bajo responsabilidad sobre la correctitud y confiabilidad de cada Organismo y Entidad del Estado se ha enviado a la SFP.

Tanto el decreto reglamentario de la Ley de Presupuesto N° 4780/2021 como el Decreto N° 7792/2006 "Por la cual se dispone que las instituciones de la Administración Central, Entes Autónomos y Autárquicos, comuniquen a la Secretaría de la Función Pública, dependiente de la Presidencia de la República, los nombramientos, destituciones, renuncias, fallecimientos y permisos de los funcionarios públicos", se hallan vigentes a la fecha y disponen manifiestamente que todas las instituciones debe comunicar a la SFP datos estadísticos precisos concernientes a los nombramientos, desvinculaciones, renuncias o cualquier información relevante con respecto al movimiento de los recursos humanos; aún así, no todas lo cumplen, por lo que esta Secretaría Ejecutiva solo cuenta con información parcial, y la pertinente a la prensa consultada se halla en este extracto.

La SFP ha implementado en el SICCA un Sistema Online para la remisión de planillas de Altas y Bajas a través del cual todos los Organismos y Entidades del Estados (OEE) deben enviar en formato digital los datos de sus funcionarios PERMANENTES, CONTRATADOS y

Fecha de Emisión: May 29, 2021 7:23 AM

GOBIERNO NACIONAL

Secretaría de la Función Pública a través del Sistema de Intercambio de Información
Decreto N° 4780/2021

Código de Verificación: **878f6a0b**
Verifique la validez de este documento
https://www.paraguay.gov.py/validar

COEXMA S.R.L.
RUC: 80053510-5

06

GOBIERNO NACIONAL

Secretaría de la Función Pública

https://www.sfp.gov.py

Constancia Nro.
1312463
1312463

COMISIONADOS en el marco del cumplimiento de las leyes anuales de Presupuesto General de la Nación, en donde en concordancia con el Art. 96 inc b) de la Ley N° 1626/2000 "De la Función Pública", se dispone la obligatoriedad de la provisión de datos de funcionarios permanentes y contratados a la SFP dentro de los 15 días hábiles siguiente al cierre de cada mes calendario.

Los datos que se disponibilizan de las bases de Altas y Bajas para la funcionalidad de las constancias de ser o no funcionarios públicos, son datos que cada OEE ha remitido a la SFP a través del SICCA dando cumplimiento al marco normativo, según los procedimientos reglamentados por la SFP en su carácter de administrador del sistema, que se hallan debidamente publicados en www.paraguayconcursa.gov.py.

La SFP solamente es responsable por la actualización, veracidad, corrección, integridad y calidad los datos que corresponden a la administración del presupuesto y del talento humano de la propia SFP.

Todos los datos publicados por la SFP en el portal de Datos Abiertos deben ser corroborados por las personas físicas o jurídicas que accedan a los mismos en los portales de cada institución o a través de las vías previstas para el acceso a la información pública, dispuestas en la ley N° 5282/2014, y reglamentada por Decreto 4064/2015.

La responsabilidad por el uso, manipulación y destino de los datos abiertos publicados por la SFP corresponden exclusivamente a los usuarios de los mismos, quienes pueden utilizarlos en el marco de investigación, información, publicaciones, o cualquier otra actividad lícita protegida o no por derechos de autor, reservándose la SFP en todos los casos la atribución de emitir comunicados valorando la coherencia de los datos manipulados por los usuarios del sistema con la base original administrada por esta institución.

Todos los derechos intelectuales sobre la producción del sistema utilizado para la publicación, así como del SICCA y los materiales publicados, son propiedad de la SFP y se hallan accesibles gratuitamente, con el reconocimiento de la fuente por los usuarios.

Las Constancias de ser o no funcionario público tendrá validez a fin de ser utilizada en los siguientes casos:

a) Incorporación de servidores públicos por nombramientos o contrataciones, y para los procesos de selección que correspondan, sin perjuicio de los demás requisitos para la validez de las vinculaciones; concordante con el Art. 163 Decreto 4780/2021.
b) Para las personas seleccionadas a través de procesos de Concursos Públicos de Oposición y/o Concursos de Méritos.
c) En los procesos para la contratación de bienes y servicios en el marco de la Ley 2051/03, sin perjuicio del análisis que cada entidad adjudicataria y la Dirección Nacional de Contrataciones Públicas (DNCP) deban realizar sobre la pertinencia de la contratación;
d) Para la gestión de devolución de aportes jubilatorios en las Entidades Públicas de Seguridad Social, sin perjuicio de los tramites que para el efecto cada una de las Cajas prevea en caso de ser pertinente;
e) Para inscripción al Programa de Retiro Voluntario;
f) Para registro de profesionales Despachantes de Aduanas ante la Dirección Nacional de Aduanas, sin perjuicio de los demás requisitos previstos en la normativa vigente.
g) Para matriculación de Peritos ante la Corte Suprema de Justicia, sin perjuicio de los demás tramites a ser realizados para el efecto;
h) Para el acceso a dicha información de personas físicas, e instituciones públicas y privadas que los requieran para otros fines, incluyendo a Juzgados que dependan de la Corte Suprema de Justicia, Agentes Fiscales del Ministerio Público, acuerdos con Universidades Públicas y Privadas, Entidades Financieras y Cooperativas, entre otras.

Conforme a lo dispuesto en los Artículos 13 y 14 del Decreto N° 8709/2018, toda información y documentos obtenidos mediante el Servicio del Portal Único de Gobierno, proveniente del Sistema de Intercambio de Información, poseen plena validez para la gestión de servicios o trámites en la administración pública.

Fecha de Emisión: May 29, 2021 7:23 AM

GOBIERNO NACIONAL

Secretaría de la Función Pública a través del Sistema de Intercambio de Información
Decreto N° 4780/2021

COEXMA S.R.L.
RUC: 80053610-3

Código de Verificación: **878f6a0b**
Verifique la validez de este documento
https://www.paraguay.gov.py/validar

07

CERTIFICADO

CÓD. DO CERTIFICADO: CU-PEFC- 827701

Campo de atenção:

PEFC – Cadeia de Custódia

Emitido para:

Cavaletti S/A Cadeiras Profissionais

Erechim, Brasil

Projeto em: Brasil

Padrão:

Os requerimentos de COC do Documento do Conselho Tecnico do PEFC como definido pelo Conselho do PEFC (Programme for the Endorsement of Forest Certification schemes), e pelos Regulamentos de Inspeção da Control Union Certifications (CU).

PEFC ST 2002:2013

Validade: 18 Abril 2023

A Control Union Certifications declara ter inspecionado o processo de Cadeia de Custódia de produtos de base florestal do cliente mencionado acima, e a encontrou em acordo com os requerimentos acima mencionados.

O(s) produto(s) resultante deste processo assim como o(s) material(ais) e método(s) aplicado(s) utilizado(s) são mencionados no Anexo autenticado deste Certificado. Este certificado está em vigor até nova ordem, desde que o cliente acima mencionado continue cumprindo com as condições estabelecidas no contrato de cliente com a Control Union Certifications. Com base nas inspeções anuais que a Control Union Certifications realiza este certificado é revalidado e mantido em vigor.

Data da certificação:
19 Abril 2018
Local e data da emissão:
São Paulo, 19 Abril 2018

CERTIFICADO No: C827701CU-PEFC-01.2018
REGISTRO No: CU 827701

Declarado por:

Em nome do Diretor

Miss APCA Curvelo Alvarez

Certificador
Control Union Certifications
Meeuwenlaan 4-6
8011 BZ ZWOLLE The Netherlands
http://www.controlunion.com tel.: +31(0)38-4260100

COEXMA S.R.L.
RUC: 80053510-3

CÓPIA PARA VISUALIZAÇÃO
É VETADA A UTILIZAÇÃO DESTE DOCUMENTO PARA PROCESSOS LICITATÓRIOS.
SOLICITE CÓPIA OU VIA ORIGINAL JUNTO A CAVALETTI S/A

08

Anexo ao

CÓD. DO CERTIFICADO: CU-PEFC- 827701

PEFC – Cadeia de Custódia

Os requerimentos de COC do Documento do Conselho Técnico do PEFC

como definido pelo Conselho do PEFC (Programme for the Endorsement of Forest Certification schemes), e pelos Regulamentos de Inspeção da Control Union Certifications (CU).

A Control Union Certifications realizou uma inspeção nos requerimentos de CoC do PEFC de acordo com o quadro mencionado no certificado aplicado por

Cavaletti S/A Cadeiras Profissionais
Rua Dr. Hiram Sampaio, 550 - Distrito Industrial
99706-530 Erechim
Brasil

Produtos

Produto no.	Nome do produto	Material de entrada e método aplicado	Unidade(s) de processamento
P 009937	8020 Móveis	Material de base florestal, separado de fo[illegible]	PRC 036999

Unidades de processamento

Unidade no.	Nome da unidade	Ref. da unidade	Endereço	Processos
PRC 036999	CAVALETTI S/A CADEIRAS PROFISSIONAIS	D-01	Rua Dr. Hiram Sampaio 550 Erechim, RS	Processamento secundário

Este certificado, incluindo o anexo permanece sendo da propriedade da Control Union Certifications e pode ser retirado em caso de terminações como mencionado no contrato com o cliente, ou em caso de CoC em mudanças ou desvios dos dados acima mencionados. O licenciado é obrigado a informar a Control Union Certifications imediatamente de qualquer alteração nos dados acima mencionados. Apenas um certificado original e assinado é válido.

Data da certificação:
19 Abril 2018

Local e data da emissão:
São Paulo, 19 Abril 2018

Autenticado por

Ana Paula Curvelo Alvarez

Em nome do Diretor
Miss APCA Curvelo Alvarez
Certificador

Este certificado não pode ser usado como certificado de garantia para as mercadorias entregues!

COEXMA S.R.L.
RUC: 80051[illegible]

VISUALIZAÇÃO
CÓPIA PARA PROCESSOS LICITATÓRIOS
É VETADA A UTILIZAÇÃO DESTE DOCUMENTO FORA DO PROCESSO LICITATÓRIO
SOLICITE CÓPIA OU VIA ORIGINAL JUNTO A CAVALETTI S/A

09

Anexo ao

CÓD. DO CERTIFICADO: CU-PEFC- 827701

CERTIFICADO

Campo de atenção:

CERFLOR – Cadeia de Custódia

Emitido para:

Cavaletti S/A Cadeiras Profissionais
Erechim, Brasil
Projeto em: Brasil

Padrão:

Os requerimentos de COC do Documento Técnico do PEFC como definido pelo Conselho do PEFC (Programme for the Endorsement of Forest Certification schemes) e acreditado pela RvA (Dutch Accreditation Council) notificado pelo Inmetro através da Norma Brasileira ABNT NBR 14790:2014 e pelos Regulamentos de Inspeção da Control Union Certifications (CU).

Validade: 18 Abril 2023

A Control Union Certifications declara ter inspecionado o processo de Cadeia de Custódia de produtos de base florestal do cliente mencionado acima, e a encontrou em acordo com os requerimentos acima mencionados.

O(s) produto(s) resultante deste processo assim como o(s) material(ais) e método(s) aplicável(is) utilizado(s) são mencionados no Anexo autenticado deste Certificado.

Este certificado está em vigor até nova ordem, desde que o cliente aqui mencionado continue cumprindo com as condições estabelecidas no contrato de cliente com a Control Union Certifications, com base nas inspeções anuais que a Control Union Certifications realiza, este certificado está atualizado e mantido em vigor.

Data da certificação:
19 Abril 2018

Local e data da emissão:
São Paulo, 19 Abril 2018

CERTIFICADO No: C827701CU-CERFLOR-01 2018
REGISTRO No: CU 827701

Cerflor INMETRO
Cod. 01/44-03

Declarado por:

Em nome do Diretor

Miss APCA Curvelo Alvarez

Certificador
Control Union Certifications
Meeuwenlaan 4-6
8011 BZ ZWOLLE
The Netherlands
http://www.controlunion.com tel.: +31(0)38-4260100

COEXMA S.R.L.
RUC: 80053510-3

COPIA PARA VISUALIZAÇÃO
É VETADA A UTILIZAÇÃO DESTE DOCUMENTO PARA PROCESSOS LICITATÓRIOS.
SOLICITE CÓPIA OU VIA ORIGINAL JUNTO A CAVALETTI S/A

10

CERTIFICADO DE CONFORMIDADE

Conformity Certificate

Nº 100.011/11

A ABNT concede o Certificado de Conformidade de Sistema de Gestão de Segurança e Saúde Ocupacional à empresa:

Cavaletti S/A Cadeiras Profissionais

CNPJ: 88.708.821/0001-00

Implementado para as atividades de:

Projeto, desenvolvimento, produção e comercialização de cadeiras, estofados e seus componentes

Exercido(s) na unidade localizada:

Rua Doutor Hirant Sanapaia, 350 - Distrito Industrial
99706-530 - Erechim - RS

Atendendo aos requisitos da Norma/Padrão:

OHSAS 18001:2007

Primeira certificação:

Período de validade:

14/12/2017 a 14/12/2020

Data da última revisão: 14 de 2018

Gilly Ladovski
Gerente de Certificação de Sistemas

A validade do certificado é condicionada por manutenção de atendimento à Norma e procedimentos da ABNT e só deve ser considerado em original e com o Selo da ABNT em vigor, emitido pela Gerente de Certificação Brasileira. Sua validade pode ser confirmada em nosso sistema eletrônico consultando:
(55-21) 2563-3000 / Fax: (55-21) 2563-3000.

ABNT - Associação Brasileira de Normas Técnicas

Av. Treze de Maio, 13 - 28º Andar - Centro - Rio de Janeiro - RJ - CEP 20031-001
Av. Paulista 726 - 17º Andar - Bela Vista - São Paulo - SP - CEP 01310-910

COPIA PARA VISUALIZAÇÃO
É VETADA A UTILIZAÇÃO DESTE DOCUMENTO EM PROCESSOS LICITATÓRIOS
SOLICITE CÓPIA DA VIA ORIGINAL JUNTO A CAVALETTI S/A

COEXMA S.R.L.
RUC: 80058...

11

CERTIFICADO DE CONFORMIDADE

Conformity Certificate

Nº 23.031/10

A ABNT concede o certificado de conformidade ao Sistema de Gestão da Qualidade à empresa:
ABNT grants the conformity certificate of the quality management system to the company

Cavaletti S/A Cadeiras Profissionais
CNPJ: 88.700.021/0001-00

Implementado para a(s) atividade(s) de:
Implemented for the following activity(ies)

Projeto, desenvolvimento, produção e comercialização de cadeiras, estofados e seus componentes

Exercida(s) na unidade localizada:
Exerted in the unit located in

Rua Doutor Hiram Campaio, 330 - Distrito Industrial
99706-530 - Erechim - RS

Atendendo aos requisitos da Norma:
Meeting the requirements of the Standard

ABNT NBR ISO 9001:2015

Primeira emissão: 25/2010
First issue:

Período de validade:
Valid from

12/04/2019 a 12/04/2022

Rio de Janeiro, 29 de maio de 2019

Gley Ladovczi
Gerente de Certificação de Sistemas
Systems Certification Manager

ABNT Associação Brasileira de Normas Técnicas

Rev.: 00

COPIA PARA VISUALIZAÇÃO
É VETADA A UTILIZAÇÃO DESTE DOCUMENTO EM PROCESSOS OBRIGATÓRIOS.
SOLICITE COPIA DA VIA ORIGINAL JUNTO À CAVALETTI S/A

COEXMA S.R.L.
RUC: 80053810-3

12

CERTIFICADO DE CONFORMIDADE

Conformity Certificate

Nº 38.021/11

A ABNT concede o Certificado de Conformidade de Sistema de [illegible] à empresa.
ABNT grants the Conformity Certificate of the Environmental Mana[illegible]

Cavaletti S/A Cadeiras Profissionais
CNPJ: 88.709.621/0001-40

Implementado para a(s) atividade(s) de:
Implemented for the following activity(ies):

Projeto, desenvolvimento, produção e comercialização de cadeiras, estofados e seus componentes

Exercida(s) na unidade localizada em:
Exerted in the unit located at:

Rua Doutor [illegible] - Distrito Industrial
99706-530 [illegible] - RS

Atendendo aos requisitos da:
Meeting the requirements of the Standard:

ABNT NBR ISO 14001:2015

Primeira c[illegible]
First cer[illegible]

Período:
Period:

14/12/2017 a [illegible]/12/2020

Rio de Janeiro, [illegible] de dezembro de 2017

Gilvi Cadrocal
Gerente de Certificação de Sistemas
Systems Certification Manager

[illegible] certificado é expedido por tempo indeterminado e mantido a pedido da empresa e a critério exclusivo da ABNT, que poderá suspender ou cancelar o certificado a qualquer momento, mediante comunicação escrita.
This certificate is issued for an indefinite period of time, maintained at the request of the company and at the exclusive discretion of ABNT, which may suspend or cancel the certificate at any time, by written communication.

[illegible] ABNT, [illegible] Rio de Janeiro - RJ - CEP [illegible] Tel: (21) 3974-2300/Fax: (21) 2974-2318
www.abnt.org.br

ABNT Associação Brasileira de Normas Técnicas

Av. Treze de Maio, [illegible] - Rio de Janeiro - RJ - CEP [illegible]
Av. Paulista, [illegible] - São Paulo - SP - CEP [illegible]

CÓPIA PARA VISUALIZAÇÃO
É VEDADA A UTILIZAÇÃO DESTE DOCUMENTO EM PROCESSOS OBRIGATÓRIOS.
SOLICITE CÓPIA DA VIA ORIGINAL JUNTO A CAVALETTI S/A

COEXMA S.R.L.
RUC: 80053510-[illegible]

13

COEXMA S.R.L.
RUC: 80053810-3

FLUJO DE CAJA

CLIENTE: COEXMA S.R.L.

AÑO: 2017-2018

MONEDA
(En millones de guaranies)

Actividad: VENTA AL POR MENOR DE MUEBLES Y EQUIPO DE OFICINA

MESES	may-17	jun-17	jul-17	ago-17	set-17	oct-17	nov-17	dic-17	ene-18	feb-18	mar-18	abr-18
INGRESOS CORRIENTES												
Ventas al Contado	1 948 688 450	1 968 175 500	1 987 857 100	2 007 735 669	2 027 813 000	2 048 091 200	2 068 572 200	2 089 257 900	2 110 150 500	2 131 251 900	2 152 564 320	2 274 090 0
Cobros Ventas a Credito												
Prestamos bancarios												
INGRESOS NO CORRIENTES												
Prestamos												
Venta de Activos Fijos												
Otros												
TOTAL INGRESOS	1 948 688 450	1 968 175 500	1 987 857 100	2 007 735 669	2 027 813 000	2 048 091 200	2 068 572 200	2 089 257 900	2 110 150 500	2 131 251 900	2 152 564 320	2 274 090 0
EGRESOS CORRIENTES												
Compras al Contado	1,608 040.250	1 616 080 451	1 617 423.900	1,623 241 500	1.625 256.800	1 626.705.400	1.732 241.256	1 840 402 500	1 748 604 500	1 756.847 498	1.866 788 581	1875 122 52
Pagos a Bancos												
Gastos Administrativos	71.500.000	71 500.000	71.500.000	71 500.000	71 500.000	71.500 000	71.500.000	71 500 000	71.500.000	71.500.000	71 500 000	71 500 00
Gastos Familiares												
Gastos Financieros	22 000.000	22 000 000	22 000 000	22 000 000	22 000.000	22.000 000	22.000.000	22 000 000	22.000 000	22.000.000	22 000.000	22 000 00
Patente e Impuestos											20 515 800	
EGRESOS NO CORRIENTES												
Amortizaciones												
Otros	15 000 000	15 000 000	15 000 000	15 000 000	15.000 000	15 000 000	15 000.000	15 000 000	15 000 000	15 000 000	15 000.000	15 000 00
TOTAL EGRESOS	1 716.540 250	1 724 580.451	1.725.923 900	1 731 741.500	1.733 756.800	1.735 205 400	1.840 741.256	1.948 902 500	1.857 104 500	1.865 347 498	1.995 804 381	1 783.622 52

SALDO NETO	232 148.200	243 595 049	261 933 200	275.984 169	294 056 200	312 885.800	227 830 944	140 355.400	253.046.000	265 904 404	156 759.939	490 467 9
SALDO INICIAL	800 000.000	1.032 148 200	1 275 743 249	1.537 676.449	1 813 670.618	2 107 726 818	2 420 612 618	2 648 443.562	3 788.798 962	4 041 644 962	4 307 749 365	4464 509.3
SALDO FINAL	1.032 148.200	1 275.743 249	1.537 676.449	1 813 670 618	2 107 726 818	2 420 612 618	2 648 443 562	3 788 798 962	4 041 844 962	4 307 749 365	4 464.509 305	4954 976.8

Lic. Javier Ayala
J.A. Contabilidad
RUC: 1.232.267-9
Fol. Nº 51202

FIRMAS AUTORIZADAS

ANEXO 1

BALANCE GENERAL

1- IDENTIFICACION DEL CONTRIBUYENTE

[illegible]

2- EJERCICIO FISCAL

[illegible]

3- IDENTIFICACION DEL REPRESENTANTE LEGAL

APELLIDOS/NOMBRES

[illegible]

4- IDENTIFICACION DEL CONTADOR

APELLIDOS/NOMBRES: AYALA ZARATE FRANCISCO JAVIER

CEDULA: 123820

5- IDENTIFICACION DEL AUDITOR

APELLIDOS/NOMBRES: MORELBOGADO HERMINIO

[illegible]

		2.016	2.015
1	ACTIVO	7.487.001.850	6.398.508.147
1.01	ACTIVO CORRIENTE	4.440.374.506	3.529.380.655
1.01.01	DISPONIBILIDADES	1.860.121.172	1.543.526.329
1.01.01.02	CAJA	12.126.327	13.165.623
1.01.01.03	CAJA	12.126.327	13.165.623
1.01.01.04	BANCOS	1.847.994.845	1.530.360.706
1.01.01.04.01	Banco Regional S.A. Cta. Cte. Gs.	110.439.072	49.439.823
1.01.01.04.02	Banco Regional S.A. Cta. Cte. USD	222.078.755	268.710.017
1.01.01.04.03	Banco Regional S.A. CA Gs.	14.049.158	-
1.01.01.04.05	Banco Continental S.A. Cta. Cte. Gs.	619.746.429	493.184.770
1.01.01.04.06	Banco Continental S.A. Cta. Cte. USD.	376.314.877	615.315.686
1.01.01.04.07	Banco Continental S.A. CA Gs.	312.236.350	-
1.01.01.04.08	Banco Itau Cta. Cte.Gs	242.937.204	111.707.312
1.01.03	CREDITOS	1.456.451.322	981.043.307
1.01.03.01	DEUDORES POR VENTAS	1.297.264.697	795.264.697
1.01.03.04	CUENTAS A COBRAR A SOCIOS O A ENTIDADES VINCULADAS		280.789.792
1.01.03.05	CREDITOS POR IMPUESTOS CORRIENTES	76.308.915	62.702.700
1.01.03.07.01	ANTICIPOS Y RETENCIONES DE IMPUESTO A LA RENTA	281.475.439	275.286.052
1.01.03.08.02	IVA-CREDITO FISCAL	95.715.931	
1.01.03.09	DOCUMENTOS DESCONTADOS		
1.01.03.10	(Nuevas cuentas a crear)		
1.01.03.99	(-) PREVISION PARA CREDITOS DE DUDOSO COBRO		
1.01.04	INVENTARIOS	1.035.650.000	1.159.741.564
1.01.04.01.01	MERCADERIAS GRAVADAS POR EL IVA AL 10%	1.035.650.000	1.159.741.564
1.01.04.02	(Nuevas cuentas a crear)		
1.01.04.99	(-) PREVISION POR DEVALUACION DE INVENTARIOS		
1.01.05	GASTOS PAGADOS POR ADELANTADO	57.822.311	44.669.955
1.01.05.02	CREDITOS A RENDIRSE	57.822.311	44.669.955
1.01.05.03	(Nuevas cuentas a crear)		
1.01.05.99	(-) PREVISION POR DEVALUACION DE INVERSIONES		
1.02.04	PROPIEDAD, PLANTA Y EQUIPO	3.046.627.044	2.569.237.492
1.02.04.01	INMUEBLES	1.976.073.140	1.900.243.592
1.02.04.01.01	INMUEBLES - TERRENO	455.304.553	455.304.553
1.02.04.01.02	INMUEBLES EDIFICIOS	1.475.305.087	1.443.875.959
1.02.04.01.03	RODADOS TRANSPORTES	104.021.500	1.166.483.315
1.02.04.01.04	Luces y Enseres	-	-
1.02.04.02	MAQUINARIAS	154.697.642	37.992.965
1.02.04.03	EQUIPOS	3.306.545	51.351.385
1.02.04.05.01	EQUIPOS DE INFORMATICA	15.420.393	13.044.565
1.02.04.05.02	EQUIPOS DE COMUNICACION	9.215.414	6.594.02
1.02.04.05.03	EQUIPOS DE OFICINA	10.031.455	34.752.089
1.02.04.07	BIENES INCORPORADOS AL AMPARO DE LA LEY N° 60/90	-	-
1.02.04.08	(Nuevas cuentas a crear)	-	-
1.02.04.09	(-) DEPRECIACION ACUMULADA	-10.004.943.701	-11.070.267.035
2	PASIVO	2.944.704.088	2.780.975.455
2.01	PASIVO CORRIENTE		2.780.975.455
2.01.01	ACREEDORES COMERCIALES	2.914.963.426	2.707.705.361
2.01.01.02	PROVEEDORES DEL EXTERIOR	1.742.820.802	2.528.633.931
2.01.01.03	SEGUROS A PAGAR	66.237.425	44.213.816
2.01.01.04	PROVEEDORES LOCALES	600.059.395	
2.01.01.05	OTROS ACREEDORES	154.640.749	134.848.745
2.01.01.07	BANCO REGIONAL- DESCUENTOS	46.706.561	
2.01.02	OTRAS CUENTAS POR PAGAR	35.735.562	73.179.095
2.01.02.01	DEUDAS FISCALES CORRIENTES	19.581.034	55.173.373
2.01.02.04	ALQUILERES COBRADOS POR ADELANTADO		
2.01.02.05	OBLIGACIONES LABORALES Y CARGAS SOCIALES	12.149.368	3.705.722
2.01.02.07	ALQUILERES COBRADOS POR ADELANTADO		
2.01.02.10	(Nuevas cuentas a crear)		

Lic. Javier Ayala
J.A. Contabilidad
RUC: 1.232.267-9
Prof. N° 51202

COEXMA S.R.L.
RUC: 80053510-3

15

ANEXO 1

BALANCE GENERAL

1- IDENTIFICACION DEL CONTRIBUYENTE

RAZON SOCIAL O NOMBRES Y APELLIDOS: COEXMA S.R.L.

IDENTIFICACION RUC: 80053510-3

2- EJERCICIO FISCAL

DESDE: 01/01/2016

HASTA: 31/12/2016

3- IDENTIFICACION DEL REPRESENTANTE LEGAL

APELLIDOS/NOMBRES: GAVILOSKI DE ARAUJO FRIAL JOSE CARLOS

4- IDENTIFICACION DEL

APELLIDOS/NOMBRES: AYALA DAFUNTE, FRANCISCO JAVIER

IDENTIFICACION: 1.232.267-9

5- IDENTIFICACIÓN DEL AUDITOR

APELLIDOS/NOMBRES: MOREL BOGADO, HERMINIO

IDENTIFICACION RUC: 1886445-1

		2.016	2.015
3	PATRIMONIO NETO	4.542.297.762	3.617.632.891
3.01.01.01	CAPITAL SUSCRIPTO		
3.01.01.02	(-) CAPITAL A INTEGRAR	2.000.000.000	2.000.000.000
3.01.01.03	Capital Integrado		
3.01.xx	(nuevas cuentas a incluir)		
3.02	RESERVAS	441.686.497	282.231.044
3.02.01	RESERVA LEGAL	150.511.991	112.251.610
3.02.02.02	RESERVA DE REVALÚO TECNICO	291.176.506	169.979.434
3.02.03	OTRAS RESERVAS		
3.02.xx	(nuevas cuentas a incluir)		
3.03	RESULTADOS	2.100.609.265	1.335.401.647
3.03.01	RESULTADOS ACUMULADOS	1.335.401.647	537.528.869
3.03.02	RESULTADO DEL EJERCICIO	765.207.618	797.872.778
3.03.xx	(nuevas cuentas a incluir)		

Lic. Javier Ayala
J.A. Contabilidad
RUC: 1.232.267-9
Prof. Nº 51202

COEXMA S.R.L.
RUC: 80053510-3

16

ANEXO N° 2

ESTADO DE RESULTADOS

1 - IDENTIFICACION DEL CONTRIBUYENTE		2 - EJERCICIO FISCAL	
NOMBRES Y APELLIDOS / COEXMA S.R.L.	IDENTIFICADOR RUC / 80053510-3	DESDE / 01/01/2016	HASTA / 31/12/2016

3 - IDENTIFICACION DEL REPRESENTANTE LEGAL		4 - IDENTIFICACION DEL CONTADOR		5 - IDENTIFICACION DEL AUDITOR	
APELLIDOS NOMBRES	IDENTIFICADOR RUC	APELLIDOS NOMBRES	IDENTIFICADOR RUC	APELLIDOS NOMBRES	IDENTIFICADOR RUC
PAVALOFSKI DE ARAUJO PRIA, JOSE CARLOS		AYALA ZARATE, FRANCISCO JAVIER	1232267-9	MOREL BOGADO, HERMINIO	1885445-7

		2016	2015
4	**INGRESOS OPERATIVOS**	**30 741 684.609**	**22 355 595 811**
4.01	VENTAS DE MERCADERIAS	31 143 101 752	23 778 209 186
4.01.01	VENTAS DE MERCADERIAS GRAVADAS POR EL IVA	31 052 252 982	22 699 053 026
4.01.02	VENTAS DE MERCADERIAS EXENTAS DEL IVA	13 088 770	78 871 456
4.99	(-) DESCUENTOS CONCEDIDOS	-922 506 943	-1 219 731 204
	MENOS:		
5	**COSTOS OPERATIVOS**	**-26 341 509.575**	**-18 728 353.030**
5.01	COSTO DE MERCADERIAS	-26 341 509 575	-18 728 353 030
5.01.01	COSTO DE MERCADERIAS GRAVADAS POR EL IVA	-26 341 509 575	-18 728 353 030
5.01.02	COSTO DE MERCADERIAS EXENTAS DEL IVA	0	0
6	GANANCIAS (O PERDIDAS) BRUTAS EN VENTAS	**4.703.852.177**	**3 627 243.781**
8	**OTROS INGRESOS**	**9.000.000**	**3 955.455**
8.03	DESCUENTOS OBTENIDOS	9 000 000	3 955 455
8.99	Ingresos Varios no Operativos	0	0
9	**GANANCIAS (O PÉRDIDAS) BRUTAS TOTALES**	**4.712.852.177**	**3.631.199 236**
	MENOS		
10	**GASTOS DE VENTAS O COMERCIALIZACION**	**-2.607.374.902**	**-2.162.021 499**
10.01	SUELDOS Y OTRAS REMUNERACIONES AL PERSONAL	0	496 709 190
10.01.01	SUELDOS Y JORNALES	-474 032 966	347 099 798
10.01.02	APORTE PATRONAL	-77 655 440	65 500 966
10.01.03	Aguinaldos	-40 907 627	33 081 387
10.03	COMISIONES PAGADAS SOBRE VENTAS	-137 468 699	15 394 713
10.04	PUBLICIDAD Y PROPAGANDA	-196 704 559	25 65 1 962
10.05	FLETES PAGADOS	-7 212 943	5 897 274
10.06	Combustibles y Lubricantes	-120 310 870	886 443 294
10.07	Alquileres de Pagados	-167 664 062	146 558 325
10.10	REPARACIONES Y MANTENIMIENTOS	-285 511 932	32 468 922
10.10.01	Gastos de Mantenimiento	0	39 930 840
10.10.02	Repuestos de Instalaciones	0	1 818 162
10.14	Gastos de Distribución	0	0
10.97	Flete de Importación	-618 923 961	481 962 565
10.99	Otros Gastos de Ventas	0	0
	MENOS		
11	**GASTOS DE ADMINISTRACION**	**-1.754 969.992**	**-935 009.557**
11.01	REMUNERACION PERSONAL SUPERIOR	-219 161 790	177 273 725
11.02	HONORARIOS PROFESIONALES	69 981 765	37 945 457
11.03	AGUA, LUZ, TELEFONO E INTERNET	600 209	47 579 412
11.03.01	Teléfono	75 645 563	44 627 605
11.03.02	Energía Eléctrica	37 541 928	21 652 235
11.03.03	Agua	3 507 350	1 298 482
11.05	MOVILIDAD	0	0
11.06	COMBUSTIBLES Y LUBRICANTES	0	0
11.07	REPARACIONES Y MANTENIMIENTOS	0	98 107 033
11.07.01	Reparación y Mantenimiento de Rodados	0	98 107 033
11.07.02	Reparación y Mantenimiento del Local	0	0
11.10	SEGUROS PAGADOS	60 623 835	49 936 149
11.11	UTILES DE OFICINA	10 180 463	23 625 130
11.11.01	Papelería y Utiles de Oficina	0	10 206 727
11.11.02	Franqueos e Impresos	36 120 309	13 418 906
11.17	DONACIONES Y CONTRIBUCIONES	500 000	500 000
11.20	IMPUESTOS, PATENTES, TASAS Y OTRAS CONTRIBUCIONES	33 203 552	13 602 936
11.19	MULTAS Y SANCIONES	300 000	100 000
11.19	Gastos y Contribuciones al Personal	22 269 545	1 870 001
11.20	Gastos de Inventario	0	0

Lic. Javier Ayala
Contabilidad
C.I. 1.232.267-9
Prof. N° 51202

COEXMAUS R.L.
RUC: 80053510-3

17

ANEXO N° 2

ESTADO DE RESULTADOS

1 - IDENTIFICACIÓN DEL CONTRIBUYENTE		2 - EJERCICIO FISCAL	
RAZON SOCIAL O NOMBRES Y APELLIDOS	IDENTIFICADOR RUC	DESDE	HASTA
COEXMA S.R.L.	80053510-3	01/01/2016	31/12/2016

3 - IDENTIFICACIÓN DEL REPRESENTANTE LEGAL	4 - IDENTIFICACION DEL CONTADOR		5 - IDENTIFICACION DEL AUDITOR	
APELLIDOS/NOMBRES	APELLIDOS/ NOMBRES	IDENTIFICADOR RUC	APELLIDOS/ NOMBRES	IDENTIFICADOR RUC
PAVLOSQUI DE ARAUJO PINA, JOSE CARLOS	AYALA ZARATE FRANCISCO JAVIER	1232267-9	MOREL BOGADO HERMINIO	1586446-7

		2016	2015
11.21	*Gastos de Vigilancia y Seguridad*	75 913 759	77 159 151
11.22	*Consumision*	42 100 192	29 920 178
11.23	*Reserva legal del Ejercicio*	0	20 940 873
11.24	*Gastos Generales*	31.104 283	30 874 509
11.25	*Intereses Pagados*	299.893	113 623
11.26	*Verificacion Tecnica Vehicular*	1 262 808	1 262 808
11.27	*Servicios Contratados*	137 956.096	46 949 790
11.28	*Servicios de Internet*	0	7 247 479
11.29	*Recolección de Residuos*	500.008	1.266 315
11.30	*Alquileres*	44 718 910	35 130 897
11.31	*Gastos de Escribania*	13 659 557	4 559 017
11.32	*IVA - GND*	0	170 348 920
11.33	*Otros Gastos Administrativos*	973 713 327	0
12	GANANCIAS (O PÉRDIDAS) ANTES DE GASTOS FINANCIEROS	1.350 807.293	734.167 780
	MENOS:		
13	GASTOS BANCARIOS Y FINANCIEROS	0	0
	MENOS:		
15	DEPRECIACIONES Y AMORTIZACIONES DE ACTIVOS	-500.576.606	-270.821.627
15.01	DEPRECIACIONES DEL EJERCICIO	500.576 606	270 821 627
16	GANANCIAS (O PERDIDAS) OPERATIVAS		
18	GANANCIAS (O PERDIDAS) ANTES DEL IMPUESTO A LA RENTA	850.230.687	463.346.153
19	IMPUESTO A LA RENTA	-85 023 069	-65.473.375
20	GANANCIAS/PÉRDIDAS NETAS DEL EJERCICIO	765.207.618	397.872.778

0 0

Lic. Javier Ayala
J.A. Contabilidad
RUC: 1.232.267-9
Prof. N° 51202

COEXMA S.R.L.
RUC: 80053510-3

18

ANEXO N° 3

ESTADO DE FLUJO DE EFECTIVO

1 - IDENTIFICACIÓN DEL CONTRIBUYENTE		2 - EJERCICIO FISCAL	
RAZON SOCIAL O NOMBRES Y APELLIDOS	IDENTIFICADOR RUC	DESDE	HASTA
COEXMA S.R.L.	80053510-3	01/01/2016	31/12/2016

3 - IDENTIFICACIÓN DEL REPRESENTANTE LEGAL		4 - IDENTIFICACIÓN DEL CONTADOR		5 - IDENTIFICACIÓN DEL AUDITOR	
APELLIDOS/ NOMBRES		APELLIDOS/ NOMBRES	IDENTIFICADOR RUC	APELLIDOS/ NOMBRES	IDENTIFICADOR RUC
PAVLOSOUI DE ARAUJO PINA, JOSE CARLOS		AYALA ZARATE, FRANCISCO JAVIER	1232267-9	MOREL BOGADO HERMINIO	1866446-7

	2016	2015
FLUJO DE EFECTIVO POR ACTIVIDADES OPERATIVAS		
VENTAS NETAS (COBRO NETO)	30 754 561 752	28 304 619 540
PAGO A PROVEEDORES LOCALES (PAGO NETO)	-26 132 236 112	-17 273 382 264
PAGO A PROVEEDORES DEL EXTERIOR (PAGO NETO)	0	0
EFECTIVO PAGADO A EMPLEADOS	-587 075 984	-485 910 689
EFECTIVO GENERADO (USADO) POR OTRAS ACTIVIDADES OPERATIVAS	-2 849 091 857	-2 887 614 201
PAGO DE IMPUESTOS	130 046 750	179 207 712
EFECTIVO NETO POR ACTIVIDADES OPERATIVAS	1,316,904,549	2,516,140,099
FLUJO DE EFECTIVO POR ACTIVIDADES DE INVERSIÓN		
AUMENTO/DISMINUCIÓN NETO/A DE INVERSIONES TEMPORARIAS	0	0
AUMENTO/DISMINUCIÓN NETO/A DE INVERSIONES A LARGO PLAZO	0	0
AUMENTO/DISMINUCIÓN NETO/A DE PROPIEDAD, PLANTA Y EQUIPO	-780 712 205	-1,850,479,534
EFECTIVO NETO POR ACTIVIDADES DE INVERSIÓN	-780 712 205	-1,850,479,534
FLUJO DE EFECTIVO POR ACTIVIDADES DE FINANCIAMIENTO		
APORTE DE CAPITAL	0	0
APORTE DE SOCIOS	0	0
AUMENTO/DISMINUCIÓN NETO/A DE PRESTAMOS	0	0
DIVIDENDOS PAGADOS	0	0
AUMENTO/DISMINUCIÓN NETO/A DE INTERESES	0	0
EFECTIVO NETO POR ACTIVIDADES DE FINANCIAMIENTO	0	0
EFECTO DE LAS GANANCIAS O PERDIDAS POR DIFERENCIAS DE TIPO DE CAMBIO	0	
AUMENTO/DISMINUCIÓN NETO/A DE EFECTIVOS Y SUS EQUIVALENTES	536 192 344	665 660 565
EFECTIVO Y SUS EQUIVALENTES AL COMIENZO DEL PERIODO	1 343 928 829	678 268 264
EFECTIVO Y SUS EQUIVALENTES AL CIERRE DEL PERIODO	1,880 121,173	1 343 928,829
	0	0

Lic. Javier Ayala
J.A. Contabilidad
RUC: 1.232.267-9
Prof. Nº 51202

COEXMA S.R.L.
RUC: 80053510-3

ANEXO N° 4

ESTADO DE CAMBIOS DEL PATRIMONIO NETO

1 - IDENTIFICACION DEL CONTRIBUYENTE

RAZÓN SOCIAL O APELLIDOS/ NOMBRES: COCOMA S.R.L.

IDENTIFICADOR RUC: 80053510-3

2 - EJERCICIO FISCAL

DESDE: 01/01/2016 HASTA: 31/12/2016

3 - IDENTIFICACIÓN DEL REPRESENTANTE LEGAL

APELLIDOS/ NOMBRES: PAVILOSOULE DE ARAUJO PINA, JOSE CARLOS

4 - Identificacion del Contador

APELLIDOS/ NOMBRES: AYALA ZARATE, FRANCISCO JAVIER

Identificador RUC: 1232267-9

5 - Declaración Jurada Utilizada

FORMULARIO N°

NÚMERO DE ORDEN

CUENTAS	CAPITAL	RESERVAS			RESULTADOS		PATRIMONIO NETO
	INTEGRADO	LEGAL	DE REVALÚO	OTRAS RESERVAS	ACUMULADOS	DEL EJERCICIO	
SALDO AL INICIO DEL EJERCICIO 2015	2.000.000.000	112.251.610	169.979.434	0	1.335.401.647		3.617.632.691
MOVIMIENTOS DEL EJERCICIO 2015							0
INTEGRACIÓN DE CAPITAL	0						0
TRANSFERENCIA A DIVIDENDOS A PAGAR						0	0
TRANSFERENCIA A RESULTADOS ACUMULADOS					0	0	0
AJUSTES/ DESAFECTAC. DE RESULT. ACUMULADOS							0
RESERVA LEGAL							0
RESERVA DE REVALÚO							0
OTRAS RESERVAS							0
RESULTADO DEL EJERCICIO							0
SALDO AL CIERRE DEL EJERCICIO 2015 e INICIO DEL EJERCICIO 2016	2.000.000.000	112.251.610	169.979.434		1.335.401.647		3.617.632.691
MOVIMIENTOS DEL EJERCICIO 2016							0
INTEGRACIÓN DE CAPITAL							0
TRANSFERENCIA A DIVIDENDOS A PAGAR						0	0
TRANSFERENCIA A RESULTADOS ACUMULADOS					0	0	0
AJUSTES/ DESAFECTAC. DE RESULT. ACUMULADOS					0	0	0
RESERVA LEGAL		38.260.381					38.260.381
RESERVA DE REVALÚO			121.197.072				121.197.072
OTRAS RESERVAS							0
RESULTADO DEL EJERCICIO					765.207.618		765.207.618
SALDO AL CIERRE DEL EJERCICIO 2016	2.000.000.000	112.251.610	291.176.506	0	2.100.609.265	0	4.542.297.762

COCOMA S.R.L.
RUC: 80053510-3

Lic. Javier Ayala
J.A. Contabilidad
RUC: 1.232.267-9

20

ANEXO N° 6

CUADRO DE REVALUO Y DEPRECIACIÓN DE BIENES DEL ACTIVO FIJO

1- IDENTIFICACION DEL CONTRIBUYENTE

[illegible]

COEXMA S.R.L.

2- DATOS DE LA DECLARACION JURADA

[illegible]

4- IDENTIFICACIÓN DEL REPRESENTANTE LEGAL

[illegible]

PAVI OSGUI DE ARAUJO PIRA JOSE CARLOS

5- IDENTIFICACIÓN DE L CONTADOR

[illegible]

AYALA ZARATE FRANCISCO JAVIER

1232567 9

Descripción de los Bienes	Fecha de Adquisición	Años de Vida Útil	Años de Vida Útil Restante	Valor de Costo o de Adquisición	Valor Fiscal Revaluado del Ejercicio Anterior	Valor Contable Revaluado del Ejercicio Anterior	Coeficiente de Revalúo	Valor Revaluado Fiscal	Valor Revaluado Contable	Cuota de Depreciación Anual Deducible	Cuota de Depreciación Anual no Deducible
RODADOS											
(1) Vehículo Marca FIAT mod. STRADA TREKKING	02/10/2008	5	0		0	0	1.0192	0	0	0	0
(1) Vehículo Marca TOYOTA mod. TOYOTA CO [illegible] Año 2008	02/10/2008	5	0		0	0	1.0380	0	0	0	0
(1) Vehículo Marca ISUZU mod. NPR 4.0 Año 2011	16/12/2011	5	0		0	0	1.0392	0	0	0	0
(1) Vehículo Marca AUDI Mod. A4 1.8 Año 2013 Color blanco	20/07/2012	5	3		104 865 789	104 865 789	1.0392	109 115 343	109 119 347	109 119 343	0
(1) Vehículo MARCA MERCEDES CARGO AÑO 2013 Color blanco	07/02/2012	5	3		56 245 459	56 245 459	1.0392	57 411 071	57 411 071	28 705 536	0
(1) Vehículo MERCEDES AÑO 2013 BLANCO	04/12/2012	5	3		58 318 534	58 318 534	1.0392	59 [illegible]	59 [illegible]	29 [illegible]	0
(1) Vehículo KIA PICANTO EX 1.0 AÑO 2013	02/07/2013	5	3		42 206 544	42 206 544	1.0392	43 [illegible]	43 [illegible]	14 [illegible]	0
(1) Vehículo KIA K2700 CS 2.7 DCI 1 Año 2013	19/04/2013	5	3		58 004 602	58 004 602	1.0392	59 276 [illegible]	60 [illegible]	20 [illegible]	0
(1) Automóvil KIA SORENTO EX 2.0 AT 2WD	13/03/2014	5	3	68 327 382	64 528 102	64 528 102	1.0392	66 [illegible]	66 [illegible]	16 [illegible]	0
(1) Vehículo KIA SORENTO EX 2.0 AT 2WD	13/03/2014	5	3	168 954 327	168 954 327	168 954 327	1.0392	[illegible]	175 [illegible]	42 [illegible]	0
(1) Vehículo KIA K2700 CS 2.7 SENC C/C	16/04/2014	5	3	86 832 175	86 832 175	86 832 175	1.0392	90 235 [illegible]	90 235 [illegible]	22 [illegible]	0
(1) Vehículo KIA PICANTO EX 1.0 AT 4 V A/F	11/12/2014	5	3	43 027 955	43 027 955	43 027 955	1.0392	44 [illegible]	45 [illegible]	14 [illegible]	0
(1) Furgon Vans Stand ard 1.3 DIA 2400 3200	14/07/2015	5	4	54 545 455	54 545 455	54 545 455	1.0380	56 [illegible]	56 [illegible]	11 [illegible]	0
(1) Automóvil FIAT PALIO AÑO 2015 COLOR BLANCO ISA	21/10/2015	5	4	49 496 500	49 496 500	49 496 500	1.0259	50 [illegible]	50 [illegible]	10 [illegible]	0
(1) Montacarga MARCA CLARK MOD. GCX 25D AÑO 2014	23/06/2015	5	4	154 476 955	154 476 955	154 476 955	1.0259	158 [illegible]	160 [illegible]	32 [illegible]	0

COEXMA S.R.L.
RUC: 80053510-2

Lic. Javier Ayala
J.A. Contabilidad

[illegible]	[illegible]	[illegible]	[illegible]	[illegible]	[illegible]	[illegible]	[illegible]	[illegible]	[illegible]		
[illegible]	[illegible]	[illegible]	[illegible]	[illegible]	[illegible]	[illegible]	[illegible]	[illegible]	[illegible]		
[illegible]	[illegible]	[illegible]	[illegible]	[illegible]	[illegible]	[illegible]	[illegible]	[illegible]	[illegible]		
Total de Rodados					**1.452.968.624**	**1.452.968.624**		**1.492.937.339**	**1.492.937.339**	**428.677.421**	**0**
INSTALACIONES											
Instalaciones	[illegible]	[illegible]	[illegible]		3.161.818	3.161.818	1.0392	3.286.546	3.286.546	320.855	0
Total de Instalaciones					**3.161.818**	**3.161.818**		**3.286.546**	**3.286.546**	**320.855**	**0**
HERRAMIENTAS											
(1) Destornillador electrico	16/03/2009	10	5		126.096	126.096	1.0392	131.117	131.117	53.279	0
(1) Escalera rodadora Sistema 7 peganza	23/04/2010	10	4		266.443	266.443	1.0392	276.871	276.871	99.594	0
(1) Taladro 089w MAKITA HP 1640 10 8	23/08/2011	10	5		388.150	388.150	1.0392	403.290	403.290	66.892	0
(1) Amoladora	29/09/2011	10	5		103.204	103.204	1.0392	107.250	107.250	17.875	0
(1) Sierra circular PRO CS 85/220	14/07/2011	10	5		158.245	158.245	1.0392	164.449	164.449	27.409	0
Total de Herramientas					**1.062.141**	**1.062.141**		**1.103.777**	**1.103.777**	**264.978**	**0**
MAQUINARIAS Y EQUIPOS											
(1) Compresor 3/4 R22	15/04/2011	10	5		817.027	817.027	1.0392	849.054	849.054	141.509	0
(1) Motor CAJ9513 1 CHP MOREF R22 Y MEDIOVENTILADOR	08/12/2011	10	5		3.033.321	3.033.321	1.0392	3.152.227	3.152.227	525.371	0
(1) Motor TIMBRACO NT 2124 1/2 HP y motor sopler	27/09/2011	10	5		602.680	602.680	1.0392	626.513	626.513	104.419	0
(1) Motor de 3/4 HP	05/01/2011	10	5		1.634.055	1.634.055	1.0392	1.698.110	1.698.110	283.018	0
(1) Tanque de agua 5000 litros	19/07/2011	10	5		4.695.755	4.695.755	1.0392	4.879.809	4.879.809	813.305	0
(1) Compresor AKM 75 E S 1 HP 220V R07	27/03/2011	10	5		1.032.034	1.032.034	1.0392	1.072.489	1.072.489	178.748	0
(1) Montaje completo en funcionamiento equipos	15/04/2012	10	5		152.649.450	152.649.450	1.0392	158.633.308	158.633.308	22.061.931	0
Total Maquinarias y Equipos					**164.464.522**	**164.464.522**		**170.911.531**	**170.911.531**	**24.708.272**	**0**
EQUIPOS DE INFORMATICA											
(1) [illegible]	27/05/2010	4	0		0	0	1.0310	0	0	0	0
(1) [illegible]	27/05/2010	4	0		0	0	1.0310	0	0	0	0
(1) Impresora HP [illegible] USB	04/04/2011	4	0		98.043	98.043	1.0392	101.895	101.895	101.895	0
(1) Computadora	21/12/2011	4	0		2.808.612	2.808.612	1.0392	2.918.710	2.918.710	2.918.710	0
(1) Pen 8GB HP 2.0 USB 1 HD EXT 2.5 320GB USB LG	23/09/2011	4	0		154.141	154.141	1.0392	160.164	160.164	160.164	0
EQUIPOS DE INFORMATICA	27/09/2012	4	0	3.118.182	3.118.182	3.118.182	1.0392	3.240.415	3.240.415	810.104	
NOTEBOOK	04/01/2010	4	4	3.637.499	3.637.499	3.637.499	1.0000	3.637.499	3.637.499		
NOTEBOOK	06/08/2010	4	4	1.226.126	1.226.126	1.226.126	1.0000	1.226.126	1.226.126		
NOTEBOOK	01/02/2010	4	4	2.396.591	2.396.591	2.396.591	1.0000	2.396.591	2.396.591		
NOTEBOOK	21/09/2010	4	4	3.311.818	3.311.818	3.311.818	1.0000	3.311.818	3.311.818		
Total de Equipos de Informatica								**17.003.236**	**17.003.236**	**3.990.883**	
EQUIPOS DE OFICINA											
(1) Aire acondicionado 12000BTU	10/09/2010	10	4		2.630.979	2.630.979	1.0392	2.941.001	2.941.001	588.201	0
(1) Maleta p/ NB SATELITE	04/04/2011	10	5		52.326	52.326	1.0392	54.429	54.429	9.072	0

COEXMA S.R.L
RUC: 80053510

Lic. Javier Ayala
J.A. Contabilidad
RUC: 1.232.267-9
Prof. N° 51202

22

[illegible]	[illegible]	[illegible]	[illegible]		[illegible]	[illegible]	[illegible]	[illegible]	[illegible]	[illegible]	[illegible]
[illegible]	[illegible]	[illegible]	[illegible]		[illegible]	[illegible]	[illegible]	[illegible]	[illegible]	[illegible]	[illegible]
(1) AIRE ACONDICIONADO	[illegible]	10	5	[illegible]	[illegible]	[illegible]	[illegible]	[illegible]	[illegible]	[illegible]	[illegible]
(1) AIRE ACONDICIONADO	[illegible]	10	5	[illegible]	[illegible]	[illegible]	[illegible]	[illegible]	[illegible]	[illegible]	[illegible]
(1) AIRE ACONDICIONADO	[illegible]	10	10	[illegible]	[illegible]	[illegible]	[illegible]	[illegible]	[illegible]		
(1) AIRE ACONDICIONADO	[illegible]	10	10	[illegible]	[illegible]	[illegible]	[illegible]	[illegible]	[illegible]	0	[illegible]
Total Equipos de Oficina					**30.904.012**	**30.905.012**		**31.886.412**	**31.886.412**	**3.730.708**	**0**
EQUIPOS DE COMUNICACIÓN											
(2) [illegible]	[illegible]	10	5		[illegible]	[illegible]	1.0092	[illegible]	[illegible]	[illegible]	[illegible]
(1) [illegible]	[illegible]	10	4		[illegible]	[illegible]	1.0092	[illegible]	[illegible]	[illegible]	[illegible]
(1) [illegible]	[illegible]	10	4		1.755.271	[illegible]	1.0092	[illegible]	1.821.151	268.826	0
(2) [illegible]	[illegible]	10	4		380.552	384.557	1.0092	384.038	384.038	75.808	0
Total Equipos de Comunicación					**5.827.562**	**5.827.562**		**6.056.002**	**6.056.002**	**1.241.240**	**0**
INMUEBLE											
(1) TERRENO FINCA Nº 16805 Ciudad del Este	28/08/2019				167.757.085	167.757.085	1.0092	174.333.163	174.333.163		0
(2) INMUEBLES BARRIO REMANSITO C.D.E	30/01/2019			80.000.000	80.000.000	80.000.000	1.0092	83.136.000	83.136.000		0
(1) INMUEBLE COLONIA AGRICOLA CALLE 12 ACARAY	30/01/2015			200.000.000	200.000.000	200.000.000	1.0092	207.840.000	207.840.000		
(1) INMUEBLE UBICADO EN KM 7 MONDAY	15/01/2016			58.965.517	68.965.517	68.965.517	1.0092	68.965.517	68.965.517		0
Total Inmueble					**516.722.602**	**516.722.602**		**534.274.680**	**534.274.680**	**0**	**0**
EDIFICACION											
edificacion	[illegible]	40	36		441.167.885	441.167.885	1.0092	456.461.065	456.461.065	12.300.950	0
Edificacion	[illegible]	40	36	977.426.229	977.426.229	977.426.229	1.0092	1.015.740.299	1.015.740.299	25.393.507	0
Total Edificación					**1.418.593.114**	**1.418.593.114**		**1.474.201.964**	**1.474.201.964**	**37.794.363**	**0**
TOTALES					**3.593.728.395**	**3.593.728.395**		**3.731.683.489**	**3.731.683.489**	**500.570.606**	**0**

Lic. Javier Ayala
J.A. Contabilidad
RUC: 1.232.267-9
Prof. Nº 51202

COEXMAR S.R.L.
RUC: 80055510-3

23

Balance General

1. IDENT. DEL CONTRIBUYENTE

RAZON SOCIAL O APELLIDOS	NOMBRES	IDENTIFICADOR R.U.C
COEXMA S.R.L. COEXMA S.R.L	COEXMA S.R.L.	80053510-3

2. PERIODO FISCAL

DESDE	HASTA
01/01/2017	31/12/2017
01/01/2016	31/12/2016

3. IDENT. DEL REPRESENTANTE LEGAL 4. IDENT. DEL CONTADOR 5. DECLARACION JURADA UTILIZADA

NOMBRE Y APELLIDO	NOMBRE Y APELLIDO	IDENTIFICADOR R.U.C	FORMULARIO N°	N° DE ORDEN
JOSE CARLOS PAVILOSOJI DE ARAUJO PINA	FRANCISCO JAVIER AYALA ZARA	1232267-9		

		2017	2016
01	ACTIVO		
01 01	ACTIVO CORRIENTE		
01 01 01	DISPONIBILIDADES		
01 01 01 02	CAJA	27.692.568	32.126.327
01 01 01 04	BANCOS	1.478.151.693	1.847.994.846
	TOTAL...DISPONIBILIDADES	1.505.844.661	1.880.121.173
01 01 03	CREDITOS		
01 01 03 01	DEUDORES POR VENTAS	1.243.308.779	1.000.254.557
01 01 03 02	DEUDORES POR PRESTAMOS		99.716.391
01 01 03 05	CREDITOS POR IMPUESTOS CORRIENTES		
01 01 03 05 01	ANTICIPOS Y RETENCIONES DE IMPUESTO A LA RENTA	9.569.326	74.836.915
01 01 03 05 02	RETENCIONES DE IVA	255.916.209	
01 01 03 05 03	IVA - CREDITO FISCAL	371.283.764	281.673.459
	TOTAL...CREDITOS POR IMPUESTOS CORRIENTES	636.769.308	356.510.374
	TOTAL...CREDITOS	1.880.078.087	1.456.481.322
01 01 04	INVENTARIOS		
01 01 04 01	MERCADERIAS		
01 01 04 01 01	MERCADERIAS GRAVADAS POR EL IVA AL 10%	1.003.083.987	1.035.650.000
	TOTAL...MERCADERIAS	1.003.083.987	1.035.650.000
	TOTAL...INVENTARIOS	1.003.083.987	1.035.650.000
01 01 05	GASTOS PAGADOS POR ADELANTADO		
01 01 05 02	SEGUROS A DEVENGAR	67.364.823	67.822.311
	TOTAL...GASTOS PAGADOS POR ADELANTADO	67.364.823	67.822.311
01 01 06	OTROS ACTIVOS		
01 01 06 01	DOCUMENTOS A COBRAR	512.930.000	
	TOTAL...OTROS ACTIVOS	512.930.000	
	TOTAL...ACTIVO CORRIENTE	4.969.301.548	4.440.074.806
01 02	ACTIVO NO CORRIENTE		
01 02 04	PROPIEDAD, PLANTA Y EQUIPO		
01 02 04 01	INMUEBLES	3.097.509.113	2.053.644.102
01 02 04 02	RODADOS /TRANSPORTES	2.131.007.034	1.284.221.086
01 02 04 03	MUEBLES, UTILES Y ENSERES	12.040.682	
01 02 04 04	MAQUINARIAS	221.734.634	154.597.042

FRANCISCO JAVIER AYALA ZARAT
1232267-9

J.A. Contabilidad
RUC: 1.232.267-9
Prof. N° 51202

COEXMA S.R.L.
RUC: 80053510-3

JOSE CARLOS PAVILOSOJI DE ARAUJO PINA

24

Balance General

1. IDENT. DEL CONTRIBUYENTE

RAZON SOCIAL O APELLIDOS	NOMBRES	IDENTIFICADOR R.U.C
COEXMA S.R.L. COEXMA S.R.L	COEXMA S.R.L.	80083510-3

2. PERIODO FISCAL

DESDE	HASTA
01/01/2017	31/12/2017
01/01/2016	31/12/2016

3. IDENT. DEL REPRESENTANTE LEGAL 4. IDENT. DEL CONTADOR 6. DECLARACION JURADA UTILIZADA

NOMBRE Y APELLIDO	NOMBRE Y APELLIDO	IDENTIFICADOR R.U.C	FORMULARIO N°	N° DE ORDEN
JOSE CARLOS FAVILOSOLI DE ARAUJO PINA	FRANCISCO JAVIER AYALA ZARF	1232267-9		

		2017	2016
01 02 04 05	EQUIPOS	74.777.371	54.075.747
01 02 04 06	HERRAMIENTAS	4.660.532	935.887
01 02 04 99	(-) DEPRECIACION ACUMULADA	-2.408.118.883	-500.576.606
	TOTAL...PROPIEDAD, PLANTA Y EQUIPO	3.133.610.583	3.046.927.044
	TOTAL...ACTIVO NO CORRIENTE	3.133.610.583	3.046.927.044
	TOTAL...ACTIVO	8.102.912.131	7.487.001.850
02	PASIVO		
02 01	PASIVO CORRIENTE		
02 01 01	ACREEDORES COMERCIALES		
02 01 01 01	PROVEEDORES LOCALES		850.000.000
02 01 01 02	PROVEEDORES DEL EXTERIOR	1.558.057.651	1.575.989.455
02 01 01 04	OTROS ACREEDORES		154.843.748
	TOTAL...ACREEDORES COMERCIALES	1.558.057.651	2.580.833.203
02 01 02	DEUDAS FINANCIERAS		
02 01 02 01	PRESTAMOS DE BANCOS Y OTRAS ENTIDADES FINANCIERAS		99.716.391
02 01 02 04	OTROS PRESTAMOS A PAGAR	284.513.151	
02 01 02 06	DESCUENTOS DE DOCUMENTOS - BANCO REGIONAL	512.930.000	
	TOTAL...DEUDAS FINANCIERAS	797.443.151	99.716.391
02 01 03	OTRAS CUENTAS POR PAGAR		
02 01 03 01	DEUDAS FISCALES CORRIENTES		
02 01 03 01 01	IMPUESTO A LA RENTA A PAGAR	10.432.069	19.549.694
	TOTAL...DEUDAS FISCALES CORRIENTES	10.432.069	19.549.694
02 01 03 02	OBLIGACIONES LABORALES Y CARGAS SOCIALES	18.737.509	10.135.968
02 01 03 04	PASIVOS FIDUCIARIOS		66.587.425
	TOTAL...OTRAS CUENTAS POR PAGAR	29.169.578	96.323.087
	TOTAL...PASIVO CORRIENTE	2.384.670.380	2.776.872.681
02 02	PASIVO NO CORRIENTE		
02 02 01	ACREEDORES COMERCIALES A LARGO PLAZO		
02 02 01 04	OTROS ACREEDORES	57.315.380	
	TOTAL...ACREEDORES COMERCIALES A LARGO PLAZO	57.315.380	
	TOTAL...PASIVO NO CORRIENTE	57.315.380	
	TOTAL...PASIVO	2.441.985.760	2.776.872.681

COEXMA S.R.L.
RUC: 80083510-3

25

Balance General

1. IDENT. DEL CONTRIBUYENTE

RAZON SOCIAL O APELLIDOS	NOMBRES	IDENTIFICADOR R.U.C
COEXMA S.R.L. COEXMA S.R.L	COEXMA S.R.L	80053510-3

2. PERIODO FISCAL

DESDE	HASTA
01/01/2017	31/12/2017
01/01/2016	31/12/2016

3. IDENT. DEL REPRESENTANTE LEGAL 4. IDENT. DEL CONTADOR 5. DECLARACION JURADA UTILIZADA

NOMBRE Y APELLIDO	NOMBRE Y APELLIDO	IDENTIFICADOR R.U.C	FORMULARIO N°	N° DE ORDEN
JOSE CARLOS PAVILOSQUI DE ARAUJO PINA	FRANCISCO JAVIER AYALA ZARA	1232267-9		

		2017	2016
03	PATRIMONIO NETO		
03 01	CAPITAL		
03 01 01	CAPITAL INTEGRADO		
03 01 01 01	CAPITAL SUSCRIPTO	2.000.000.000	2.000.000.000
	TOTAL...CAPITAL INTEGRADO	2.000.000.000	2.000.000.000
	TOTAL...CAPITAL	2.000.000.000	2.000.000.000
03 02	RESERVAS		
03 02 01	RESERVA LEGAL	192.911.443	150.511.991
03 02 02	RESERVA DE REVALUO		
03 02 02 01	RESERVA DE REVALUO FISCAL	425.502.725	291.176.506
	TOTAL...RESERVA DE REVALUO	425.502.725	291.176.506
	TOTAL...RESERVAS	618.414.168	441.688.497
03 03	RESULTADOS		
03 03 01	RESULTADOS ACUMULADOS	2.268.440.672	1.503.233.054
03 03 02	RESULTADO DEL EJERCICIO	-955.041.801	765.207.618
	TOTAL...RESULTADOS	3.123.482.473	2.268.440.672
	TOTAL...PATRIMONIO NETO	5.741.896.641	4.710.129.169

COEXMA S.R.L.
RUC: 80053510-3

FRANCISCO JAVIER AYALA ZARATE
Lic. Javier Ayala
1232267-9, Contabilidad
RUC: 1.232.267-9
Prof. N° 51202

JOSE CARLOS PAVILOSQUI DE ARAUJO PINA

2/2

ESTADO DE RESULTADOS

1. IDENT. DEL CONTRIBUYENTE

RAZON SOCIAL O APELLIDOS	NOMBRES	IDENTIFICADOR R.U.C
COEXMA S.R.L. COEXMA S.R.L	COEXMA S.R.L	80053510-3

2. PERIODO FISCAL

DESDE	HASTA
01/01/2017	31/12/2017
01/01/2016	31/12/2016

3. IDENT. DEL REPRESENTANTE LEGAL 4. IDENT. DEL CONTADOR 5. IDENTIFICACIÓN DEL AUDITOR

NOMBRE Y APELLIDO	NOMBRE Y APELLIDO	IDENTIFICADOR R.U.C	APELLIDO/NOMBRE	RUC
SE CARLOS PAVILOSQUI DE ARAUJO F	FRANCISCO JAVIER AYALA ZARF	1232267-9		

		2017	2016
04	INGRESOS OPERATIVOS		
04 01	VENTAS DE MERCADERIAS		
04 01 01	VENTAS DE MERCADERIAS GRAVADAS POR EL IVA	32.797.644.535	31.032.282.982
04 01 02	VENTAS DE MERCADERIAS EXENTAS DEL IVA	597.657.009	13.058.770
05	COSTOS OPERATIVOS		
05 00	MENOS:		
05 01	COSTO DE MERCADERIAS		
05 01 01	COSTO DE MERCADERIAS GRAVADAS POR EL IVA	-26.262.343.307	-26.341.509.575
07 00	MAS		
08	OTROS INGRESOS		
08 03	DESCUENTOS OBTENIDOS	79.194	9.000.000
10	GASTOS DE VENTAS O COMERCIALIZACION		
10 00	MENOS:		
10 01	SUELDOS Y OTRAS REMUNERACIONES AL PERSONAL		
10 01 01	SUELDOS Y JORNALES	-864.197.037	
10 01 02	APORTE PATRONAL	-109.592.513	
10 01 03	OTROS BENEFICIOS AL PERSONAL	-54.615.257	-22.299.545
10 02	COMISIONES PAGADAS SOBRE VENTAS	-261.926.055	-137.896.898
10 03	VIATICOS A VENDEDORES		-42.100.192
10 04	PUBLICIDAD Y PROPAGANDA	-139.940.907	-180.764.356
10 05	FLETES PAGADOS	-535.351.441	-626.136.894
10 99	OTROS GASTOS DE VENTAS	-2.027.813.460	-506.858.626
11	GASTOS DE ADMINISTRACION		
11 00	MENOS:		
11 01	SUELDOS Y OTRAS REMUNERACIONES AL PERSONAL		
11 01 01	SUELDOS Y JORNALES		-471.032.965
11 01 02	APORTE PATRONAL		-77.555.440
11 01 03	OTROS BENEFICIOS AL PERSONAL		-40.967.827
11 02	REMUNERACION PERSONAL SUPERIOR	-236.363.634	-261.181.765
11 04	HONORARIOS PROFESIONALES	-62.870.003	-59.861.765
11 05	ALQUILERES	-217.421.865	-157.854.052
11 06	AGUA, LUZ, TELEFONO E INTERNET	-122.775.631	-106.385.870
11 07	MOVILIDAD	-12.868.853	
11 08	COMBUSTIBLES Y LUBRICANTES	-220.331.089	-120.910.970
11 09	REPARACIONES Y MANTENIMIENTOS	-591.551.436	-383.511.932
11 10	SEGUROS PAGADOS	-63.876.971	-90.623.825

FRANCISCO JAVIER AYALA ZARAF

1232267-9 Javier Ayala
J.A. Contabilidad
RUC: 1.232.267-9
Frcl. Nº 51202

COEXMA S.R.L.
RUC: 80053510-3

JOSE CARLOS PAVILOSQUI DE ARAUJO FINA

27

ESTADO DE RESULTADOS

1. IDENT. DEL CONTRIBUYENTE

RAZON SOCIAL O APELLIDOS	NOMBRES	IDENTIFICADOR R.U.C.
COEXMA S.R.L. COEXMA S.R.L.	COEXMA S.R.L.	80053510-3

2. PERIODO FISCAL

DESDE	HASTA
01/01/2017	31/12/2017
01/01/2016	31/12/2016

3. IDENT. DEL REPRESENTANTE LEGAL 4. IDENT. DEL CONTADOR 5. IDENTIFICACION DEL AUDITOR

NOMBRE Y APELLIDO	NOMBRE Y APELLIDO	IDENTIFICADOR R.U.C.	APELLIDO/NOMBRE	RUC
SE CARLOS PAVILOSKI DE ARAUJO F	FRANCISCO JAVIER AYALA ZARA	1232267-9		

		2017	2016
11.11	UTILES DE OFICINA	-64.640.219	-10.539.490
11.14	GASTOS DE COBRANZAS		-13.658.557
11.15	DONACIONES Y CONTRIBUCIONES	-1.200.000	-800.000
11.17	IMPUESTOS, PATENTES, TASAS Y OTRAS CONTRIBUCIONES	-36.332.102	-30.203.252
11.18	MULTAS Y SANCIONES		-600.000
13	GASTOS BANCARIOS Y FINANCIEROS		
13.00	MENOS:		
13.32	OTROS INTERESES PAGADOS		-259.593
15	DEPRECIACIONES Y AMORTIZACIONES DE ACTIVOS		
15.00	MENOS:		
15.01	DEPRECIACIONES DEL EJERCICIO	-773.338.512	-503.576.606
19	IMPUESTO A LA RENTA	-95.004.645	-85.023.069
20	GANANCIAS/PERDIDAS NETAS DEL EJERCICIO	-865.041.801	735.207.618

COEXMA S.R.L.
RUC: 80053510-3

Estados de Flujos de Efectivo

1. IDENT. DEL CONTRIBUYENTE		2. PERIODO FISCAL	
RAZON SOCIAL O NOMBRES Y APELLIDOS	IDENTIFICADOR R.U.C	DESDE	HASTA
COEXMA S.R.L. COEXMA S.R.L.	80053510-3	01/01/2017	31/12/2017

3. IDENT. DEL REPRESENTANTE LEGAL	4. IDENT. DEL CONTADOR		5. IDENTIFICACIÓN DEL AUDITOR	
NOMBRE Y APELLIDO	NOMBRE Y APELLIDO	IDENTIFICADOR R.U.C	APELLIDO/NOMBRE	RUC
JOSE CARLOS PAVLOSQUI DE ARAUJO PIN	FRANCISCO JAVIER AYALA ZAR	1232267-9		

	2017	2016
FLUJO DE EFECTIVO POR LAS ACTIVIDADES OPERATIVAS		
Ventas Netas (COBRO NETO)	33.152.477.322	30.045.107.195
Pago a Proveedores Locales (PAGO NETO)	-27.079.777.394	-28.527.159.575
Pago a Proveedores Del Exterior (PAGO NETO)	-17.931.804	1.575.959.455
Efectivo Pagado a Empleados	-620.053.266	-601.669.809
Efectivo Generado (Usado) Por Otras Actividades Operativas	-5.481.833.167	-3.067.053.706
Pago de Impuestos	-420.713.306	-452.787.001
EFECTIVO NETO POR ACTIVIDADES OPERATIVAS	**-867.861.535**	**932.426.559**
FLUJO DE EFECTIVO POR ACTIVIDADES DE INVERSIÓN		
Aumento/Disminución Neto de Inversiones Temporarias		
Aumento/Disminución Neto de Inversiones a Largo Plazo		
Aumento/Disminución Neto de Propiedad, Planta y Equipo	47.642.680	-2.755.760.538
EFECTIVO NETO POR ACTIVIDADES DE INVERSION	**47.642.680**	**-2.755.760.538**
FLUJO DE EFECTIVO POR ACTIVIDADES DE FINANCIAMIENTO		
Aporte de Capital	-38.570.818	3.653.745.045
Aumento/Disminución Neto de Prestamos	284.513.151	
Dividendos Pagados		
Aumento/Disminución Neto de Intereses		-299.893
EFECTIVO NETO POR ACTIVIDADES DE FINANCIAMIENTO	**245.942.333**	**3.653.445.152**
Aumento/Disminución Neto de Efectivos y Sus Equivalentes		
Efectivo y sus Equivalentes Al Comienzo del Periodo	1.680.121.173	
EFECTIVO Y SUS EQUIVALENTES AL CIERRE DEL PERIODO	**1.505.844.651**	**1.880.121.173**

COEXMA S.R.L.
RUC: 80053510-3

FRANCISCO JAVIER AYALA ZAR
1232267-9

Francisco Javier Ayala
J.A. Contabilidad
RUC: 1.232.267-9
Prof. Nº 51202

JOSE CARLOS PAVLOSQUI DE ARAUJO PINA

ANEXO N 4

ESTADOS DE CAMBIOS EN EL PATRIMONIO NETO

1. IDENT. DEL CONTRIBUYENTE		2. PERIODO FISCAL	
RAZON SOCIAL O NOMBRES Y APELLIDOS	IDENTIFICADOR R.U.C	DESDE	HASTA
COEXMA S.R.L. COEXMA S.R.L.	80053510-3	01/01/2017	31/12/2017

3. IDENT. DEL REPRESENTANTE LEGAL	4. IDENT. DEL CONTADOR		5. DECLARACION JURADA UTILIZADA	
NOMBRE Y APELLIDO	NOMBRE Y APELLIDO	IDENTIFICADOR R.U.C	FORMULARIO N°	N° DE ORDEN
JOSE CARLOS PAVILOSQUI DE ARAUJO PINA	FRANCISCO JAVIER AYALA ZARAT	1232267-9		

	CAPITAL	RESERVAS			RESULTADOS		PATRIMONIO NETO
CUENTAS	INTEGRADO	LEGAL	REVALUO	OTRAS RESERVAS	ACUMULADOS	DEL EJERCICIO	
SALDO AL INICIO DEL EJER.	0	0	0	0	0	0	0
MOVIMIENTOS DEL EJER. 2016							0
INTEGRACION DE CAPITAL	2.000.000.000						2.000.000.000
TRANSF. DE DIVIDENDOS A PAG.							0
TRANSF. A RESULTADOS ACUM.					1.503.233.054		1.503.233.054
AJUSTE DESAFEC. DE RES. ACUM.							0
RESERVA LEGAL		150.511.991					150.511.991
RESERVA DE REVALUO			291.176.506				291.176.506
OTRAS RESERVAS							0
RESULTADO DEL EJERCICIO						765.207.618	765.207.618
SALDO AL 2016	2.000.000.000	150.511.991	291.176.506	0	1.503.233.054	765.207.618	4.710.129.169
MOVIMIENTOS DEL EJER. 2017							0
INTEGRACION DE CAPITAL							0
TRANSF. DE DIVIDENDOS A PAG.							0
TRANSF. A RESULTADOS ACUM.					765.207.618	-765.207.618	0
AJUSTE DESAFEC. DE RES. ACUM.							0
RESERVA LEGAL		42.399.452					42.399.452
RESERVA DE REVALUO			134.326.219				134.326.219
OTRAS RESERVAS							0
RESULTADO DEL EJERCICIO						855.041.801	855.041.801
SALDO AL 2017	2.000.000.000	192.911.443	425.502.725	0	2.268.440.672	855.041.801	5.741.896.641

Representante Legal: JOSE CARLOS PAVILOSQUI DE ARAUJO PINA

Ruc

Firma del Contador: FRANCISCO JAVIER AYALA ZARAT

Ruc: 1232267-9

Lic. Javier Ayala
J.A. Contabilidad
RUC: 1.232.267-9
Prof. N° 51202

COEXMA S.R.L.
RUC: 80053510-3

30

Balance General

1. IDENT. DEL CONTRIBUYENTE

RAZON SOCIAL O APELLIDOS	NOMBRES	IDENTIFICADOR R.U.C
COEXMA S.R.L.	COEXMA S.R.L.	80053510-3

2. PERIODO FISCAL

DESDE	HASTA
01/01/2019	31/12/2019
01/01/2018	31/12/2018

3. IDENT. DEL REPRESENTANTE LEGAL 4. IDENT. DEL CONTADOR 5. DECLARACION JURADA UTILIZADA

NOMBRE Y APELLIDO	NOMBRE Y APELLIDO	IDENTIFICADOR R.U.C	FORMULARIO N°	N° DE ORDEN
OSE CARLOS PAVILOSQUI DE ARAUJO PINA	FRANCISCO JAVIER AYALA ZARA	1232267-9		

		2019	2018
01	ACTIVO		
01 01	ACTIVO CORRIENTE		
01 01 01	DISPONIBILIDADES		
01 01 01 02	CAJA	95.478.158	97.697.285
01 01 01 04	BANCOS	3.590.442.601	3.658.397.096
	TOTAL...DISPONIBILIDADES	3.685.920.759	3.756.094.381
01 01 03	CREDITOS		
01 01 03 01	DEUDORES POR VENTAS	6.048.051.560	2.855.315.406
01 01 03 05	CREDITOS POR IMPUESTOS CORRIENTES		
01 01 03 05 01	ANTICIPOS Y RETENCIONES DE IMPUESTO A LA RENTA	282.456.024	133.860.651
01 01 03 05 02	RETENCIONES DE IVA	622.981.189	541.239.845
01 01 03 05 03	IVA - CREDITO FISCAL	546.139.062	
	TOTAL...CREDITOS POR IMPUESTOS CORRIENTES	1.451.576.275	675.100.496
	TOTAL...CREDITOS	7.499.627.835	3.530.415.902
01 01 04	INVENTARIOS		
01 01 04 01	MERCADERIAS		
01 01 04 01 01	MERCADERIAS GRAVADAS POR EL IVA AL 10%	4.010.720.690	1.052.047.133
	TOTAL...MERCADERIAS	4.010.720.690	1.052.047.133
	TOTAL...INVENTARIOS	4.010.720.690	1.052.047.133
01 01 05	GASTOS PAGADOS POR ADELANTADO		
01 01 05 02	SEGUROS A DEVENGAR	308.286.360	174.185.622
	TOTAL...GASTOS PAGADOS POR ADELANTADO	308.286.360	174.185.622
	TOTAL...ACTIVO CORRIENTE	15.504.555.644	8.512.743.038
01 02	ACTIVO NO CORRIENTE		
01 02 04	PROPIEDAD, PLANTA Y EQUIPO		
01 02 04 01	INMUEBLES	3.220.047.350	3.162.392.769
01 02 04 02	RODADOS /TRANSPORTES	3.716.257.412	2.915.253.090
01 02 04 03	MUEBLES, UTILES Y ENSERES	12.679.632	12.392.598
01 02 04 04	MAQUINARIAS	214.050.192	211.407.129
01 02 04 05	EQUIPOS	135.115.171	127.372.563
01 02 04 06	HERRAMIENTAS	5.943.344	5.860.243
01 02 04 99	(-) DEPRECIACION ACUMULADA	-3.233.226.941	-2.752.477.270
	TOTAL...PROPIEDAD, PLANTA Y EQUIPO	4.070.866.160	3.682.201.122
	TOTAL...ACTIVO NO CORRIENTE	4.070.866.160	3.682.201.122

FRANCISCO JAVIER AYALA ZARATE
1232267-9

Lic. Javier Ayala
J.A. Contabilidad
RUC: 1.232.267-9
Reg. N° 51202

JOSE CARLOS PAVILOSQUI DE ARAUJO PINA
5175739-7

COEXMA S.R.L.
RUC: 80053510-3

31

Balance General

1. IDENT. DEL CONTRIBUYENTE

RAZON SOCIAL O APELLIDOS	NOMBRES	IDENTIFICADOR R.U.C
COEXMA S.R.L.	COEXMA S.R.L.	80053510-3

2. PERIODO FISCAL

DESDE	HASTA
01/01/2019	31/12/2019
01/01/2018	31/12/2018

3. IDENT. DEL REPRESENTANTE LEGAL 4. IDENT. DEL CONTADOR 5. DECLARACION JURADA UTILIZADA

NOMBRE Y APELLIDO	NOMBRE Y APELLIDO	IDENTIFICADOR R.U.C	FORMULARIO N°	N° DE ORDEN
OSE CARLOS PAVILOSQUI DE ARAUJO PINA	FRANCISCO JAVIER AYALA ZARA'	1232267-9		

		2019	2018
	TOTAL...ACTIVO	19.575.421.804	12.194.944.160
02	PASIVO		
02 01	PASIVO CORRIENTE		
02 01 01	ACREEDORES COMERCIALES		
02 01 01 01	PROVEEDORES LOCALES	10.480.709.775	4.789.152.408
	TOTAL...ACREEDORES COMERCIALES	10.480.709.775	4.789.152.408
02 01 03	OTRAS CUENTAS POR PAGAR		
02 01 03 01	DEUDAS FISCALES CORRIENTES		
02 01 03 01 01	IMPUESTO A LA RENTA A PAGAR	172.665.881	151.089.010
02 01 03 01 02	IVA A PAGAR		16.377.743
	TOTAL...DEUDAS FISCALES CORRIENTES	172.665.881	167.466.753
02 01 03 02	OBLIGACIONES LABORALES Y CARGAS SOCIALES	22.777.020	19.932.022
	TOTAL...OTRAS CUENTAS POR PAGAR	195.442.901	187.398.775
	TOTAL...PASIVO CORRIENTE	10.676.152.676	4.975.551.183
02 02	PASIVO NO CORRIENTE		
02 02 01	ACREEDORES COMERCIALES A LARGO PLAZO		
02 02 01 04	OTROS ACREEDORES	77.297.430	23.314.213
	TOTAL...ACREEDORES COMERCIALES A LARGO PLAZO	77.297.430	23.314.213
	TOTAL...PASIVO NO CORRIENTE	77.297.430	23.314.213
	TOTAL...PASIVO	10.753.450.106	4.999.865.396
03	PATRIMONIO NETO		
03 01	CAPITAL		
03 01 01	CAPITAL INTEGRADO		
03 01 01 01	CAPITAL SUSCRIPTO	2.000.000.000	2.000.000.000
	TOTAL...CAPITAL INTEGRADO	2.000.000.000	2.000.000.000
	TOTAL...CAPITAL	2.000.000.000	2.000.000.000
03 02	RESERVAS		
03 02 01	RESERVA LEGAL	338.484.326	260.893.997
03 02 02	RESERVA DE REVALUO		
03 02 02 01	RESERVA DE REVALUO FISCAL	594.120.124	519.033.762
	TOTAL...RESERVA DE REVALUO	594.120.124	519.033.762
	TOTAL...RESERVAS	932.604.450	779.927.759
03 03	RESULTADOS		

FRANCISCO JAVIER AYALA ZARATE
1232267-9

Lic. Javier Ayala
J.A. Contabilidad
RUC: 1.232.267-9
Reg. Nº 51202

JOSE CARLOS PAVILOSQUI DE ARAUJO PINA
5175739-7

COEXMA S.R.L.
RUC: 80053510-3

32.

Balance General

1. IDENT. DEL CONTRIBUYENTE

RAZON SOCIAL O APELLIDOS	NOMBRES	IDENTIFICADOR R.U.C
COEXMA S.R.L.	COEXMA S.R.L.	80053510-3

2. PERIODO FISCAL

DESDE	HASTA
01/01/2019	31/12/2019
01/01/2018	31/12/2018

3. IDENT. DEL REPRESENTANTE LEGAL

NOMBRE Y APELLIDO
OSE CARLOS PAVILOSQUI DE ARAUJO PINA

4. IDENT. DEL CONTADOR

NOMBRE Y APELLIDO	IDENTIFICADOR R.U.C
FRANCISCO JAVIER AYALA ZARA'	1232267-9

5. DECLARACION JURADA UTILIZADA

FORMULARIO N°	N° DE ORDEN

		2019	2018
03 03 01	RESULTADOS ACUMULADOS	4.415.151.005	3.123.482.473
03 03 02	RESULTADO DEL EJERCICIO	1.474.216.243	1.291.668.532
	TOTAL...RESULTADOS	5.889.367.248	4.415.151.005
	TOTAL...PATRIMONIO NETO	8.821.971.898	7.195.078.764

FRANCISCO JAVIER AYALA ZARATE
1232267-9

Lic. Javier Ayala
J.A. Contabilidad
RUC: 1.232.267-9
Reg. N° 51202

JOSE CARLOS PAVILOSQUI DE ARAUJO PINA
5175739-7

COEXMA S.R.L.
RUC: 80053510-3

ESTADO DE RESULTADOS

1. IDENT. DEL CONTRIBUYENTE

RAZON SOCIAL O APELLIDOS	NOMBRES	IDENTIFICADOR R.U.C
COEXMA S.R.L.	COEXMA S.R.L.	80053510-3

2. PERIODO FISCAL

DESDE	HASTA
01/01/2019	31/12/2019
01/01/2018	31/12/2018

3. IDENT. DEL REPRESENTANTE LEGAL 4. IDENT. DEL CONTADOR 5. IDENTIFICACIÓN DEL AUDITOR

NOMBRE Y APELLIDO	NOMBRE Y APELLIDO	IDENTIFICADOR R.U.C	APELLIDO/NOMBRE	RUC
CARLOS PAVILOSQUI DE ARAUJO PIN	FRANCISCO JAVIER AYALA ZARA	1232267-9		

		2019	2018
04	INGRESOS OPERATIVOS		
04 01	VENTAS DE MERCADERIAS		
04 01 01	VENTAS DE MERCADERIAS GRAVADAS POR EL IVA	47.793.749.927	44.203.883.997
04 01 02	VENTAS DE MERCADERIAS EXENTAS DEL IVA	452.256.129	400.964.174
05	COSTOS OPERATIVOS		
05 00	MENOS:		
05 01	COSTO DE MERCADERIAS		
05 01 01	COSTO DE MERCADERIAS GRAVADAS POR EL IVA	-40.357.501.574	-37.352.806.370
07 00	MAS		
08	OTROS INGRESOS		
08 05	RESULTADO POR DIFERENCIA DE CAMBIO	1.281.923	
10	GASTOS DE VENTAS O COMERCIALIZACION		
10 00	MENOS:		
10 01	SUELDOS Y OTRAS REMUNERACIONES AL PERSONAL		
10 01 01	SUELDOS Y JORNALES	-940.931.228	-843.231.815
10 01 02	APORTE PATRONAL	-155.253.653	-139.232.252
10 01 03	OTROS BENEFICIOS AL PERSONAL	-89.104.546	-94.845.859
10 02	COMISIONES PAGADAS SOBRE VENTAS		-1.250.000
10 04	PUBLICIDAD Y PROPAGANDA	-260.802.738	-85.464.286
10 05	FLETES PAGADOS	-1.025.835.637	-1.110.476.138
10 99	OTROS GASTOS DE VENTAS	-1.230.297.385	-1.030.561.188
11	GASTOS DE ADMINISTRACION		
11 00	MENOS:		
11 01	SUELDOS Y OTRAS REMUNERACIONES AL PERSONAL		
11 01 03	OTROS BENEFICIOS AL PERSONAL	-123.951.801	
11 02	REMUNERACION PERSONAL SUPERIOR	-163.636.362	-190.909.059
11 04	HONORARIOS PROFESIONALES	-306.332.205	-64.397.210
11 05	ALQUILERES	-280.160.484	-345.369.521
11 06	AGUA, LUZ, TELEFONO E INTERNET	-158.817.951	-150.243.677
11 07	MOVILIDAD	-18.184.128	-20.486.946
11 08	COMBUSTIBLES Y LUBRICANTES	-339.042.519	-216.939.024
11 09	REPARACIONES Y MANTENIMIENTOS	-395.887.379	-902.147.743
11 10	SEGUROS PAGADOS	-42.936.707	-37.730.331
11 11	UTILES DE OFICINA	-91.131.219	-90.275.601
11 13	JUICIOS Y GASTOS JUDICIALES	-26.302.159	-23.143.547
11 14	GASTOS DE COBRANZAS	-2.354.547	-2.424.092
11 15	DONACIONES Y CONTRIBUCIONES	-1.400.000	-800.000
11 17	IMPUESTOS, PATENTES, TASAS Y OTRAS CONTRIBUCIONES	-26.726.266	-12.234.550

FRANCISCO JAVIER AYALA ZARATE
1232267-9

Lic. Javier Ayala
J.A. Contabilidad
RUC: 1.232.267-9
Prof. Nº 51202

JOSE CARLOS PAVILOSQUI DE ARAUJO PINA
5175739-7

COEXMA S.R.L.
RUC: 80053510-3

34

ESTADO DE RESULTADOS

1. IDENT. DEL CONTRIBUYENTE

RAZON SOCIAL O APELLIDOS	NOMBRES	IDENTIFICADOR R.U.C
COEXMA S.R.L.	COEXMA S.R.L.	80053510-3

2. PERIODO FISCAL

DESDE	HASTA
01/01/2019	31/12/2019
01/01/2018	31/12/2018

3. IDENT. DEL REPRESENTANTE LEGAL 4. IDENT. DEL CONTADOR 5. IDENTIFICACIÓN DEL AUDITOR

NOMBRE Y APELLIDO	NOMBRE Y APELLIDO	IDENTIFICADOR R.U.C	APELLIDO/NOMBRE	RUC
CARLOS PAVILOSQUI DE ARAUJO PI	FRANCISCO JAVIER AYALA ZARA	1232267-9		

		2019	2018
11.16	MULTAS Y SANCIONES	-2.186.357	-150.000
11.19	RESERVA LEGAL DEL EJERCICIO	-77.590.329	-67.982.554
13	GASTOS BANCARIOS Y FINANCIEROS		
13.00	MENOS:		
13.03	COMISIONES Y GASTOS BANCARIOS SOBRE OPERACIONES CR	-2.229.079	-19.027.246
15	DEPRECIACIONES Y AMORTIZACIONES DE ACTIVOS		
15.00	MENOS:		
15.01	DEPRECIACIONES DEL EJERCICIO	-480.749.671	-344.358.387
19	IMPUESTO A LA RENTA	-172.665.881	-151.089.010
20	GANANCIAS/PERDIDAS NETAS DEL EJERCICIO	1.474.216.243	1.291.668.532

FRANCISCO JAVIER AYALA ZARATE
1232267-9

Lic. Javier Ayala
J.A. Contabilidad
RUC: 1.232.267-9
Prof. Nº 51202

JOSE CARLOS PAVILOSQUI DE ARAUJO PIÑA
5175739-7

COEXMA S.R.L.
RUC: 80053510-3

35

Estados de Flujos de Efectivo

1. IDENT. DEL CONTRIBUYENTE		2. PERIODO FISCAL	
RAZON SOCIAL O NOMBRES Y APELLIDOS	IDENTIFICADOR R.U.C	DESDE	HASTA
COEXMA S.R.L.	80053510-3	01/01/2019	31/12/2019

3. IDENT. DEL REPRESENTANTE LEGAL	4. IDENT. DEL CONTADOR		5. IDENTIFICACIÓN DEL AUDITOR	
NOMBRE Y APELLIDO	NOMBRE Y APELLIDO	IDENTIFICADOR R.U.C	APELLIDO/NOMBRE	RUC
JOSE CARLOS PAVILOSQUI DE ARAUJO PINA	FRANCISCO JAVIER AYALA ZARATE	1232267-9		

	2019	2018
FLUJO DE EFECTIVO POR LAS ACTIVIDADES OPERATIVAS		
Ventas Netas (COBRO NETO)	45.053.269.902	42.780.049.642
Pago a Proveedores Locales (PAGO NETO)	-37.624.617.764	-32.612.617.108
Pago a Proveedores Del Exterior (PAGO NETO)		-1.558.057.651
Efectivo Pagado a Empleados	-1.306.396.230	-1.076.718.413
Efectivo Generado (Usado) Por Otras Actividades Operativas	-4.981.357.018	-4.327.851.504
Pago de Impuestos	-972.855.095	-44.770.064
EFECTIVO NETO POR ACTIVIDADES OPERATIVAS	**168.043.795**	**3.160.034.902**
FLUJO DE EFECTIVO POR ACTIVIDADES DE INVERSIÓN		
Aumento/Disminución Neto de Inversiones Temporarias		
Aumento/Disminución Neto de Inversiones a Largo Plazo		
Aumento/Disminución Neto de Propiedad, Planta y Equipo	-313.578.676	-455.059.502
EFECTIVO NETO POR ACTIVIDADES DE INVERSION	**-313.578.676**	**-455.059.502**
FLUJO DE EFECTIVO POR ACTIVIDADES DE FINANCIAMIENTO		
Aporte de Capital	77.590.329	361.744.726
Aumento/Disminución Neto de Préstamos		-797.443.151
Dividendos Pagados		
Aumento/Disminución Neto de Intereses	-2.229.070	-19.027.245
EFECTIVO NETO POR ACTIVIDADES DE FINANCIAMIENTO	**75.361.259**	**-454.725.670**
Aumento/Disminución Neto de Efectivos y Sus Equivalentes		
Efectivo y sus Equivalentes Al Comienzo del Periodo	3.756.094.381	1.505.844.851
EFECTIVO Y SUS EQUIVALENTES AL CIERRE DEL PERIODO	**3.685.920.759**	**3.756.094.381**

FRANCISCO JAVIER AYALA ZARATE
1232267-9

Lic. Javier Ayala
J.A. Contabilidad
RUC: 1.232.267-9
Prof. Nº 51202

JOSE CARLOS PAVILOSQUI DE ARAUJO PINA
5175739-7

COEXMA S.R.L.
RUC: 80053510-3

36

ANEXO N 4

ESTADOS DE CAMBIOS EN EL PATRIMONIO .TO

1. IDENT. DEL CONTRIBUYENTE		2. PERIODO FISCAL	
RAZON SOCIAL O NOMBRES Y APELLIDOS	IDENTIFICADOR R.U.C	DESDE	HASTA
COEXMA S.R.L.	80053510-3	01/01/2019	31/12/2019

3. IDENT. DEL REPRESENTANTE LEGAL	4. IDENT. DEL CONTADOR		5. DECLARACION JURADA UTILIZADA	
NOMBRE Y APELLIDO	NOMBRE Y APELLIDO	IDENTIFICADOR R.U.C	FORMULARIO N°	N° DE ORDEN
JOSE CARLOS PAVILOSQUI DE ARAUJO PINA	FRANCISCO JAVIER AYALA ZARATE	1232267-9		

	CAPITAL	RESERVAS			RESULTADOS		PATRIMONIO NETO
CUENTAS	INTEGRADO	LEGAL	REVALUO	OTRAS RESERVAS	ACUMULADOS	DEL EJERCICIO	
SALDO AL INICIO DEL EJER.	**2.000.000.000**	**192.911.443**	**425.502.725**	**0**	**2.055.648.770**	**774.071.531**	**5.448.134.469**
MOVIMIENTOS DEL EJER. 2018							**0**
INTEGRACION DE CAPITAL							
TRANSF. DE DIVIDENDOS A PAG.					1.067.833.703	-774.071.531	**0**
TRANSF. A RESULTADOS ACUM.							**293.762.172**
AJUSTE/DESAFEC. DE RES. ACUM.							**0**
RESERVA LEGAL		67.982.554					**67.982.554**
RESERVA DE REVALUO			93.531.037				**93.531.037**
OTRAS RESERVAS							**0**
RESULTADO DEL EJERCICIO						1.291.668.532	**1.291.668.532**
SALDO AL 2018	**2.000.000.000**	**260.893.997**	**519.033.762**	**0**	**3.123.482.473**	**1.291.668.532**	**7.195.078.764**
MOVIMIENTOS DEL EJER. 2019							**0**
INTEGRACION DE CAPITAL							**0**
TRANSF. DE DIVIDENDOS A PAG.					1.291.668.532	-1.291.668.532	**0**
TRANSF. A RESULTADOS ACUM.							**0**
AJUSTE/DESAFEC. DE RES. ACUM.							**77.590.329**
RESERVA LEGAL		77.590.329					**75.086.362**
RESERVA DE REVALUO			75.086.362				**0**
OTRAS RESERVAS						1.474.216.243	**1.474.216.243**
RESULTADO DEL EJERCICIO							
SALDO AL 2019	**2.000.000.000**	**338.484.326**	**594.120.124**	**0**	**4.415.151.005**	**1.474.216.243**	**8.821.971.698**

Representante Legal: JOSE CARLOS PAVILOSQUI DE ARAUJO PINA

Ruc: 5175739-7

Firma del Contador: FRANCISCO JAVIER AYALA ZARATE

Ruc: 1232267-9

Lic. Javier Ayala
J.A. Contabilidad
RUC: 1.232.267-9
Reg. N° 61202

COEXMA S.R.L.
RUC: 80053510

ANEXO 5

NOTAS A LOS ESTADOS FINANCIEROS

1-IDENTIFICACIÓN DEL CONTRIBUYENTE		2- EJERCICIO FISCAL	
RAZÓN SOCIAL O NOMBRES Y APELLIDOS	IDENTIFICADOR RUC	DESDE	HASTA
COEXMA SRL	80053510-3	1/1/2018	31/12/2019

3- IDENTIFICACIÓN DEL REPRESENTANTE LEGAL	4- IDENTIFICACIÓN DEL CONTADOR		5- IDENTIFICACIÓN DEL AUDITOR	
APELLIDOS/NOMBRES	APELLIDOS/ NOMBRES	IDENTIFICADOR RUC	APELLIDOS/ NOMBRES	IDENTIFICADOR RUC
JOSE CARLOS PAVILOSQUI DE ARAUJO PINA	AYALA ZARATE FRANCISCO JAVIER	1232267-9		

Equipos de Comunicación	152.676	0
Equipos de Oficina	49.484.645	48.924.761
Instalaciones	0	0
Muebles, Utiles Enseres	12.679.632	12.392.598
Rodados	3.716.257.412	2.915.253.090
Maquinarias y Equipos	214.060.192	211.407.129
Inmueble	3.220.047.350	3.162.392.769
Herramientas	5.943.344	5.860.243
Totales	**7.304.093.101**	**6.434.678.392**
Depreciación Acumulada	-3.233.228.941	-2.752.477.270
Totales	**4.070.865.160**	**3.682.201.122**

4.8 PROVEEDORES DEL EXTERIOR

El saldo de la cuenta se compone al 31 de diciembre de 2019, comparativo con el ejercicio anterior, como sigue:

Concepto	2019 Gs.	2018 Gs.
Proveedores del Exterior		
REFRIMATE ENGENHARIA DO FRIO LTDA.	0	0
MET ECCEL	0	0
J J INSTALACOES COMERCIAIS	0	0
PLAXMETAL	0	0
VENANCIO	0	0
Otros Proveedores	0	0
Total de Proveedores del Exterior...	0	0

4.9 OTROS ACREEDORES

El saldo de la cuenta se compone al 31 de diciembre de 2019, comparativo con el ejercicio anterior, como sigue:

Concepto	2019 Gs.	2018 Gs.
Otros Acreedores		
EUROCAR S.A.	0	0
Total de Otros Acreedores...	0	0

4.10 OTRAS DEUDAS POR PAGAR

El saldo de la cuenta se compone al 31 de diciembre de 2019, comparativo con el ejercicio anterior, como sigue:

Concepto	2019 Gs.	2018 Gs.
Otras deuda por pagar.		
Deudas Fiscales Corrientes		
Impuesto a la Renta a Pagar	172.655.881	151.089.010
Obligaciones Laborales y Cargas Sociales		
IPS a Pagar	22.777.020	19.932.022
Total de Otras Deudas por Pagar...	195.442.901	171.021.032

4.10 **Deudas Financieras**

El saldo de la cuenta se compone al 31 de diciembre de 2019, comparativo con el ejercicio anterior, como sigue:

	2.019 GS.	2.018 GS.
Descuentos de Documentos-Bco. Regional	0	0
Total Deudas Financieras	0	0

4.11 CAPITAL

El capital social de la Sociedad asciende al 31 de diciembre de 2019 a la suma de G. 2.000.000.000 (Guaranies Dos Mil Millones), representado por 400 (Cuatrocientos) cuotas sociales de G. 5.000.000 (Guaranies Cinco Millones) cada una.

Socios	Cuotas de Capital	%	Valor Nominal	Total Capital
Jose Carlos Pavilosqui de Araujo Pina	240	60,00%	5.000.000	1.200.000.000
Rogerio Medalozzo	160	40,00%	5.000.000	800.000.000
	400	100,00%		2.000.000.000

4.12 RESERVAS

El saldo de la cuenta se compone al 31 de diciembre de 2019, comparativo con el ejercicio anterior, como sigue:

Concepto	2019 Gs.	2018 Gs.
Reservas		
Reserva Legal	338.484.326	260.893.997
Reserva Revalúo		
Reservas de Revaluo Fiscal	594.120.124	519.033.762
Total de Reservas...	932.604.450	779.927.759

5 Composicion de principales cuentas de resultados en forma comparativa (conforme al Art. 5º de la Resolución General Nº 49/14)

5.1 INGRESOS OPERATIVOS

El saldo de la cuenta se compone al 31 de diciembre de 2019, comparativo con el ejercicio anterior, como sigue:

Concepto	2019 Gs.	2018 Gs.

COEXMA S.R.L
RUC: 80053510-3

NOTAS A LOS ESTADOS FINANCIEROS

1-IDENTIFICACIÓN DEL CONTRIBUYENTE		2- EJERCICIO FISCAL	
RAZON SOCIAL O NOMBRES Y APELLIDOS	IDENTIFICADOR RUC	DESDE	HASTA
COEXMA SRL	80053510-3	1/1/2018	31/12/2019

3- IDENTIFICACIÓN DEL REPRESENTANTE LEGAL	4- IDENTIFICACIÓN DEL CONTADOR		5- IDENTIFICACIÓN DEL AUDITOR	
APELLIDOS/NOMBRES	APELLIDOS/ NOMBRES	IDENTIFICADOR RUC	APELLIDOS/ NOMBRES	IDENTIFICADOR RUC
JOSE CARLOS PAVILOSQUI DE ARAUJO PINA	AYALA ZARATE FRANCISCO JAVIER	1232267-9		

Ventas de Mercaderias Gravadas por el IVA	47.793.749.927	44.198.765.815
Ventas de Mercaderias Exentas	452.256.129	400.964.174
(-) Descuentos Otorgados	0	0
Total Ingresos Operativos...	48.246.006.056	44.599.729.989

5.2 COSTOS OPERATIVOS

El saldo de la cuenta se compone al 31 de diciembre de 2019, comparativo con el ejercicio anterior, como sigue:

Concepto	2019 Gs.	2018 Gs
Costos Operativos:		
Costos de Mercaderias Gravadas	40.357.501.574	37.347.288.188
Total Costos Operativos...	40.357.501.574	37.347.288.188

5.3 OTROS INGRESOS

El saldo de la cuenta se compone al 31 de diciembre de 2019, comparativo con el ejercicio anterior, como sigue

Concepto	2019 Gs	2018 Gs.
OTROS INGRESOS		
Descuentos Obtenidos	0	79.194
Ingresos Varios no operativos	1.281.923	0
Total Otros Ingresos...	1.281.923	79.194

5.4 GASTOS DE VENTAS O COMERCIALIZACIÓN

El saldo de la cuenta se compone al 31 de diciembre de 2019, comparativo con el ejercicio anterior, como sigue:

Concepto	2019 Gs.	2018 Gs.
Gastos Gastos de Ventas o Comercialización:		
Sueldos y Jornales	940.931.228	843.831.815
Aporte Patronal	155.253.653	139.232.252
Otros Beneficios al personal	89.104.546	24.452.728
Aguinaldos	0	70.396.131
Comisiones Pagadas	0	1.250.000
Publicidad y Propaganda	260.802.738	85.464.288
Fletes Pagados	1.025.835.637	1.110.476.138
Combustibles y Lubricantes	339.042.519	216.939.024
Alquileres de Pagados	280.160.484	345.389.521
Reparaciones y mantenimientos	396.887.379	902.147.743
Otros Gastos de Ventas	0	1.030.961.188
Total Gastos de Ventas o Comercialización...	3.488.018.184	4.770.520.828

5.5 GASTOS DE ADMINISTRACIÓN

El saldo de la cuenta se compone al 31 de diciembre de 2019, comparativo con el ejercicio anterior, como sigue:

Concepto	2019 Gs.	2018 Gs.
Gastos de Administración:		
Remuneracion Personal Superior	163.636.362	190.909.089
Honorarios Profesionales	306.332.205	64.397.210
Agua Luz.Telefono e Internet	158.817.951	159.243.677
Movilidad	18.184.128	26.486.948
Seguros Pagados	42.996.707	37.730.331
Papeleria y Utiles de Oficina	91.131.219	90.275.801
Formularios e Impresos		0
Donaciones y Contribuciones	1.400.000	800.000
Patentes e Impuestos	26.726.206	12.234.550
Multas y Recargos	2.186.357	0
Gastos y Contribuciones al Personal		0
Gastos de Informatica		0
Gastos de Vigilancia y Seguridad		0
Consumision		0
Reserva legal del Ejercicio	77.590.329	67.982.554
Gastos Generales		0
Intereses Pagados		0
Verificacion Tecnica Vehicular		0
Recolecion de Residuos		0
Alojamientos		0
Gastos de Escribania		
IVA GND		0
Otros gastos Administrativos		
Total Gastos de Administración...	889.001.464	650.060.180

6 Detalle de rentas exentas, gastos no deducibles y cualquier otra partida que arroje diferencia fiscal con relación a la renta comercial

6.1 GASTOS NO DEDUCIBLES

El saldo de la cuenta se compone al 31 de diciembre de 2019, comparativo con el ejercicio anterior, como sigue:

Concepto	2019 Gs.	2018 Gs.
Gastos no deducibles:		

COEXMA S.R.L.
RUC: 80053510-3

ANEXO 5

NOTAS A LOS ESTADOS FINANCIEROS

1-IDENTIFICACIÓN DEL CONTRIBUYENTE		2- EJERCICIO FISCAL	
RAZÓN SOCIAL O NOMBRES Y APELLIDOS	IDENTIFICADOR RUC	DESDE	HASTA
COEXMA SRL	80053510-3	1/1/2018	31/12/2019

3- IDENTIFICACION DEL REPRESENTANTE LEGAL	4- IDENTIFICACIÓN DEL CONTADOR		5- IDENTIFICACIÓN DEL AUDITOR	
APELLIDOS/NOMBRES	APELLIDOS/ NOMBRES	IDENTIFICADOR RUC	APELLIDOS/ NOMBRES	IDENTIFICADOR RUC
JOSE CARLOS PAVILOSQUI DE ARAUJO PINA	AYALA ZARATE FRANCISCO JAVIER	1232267-9		

Multas y Recargos	2.186.357	150.000
Reserva legal del Ejercicio	77.590.329	67.982.554
IVA - GND	0	0
Total Gastos no deducibles...	**79.776.686**	**68.132.554**

7 Contingencias o hechos relevantes que pudieran generar desembolsos en el siguiente ejercicio fiscal
Al 31 de diciembre de 2019 no existen situaciones contingentes, ni reclamos en la generación de obligaciones para la Unipersonal adicionales a las que se presentan en estos estados financieros.

8 Identificación de partes vinculadas y volumen de operaciones realizadas con las mismas
No aplica

9 Hechos posteriores relevantes que puedan impactar o requerir ajustes a los Estados Financieros presentados
Entre la fecha de cierre del ejercicio la fecha de preparación de estos estados financieros, no han ocurrido hechos significativos de carácter financiero o de otra índole que afecten la situación patrimonial o financiera o los resultados de la Sociedad al 31 de diciembre de 2019

10 Otras notas y revelaciones que se consideren necesarias de conformidad a las Normas Contables
No aplica

COEXMA S.R.L.
RUC 80053510-3

ANEXO 5

NOTAS A LOS ESTADOS FINANCIEROS

1-IDENTIFICACIÓN DEL CONTRIBUYENTE		2- EJERCICIO FISCAL	
RAZON SOCIAL O NOMBRES Y APELLIDOS	IDENTIFICADOR RUC	DESDE	HASTA
COEXMA SRL	80053510-3	1/1/2018	31/12/2019

3- IDENTIFICACIÓN DEL REPRESENTANTE LEGAL	4- IDENTIFICACIÓN DEL CONTADOR		5- IDENTIFICACIÓN DEL AUDITOR	
APELLIDOS/NOMBRES	APELLIDOS/ NOMBRES	IDENTIFICADOR RUC	APELLIDOS/ NOMBRES	IDENTIFICADOR RUC
JOSE CARLOS PAVILOSQUI DE ARAUJO PINA	AYALA ZARATE FRANCISCO JAVIER	1232267-9		

1 **Datos de la entidad**

La firma fue constituida por Escritura Publica N° 404 de fecha 16 de octubre de 2008 pasada ante la Escribana Pública, Rogelia Vicenta Zarza Lima, bajo la forma jurídica de Sociedad de Responsabilidad Limitada, bajo la razón social de "COEXMA" SOCIEDAD DE RESPONSABILIDAD LIMITADA e inscripta el Registro de Personal Jurídicas y Asociaciones bajo el N° 1.852 al folio 23.393, Serie "D" el 19 de Noviembre de 2008 y en el Registro Público de Comercio bajo N° 521, Serie "B" al folio 1.040 y stes el 19 de noviembre de 2008, reing. el 10 de diciembre de 2008.

Según Escritura Publica N° 116 de fecha 22 de agosto de 2013 pasada ante la Escribana Pública, Nelida Rosa Martinez de Garcia fue modificado el Articulo Cuarto "Capital Social" por aumento de capital, el capital de la sociedad queda fijado en la suma de G. 2.000.000.000 (Guaraníes Dos Mil Millones), dividido en 400 (Cuatrocientos) cuotas sociales de G. 5.000.000 (Guaranies Cinco Millones) cada una, inscripta en el Registro Publico de Comercio, bajo N° 463, Serie "I" al folio 5.763 y sgtes. y en la Sección de Personas Jurídicas y Asociaciones bajo el N° 622 al folio 6.647 de fecha 02 de octubre de 2013.

La Sociedad tiene como objeto principal la Importación - Exportación, Compra, Venta, distribución, comercialización, deposito, representación de todo tipo de Muebles para oficina, como tambien Refrigeraciones en General y todo acto lícito de comercio.

2 **Bases de preparación de los Estados Financieros**

Los estados financieros han sido elaborados de acuerdo con normas contables vigentes en Paraguay, incluye las siguientes políticas contables.

3 **Políticas contables significativas respecto a la valuación, exposición y reconocimiento de los elementos de los Estados Financieros**

a. Moneda de cuenta

Los presentes estados financieros se encuentran expresados en guaraníes, unidad monetaria de curso legal en la República del Paraguay.

b. Ajuste por Inflación de la Moneda de Cuenta

Con excepcion del revalúo practicado sobre los bienes de uso y los saldos en moneda extranjera, los presentes estados financieros han sido preparados sobre la base de cifras históricas, por consiguiente no se reconocen en forma integral los efectos de la inflación en la situación patrimonial y financiera de la Sociedad, en los resultados de sus operaciones y en los cambios en su situación financiera.

De haberse aplicado una corrección monetaria integral de los estados financieros, podrían haber surgido diferencias en la presentación de la situación patrimonial y financiera de la Sociedad, en los resultados de sus operaciones y en los cambios en su situación financiera al 31 de diciembre de 2018 y 2019 según el índice general de precios del consumo publicado por el Banco Central del Paraguay, la inflación del año 2018 fue de 3,2% y la del año 2019 fue 2,8%

Año 2019	Tipo de Cambio Comprador	Tipo de Cambio Vendedor
Cuentas Activas – US$ 1 = G	6.442	6.464
Cuentas Pasivas – US$ 1 = G		

Año 2018	Tipo de Cambio Comprador	Tipo de Cambio Vendedor
Cuentas Activas – US$ 1 = G	5.960	5.961
Cuentas Pasivas – US$ 1 = G		

Las diferencias de cambio que se produjeron entre el valor histórico de registración y los valores revaluados, fueron reconocidas como ingresos y/o gastos en el periodo en que incurrieron.

c. Bienes de uso

Los bienes de uso están registrados de acuerdo a los siguientes criterios:

i. Los valores de origen de los bienes de uso y sus depreciaciones acumuladas existentes al inicio del ejercicio, se encuentran revaluados de acuerdo a lo establecido en la Ley N° 125/91, y la Ley N° 2421/04 considerando los coeficientes de actualización anual suministrados a tal efecto por el Ministerio de Hacienda.

ii. Los bienes incorporados durante el año 2019 se hallan registrados por su valor adquisición y el revalúo y depreciación de los mismos se computa al año siguiente de su adquisición, sobre la base del sistema lineal en los años estimados de vida útil.

e. Bienes de Cambio

Las existencias se incorporan como bien de cambio a su costo de adquisición, más todas las erogaciones necesarias hasta poner los mismos en condiciones de utilización económica.

La valuación final de las existencias así como el costo de las mercaderías vendidas, se determinan sobre la base del costo promedio ponderado. En todos los casos el valor activado es inferior al valor de mercado de los productos.

f. Cuentas de resultado

Los ingresos y egresos de la Empresa se reconocen siguiendo el criterio de lo devengado.

g. Impuesto a la Renta

El impuesto a la renta que se carga a los resultados del año se basa en la utilidad contable antes de este concepto, ajustada por las partidas que la Ley N° 125/91 y la Ley N° 2421/04 de Adecuación Fiscal incluye o excluye para la determinación de la Renta Neta Imponible a la que se aplica la tasa del 10%.

h. Reserva Legal

La sociedad constituye anualmente una reserva legal equivalente al 5% de la utilidad neta del ejercicio, en cumplimiento a lo establecido en el Art. 91° de la Ley N° 1034/83. El registro es realizado al cierre del ejercicio fiscal, atendiendo dicha disposición, o una vez que la asamblea general de accionistas haya aprobado el balance general.

i. Distribución de utilidades

La distribución de utilidades se realiza una vez que la asamblea general de accionistas haya aprobado los estados financieros, y en el momento y condiciones que la misma establezca, de conformidad con el Art. 89° de la Ley N° 1034/83

4 **Composición de principales cuentas patrimoniales en forma comparativa (conforme al Art. 5° de la Resolución General N° 49/14)**

4.1 CAJA

El saldo de la cuenta se compone al 31 de diciembre de 2019, comparativo con el ejercicio anterior, como sigue:

Concepto	2019 Gs.	2018 Gs.
Caja:		
Caja	95.478.158	97.897.285
	95.478.158	97.897.285

COEXMA S.R.L.
RUC: 80053510-3

41

NOTAS A LOS ESTADOS FINANCIEROS

1-IDENTIFICACIÓN DEL CONTRIBUYENTE		2- EJERCICIO FISCAL	
RAZÓN SOCIAL O NOMBRES Y APELLIDOS	IDENTIFICADOR RUC	DESDE	HASTA
COEXMA SRL	80053510-3	1/1/2018	31/12/2019

3- IDENTIFICACIÓN DEL REPRESENTANTE LEGAL	4- IDENTIFICACIÓN DEL CONTADOR		5- IDENTIFICACIÓN DEL AUDITOR	
APELLIDOS/NOMBRES	APELLIDOS/ NOMBRES	IDENTIFICADOR RUC	APELLIDOS/ NOMBRES	IDENTIFICADOR RUC
JOSE CARLOS PAVILOSQUI DE ARAUJO PINA	AYALA ZARATE FRANCISCO JAVIER	1232267-8		

4.2 BANCOS

El saldo de la cuenta se compone al 31 de diciembre de 2019, comparativo con el ejercicio anterior, como sigue:

Concepto	2019 Gs	2018 Gs.
Bancos		
Bancos Moneda Guaraníes		
Banco Regional S.A. Cta. Cte. Gs.	1 133.727.844	320.945.584
Banco Continental S.A Cta. Cte. Gs.	27 348.206	51.788.700
Banco Itau S.A. Cta. Cte. Gs	726.745.762	264.026.163
Banco Regional S.A.Caja de ahorro GS.	24.535.789	77 512.920
Banco Continental S.A. Caja de Ahorro GS.	245.459.634	403.116 131
Banco Atlas S.A. Cta. Cte. GS	73 818 092	26.321.817
Banco Basa S.A. Cta. Cte. GS	23.336 200	1.920.200
Banco Itau S.A Caja de Ahorro Gs	63.932 651	-
Bancos Moneda en Dólares		
Banco Regional S.A. Cta. Cte. USD.	819.257.964	1 515.455.474
Banco Basa Cta. Cte. USD	52.175.529	614.483.639
Banco Continental S.A Cta. Cte. USD.	400.105.930	382.826.468
Total de **Bancos**...	3.590.442.601	3.658.397.096

4.3 DEUDORES POR VENTAS

El saldo de la cuenta se compone al 31 de diciembre de 2019, comparativo con el ejercicio anterior, como sigue:

Concepto	2019 Gs	2018 Gs.
Deudores por Ventas		
SHOW S.A.	464.299.999	147.500.000
FUNDACION TESAI	6.660.000	115.000.000
CARGIL AGROPECUARIA SACI	89.639 200	105.700.000
INCOFRIO S.A.	0	122.468.741
ADM PARAGUAY S.A.E.C.A.	1.698.000	111.250.000
VIELA S.A.	31.503.334	93.000.000
AGROSILO SANTA CATALINA S.A.	0	57.000.000
ELECTRO OVENTENSE S.A.	28.230.000	46.000.000
ZULIA S.A.	283.418.800	93.250.000
EQUIFRIO S.R.L	0	87.000.000
ESTACION BAHIA S.R.L.	506.960.000	195.000.000
TUPI S.A.	290.000	165.000.000
ELECTROCENTER VILLARICA	41.596.500	37.000.000
OTROS	4.603.755 727	1.481.146.665
Total de Deudores por Ventas	6.048.051.560	2.656.315.406

4.4 CRÉDITOS POR IMPUESTOS CORRIENTES

El saldo de la cuenta se compone al 31 de diciembre de 2019, comparativo con el ejercicio anterior, como sigue:

Concepto	2019 Gs.	2018 Gs.
Créditos por Impuestos Corrientes		
Anticipos de Impuesto a la Renta	262.456.024	133.860.851
Retenciones IVA	622.981 189	541 239.645
IVA Crédito Fiscal	546.139 062	0
Total de Créditos por Impuestos Corrientes...	1 451.576.275	638.769.306

4.5 INVENTARIOS

El saldo de la cuenta se compone al 31 de diciembre de 2019, comparativo con el ejercicio anterior, como sigue:

Concepto	2019 Gs.	2018 Gs.
Inventarios		
Mercaderías Gravadas por el IVA al 10%	4.010.720 690	1.052.047.133
Total de Inventarios...	4.010.720.690	1.052.047.133

4.6 OTROS ACTIVOS

El saldo de la cuenta se compone al 31 de diciembre de 2019, comparativo con el ejercicio anterior, como sigue:

Concepto	2019 Gs.	2018 Gs
Otros Activos		
Seguros a Vencer	308.286 360	174 185.622
Total de Otros Activos...	308.286.360	174.185.622

4.7 PROPIEDAD, PLANTA Y EQUIPO

Los bienes de uso de la Sociedad se componen como sigue

Cifras en G

Ejercicio 2019

Bienes	31.12.2019	31.12.2018
Equipos de Informatica	85.477.850	78.447.802

COEXMA S.R.L.
RUC: 80053510-3

CUADRO DE REVALUO Y DEPRECIACION DE BIENES DEL ACTIVO FIJO

1. IDENTIFICACIÓN DEL CONTRIBUYENTE		2. DATOS DE LA DECLARACIÓN JURADA		3. EJERCICIO FISCAL	
RAZON SOCIAL O APELLIDOS / NOMBRES	IDENTIFICADOR RUC	FORMULARIO UTILIZADO	N° DE ORDEN	DESDE	HASTA
COEXMA S.R.L.	80053510-3	0	0	01/01/2019	31/12/2019

4. IDENTIFICACIÓN DEL REPRESENTANTE LEGAL		5. IDENTIFICACIÓN DEL CONTADOR	
APELLIDOS / NOMBRES	IDENTIFICADOR RUC	APELLIDOS / NOMBRES	IDENTIFICADOR RUC
JOSE CARLOS PAVILOSQUI DE ARAUJO PINA	5175739-7	FRANCISCO JAVIER AYALA ZARATE	1232247-9

Cuenta Contable : 1020401 — INMUEBLES

				VALORES FISCALES								VALORES CONTABLES							
Descripción de los bienes	Valor de Costo o de Adquisición	Fecha de Compra	Coef. De Rvaluo	A.V Util F.	A.V. Util Re. Fisc.		Valor Fiscal Neto Del Ejercicio Ant.	Valor Fiscal Revaluado	Cuota Fiscal De dep. Anual	Depreciación Fiscal Acum.	Valor Fiscal NtoAlCierre	A VUtil Cble	AVda Cmb Rest.		Valor Contable Neto Del Ejercicio Ant.	Valor Contable Revaluado	Cuota Contable De depreciación Anual	Cuota de Dep. Anual no Deducible	Depreciación Contable Acum.	Valor Contable Neto Al Cierre
TERRENO FINCA N° 15835 (	167.757.085	28/05/2010	1,02810	0	0	0	193.867.283	199.315.148	0	0	199.315.148	0	0	0	193.867.283	199.315.148	0	0	0	199.315.148
INMUEBLE COLONIA AGRIC	200.000.000	01/01/2015	1,02810	0	0	0	224.179.029	230.478.684	0	0	230.478.684	0	0	0	224.179.029	230.478.684	0	0	0	230.478.684
INMUEBLES BARRIO REMA	80.000.000	02/01/2015	1,02810	0	0	0	89.671.611	92.191.473	0	0	92.191.473	0	0	0	89.671.611	92.191.473	0	0	0	92.191.473
INMUEBLE UBICADO EN KM	68.965.517	25/07/2016	1,02810	0	0	0	74.385.706	76.476.019	0	0	76.476.019	0	0	0	74.385.706	76.476.019	0	0	0	76.476.019
TOTAL CUENTA: 1020401	516.722.602						582.103.629	598.461.324	0	0	598.461.324				582.103.629	598.461.324	0	0	0	598.461.324

Cuenta Contable : 102040102 — EDIFICIOS

				VALORES FISCALES								VALORES CONTABLES							
Descripción de los bienes	Valor de Costo o de Adquisición	Fecha de Compra	Coef. De Rvaluo	A.V Util F.	A.V. Util Re. Fisc.		Valor Fiscal Neto Del Ejercicio Ant.	Valor Fiscal Revaluado	Cuota Fiscal De dep. Anual	Depreciación Fiscal Acum.	Valor Fiscal NtoAlCierre	A VUtil Cble	AVda Cmb Rest.		Valor Contable Neto Del Ejercicio Ant.	Valor Contable Revaluado	Cuota Contable De depreciación Anual	Cuota de Dep. Anual no Deducible	Depreciación Contable Acum.	Valor Contable Neto Al Cierre
EDIFICACION	441.167.885	22/11/2012	1,02810	40	33	0	456.165.948	468.984.667	13.793.666	96.555.666	455.191.000	40	33	0	456.165.948	468.984.667	13.793.666	0	96.555.666	455.191.000
EDIFICIOS CONSTRUIDOS	977.425.229	30/12/2015	1,02810	40	36	0	1.013.421.852	1.041.900.019	28.159.459	112.637.839	1.013.740.559	40	36	0	1.013.421.852	1.041.900.019	28.159.459	0	112.637.839	1.013.740.559
TOTAL CUENTA: 102040102	1.418.593.114						1.469.587.800	1.510.884.686	41.953.126	209.193.506	1.468.931.559				1.469.587.800	1.510.884.686	41.953.126	0	209.193.506	1.468.931.559

Cuenta Contable : 1020402 — RODADOS /TRANSPORTES

				VALORES FISCALES								VALORES CONTABLES							
Descripcion de los bienes	Valor de Costo o de Adquisición	Fecha de Compra	Coef. De Rvaluo	A.V Util F.	A.V. Util Re. Fisc.		Valor Fiscal Neto Del Ejercicio Ant.	Valor Fiscal Revaluado	Cuota Fiscal De dep. Anual	Depreciación Fiscal Acum.	Valor Fiscal NtoAlCierre	A VUtil Cble	AVda Cmb Rest.		Valor Contable Neto Del Ejercicio Ant.	Valor Contable Revaluado	Cuota Contable De depreciación Anual	Cuota de Dep. Anual no Deducible	Depreciación Contable Acum.	Valor Contable Neto Al Cierre
Vehiculo Marca TOYOTA mod	1	02/10/2008	0,00000	5	0	0	1	1	0	1	0	5	-6	0	1	1	0	0	1	0
Vehiculo Marca FIAT mod. ST	1	16/10/2008	0,00000	5	0	0	1	1	0	1	0	5	-6	0	1	1	0	0	1	0
Vehiculo Marca ISUZU mod. I	1	16/12/2011	0,00000	5	0	0	1	1	0	1	0	5	-3	0	1	1	0	0	1	0
VEHICULO MARCA AUDI MO	184.868.789	26/07/2012	0,00000	5	0	0	1	1	0	1	0	5	-2	0	1	1	0	0	1	0
VEHICULO MARCA FIAT DO	55.245.450	02/10/2012	0,00000	5	0	0	1	1	0	1	0	5	-2	0	1	1	0	0	1	0
Transporte	2.175.429.958						2.051.691.434	2.109.346.015	41.953.126	209.193.511	2.067.392.883				2.051.691.434	2.109.346.015	41.953.126	0	209.193.511	2.067.392.883

COEXMA S.R.L.
RUC: 80053510-3

45

CUADRO DE REVALUO Y DEPRECIACION DE BIENES DEL ACTIVO FIJO

1. IDENTIFICACIÓN DEL CONTRIBUYENTE		2. DATOS DE LA DECLARACIÓN JURADA		3. EJERCICIO FISCAL	
RAZON SOCIAL O APELLIDOS / NOMBRES	IDENTIFICADOR RUC	FORMULARIO UTILIZADO	N° DE ORDEN	DESDE	HASTA
COEXMA S.R.L.	80053510-3	0	0	01/01/2019	31/12/2019

4. IDENTIFICACIÓN DEL REPRESENTANTE LEGAL		5. IDENTIFICACIÓN DEL CONTADOR	
APELLIDOS / NOMBRES	IDENTIFICADOR RUC	APELLIDOS / NOMBRES	IDENTIFICADOR RUC
JOSE CARLOS PAVILOSQUI DE ARAUJO PINA	5175739-7	FRANCISCO JAVIER AYALA ZARATE	1232267-9

Transporte	2.175.429.958						2.051.691.434	2.109.346.015	41.953.126	209.193.511	2.067.392.883			2.051.691.434	2.109.346.015	41.953.126	0	209.193.511	2.067.392.883
VEHICULO FIAT UNO AÑO 2	38.318.534	04/12/2012	0,00000	5	0	0	1	1	0	1	0	5	-2 0	1	1	0	0	1	0
VEHICULO KIA PICANTO EX	42.336.544	07/01/2013	0,00000	5	0	0	0	0	0	0	0	5	-1 0	0	0	0	0	0	0
VEHICULO KIA K2700 C/S D	58.004.802	19/04/2013	0,00000	5	0	0	0	0	0	0	0	5	-1 0	0	0	0	0	0	0
AUTOMOVIL VOLSKWAGEN	64.376.182	13/03/2014	1,02810	5	0	0	14.879.638	15.297.771	15.297.771	76.488.855	0	5	0 0	14.879.638	15.297.771	15.297.771	0	76.488.855	0
VEHICULO KIA SORENTO E	168.984.327	13/03/2014	1,02810	5	0	0	39.057.108	40.154.652	40.154.652	200.773.260	0	5	0 0	39.057.108	40.154.652	40.154.652	0	200.773.260	0
VEHICULO KIA K2700 C/S 2	86.832.175	06/06/2014	1,02810	5	0	0	20.069.398	20.633.368	20.633.368	103.166.840	0	5	0 0	20.069.398	20.633.368	20.633.368	0	103.166.840	0
VEHICULO KIA PICANTO EX	63.027.955	11/12/2014	1,02810	5	0	0	14.567.562	14.976.925	14.976.925	74.884.625	0	5	0 0	14.567.562	14.976.925	14.976.925	0	74.884.625	0
FURGON ALUM STAND C/P	54.545.455	09/07/2015	1,02810	5	1	0	24.455.894	25.143.129	12.571.564	50.286.258	12.571.564	5	1 0	24.455.894	25.143.129	12.571.564	0	50.286.258	12.571.564
AUTOMOVIL FIAT PALIO AÑ	48.496.590	31/08/2015	1,02810	5	1	0	21.743.837	22.354.861	11.177.430	44.709.722	11.177.430	5	1 0	21.743.837	22.354.861	11.177.430	0	44.709.722	11.177.430
MONTACARGA MARCA CLA	154.476.955	23/09/2015	1,02810	5	1	0	69.260.987	71.207.290	35.603.645	142.414.580	35.603.645	5	1 0	69.260.987	71.207.290	35.603.645	0	142.414.580	35.603.645
VEHICULO KIA K2700 C/S 2	110.092.798	27/06/2016	1,02810	5	2	0	71.247.176	73.249.293	24.416.431	73.249.293	48.832.862	5	2 0	71.247.176	73.249.293	24.416.431	0	73.249.293	48.832.862
VEHICULO KIA SORENTO A	34.605.324	30/06/2016	1,02810	5	2	0	22.395.031	23.024.354	7.674.784	23.024.354	15.349.569	5	2 0	22.395.031	23.024.354	7.674.784	0	23.024.354	15.349.569
KIA NEW SORENTO EX 2,2 D	288.754.745	11/07/2016	1,02810	5	2	0	186.869.262	192.120.475	64.040.158	192.120.475	128.080.316	5	2 0	186.869.262	192.120.475	64.040.158	0	192.120.475	128.080.316
FURGON ALUM STAND C/P	33.454.545	09/01/2018	1,02810	5	4	0	33.454.545	34.394.651	6.878.930	6.878.930	27.515.720	5	4 0	33.454.545	34.394.651	6.878.930	0	6.878.930	27.515.720
CAMION VOLKSWAGEN TIP	199.093.227	10/01/2018	1,02810	5	4	0	199.093.227	204.687.946	40.937.589	40.937.589	163.750.356	5	4 0	199.093.227	204.687.946	40.937.589	0	40.937.589	163.750.356
CAMION VOLKSWAGEN TIP	204.909.091	18/01/2018	1,02810	5	4	0	204.909.091	210.667.241	42.133.448	42.133.448	168.533.792	5	4 0	204.909.091	210.667.241	42.133.448	0	42.133.448	168.533.792
FURGON ALUM STAND C/P	21.818.182	15/07/2018	1,02810	5	4	0	21.818.182	22.431.295	4.486.259	4.486.259	17.945.036	5	4 0	21.818.182	22.431.295	4.486.259	0	4.486.258	17.945.036
FIAT FIORINO AÑO 2019 CO	67.439.793	06/08/2018	1,02810	5	4	0	67.439.793	69.334.919	13.866.983	13.866.983	55.467.935	5	4 0	67.439.793	69.334.919	13.866.983	0	13.866.983	55.467.935
KIA K2700 C/S 2.7 M/T SENC	100.464.335	24/10/2018	1,02810	5	4	0	100.464.335	103.287.483	20.657.496	20.657.496	82.629.986	5	4 0	100.464.335	103.287.483	20.657.496	0	20.657.496	82.629.986
CAMION ISUZU QKR55L CO	133.707.396	14/12/2018	1,02810	5	4	0	133.707.396	137.464.708	27.492.941	27.492.941	109.971.766	5	4 0	133.707.396	137.464.708	27.492.941	0	27.492.941	109.971.766
VOLKSWAGEN TIPO SAVEI	80.255.138	15/01/2019	0,00000	5	5	0	80.255.138	80.255.138	0	0	80.255.138	5	5 0	80.255.138	80.255.138	0	0	0	80.255.138
CARROCERIA BAJA DE MET	23.454.545	22/01/2019	0,00000	5	5	0	23.454.545	23.454.545	0	0	23.454.545	5	5 0	23.454.545	23.454.545	0	0	0	23.454.545
KIA PICANTO EX 1.0 FFV AÑ	77.177.414	05/04/2019	0,00000	5	5	0	77.177.414	77.177.414	0	0	77.177.414	5	5 0	77.177.414	77.177.414	0	0	0	77.177.414
MERCEDEZ BENZ GLC 200	606.501.000	05/12/2019	0,00000	5	5	0	606.501.000	606.501.000	0	0	606.501.000	5	5 0	606.501.000	606.501.000	0	0	0	606.501.000
TOTAL CUENTA: 1020402	3.001.241.294						2.032.820.565	2.067.818.464	403.000.378	1.137.571.916	1.664.818.079			2.032.820.565	2.067.818.464	403.000.378	0	1.137.571.916	1.664.818.079

Cuenta Contable : 1020403 — MUEBLES, UTILES Y ENSERES

Transporte	4.936.557.010						4.084.511.994	4.177.164.474	444.953.505	1.346.765.423	3.732.210.962			4.084.511.994	4.177.164.474	444.953.505	0	1.346.765.423	3.732.210.962

COEXMA S.R.L.
RUC: 80053510-3

CUADRO DE REVALUO Y DEPRECIACION DE BIENES DEL ACTIVO FIJO

1. IDENTIFICACIÓN DEL CONTRIBUYENTE		2. DATOS DE LA DECLARACIÓN JURADA		3. EJERCICIO FISCAL	
RAZON SOCIAL O APELLIDOS / NOMBRES	IDENTIFICADOR RUC	FORMULARIO UTILIZADO	N° DE ORDEN	DESDE	HASTA
COEXMA S.R.L.	80053510-3	0	0	01/01/2019	31/12/2019

4. IDENTIFICACIÓN DEL REPRESENTANTE LEGAL		5. IDENTIFICACIÓN DEL CONTADOR	
APELLIDOS / NOMBRES	IDENTIFICADOR RUC	APELLIDOS / NOMBRES	IDENTIFICADOR RUC
JOSE CARLOS PAVILOSQUI DE ARAUJO PINA	5175739-7	FRANCISCO JAVIER AYALA ZARATE	1232267-9

Transporte	4.936.557.010					4.084.511.994	4.177.164.474	444.953.505	1.346.765.423	3.732.210.962			4.084.511.994	4.177.164.474	444.953.505	0	1.346.765.423	3.732.210.962

				VALORES FISCALES								VALORES CONTABLES							
Descripcion de los bienes	Valor de Costo o de Adquisición	Fecha de Compra	Coef. De Rvaluo	A.V Util F	A.V Util Re. Fisc.	Valor Fiscal Neto Del Ejercicio Ant.	Valor Fiscal Revaluado	Cuota Fiscal De dep. Anual	Depreciación Fiscal Acum.	Valor Fiscal NtoAlCierre	A VUtl Cble	AVda Cmb Rest.	Valor Contable Neto Del Ejercicio Ant.	Valor Contable Revaluado	Cuota Contable De depreciación Anual	Cuota de Dep. Anual no Deducible	Depreciación Contable Acum.	Valor Contable Neto Al Cierre
MUEBLES Y UTILES	6.067.380	09/02/2017	1,02810	10	8 0	5.635.382	5.793.742	643.749	1.287.498	5.149.992	10	8 0	5.635.382	5.793.742	643.749	0	1.287.498	5.149.992
MUEBLES Y UTILES	1.695.455	08/05/2017	1,02810	10	8 0	1.574.739	1.618.991	179.887	359.775	1.439.103	10	8 0	1.574.739	1.618.991	179.887	0	359.775	1.439.103
MUEBLES Y UTILES	3.234.545	19/12/2017	1,02810	10	8 0	3.004.245	3.088.667	343.185	686.370	2.745.481	10	8 0	3.004.245	3.088.667	343.185	0	686.370	2.745.481
TOTAL CUENTA: 1020403	10.997.380					10.214.366	10.501.400	1.166.822	2.333.644	9.334.577			10.214.366	10.501.400	1.166.822	0	2.333.644	9.334.577

Cuenta Contable : 1020404 — MAQUINARIAS Y EQUIPOS

				VALORES FISCALES								VALORES CONTABLES							
Descripción de los bienes	Valor de Costo o de Adquisicion	Fecha de Compra	Coef. De Rvaluo	A.V Util F.	A.V Util Re. Fisc.	Valor Fiscal Neto Del Ejercicio Ant.	Valor Fiscal Revaluado	Cuota Fiscal De dep. Anual	Depreciación Fiscal Acum.	Valor Fiscal NtoAlCierre	A VUtl Cble	AVda Cmb Rest.	Valor Contable Neto Del Ejercicio Ant.	Valor Contable Revaluado	Cuota Contable De depreciación Anual	Cuota de Dep. Anual no Deducible	Depreciación Contable Acum.	Valor Contable Neto Al Cierre
MOTOR DE 3/4 HP	1.634.055	05/01/2011	1,02810	10	2 0	809.308	832.050	277.350	2.218.800	554.700	10	2 0	809.308	832.050	277.350	0	2.218.800	554.700
COMPRESOR AKM 26 ES 1H	1.032.034	22/03/2011	1,02810	10	2 0	511.142	525.506	175.168	1.401.349	350.337	10	2 0	511.142	525.506	175.168	0	1.401.349	350.337
COMPRESOR 3/4 R22	817.027	15/04/2011	1,02810	10	2 0	404.654	416.025	138.675	1.109.400	277.350	10	2 0	404.654	416.025	138.675	0	1.109.400	277.350
TANQUE DE AGUA 5000 LIT	4.695.755	19/07/2011	1,02810	10	2 0	2.325.692	2.391.046	797.015	6.376.122	1.594.030	10	2 0	2.325.692	2.391.046	797.015	0	6.376.122	1.594.030
MOTOR EMBRACO NE2134	602.880	27/09/2011	1,02810	10	2 0	298.592	306.983	102.327	818.621	204.655	10	2 0	298.592	306.983	102.327	0	818.621	204.655
MOTOR CAJ 9513 T 1HP MC	3.033.321	06/12/2011	1,02810	10	2 0	1.502.330	1.544.547	514.849	4.118.792	1.029.698	10	2 0	1.502.330	1.544.547	514.849	0	4.118.792	1.029.698
MONTAJE COMPLETO EN F	152.649.450	12/04/2012	1,02810	10	3 0	88.204.126	90.682.750	22.670.687	158.694.812	68.012.062	10	3 0	88.204.126	90.682.750	22.670.687	0	158.694.812	68.012.062
TOTAL CUENTA: 1020404	164.464.522					94.055.844	96.698.907	24.676.073	174.737.897	72.022.833			94.055.844	96.698.907	24.676.073	0	174.737.897	72.022.833

Cuenta Contable : 1020405 — EQUIPOS DE INFORMATICA

				VALORES FISCALES								VALORES CONTABLES							
Descripción de los bienes	Valor de Costo o de Adquisición	Fecha de Compra	Coef. De Rvaluo	A.V Util F.	A.V. Util Re. Fisc.	Valor Fiscal Neto Del Ejercicio Ant.	Valor Fiscal Revaluado	Cuota Fiscal De dep. Anual	Depreciación Fiscal Acum.	Valor Fiscal NtoAlCierre	A VUtl Cble	AVda Cmb Rest.	Valor Contable Neto Del Ejercicio Ant.	Valor Contable Revaluado	Cuota Contable De depreciación Anual	Cuota de Dep. Anual no Deducible	Depreciación Contable Acum.	Valor Contable Neto Al Cierre
NB HACER AS4810TZ	1	27/05/2010	0.00000	4	0 0	1	1	0	1	0	4	-5 0	1	1	0	0	1	0
NB HACER AS4732Z	1	22/07/2010	0.00000	4	0 0	1	1	0	1	0	4	-5 0	1	1	0	0	1	0
Transporte	5.112.018.914					4.188.782.206	4.284.364.783	470.796.400	1.523.836.957	3.813.568.374			4.188.782.206	4.284.364.783	470.796.400	0	1.523.836.957	3.813.568.374

COEXMA S.R.L.
RUC: 80053510-3

CUADRO DE REVALUO Y DEPRECIACION DE BIENES DEL ACTIVO FIJO

1. IDENTIFICACIÓN DEL CONTRIBUYENTE		2. DATOS DE LA DECLARACIÓN JURADA		3. EJERCICIO FISCAL	
RAZON SOCIAL O APELLIDOS / NOMBRES	IDENTIFICADOR RUC	FORMULARIO UTILIZADO	N° DE ORDEN	DESDE	HASTA
COEXMA S.R.L.	80053510-3	0	0	01/01/2019	31/12/2019

4. IDENTIFICACIÓN DEL REPRESENTANTE LEGAL		5. IDENTIFICACIÓN DEL CONTADOR	
APELLIDOS / NOMBRES	IDENTIFICADOR RUC	APELLIDOS / NOMBRES	IDENTIFICADOR RUC
JOSE CARLOS PAVILOSQUI DE ARAUJO PINA	5175739-7	FRANCISCO JAVIER AYALA ZARATE	1232267-0

Transporte	5.112.018.914						4.188.782.206	4.284.364.783	470.796.400	1.523.836.967	3.813.568.374			4.188.782.206	4.284.364.783	470.796.400	0	1.523.836.967	3.813.568.374
IMPRESORA HP DESKJET 1	98.043	04/04/2011	0,00000	4	0	0	1	1	0	1	0	4	-4 0	1	1	0	0	1	0
PEN 8GB HP 2.0 USB 1 HD E	154.141	23/09/2011	0,00000	4	0	0	1	1	0	1	0	4	-4 0	1	1	0	0	1	0
COMPUTADORA	2.808.612	21/12/2011	0,00000	4	0	0	1	1	0	1	0	4	-4 0	1	1	0	0	1	0
EQUIPOS DE INFORMATICA	3.118.182	27/02/2015	1,02810	4	0	0	873.789	898.343	898.343	3.593.372	0	4	0 0	873.789	898.343	898.343	0	3.593.372	0
NOTEBOOK	3.637.499	04/01/2016	1,02810	4	1	0	1.961.690	2.016.815	1.008.407	3.025.222	1.008.407	4	1 0	1.961.690	2.016.815	1.008.407	0	3.025.222	1.008.407
NOTEBOOK	1.236.136	09/08/2016	1,02810	4	1	0	666.644	685.377	342.688	1.028.065	342.688	4	1 0	666.644	685.377	342.688	0	1.028.065	342.688
NOTEBOOK	2.396.591	09/08/2016	1,02810	4	1	0	1.292.473	1.328.793	664.396	1.993.189	664.396	4	1 0	1.292.473	1.328.793	664.396	0	1.993.189	664.396
NOTEBOOK	3.311.818	30/08/2016	1,02810	4	1	0	1.786.051	1.836.241	918.120	2.754.361	918.120	4	1 0	1.786.051	1.836.241	918.120	0	2.754.361	918.120
NB ACER A515-51-75UY	3.255.684	30/05/2018	1,02810	4	3	0	3.255.684	3.347.172	836.793	836.793	2.510.379	4	3 0	3.255.684	3.347.172	836.793	0	836.793	2.510.379
TOTAL CUENTA: 1020405	20.016.708						9.836.336	10.112.746	4.668.749	13.231.009	5.443.992			9.836.336	10.112.746	4.668.749	0	13.231.009	5.443.992

Cuenta Contable : 1020406 HERRAMIENTAS

				VALORES FISCALES									VALORES CONTABLES							
Descripción de los bienes	Valor de Costo o de Adquisición	Fecha de Compra	Coef. De Rvaluo	A.V Util F.	A. V. Util Re. Fisc.		Valor Fiscal Neto Del Ejercicio Ant.	Valor Fiscal Revaluado	Cuota Fiscal De dep. Anual	Depreciación Fiscal Acum.	Valor Fiscal NtoAlCierre	A VUtl Cble	AVda Cntb Rest.		Valor Contable Neto Del Ejercicio Ant.	Valor Contable Revaluado	Cuota Contable De depreciacion Anual	Cuota de Dep. Anual no Deducible	Depreciación Contable Acum.	Valor Contable Neto Al Cierre
DESTORNILLADOR ELECTR	128.096	16/03/2009	1,02810	10	0	0	29.647	30.480	30.480	304.800	0	10	0 0		29.647	30.480	30.480	0	304.800	0
ESCALERA RESIDENCIAL A	286.443	23/04/2010	1,02810	10	1	0	110.341	113.442	56.721	510.489	56.721	10	1 0		110.341	113.442	56.721	0	510.489	56.721
TALADRO 680W MAKITA HP	386.153	23/06/2011	1,02810	10	2	0	191.252	196.626	65.542	524.336	131.084	10	2 0		191.252	196.626	65.542	0	524.336	131.084
SIERRA CIRCULAR PRO C5	158.245	14/07/2011	1,02810	10	2	0	78.376	80.578	26.859	214.874	53.718	10	2 0		78.376	80.578	26.859	0	214.874	53.718
AMOLADORA	103.204	29/09/2011	1,02810	10	2	0	51.114	52.550	17.516	140.133	35.033	10	2 0		51.114	52.550	17.516	0	140.133	35.033
INSTALACIONES	3.181.818	18/03/2015	1,02810	10	6	0	2.496.539	2.566.694	366.670	1.466.682	2.200.023	10	6 0		2.496.539	2.566.694	366.670	0	1.466.682	2.200.023
CAJA DE HERRAMIENTAS	1.090.909	07/05/2018	1,02810	10	9	0	1.090.909	1.121.565	112.156	112.156	1.009.408	10	9 0		1.090.909	1.121.565	112.156	0	112.156	1.009.408
TOTAL CUENTA: 1020406	5.334.868						4.048.178	4.161.935	675.946	3.273.471	3.485.988				4.048.178	4.161.935	675.946	0	3.273.471	3.485.988

Cuenta Contable : 1020410 EQUIPOS DE OFICINA

Transporte	5.137.370.488						4.202.666.718	4.298.639.462	476.141.095	1.540.341.446	3.822.498.355			4.202.666.718	4.298.639.462	476.141.095	0	1.540.341.446	3.822.498.355

COEXMA S.R.L.
RUC: 80053510-3

CUADRO DE REvaLUO Y DEPRECIACION DE BIENES DEL ACtIVO FIJO

1. IDENTIFICACIÓN DEL CONTRIBUYENTE		2. DATOS DE LA DECLARACION JURADA		3. EJERCICIO FISCAL	
RAZON SOCIAL O APELLIDOS / NOMBRES	IDENTIFICADOR RUC	FORMULARIO UTILIZADO	N° DE ORDEN	DESDE	HASTA
COEXMA S R.L.	80053510-3	0	0	01/01/2019	31/12/2019

4. IDENTIFICACIÓN DEL REPRESENTANTE LEGAL		5. IDENTIFICACIÓN DEL CONTADOR	
APELLIDOS / NOMBRES	IDENTIFICADOR RUC	APELLIDOS / NOMBRES	IDENTIFICADOR RUC
JOSE CARLOS PAVILOSQUI DE ARAUJO PINA	5175739-7	FRANCISCO JAVIER AYALA ZARATE	1232287-9

Transporte	5.137.370.488						4.202.666.718	4.298.639.462	476.141.095	1.540.341.446	3.822.498.355			4.202.666.718	4.298.639.462	476.141.095	0	1.540.341.446	3.822.498.355

				VALORES FISCALES								VALORES CONTABLES							
Descripcion de los bienes	Valor de Costo o de Adquisición	Fecha de Compra	Coef. De Rvaluo	A.V Util F.	A. V. Util Re. Fisc.		Valor Fiscal Neto Del Ejercicio Ant.	Valor Fiscal Revaluado	Cuota Fiscal De dep. Anual	Depreciación Fiscal Acum.	Valor Fiscal NtoAlCierre	A VUtil Cble	AVda Cntb Rest.	Valor Contable Neto Del Ejercicio Ant.	Valor Contable Revaluado	Cuota Contable De depreciación Anual	Cuota de Dep. Anual no Deducible	Depreciación Contable Acum.	Valor Contable Neto Al Cierre
AIRE ACONDICIONADO 120	2.830.979	10/03/2010	1,02810	10	1	0	1.090.535	1.121.180	560.590	5.045.310	560.590	10	1 0	1.090.535	1.121.180	560.590	0	5.045.310	560.590
AIRE ACONDICIONADO SPL	10.320.342	12/05/2011	1,02810	10	2	0	5.111.414	5.255.050	1.751.683	14.013.466	3.503.366	10	2 0	5.111.414	5.255.050	1.751.683	0	14.013.466	3.503.366
AIRE ACONDICIONADO SPL	2.150.071	12/05/2011	1,02810	10	2	0	1.064.877	1.094.801	364.933	2.919.469	729.867	10	2 0	1.064.877	1.094.801	364.933	0	2.919.469	729.867
AIRE ACONDICIONADO	3.409.091	06/01/2015	1,02810	10	6	0	2.674.863	2.750.029	392.861	1.571.445	2.357.167	10	6 0	2.674.863	2.750.029	392.861	0	1.571.445	2.357.167
AIRE ACONDICIONADO	6.323.876	28/05/2015	1,02810	10	6	0	4.961.880	5.101.314	728.759	2.915.036	4.372.554	10	6 0	4.961.880	5.101.314	728.759	0	2.915.036	4.372.554
AIRE ACONDICIONADO	3.272.822	17/05/2016	1,02810	10	7	0	2.824.034	2.903.392	362.924	1.088.772	2.540.468	10	7 0	2.824.034	2.903.392	362.924	0	1.088.772	2.540.468
AIRE ACONDICIONADO	2.545.455	25/08/2016	1,02810	10	7	0	2.196.407	2.258.128	282.266	846.798	1.975.862	10	7 0	2.196.407	2.258.128	282.266	0	846.798	1.975.862
SPEED AIRE ACOND PISO 1	25.638.545	12/12/2018	1,02810	10	9	0	25.638.545	26.359.014	2.635.901	2.635.901	23.723.112	10	9 0	25.638.545	26.359.014	2.635.901	0	2.635.901	23.723.112
SPEED AIRE ACOND PISO 1	8.546.182	12/12/2018	1,02810	10	9	0	8.546.182	8.786.338	878.633	878.633	7.907.704	10	9 0	8.546.182	8.786.338	878.633	0	878.633	7.907.704
TOTAL CUENTA: 1020410	65.037.363						54.108.737	55.629.246	7.958.552	31.914.832	47.670.693			54.108.737	55.629.246	7.958.552	0	31.914.832	47.670.693

Cuenta Contable : 1020411 EQUIPOS DE COMUNICACION

				VALORES FISCALES								VALORES CONTABLES							
Descripción de los bienes	Valor de Costo o de Adquisición	Fecha de Compra	Coef. De Rvaluo	A.V Util F.	A. V. Util Re. Fisc.		Valor Fiscal Neto Del Ejercicio Ant.	Valor Fiscal Revaluado	Cuota Fiscal De dep. Anual	Depreciación Fiscal Acum.	Valor Fiscal NtoAlCierre	A VUtil Cble	AVda Cntb Rest.	Valor Contable Neto Del Ejercicio Ant.	Valor Contable Revaluado	Cuota Contable De depreciación Anual	Cuota de Dep. Anual no Deducible	Depreciación Contable Acum.	Valor Contable Neto Al Cierre
FAXKXFT 987	578.246	21/08/2009	0,00000	5	0	0	1	1	0	1	0	5	-5 0	1	1	0	0	1	0
MALETA P/NB SATELITE	52.376	04/04/2011	1,02810	10	2	0	25.940	26.669	8.889	71.117	17.779	10	2 0	25.940	26.669	8.889	0	71.117	17.779
NAPOLI TV NPL-4278H FULL	3.124.393	31/07/2015	1,02810	5	1	0	1.203.561	1.237.382	618.691	2.474.764	618.691	5	1 0	1.203.561	1.237.382	618.691	0	2.474.764	618.691
NAPOLI TV LCD NPL 3278 P.	1.755.371	31/07/2015	1,02810	5	1	0	676.195	695.197	347.598	1.390.394	347.598	5	1 0	676.195	695.197	347.598	0	1.390.394	347.598
PIONER DVD PLAYER DV-12	369.552	31/07/2015	1,02810	5	1	0	142.357	146.357	73.178	292.714	73.178	5	1 0	142.357	146.357	73.178	0	292.714	73.178
TOTAL CUENTA: 1020411	5.879.938						2.048.054	2.105.606	1.048.357	4.228.990	1.057.247			2.048.054	2.105.606	1.048.357	0	4.228.990	1.057.247
TOTAL	5.208.287.789						4.258.823.509	4.356.374.314	485.146.006	1.576.485.269	3.871.226.295			4.258.823.509	4.356.374.314	485.148.006	0	1.576.485.269	3.871.226.295

COEXMA S.R.L.
RUC: 80053510-3

CUADRO DE REVALUO Y DEPRECIACION DE BIENES DEL ACTIVO FIJO

1. IDENTIFICACION DEL CONTRIBUYENTE		2. DATOS DE LA DECLARACIÓN JURADA		3. EJERCICIO FISCAL	
RAZON SOCIAL O APELLIDOS / NOMBRES	IDENTIFICADOR RUC	FORMULARIO UTILIZADO	N° DE ORDEN	DESDE	HASTA
COEXMA S.R.L.	80053510-3	0	0	01/01/2019	31/12/2019
4. IDENTIFICACIÓN DEL REPRESENTANTE LEGAL		**5. IDENTIFICACIÓN DEL CONTADOR**			
APELLIDOS / NOMBRES	IDENTIFICADOR RUC	APELLIDOS / NOMBRES		IDENTIFICADOR RUC	
JOSE CARLOS PAVILOSQUI DE ARAUJO PINA	5175739-7	FRANCISCO JAVIER AYALA ZARATE		1232267-9	

JOSE CARLOS PAVILOSQUI DE ARAUJO PINA
5175739-7

FRANCISCO JAVIER AYALA ZARATE
1232267-9
Lic. Javier Ayala
J.A. Contabilidad
RUC: 1.232.267-9
Pcia. N° 51202

COEXMA S.R.L.
RUC: 80053510-3

28

SENAI RS CERTIFICAÇÃO

Certificado de Conformidade

Nº CMC-0055

CAVALETTI S.A CADEIRAS PROFISSIONAIS
CNPJ: 88.709.621/0001-90
Rua Dr. Hiran Sampaio, 550 Bairro: Distrito Industrial
Erechim / RS CEP: 95270-000

O **SENAI-RS CERTIFICAÇÃO** concede à empresa acima identificada, no endereço citado, autorização para o uso do selo de identificação da conformidade para o(s) produto(s) identificado(s) neste documento.

A Autorização para o uso do selo de identificação da Conformidade foi concedida com base nos critérios estabelecidos:

Pelo SENAI RS CERTIFICAÇÃO

Procedimento SENAI-UO448-PR-15

Sistema de Certificação: **Modelo 5** – Avaliação inicial consistindo de ensaios em amostras retiradas no fabricante, incluindo auditoria do Sistema de Gestão da Qualidade, seguida de avaliação de manutenção periódica através de coleta de amostra do produto na fábrica e/ou no comércio, para realização das atividades de avaliação da conformidade.

Pelas NORMAS ESPECÍFICAS:

ABNT NBR 13962:2018 (Móveis para escritório - Cadeiras)

"A validade deste Certificado está atrelada à realização das avaliações de manutenção e tratamento de possíveis não conformidades de acordo com as orientações do SENAI-RS CERTIFICAÇÃO previstas no Procedimento SENAI-UO448-PR-15 - Requisitos de Avaliação da Conformidade de Móveis."

SENAI RS CERTIFICAÇÃO-SENAI-UO448-PR-15 Página 1 de 7
Certificado de Conformidade válido somente acompanhado das páginas de 1 a 7.
Emissão: 24/08/2018 Validade: 24/06/2022

ATENÇÃO!
ESTE CERTIFICADO É PARA USO EXCLUSIVO EM:
FINALIDADE: PROCESSO LICITATÓRIO
ÓRGÃO: ANDE
EE.TT DR/OC/08/2021
POR SOLICITAÇÃO, ANÁLISE E RESPONSABILIDADE DO CLIENTE:
COEXMA S.R.L.
RUC: 80053510-3 - MUNICÍPIO DE CIUDAD DEL ESTE/PY
É VETADA A UTILIZAÇÃO SEM AUTORIZAÇÃO DA CAVALETTI S/A CADEIRAS PROFISSIONAI

COEXMA S.R.L.
RUC: 80053510-3

49

Certificado de Conformidade

Nº CMC-0055

Informações Gerais do Processo

Família: Linha de Cadeiras Cavaletti START

Processo: PCMC-003/18

Data de concessão do certificado de conformidade: 24/08/2018

Data de validade do certificado de conformidade: 24/08/2022

Auditorias

Etapa de Certificação: Auditoria 026/18 realizada em 15 e 16/08/2018
Etapa de 1ª Manutenção: Auditoria 053/19 realizada em 09 e 10/12/2019
Etapa de 2ª Manutenção: Auditoria adiada com base na análise de risco efetuada nos termos das Portarias Inmetro Nº 111 de 27 de março de 2020 , Nº 225 de 22 de junho de 2020 e Nº 377 , de 10 dezembro de 2020 que define condições extraordinárias para realização das atividades de avaliação da conformidade durante a pandemia do coronavírus (COVID-19).
Etapa de 3ª Manutenção: Finalizar etapa até 24/08/2021

Relatórios de Ensaios

Etapa de Certificação:
LAPEMAC – Laboratório Pedro Mateus Cavaletti - Laboratório de Ensaios de Cadeiras e Componentes
Relatório: RE-035-2017 emitido em 10/11/2017
Etapa de Adequação da Norma ABNT NBR 13962:2018
LAPEMAC – Laboratório Pedro Mateus Cavaletti - Laboratório de Ensaios de Cadeiras e Componentes
Relatórios: RE-020-2019 emitido em 04/04/2019 e RE-025-2019 emitido em 16/04/2019
Etapa de 1ª Manutenção: Não aplicável.
Extensão da Certificação:
Instituto Senai de Tecnologia em Madeira e Mobiliário - Cetemo
Relatório 640/19 emitido em 10/09/2019
Laboratório LEMCO – Laboratório de Ensaios de Mobiliário Corporativo - CJRos Brasil
Relatório: 42020 emitido em 03/02/2020
LAPEMAC – Laboratório Pedro Mateus Cavaletti - Laboratório de Ensaios de Cadeiras e Componentes
Relatório: RE-030-2020 emitido em 02/06/2020 e RE-031-2020 emitido em 02/06/2020
Etapa de 2ª Manutenção: Ensaios adiados com base na análise de risco efetuada nos termos das Portarias Inmetro Nº 111 de 27 de março de 2020 , Nº 225 de 22 de junho de 2020 e Nº 377 , de 10 dezembro de 2020 que define condições extraordinárias para realização das atividades de avaliação da conformidade durante a pandemia do coronavírus (COVID-19).
Ensaios Complementares de 2ª Manutenção:
LAPEMAC – Laboratório Pedro Mateus Cavaletti - Laboratório de Ensaios de Cadeiras e Componentes
Relatório: RE nº 01-21_rev1 em 05/04/21
Etapa de 3ª Manutenção: Não aplicável.

Atestados de Manutenção

Etapa de 1ª Manutenção: Concluída em 20/12/2019
Etapa de 2ª Manutenção: Concluída em 02/02/2021
Etapa de 3ª Manutenção: Finalizar etapa até 24/08/2021

SENAI RS CERTIFICAÇÃO - SENAI-UC/44S-PR | Emissão: [illegible]
Certificado de Conformidade válido somente [illegible]
Emissão: 24/08/2018 Validade: 24/08/2022

ATENÇÃO!

ESTE CERTIFICADO É PARA USO EXCLUSIVO EM:
FINALIDADE: PROCESSO LICITATÓRIO
ÓRGÃO: ANDE
EE.TT DR/OC/08/2021
POR SOLICITAÇÃO, ANÁLISE E RESPONSABILIDADE DO CLIENTE:
COEXMA S.R.L.
RUC: 80053510-3 - MUNICÍPIO DE CIUDAD DEL ESTE/PY
É VETADA A UTILIZAÇÃO SEM AUTORIZAÇÃO DA CAVALETTI S/A CADEIRAS PROFISSIONAI

COEXMA S.R.L.
RUC: 80053510

SENAI RS CERTIFICAÇÃO

Certificado de Conformidade

Nº CMC-0055

Identificação do Produto Certificado	
Produto	Poltronas – Linha START
Marca	Cavaletti

Modelo / Descrição Técnica
Poltrona Presidente Giratória 4001 Relax 3D Alumínio 50 Nylon/PU
Poltrona Presidente Giratória 4001 Relax 3D Alumínio 65 Nylon/PU
Poltrona Presidente Giratória 4001 Relax 3D Nylon 50 Nylon/PU
Poltrona Presidente Giratória 4001 Relax 3D Nylon 65 Nylon/PU
Poltrona Presidente Giratória 4001 Relax 3D Polaipa 50 Nylon/PU
Poltrona Presidente Giratória 4001 Relax 3D Estampada 50 Nylon/PU
Poltrona Presidente Giratória 4001 Relax SL Alumínio 50 Nylon/PU
Poltrona Presidente Giratória 4001 Relax SL Alumínio 65 Nylon/PU
Poltrona Presidente Giratória 4001 Relax SL Nylon 50 Nylon/PU
Poltrona Presidente Giratória 4001 Relax SL Nylon 65 Nylon/PU
Poltrona Presidente Giratória 4001 Relax SL Polaina 50 Nylon/PU
Poltrona Presidente Giratória 4001 Relax SL Estampada 50 Nylon/PU
Poltrona Presidente Giratória 4001 Relax SL New PU Alumínio 50 Nylon/PU
Poltrona Presidente Giratória 4001 Relax SL New PU Alumínio 65 Nylon/PU
Poltrona Presidente Giratória 4001 Relax SL New PU Nylon 50 Nylon/PU
Poltrona Presidente Giratória 4001 Relax SL New PU Nylon 65 Nylon/PU
Poltrona Presidente Giratória 4001 Relax SL New PU Polaina 50 Nylon/PU
Poltrona Presidente Giratória 4001 Relax SL New PU Estampada 50 Nylon/PU
Poltrona Presidente Giratória 4001 Syncron 3D Alumínio 50 Nylon/PU
Poltrona Presidente Giratória 4001 Syncron 3D Alumínio 65 Nylon/PU
Poltrona Presidente Giratória 4001 Syncron 3D Nylon 50 Nylon/PU
Poltrona Presidente Giratória 4001 Syncron 3D Nylon 65 Nylon/PU
Poltrona Presidente Giratória 4001 Syncron 3D Polaina 50 Nylon/PU
Poltrona Presidente Giratória 4001 Syncron 3D Estampada 50 Nylon/PU
Poltrona Presidente Giratória 4001 Syncron SL Alumínio 50 Nylon/PU
Poltrona Presidente Giratória 4001 Syncron SL Alumínio 65 Nylon/PU
Poltrona Presidente Giratória 4001 Syncron SL Nylon 50 Nylon/PU
Poltrona Presidente Giratória 4001 Syncron SL Nylon 65 Nylon/PU
Poltrona Presidente Giratória 4001 Syncron SL Polaina 50 Nylon/PU
Poltrona Presidente Giratória 4001 Syncron SL Estampada 50 Nylon/PU
Poltrona Presidente Giratória 4001 Syncron SL New PU Alumínio 50 Nylon/PU
Poltrona Presidente Giratória 4001 Syncron SL New PU Alumínio 65 Nylon/PU
Poltrona Presidente Giratória 4001 Syncron SL New PU Nylon 50 Nylon/PU
Poltrona Presidente Giratória 4001 Syncron SL New PU Nylon 65 Nylon/PU
Poltrona Presidente Giratória 4001 Syncron SL New PU Polaina 50 Nylon/PU
Poltrona Presidente Giratória 4001 Syncron SL New PU Estampada 50 Nylon/PU
Poltrona Presidente Giratória 4001 Syncron RP SL New PU Polaina 50 Nylon/PU
Poltrona Diretor Giratória 4002 Relax 3D Alumínio 50 Nylon/PU
Poltrona Diretor Giratória 4002 Relax 3D Alumínio 65 Nylon/PU
Poltrona Diretor Giratória 4002 Relax 3D Nylon 50 Nylon/PU

SENAI RS CERTIFICAÇÃO SENAI-RS44a-PR-1 Revisão 1

Certificado de Conformidade válido somente acompanhado das páginas de 1 a 7

Emissão: 24/08/2018 Validade: 24/08/2022

ATENÇÃO!

ESTE CERTIFICADO É PARA USO EXCLUSIVO EM:
FINALIDADE: PROCESSO LICITATÓRIO
ÓRGÃO: ANDE
EE.TT DR/OC/08/2021
POR SOLICITAÇÃO, ANÁLISE E RESPONSABILIDADE DO CLIENTE:
COEXMA S.R.L
RUC: 80053510-3 - MUNICÍPIO DE CIUDAD DEL ESTE/PY
É VETADA A UTILIZAÇÃO SEM AUTORIZAÇÃO DA CAVALETTI S/A CADEIRAS PROFISSIONAI

COEXMA S.R.L.
RUC: 80053510-3

51

SENAI RS CERTIFICAÇÃO

Certificado de Conformidade

Nº CMC-0055

Identificação do Produto Certificado	
Produto	Poltronas – Linha START
Marca	Cavaletti
Modelo / Descrição Técnica	

Poltrona Diretor Giratória 4002 Relax 3D Nylon 65 Nylon/PU
Poltrona Diretor Giratória 4002 Relax 3D Polaina 50 Nylon/PU
Poltrona Diretor Giratória 4002 Relax 3D Estampada 50 Nylon/PU
Poltrona Diretor Giratória 4002 Relax SL Alumínio 50 Nylon/PU
Poltrona Diretor Giratória 4002 Relax SL Alumínio 65 Nylon/PU
Poltrona Diretor Giratória 4002 Relax SL Nylon 50 Nylon/PU
Poltrona Diretor Giratória 4002 Relax SL Nylon 65 Nylon/PU
Poltrona Diretor Giratória 4002 Relax SL Polaina 50 Nylon/PU
Poltrona Diretor Giratória 4002 Relax SL Estampada 50 Nylon/PU
Poltrona Diretor Giratória 4002 Relax SL New PU Alumínio 50 Nylon/PU
Poltrona Diretor Giratória 4002 Relax SL New PU Alumínio 65 Nylon/PU
Poltrona Diretor Giratória 4002 Relax SL New PU Nylon 50 Nylon/PU
Poltrona Diretor Giratória 4002 Relax SL New PU Nylon 65 Nylon/PU
Poltrona Diretor Giratória 4002 Relax SL New PU Polaina 50 Nylon/PU
Poltrona Diretor Giratória 4002 Relax SL New PU Estampada 50 Nylon/PU
Poltrona Diretor Giratória 4002 Syncron RP SL New PU Nylon 50 Nylon/PU
Poltrona Diretor Giratória 4002 Syncron RP SL New PU Polaina 50 Nylon/PU
Poltrona Diretor Giratória 4002 Syncron 3D Alumínio 50 Nylon/PU
Poltrona Diretor Giratória 4002 Syncron 3D Alumínio 65 Nylon/PU
Poltrona Diretor Giratória 4002 Syncron 3D Nylon 50 Nylon/PU
Poltrona Diretor Giratória 4002 Syncron 3D Nylon 65 Nylon/PU
Poltrona Diretor Giratória 4002 Syncron 3D Polaina 50 Nylon/PU
Poltrona Diretor Giratória 4002 Syncron 3D Estampada 50 Nylon/PU
Poltrona Diretor Giratória 4002 Syncron SL Alumínio 50 Nylon/PU
Poltrona Diretor Giratória 4002 Syncron SL Alumínio 65 Nylon/PU
Poltrona Diretor Giratória 4002 Syncron SL Nylon 50 Nylon/PU
Poltrona Diretor Giratória 4002 Syncron SL Nylon 65 Nylon/PU
Poltrona Diretor Giratória 4002 Syncron SL Polaina 50 Nylon/PU
Poltrona Diretor Giratória 4002 Syncron SL Estampada 50 Nylon/PU
Poltrona Diretor Giratória 4002 Syncron SL New PU Alumínio 50 Nylon/PU
Poltrona Diretor Giratória 4002 Syncron SL New PU Alumínio 65 Nylon/PU
Poltrona Diretor Giratória 4002 Syncron SL New PU Nylon 50 Nylon/PU
Poltrona Diretor Giratória 4002 Syncron SL New PU Nylon 65 Nylon/PU
Poltrona Diretor Giratória 4002 Syncron SL New PU Polaina 50 Nylon/PU
Poltrona Diretor Giratória 4002 Syncron SL New PU Estampada 50 Nylon/PU
Poltrona Diretor Giratória 4002 SRE 3D Alumínio 50 Nylon/PU
Poltrona Diretor Giratória 4002 SRE 3D Alumínio 65 Nylon/PU
Poltrona Diretor Giratória 4002 SRE 3D Nylon 50 Nylon/PU
Poltrona Diretor Giratória 4002 SRE 3D Nylon 65 Nylon/PU
Poltrona Diretor Giratória 4002 SRE 3D Polaina 50 Nylon/PU

ATENÇÃO!

Certificado de Conformidade válido somente acompanhado das páginas de 1 a 7

Emissão: 24/08/2018 Validade: 24/08/2022

ESTE CERTIFICADO É PARA USO EXCLUSIVO EM:
FINALIDADE: PROCESSO LICITATÓRIO
ÓRGÃO: ANDE
EE.TT DR/OC/08/2021
POR SOLICITAÇÃO, ANÁLISE E RESPONSABILIDADE DO CLIENTE:
COEXMA S.R.L.
RUC: 80053510-3 - MUNICÍPIO DE CIUDAD DEL ESTE/PY
É VETADA A UTILIZAÇÃO SEM AUTORIZAÇÃO DA CAVALETTI S/A CADEIRAS PROFISSIONAI

COEXMA S.R.L.
RUC: 80053510-3

52

SENAI RS CERTIFICAÇÃO

Certificado de Conformidade

Nº CMC-0055

Identificação do Produto Certificado	
Produto:	Poltronas – Linha START
Marca:	Cavaletti

Modelo / Descrição Técnica
Poltrona Diretor Giratória 4002 SRE 3D Estampada 50 Nylon/PU
Poltrona Diretor Giratória 4002 SRE SL Alumínio 50 Nylon/PU
Poltrona Diretor Giratória 4002 SRE SL Alumínio 65 Nylon/PU
Poltrona Diretor Giratória 4002 SRE SL Nylon 50 Nylon/PU
Poltrona Diretor Giratória 4002 SRE SL Nylon 65 Nylon/PU
Poltrona Diretor Giratória 4002 SRE SL Polaina 50 Nylon/PU
Poltrona Diretor Giratória 4002 SRE SL Estampada 50 Nylon/PU
Poltrona Diretor Giratória 4002 SRE SL New PU Alumínio 50 Nylon/PU
Poltrona Diretor Giratória 4002 SRE SL New PU Alumínio 65 Nylon/PU
Poltrona Diretor Giratória 4002 SRE SL New PU Nylon 50 Nylon/PU
Poltrona Diretor Giratória 4002 SRE SL New PU Nylon 65 Nylon/PU
Poltrona Diretor Giratória 4002 SRE SL New PU Polaina 50 Nylon/PU
Poltrona Diretor Giratória 4002 SRE SL New PU Estampada 50 Nylon/PU
Cadeira Secretária Giratória 4004 BG Nylon 50 Nylon/PU
Cadeira Secretária Giratória 4004 BG Nylon 65 Nylon/PU
Cadeira Secretária Giratória 4004 BG Polaina 50 Nylon/PU
Cadeira Secretária Giratória 4004 BG SL Nylon 50 Nylon/PU
Cadeira Secretária Giratória 4004 BG SL Nylon 65 Nylon/PU
Cadeira Secretária Giratória 4004 BG SL Polaina 50 Nylon/PU
Cadeira Secretária Giratória 4004 BG SL New PU Nylon 50 Nylon/PU
Cadeira Secretária Giratória 4004 BG SL New PU Nylon 65 Nylon/PU
Cadeira Secretária Giratória 4004 BG SL New PU Polaina 50 Nylon/PU
Cadeira Secretária Giratória 4044 BG Polaina 50 Nylon/PU
Cadeira Secretária Giratória 4044 BG SL Polaina 50 Nylon/PU
Cadeira Secretária Giratória 4044 BG SL New PU Polaina 50 Nylon/PU
Cadeira Secretária Giratória 4044 SRE Polaina 50 Nylon/PU
Cadeira Executiva Giratória 4044 SRE SL Polaina 50 Nylon/PU
Cadeira Executiva Giratória 4044 SRE SL New PU Polaina 50 Nylon/PU
Cadeira Executiva Giratória 4244 SRE SL Polaina 50 Nylon/PU
Cadeira Executiva Giratória 4244 SRE SL New PU Polaina 50 Nylon/PU
Cadeira Executiva Giratória 4103 SRE 3D Call Center Polaina 50 Nylon/PU
Cadeira Executiva Giratória 4103 SRE SL Call Center Polaina 50 Nylon/PU
Cadeira Executiva Giratória 4103 SRE SL New PU Call Center Polaina 50 Nylon/PU
Cadeira Executiva Giratória 4103 SRE Polaina Sapata
Cadeira Executiva Giratória 4103 SRE SL Polaina Sapata
Cadeira Executiva Giratória 4103 SRE SL New PU Polaina Sapata
Cadeira Executiva Giratória 4103 SRE Alumínio 50 Nylon/PU
Cadeira Executiva Giratória 4103 SRE Alumínio 65 Nylon/PU
Cadeira Executiva Giratória 4103 SRE Nylon 50 Nylon/PU
Cadeira Executiva Giratória 4103 SRE Nylon 65 Nylon/PU

SENAI DE CERTIFICAÇÃO - SENAI-UO448 R3 - Revisão 00 — Página 5 de 7

Certificado de Conformidade válido somente acompanhado das páginas de 1 a 7.

Emissão: 24/08/2022 — Validade: 24/08/2023

ATENÇÃO!

ESTE CERTIFICADO É PARA USO EXCLUSIVO EM:
FINALIDADE: PROCESSO LICITATÓRIO
ÓRGÃO: ANDE
EE.TT DR/OC/08/2021
POR SOLICITAÇÃO, ANÁLISE E RESPONSABILIDADE DO CLIENTE:
COEXMA S.R.L.
RUC: 80053510-3 - MUNICÍPIO DE CIUDAD DEL ESTE/PY
É VETADA A UTILIZAÇÃO SEM AUTORIZAÇÃO DA CAVALETTI S/A CADEIRAS PROFISSIONAI

COEXMA S.R.L.
RUC: 80053510-3

SENAI RS CERTIFICAÇÃO

Certificado de Conformidade

Nº CMC-0055

Identificação do Produto Certificado	
Produto	Poltronas – Linha START
Marca	Cavaletti
Modelo / Descrição Técnica	
Cadeira Executiva Giratória 4103 SRE Polaina 50 Nylon/PU	
Cadeira Executiva Giratória 4103 SRE Estampada 50 Nylon/PU	
Cadeira Executiva Giratória 4103 SRE Encosto Madeira Assento 4004 Nylon 50 Nylon/PU	
Cadeira Executiva Giratória 4103 SRE 3D Alumínio 50 Nylon/PU	
Cadeira Executiva Giratória 4103 SRE 3D Alumínio 65 Nylon/PU	
Cadeira Executiva Giratória 4103 SRE 3D Nylon 50 Nylon/PU	
Cadeira Executiva Giratória 4103 SRE 3D Nylon 65 Nylon/PU	
Cadeira Executiva Giratória 4103 SRE 3D Polaina 50 Nylon/PU	
Cadeira Executiva Giratória 4103 SRE 3D Estampada 50 Nylon/PU	
Cadeira Executiva Giratória 4103 SRE SL Alumínio 50 Nylon/PU	
Cadeira Executiva Giratória 4103 SRE SL Alumínio 65 Nylon/PU	
Cadeira Executiva Giratória 4103 SRE SL Nylon 50 Nylon/PU	
Cadeira Executiva Giratória 4103 SRE SL Nylon 65 Nylon/PU	
Cadeira Executiva Giratória 4103 SRE SL Polaina 50 Nylon/PU	
Cadeira Executiva Giratória 4103 SRE SL Estampada 50 Nylon/PU	
Cadeira Executiva Giratória 4103 SRE SL New PU Alumínio 50 Nylon/PU	
Cadeira Executiva Giratória 4103 SRE SL New PU Alumínio 65 Nylon/PU	
Cadeira Executiva Giratória 4103 SRE SL New PU Nylon 50 Nylon/PU	
Cadeira Executiva Giratória 4103 SRE SL New PU Nylon 65 Nylon/PU	
Cadeira Executiva Giratória 4103 SRE SL New PU Polaina 50 Nylon/PU	
Cadeira Executiva Giratória 4103 SRE SL New PU Estampada 50 Nylon/PU	
Cadeira Executiva Giratória 4203 SRE SL New PU C/Alma Metálica Nylon 50 Nylon/PU	
Poltrona Diretor Aproximação 4006 S	
Poltrona Diretor Aproximação 4006 S Braço Loop	
Poltrona Diretor Aproximação 4006 S Braço Americano	
Cadeira Executiva Aproximação 4107 S	
Cadeira Executiva Aproximação 4107 S Braço Loop	
Cadeira Executiva Aproximação 4107 S Braço Americano	
Cadeira Executiva Aproximação 4107 P	
Cadeira Executiva Aproximação 4107 P Braço Loop	
Cadeira Executiva Aproximação 4107 P Braço Americano	

*Código de Barras inexistente

SENAI RS CERTIFICAÇÃO - SENAI-UC448-PR-1 Página 6 de 7

Certificado de Conformidade válido somente com a(s) página(s) de 1 a 7.

Emissão: 14/08/2018 Validade: 14/08/2022

ATENÇÃO!

ESTE CERTIFICADO É PARA USO EXCLUSIVO EM:
FINALIDADE: PROCESSO LICITATÓRIO
ÓRGÃO: ANDE
EE.TT DR/OC/08/2021
POR SOLICITAÇÃO, ANÁLISE E RESPONSABILIDADE DO CLIENTE:
COEXMA S.R.L.
RUC: 80053510-3 - MUNICÍPIO DE CIUDAD DEL ESTE/PY
É VETADA A UTILIZAÇÃO SEM AUTORIZAÇÃO DA CAVALETTI S/A CADEIRAS PROFISSIONAI

COEXMA S.R.L.
RUC: 80053510-3

54

SENAI RS CERTIFICAÇÃO

Certificado de Conformidade

Nº CMC-0055

Histórico de Revisões:

Revisão	Data	Alteração
00	24/08/2018	
01	25/02/2019	Alteração de Nomenclatura de Produto Certificado 1ª Extensão da Certificação
02	06/05/2019	Exclusão de Modelos de Produtos Certificados Atualização da Norma Específica De: ABNT NBR 13962:2006 (Móveis para escritório - Cadeiras) Para: ABNT NBR 13962:2018 (Móveis para escritório - Cadeiras). Inclusão de relatórios de ensaios.
03	20/12/2019	Conclusão da etapa de 1ª Manutenção
04	29/06/2020	2ª Extensão da certificação Inclusão dos modelos: Cadeira Executiva Giratória 4103 SRE Encosto Madeira Assento 4004 Nylon 50 Nylon/PU e Cadeira Executiva Giratória 4203 SRE SL New PU C/Alma Metálica Nylon 50 Nylon/PU Inclusão de relatórios de ensaios.
05	02/02/2021	Conclusão da etapa de 2ª Manutenção. Manutenção concedida com base na análise de risco efetuada nos termos das Portarias Inmetro Nº 111 de 27 de março de 2020 , Nº 225 de 22 de junho de 2020 e Nº 377, de 10 dezembro de 2020 que define condições extraordinárias para realização das atividades de avaliação da conformidade durante a pandemia do coronavírus (COVID-19).
06	12/04/2021	Inclusão do relatório de ensaio da etapa de 2ª Manutenção.

Assinado de forma digital por IGOR ANDRE KRAKHECHE:00579251942

Igor Andre Krakheche
Coordenador
SENAI-RS CERTIFICAÇÃO - OCP 0070
CNPJ: 03.775. 069/0051-44
Travessão Solferino, 501 Bairro Cruzeiro Caxias do Sul/RS CEP: 95076-420
Assinado digitalmente de acordo com a Medida Provisória ICPBrasil 2.200-2/2001

88709621/0001-90
CAVALETTI S/A CADEIRAS PROFISSIONAIS
Rua Dr. Hiram Sampaio, 550-Distr. Ind.
CEP 99700-000
ERECHIM-RS

SENAI-RS CERTIFICAÇÃO - SENAI-UNIMAR PR 1 ... Página 7 de 7
Certificado de Conformidade válido somente acompanhado das páginas de 1 a 7.
Emissão: 24/08/2018 Validade: 24/08/2021

ATENÇÃO!

ESTE CERTIFICADO É PARA USO EXCLUSIVO EM:
FINALIDADE: PROCESSO LICITATÓRIO
ÓRGÃO: ANDE
EE TT DR/OC/08/2021
POR SOLICITAÇÃO, ANÁLISE E RESPONSABILIDADE DO CLIENTE:
COEXMA S.R.L.
RUC: 80053510-3 - MUNICÍPIO DE CIUDAD DEL ESTE/PY
E VETADA A UTILIZAÇÃO SEM AUTORIZAÇÃO DA CAVALETTI S/A CADEIRAS PROFISSIONAI

COEXMA S.R.L.
RUC: 80053510-3

55

Este documento NÃO pode ser reproduzido ou utilizado em qualquer meio sem permissão por escrito pela PLAXMETAL S/A

DCA
ERGONOMIA & DESIGN

1987 - 2019

Excelência em Ergonomia
Ergodesign e Usabilidade

Coexma S.R.L
Validate 12/2021

Laudo Técnico de Ergonomia

(Norma NR-17 de Saúde e Segurança do Trabalho)

Linha Beezi

PLAXMETAL

COEXMA S.R.L.
RUC: 80053510

São Paulo
Abril de 2019

Documento Autenticado Digitalmente de acordo com os artigos 1º, 3º e 7º inc. V 8º, 41 e 52 da Lei Federal 8.935/1994 e Art. 6 Inc. XII da Lei Estadual 8.721/2008 autentico a presente imagem digital.cada reprodução fiel do documento apresentado e conferido neste ato.
O referido é verdade. Dou fé. ..... Confira os dados do ato em: https://selodigital.tjpb.jus.br ou Consulte o Documento em: https://azevedobastos.not.br/documento/87382209209087416540

CARTÓRIO Autenticação Digital Código: 87382209209087416540-1
Data: 22/09/2020 09:13:00
Valor Total do Ato: R$ 4,56
Selo Digital Tipo Normal C: AKM11545-TG3R;

CNJ: 06.979-0 Cartório Azevêdo Bastos
Av. Presidente Epitácio Pessoa - 1145
Bairro dos Estado, João Pessoa - PB
(83) 3244-5404 - cartorio@azevedobastos.not.br
https://azevedobastos.not.br

Bel. Válbor Azevêdo Miranda Cavalcanti
Titular

TJPB

56

Este documento NÃO pode ser reproduzido ou utilizado em qualquer meio sem permissão por escrito pela PLAXMETAL S/A

PLAXMETAL

Laudo Técnico de Ergonomia (NR-17)

CADEIRAS LINHA BEEZI

Grupo 1:
1.Cadeira Modelo Giratória Braço Fixo (Cód. 3900-3)
2.Cadeira Modelo Giratória Braço Regulável (Cód. 3900)
Grupo 2:
3.Cadeira Modelo Aproximação "S" com Apoio de Braço (Cód. 39002)
4.Cadeira Modelo 4 Pés sem Rodízio e Apoio de Braço (Cód. 39003)
5.Cadeira Modelo 4 Pés com Rodízio e Apoio de Braço (Cód. 39004)
6.Cadeira Modelo 4 Pés sem Rodízio e Sem Apoio de Braço (Cód. 18340)
Grupo 3:
7.Cadeira Modelo Giratória (caixa) Apoio de Braço Regulável (Cód. 39005)
8.Cadeira Modelo Giratória (caixa) Apoio de Braço Fixo (Cód. 39005-3)
9.Cadeira Modelo Giratória (caixa) sem Apoio de Braço (Cód. 39005-2)
Grupo 4:
10.Modelo Longarina (Cód. 39007)

Fabricante
Plaxmetal S/A Indústria de Cadeiras Corporativas
Erechim - RS

Periodo da Avaliação Técnica: Março/Abril de 2019

Responsáveis Técnico:

Prof. Dr. Carlos Maurício Duque dos Santos
Designer e Ergonomista Sênior
Certificado pela ABERGO - Associação Brasileira de Ergonomia desde 2010

Engª. Rosangela Ferreira Santos
Engenheira de Segurança do Trabalho
CREA nº 841069817

Cópia SRL
Válido até 12/2021
COEXMA S.R.L.
RUC: 80093510-3

Documento Autenticado Digitalmente de acordo com os artigos 1º, 3º e 7º inc. V 8º, 41 e 52 da Lei Federal 8.935/1994 e Art. 6 Inc. XII da Lei Estadual 8.721/2008 autentico a presente imagem digitalizada, reprodução fiel do documento apresentado e conferido neste ato. O referido é verdade. Dou fé. ********** Confira os dados do ato em: https://selodigital.tjpb.jus.br ou Consulte o Documento em: https://azevedobastos.not.br/documento/87382209209087416540

CARTÓRIO Autenticação Digital Código: 87382209209087416540-2
Data: 22/09/2020 09:13:01
Valor Total do Ato: R$ 4,56
Selo Digital Tipo Normal C: AKM11546-0IPX;
Cartório Azevêdo Bastos
Av. Presidente Epitácio Pessoa - 1145
Bairro dos Estados, João Pessoa - PB
(83) 3244-5404 - cartorio@azevedobastos.not.br
https://azevedobastos.not.br
Bel. Válbor Azevêdo Miranda Cavalcanti
Titular
TJPB

57

Este documento NÃO pode ser reproduzido ou utilizado em qualquer meio sem permissão por escrito pela PLAXMETAL S/A

LAUDO ERGONÔMICO

1. FABRICANTE/SOLICITANTE

Razão social: PLAXMETAL S/A – INDUSTRIA DE CADEIRAS CORPORATIVAS.
CNPJ nº 91.404.251/0001-97
Inscrição Estadual nº 039/0042145
Endereço: Rua Salomão Ioschpe, nº 267, Bairro Industrial, Erechim/RS,
CEP: 99706-532
Fone/Fax: (54) 2107-1800

2. OBJETO DA ANÁLISE

Cadeira Giratória Operativa Secretária Executiva Backita Base Diretor

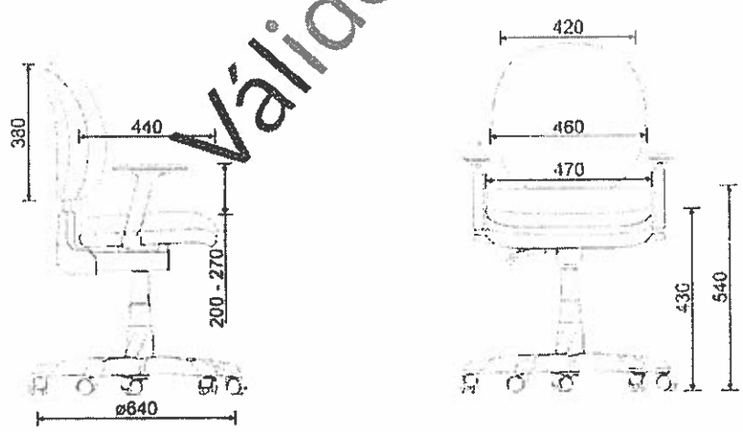

Coexma S.R.L.
Válido até 12/2021

COEXMA S.R.L.
RUC: 80003510-3

CENTRO PROFISSIONAL

Confira os dados do ato em: https://selodigital.tjpb.jus.br ou Consulte o Documento em: https://azevedobastos.not.br/documento/87381301212689143204
CARTÓRIO
Autenticação Digital Código: 87381301212689143204-1
Data: 13/01/2021 18:14:37
Valor Total do Ato: R$ 4,66
Selo Digital Tipo Normal C: AKZ99088-A60H;
CNJ: 06.870-0
Cartório Azevêdo Bastos
Av. Presidente Epitácio Pessoa - 1145
Bairro dos Estado, João Pessoa - PB
(83) 3244-5404 - cartorio@azevedobastos.not.br
https://azevedobastos.not.br
Válber Azevêdo de M. Cavalcanti
Titular
TJPB

O presente documento digital foi conferido com o original e assinado digitalmente por LADY DIANA REGIS DE OLIVEIRA, em quarta-feira, 13 de janeiro de 2021 18:21:15 GMT-03:00, CNS: 06.870-0 - 1º OFÍCIO DE REGISTRO CIVIL DAS PESSOAS NATURAIS E TABELIONATO DE NOTAS/PB, nos termos da medida provisória N. 2.200-2 de 24 de agosto de 2001. Sua autenticidade deverá ser confirmada no endereço eletrônico www.cenad.org.br/autenticidade. O presente documento digital pode ser convertido em papel por meio de autenticação no Tabelionato de Notas. Provimento nº 100/2020 CNJ - artigo 22.

Este documento NÃO pode ser reproduzido ou utilizado em qualquer meio sem permissão por escrito pela PLAXMETAL S/A

Imagem de Referência

Coexma S.R.L
Válido até 12/2021

Descritivo Técnico

A Cadeira Giratória é constituída de assento, encosto e mecanismo Backita, coluna a gás e base com rodízio.

A estrutura de sustentação do assento e encosto é constituída de um mecanismo denominado Backita, fixando-a por quatro (04) parafusos 1/4x3/4" sextavado ao assento, o encosto fixado ao "L" do mecanismo por dois parafusos 1/4x1" e uma acopla injetada. Acoplando ao pistão modelo gás juntamente encaixado a base de cinco pernas com cinco rodízios. A cadeira tem dimensões aproximadas de 590mm de profundidade e 560mm de largura e possui um conjunto de apoia braços com regulagem.

Assento consiste em uma estrutura de madeira com quatro porcas garra 1/4" fixadas, com dimensões de 470mm de largura, 440mm de profundidade 65mm de espessura com cantos arredondados e espuma injetada com densidade de 45 shor e 50 milímetros de altura e de forma levemente adaptada ao corpo. A altura máxima do assento até o chão de 540mm.

COEXMA S.R.L
RUC: 8105

Confira os dados do ato em: https://selodigital.tjpb.jus.br ou Consulte o Documento em: https://azevedobastos.not.br/documento/87381301212689143204

CARTÓRIO
Autenticação Digital Código: 87381301212689143204-2
Data: 13/01/2021 18:14:38
Valor Total do Ato: R$ 4,66
Selo Digital Tipo Normal C: AKZ99089-AWBN;

CNJ: 06.870-0
Cartório Azevêdo Bastos
Av. Presidente Epitácio Pessoa - 1145
Bairro dos Estado, João Pessoa - PB
(83) 3244-5484 - cartorio@azevedobastos.not.br
https://azevedobastos.not.br

Válbor Azevêdo de M. Cavalcanti
Titular

TJPB

O presente documento digital foi conferido com o original e assinado digitalmente por LADY DIANA REGIS DE OLIVEIRA, em quarta-feira, 13 de janeiro de 2021 18:21:15 GMT-03:00, CNS: 06.870-0 - 1º OFÍCIO DE REGISTRO CIVIL DAS PESSOAS NATURAIS E TABELIONATO DE NOTAS/PB, nos termos da medida provisória N. 2.200-2 de 24 de agosto de 2001. Sua autenticidade deverá ser confirmada no endereço eletrônico www.cenad.org.br/autenticidade. O presente documento digital pode ser convertido em papel por meio de autenticação no Tabelionato de Notas. Provimento nº 100/2020 CNJ - artigo 22.

Este documento NÃO pode ser reproduzido ou utilizado em qualquer meio sem permissão por escrito pela PLAXMETAL S/A

Encosto consiste em uma estrutura em polipropileno copolímero injetado de forma levemente adaptada ao corpo, com dimensões de 420mm de largura por 380mm de altura com espessura de 98mm com cantos arredondados e espuma injetado com densidade de 45 shor e 50mm de espessura e este fixado por uma acopla na parte posterior do encosto que se fixa a plataforma por meio de um "L" já soldado, permitindo assim a melhor fixação e também serve como acabamento uma capa.

O mecanismo utilizado na cadeira é a plataforma Backita feita com chapa de aço 1010/1020 e espessura 2.65mm fosfatada e pintada com tinta epóxi a pó. O funcionamento do mecanismo consiste em duas alavancas, uma aciona o pistão e a outra aciona e trava o encosto, que possui um grau de inclinação do encosto 17° graus para frente e para traz e possui regulagem de altura do encosto de 70mm, através do sistema de catraca.

Fixado ao assento a mesma possui um apoia braço em Polipropileno com regulagem de altura de 70mm.

Base penta pé, (aranha com cinco pernas) é fabricada em chapa 1010/1020 e espessura 2,50mm, conformada na ponta do tubo para encaixe do pino euro por isso não precisa de ponteira para fixar o rodízio, aumentando assim a vida útil do mesmo, também passa pelo processo de pintura descrito acima e possui uma carenagem injetada e moldada como acabamento modelo diretor com diâmetro de ø de 690mm.

A coluna modelo gás tem um curso de 110mm utiliza um acabamento externo que cobre a sua haste e vai até a base penta pé se encaixando perfeitamente a ela.

Coexma S.R.L
Válido até 12/2021

COEXMA S.R.L.
RUC: 80052510-3

Confira os dados do ato em: https://selodigital.tjpb.jus.br ou Consulte o Documento em: https://azevedobastos.not.br/documento/87381301212689143204
CARTÓRIO
Autenticação Digital Código: 87381301212689143204-3
Data: 13/01/2021 18:14:38
Valor Total do Ato: R$ 4,66
Selo Digital Tipo Normal C: AKZ99090-SNXV;
CNJ: 06.870-0
Cartório Azevêdo Bastos
Av. Presidente Epitácio Pessoa - 1145
Bairro dos Estados, João Pessoa - PB
(83) 3244-5404 - cartorio@azevedobastos.not.br
https://azevedobastos.not.br
Válber Azevêdo de M. Cavalcanti
Titular
TJPB

O presente documento digital foi conferido com o original e assinado digitalmente por LADY DIANA REGIS DE OLIVEIRA, em quarta-feira, 13 de janeiro de 2021 18:21:15 GMT-03:00, CNS: 06.870-0 - 1º OFÍCIO DE REGISTRO CIVIL DAS PESSOAS NATURAIS E TABELIONATO DE NOTAS/PB, nos termos da medida provisória N. 2.200-2 de 24 de agosto de 2001. Sua autenticidade deverá ser confirmada no endereço eletrônico www.cenad.org.br/autenticidade. O presente documento digital pode ser convertido em papel por meio de autenticação no Tabelionato de Notas. Provimento nº 100/2020 CNJ - artigo 22.

Este documento NÃO pode ser reproduzido ou utilizado em qualquer meio sem permissão por escrito pela PLAXMETAL S/A

3. ANÁLISE ERGONÔMICA

A presente análise foi feita de acordo com a NR 17 – ERGONOMIA, descrita na Portaria GM n.º 3.214, de 08 de junho de 1978 do Ministério do Trabalho e Emprego, com Redação dada pela Portaria MTPS n.º 3.751, de 23 de novembro de 1990, que visa estabelecer parâmetros que permitam a adaptação das condições de trabalho às características psicofisiológicas dos trabalhadores, de modo a proporcionar um máximo de conforto, segurança e desempenho eficiente, observando os seguintes pontos:

17.3. Mobiliário dos postos de trabalho.
17.3.1. Sempre que o trabalho puder ser executado na posição sentada, o posto de trabalho deve ser planejado ou adaptado para esta posição.
17.3.2. Para trabalho manual sentado ou que tenha de ser feito em pé, as bancadas, mesas, escrivaninhas e os painéis devem proporcionar ao trabalhador condições de boa postura, visualização e operação e devem atender aos seguintes requisitos mínimos:
a) ter altura e características da superfície de trabalho compatíveis com o tipo de atividade, com a distância requerida dos olhos ao campo de trabalho e com a altura do assento;
b) ter área de trabalho de fácil alcance e visualização pelo trabalhador;
c) ter características dimensionais que possibilitem posicionamento e movimentação adequados dos segmentos corporais.
17.3.2.1. Para trabalho que necessite também da utilização dos pés, além dos requisitos estabelecidos no subitem 17.3.2, os pedais e demais comandos para acionamento pelos pés devem ter posicionamento e dimensões que possibilitem fácil alcance, bem como ângulos adequados entre as diversas partes do corpo do trabalhador,

Coexma S.R.L
Válido até 12/2021
COEXMA S.R.L
RJC: 6000

Confira os dados do ato em: https://selodigital.tjpb.jus.br ou Consulte o Documento em: https://azevedobastos.not.br/documento/87381301212689143204
CARTÓRIO
Autenticação Digital Código: 87381301212689143204-4
Data: 13/01/2021 18:14:38
Valor Total do Ato: R$ 4,66
Selo Digital Tipo Normal C: AKZ99091-6NTH;
CNJ: 06.870-0
Cartório Azevêdo Bastos
Av. Presidente Epitácio Pessoa - 1145
Bairro dos Estado, João Pessoa - PB
(83) 3244-5404 - cartorio@azevedobastos.not.br
https://azevedobastos.not.br
Valter Azevêdo de M. Cavalcanti
Titular
TJPB

O presente documento digital foi conferido com o original e assinado digitalmente por LADY DIANA REGIS DE OLIVEIRA, em quarta-feira, 13 de janeiro de 2021 18:21:15 GMT-03:00, CNS: 06.870-0 - 1º OFÍCIO DE REGISTRO CIVIL DAS PESSOAS NATURAIS E TABELIONATO DE NOTAS/PB, nos termos da medida provisória N. 2.200-2 de 24 de agosto de 2001. Sua autenticidade deverá ser confirmada no endereço eletrônico www.cenad.org.br/autenticidade. O presente documento digital pode ser convertido em papel por meio de autenticação no Tabelionato de Notas. Provimento nº 100/2020 CNJ - artigo 22.

Este documento NÃO pode ser reproduzido ou utilizado em qualquer meio sem permissão por escrito pela PLAXMETAL S/A

em função das características e peculiaridades do trabalho a ser executado.

17.3.3. Os assentos utilizados nos postos de trabalho devem atender aos seguintes requisitos mínimos de conforto:

a) altura ajustável à estatura do trabalhador e à natureza da função exercida;

b) características de pouca ou nenhuma conformação na base do assento;

c) borda frontal arredondada;

d) encosto com forma levemente adaptada ao corpo para proteção da região lombar.

(...)

17.4. Equipamentos dos postos de trabalho.

17.4.1. Todos os equipamentos que compõem um posto de trabalho devem estar adequados às características psicofisiológicas dos trabalhadores e à natureza do trabalho a ser executado.

Coexma S.R.L
Válido até 12/2021

4. CONCLUSÃO

Com base nos itens acima descritos conclui-se que, no que se refere a **Cadeira Giratória Operativa Secretária Executiva Backita Base Diretor** do fabricante PLAXMETAL S/A – INDUSTRIA DE CADEIRAS CORPORATIVAS, os mesmos atendem a todas as características determinada pela NR 17.

Erechim/RS, 18 de novembro de 2015.

Dr. Juarez da Silva Castro
CRM 12919
Especialidade Medicina do Trabalho

COEXMA S.R.L
CNPJ: 90053510-3

O presente documento digital foi conferido com o original e assinado digitalmente por LADY DIANA REGIS DE OLIVEIRA, em quarta-feira, 13 de janeiro de 2021 18:21:15 GMT-03:00, CNS: 06.870-0 - 1º OFICIO DE REGISTRO CIVIL DAS PESSOAS NATURAIS E TABELIONATO DE NOTAS/PB, nos termos da medida provisória N. 2.200-2 de 24 de agosto de 2001. Sua autenticidade deverá ser confirmada no endereço eletrônico www.cenad.org.br/autenticidade. O presente documento digital pode ser convertido em papel por meio de autenticação no Tabelionato de Notas. Provimento nº 100/2020 CNJ - artigo 22.

Confira os dados do ato em: https://selodigital.tjpb.jus.br ou Consulte o Documento em: https://azevedobastos.not.br/documento/87381301212689143204

CARTÓRIO
Autenticação Digital Código: 87381301212689143204-5
Data: 13/01/2021 18:14:38
Valor Total do Ato: R$ 4,66
Selo Digital Tipo Normal C: AKZ99092-3XOC;

CNJ: 06.870-0
Cartório Azevêdo Bastos
Av. Presidente Epitácio Pessoa - 1145
Bairro dos Estado, João Pessoa - PB
(83) 3244-5404 - cartorio@azevedobastos.not.br
https://azevedobastos.not.br

Válber Azevêdo de M. Cavalcanti
Titular

TJPB

62

REPÚBLICA FEDERATIVA DO BRASIL
ESTADO DA PARAÍBA
CARTÓRIO AZEVÊDO BASTOS
FUNDADO EM 1888
PRIMEIRO REGISTRO CIVIL DE NASCIMENTO E ÓBITOS E PRIVATIVO DE CASAMENTOS, INTERDIÇÕES E TUTELAS DA COMARCA DE JOÃO PESSOA

Av. Epitácio Pessoa, 1145 Bairro dos Estados 58030-00, João Pessoa PB
Tel.: (83) 3244-5404 / Fax: (83) 3244-5484
http://www.azevedobastos.not.br
E-mail: cartorio@azevedobastos.not.br

DECLARAÇÃO DE SERVIÇO DE AUTENTICAÇÃO DIGITAL

O Bel. Válber Azevêdo de Miranda Cavalcanti, Oficial do Primeiro Registro Civil de Nascimentos e Óbitos e Privativo de Casamentos, Interdições e Tutelas com atribuição de autenticar e reconhecer firmas da Comarca de João Pessoa Capital do Estado da Paraíba, em virtude de Lei, etc...

DECLARO ainda que, para garantir transparência e segurança jurídica de todos os atos oriundos da atividade Notarial e Registral no Estado da Paraíba, foi instituído pela da Lei Nº 10.132, de 06 de novembro de 2013, a aplicação obrigatória de um Selo Digital de Fiscalização Extrajudicial em todos os atos de notas e registro, composto de um código único (por exemplo: Selo Digital: ABC12345-X1X2) e dessa forma, cada autenticação processada pela nossa Serventia pode ser verificada e confirmada tantas vezes quanto for necessário através do site do Tribunal de Justiça do Estado da Paraíba, endereço https://corregedoria.tjpb.jus.br/selo-digital/.

A autenticação digital do documento faz prova de que, na data e hora em que ela foi realizada, a empresa PLAXMETAL SA - INDUSTRIA DE CADEIRAS CORPORATIVAS tinha posse de um documento com as mesmas características que foram reproduzidas na cópia autenticada, sendo da empresa PLAXMETAL SA - INDUSTRIA DE CADEIRAS CORPORATIVAS a responsabilidade, única e exclusiva, pela idoneidade do documento apresentado a este Cartório.

Nesse sentido, declaro que a PLAXMETAL SA - INDUSTRIA DE CADEIRAS CORPORATIVAS assumiu, nos termos do artigo 8°, §1°, do Decreto n° 10.278/2020, que regulamentou o artigo 3°, inciso X, da Lei Federal n° 13.874/2019 e o artigo 2°-A da Lei Federal 12.682/2012, a responsabilidade pelo processo de digitalização dos documentos físicos, garantindo perante este Cartório e terceiros, a sua autoria e integridade.

De acordo com o disposto no artigo 2º-A, §7°, da Lei Federal n° 12.682/2012, o documento em anexo, identificado individualmente em cada Código de Autenticação Digital[1] ou na referida sequência, poderá ser reproduzido em papel ou em qualquer outro meio físico.

Esta DECLARAÇÃO foi emitida em **26/04/2021 13:10:23 (hora local)** através do sistema de autenticação digital do Cartório Azevêdo Bastos, de acordo com o Art. 1º, 10º e seus §§ 1º e 2º da MP 2200/2001, como também, o documento eletrônico autenticado contendo o Certificado Digital do titular do Cartório Azevêdo Bastos, poderá ser solicitado diretamente a empresa PLAXMETAL SA - INDUSTRIA DE CADEIRAS CORPORATIVAS ou ao Cartório pelo endereço de e-mail autentica@azevedobastos.not.br Para informações mais detalhadas deste ato, acesse o site https://autdigital.azevedobastos.not.br e informe o Código de Autenticação Digital

Esta Declaração é valida por **tempo indeterminado** e está disponível para consulta em nosso site.

[1]**Código de Autenticação Digital:** 87381301212689143204-1 a 87381301212689143204-5
[2]**Legislações Vigentes:** Lei Federal nº 8.935/94, Lei Federal nº 10.406/2002, Medida Provisória nº 2200/2001, Lei Federal nº 13.105/2015, Lei Estadual nº 8.721/2008, Lei Estadual nº 10.132/2013, Provimento CGJ N° 003/2014 e Provimento CNJ N° 100/2020.

O referido é verdade, dou fé.

CHAVE DIGITAL

00005b1d734fd94f057f2d69fe6bc05ba00b26022f9ba0d77c07237a0b50dfda464bf3321774606ff9597d0ea322ce9e9bbe1afbe1ff892d51adb4e19e95
50913c51419c5607de9699da15be1274b4a6

COEXMA S.R.L
ROC: 00053510-5

Presidência da República
Casa Civil
Medida Provisória Nº 2.200-2
de 24 de agosto de 2001

ICP Brasil

63

REPÚBLICA FEDERATIVA DO BRASIL
ESTADO DA PARAÍBA
CARTÓRIO AZEVÊDO BASTOS
FUNDADO EM 1888
PRIMEIRO REGISTRO CIVIL DE NASCIMENTO E ÓBITOS E PRIVATIVO DE CASAMENTOS, INTERDIÇÕES E TUTELAS DA COMARCA DE JOÃO PESSOA

Av. Epitácio Pessoa, 1145 Bairro dos Estados 58030-00, João Pessoa PB
Tel.: (83) 3244-5404 / Fax: (83) 3244-5484
http://www.azevedobastos.not.br
E-mail: cartorio@azevedobastos.not.br

DECLARAÇÃO DE SERVIÇO DE AUTENTICAÇÃO DIGITAL

O Bel. Válber Azevêdo de Miranda Cavalcanti, Oficial do Primeiro Registro Civil de Nascimentos e Óbitos e Privativo de Casamentos, Interdições e Tutelas com atribuição de autenticar e reconhecer firmas da Comarca de João Pessoa Capital do Estado da Paraíba, em virtude de Lei, etc...

DECLARO ainda que, para garantir transparência e segurança jurídica de todos os atos oriundos da atividade Notarial e Registral no Estado da Paraíba, foi instituído pela da Lei Nº 10.132, de 06 de novembro de 2013, a aplicação obrigatória de um Selo Digital de Fiscalização Extrajudicial em todos os atos de notas e registro, composto de um código único (por exemplo. Selo Digital: ABC12345-X1X2) e dessa forma, cada autenticação processada pela nossa Serventia pode ser verificada e confirmada tantas vezes quanto for necessário através do site do Tribunal de Justiça do Estado da Paraíba, endereço https://corregedoria.tjpb.jus.br/selo-digital/.

A autenticação digital do documento faz prova de que, na data e hora em que ela foi realizada, a empresa PLAXMETAL SA - INDUSTRIA DE CADEIRAS CORPORATIVAS tinha posse de um documento com as mesmas características que foram reproduzidas na cópia autenticada, sendo da empresa PLAXMETAL SA - INDUSTRIA DE CADEIRAS CORPORATIVAS a responsabilidade, única e exclusiva, pela idoneidade do documento apresentado a este Cartório.

Nesse sentido, declaro que a PLAXMETAL SA - INDUSTRIA DE CADEIRAS CORPORATIVAS assumiu, nos termos do artigo 8°, §1°, do Decreto n° 10.278/2020, que regulamentou o artigo 3°, inciso X, da Lei Federal n° 13.874/2019 e o artigo 2°-A da Lei Federal 12.682/2012, a responsabilidade pelo processo de digitalização dos documentos físicos, garantindo perante este Cartório e terceiros, a sua autoria e integridade.

De acordo com o disposto no artigo 2°-A, §7°, da Lei Federal n° 12.682/2012, o documento em anexo, identificado individualmente em cada Código de Autenticação Digital[1] ou na referida sequência, poderá ser reproduzido em papel ou em qualquer outro meio físico.

Esta DECLARAÇÃO foi emitida em **26/04/2021 13:10:23 (hora local)** através do sistema de autenticação digital do Cartório Azevêdo Bastos, de acordo com o Art. 1°, 10° e seus §§ 1° e 2° da MP 2200/2001, como também, o documento eletrônico autenticado contendo o Certificado Digital do titular do Cartório Azevêdo Bastos, poderá ser solicitado diretamente a empresa PLAXMETAL SA - INDUSTRIA DE CADEIRAS CORPORATIVAS ou ao Cartório pelo endereço de e-mail autentica@azevedobastos.not.br Para informações mais detalhadas deste ato, acesse o site https://autdigital.azevedobastos.not.br e informe o Código de Autenticação Digital

Esta Declaração é valida por **tempo indeterminado** e está disponível para consulta em nosso site.

[1]**Código de Autenticação Digital:** 87381301212689143204-1 a 87381301212689143204-5
[2]**Legislações Vigentes:** Lei Federal nº 8.935/94, Lei Federal nº 10.406/2002, Medida Provisória nº 2200/2001, Lei Federal nº 13.105/2015, Lei Estadual nº 8.721/2008, Lei Estadual nº 10.132/2013, Provimento CGJ N° 003/2014 e Provimento CNJ N° 100/2020.

O referido é verdade, dou fé.

CHAVE DIGITAL

00005b1d734fd94f057f2d69fe6bc05ba00b26022f9ba0d77c07237a0b50dfda464bf3321774606ff9597d0ea322ce9e9bbe1afbe1ff892d51adb4e19e95
50913c51419c5607de9699da15be1274b4a6

Presidência da República
Casa Civil
Medida Provisória Nº 2.200-2,
de 24 de agosto de 2001

ICP Brasil

COEXMAS.P
ROC: [illegible]

64.