ASUNCIÓN | Centro
Chile 877 c/ Piribebuy
+595 21 491 481/2

ASUNCIÓN | Hipódromo
Avda. Rca Argentina 2278
+595 21 553 270 (RA)

CIUDAD DEL ESTE
Dr. Blas Garay Km 6.5
+595 61 571 786/7

COMPAÑÍA COMERCIAL DEL PARAGUAY S.A.
electricidad + iluminación

CAPIATÁ
Aratiri Ruta 2 Km 16.5
+595 228 633 245

MARIANO R. ALONSO
Ruta Transchaco c/ Corrales
+595 21 753 834

ENCARNACIÓN
Parque Quitería Ruta 1 Km 4
+595 71 208 822

Nota Nº 68/2022 Asunción, 26 de mayo de 2022

Señores
Administración Nacional de Electricidad
Presente

At. Ing. Juan BautistaToledo
GC/DCT

Ref.: Licitación por concurso de Ofertas Nº 1167/2022 – ID Nº 406.571
Adquisición de Conector a dientes para Líneas Aéreas Preensambladas de B.T. y Conector a Compresión AL-CU.
Respuesta a v/Nota SAO Nº 2/22

De nuestra consideración:

Nos dirigimos a Usted con relación a v/nota mencionada, a fin de presentar los documentos mencionados a continuación:

1. Explicación detallada de la composición del precio ofertado en el ítem nº 2

2. Capacidad Técnica:
   - Planilla de Datos Garantizados, debidamente llenadas y firmadas con los datos y valores solicitados de los Items Nº 1 y Nº 2.

3. Capacidad Financiera:
   - Fotocopias simples de los Balances Generales y Cuadro de Estado de Resultados de los tres (3) ejercicios cerrados, correspondientes a los Años 2018, 2019 y 2020.

   Fotocopias simples de los siguientes formularios:

   - Formulario IRACIS Nº 101 de los Años 2018 y 2019, son las Declaraciones Juradas correspondientes a n/empresa.
   - Y, el formulario del Impuesto a la Renta Empresarial General Versión 1 Nº 500 Declaración Jurada correspondiente al año 2020 de n/empresa.

Atentamente.

JORGE ABENTE SARALEGUI
COMPAÑÍA COMERCIAL DEL PARAGUAY S.A.
p.Compañia Comercial del Paraguay S.A.

CIA. COMERCIAL DEL PARAGUAY
A. LUIS MUJICA LOMAGNA

Ítems del llamado lco 1167/2022 _Adquisición de Conector a Dientes para Líneas Aéreas Preensambladas de Baja Tensión y Conector a Compresión AL-CU con ID: 406571

Explicación detallada de la composición de los precios ofertados

Ítem	Código Catálogo	Descripción del Bien	Cantidad	Marca	Procedencia	Precio unitario (IVA incluído)	Precio total G.	costo	utilidad	Cost. Import	IVA	Total
1	39121409-001	Conector a compresion_Conector a dientes de 25 mm2/95 mm2 -4 mm2/35 mm2, para derivación de acometidas.	29.000	INTELLI	BRASIL	12.850	372.650.000	8.983	1.157	1.542	1.168	12.850
2	39121409-001	Conector a compresion_Conector a Compresión AL-CU 2/8 ? 16/35 mm2	17.600	INTELLI	BRASIL	1.780	31.328.000	1.262	160	196	162	1.780
Precio Total Guaraníes Iva incluido; Cuatrocientos tres millones novecientos setenta y ocho mil.-							403.978.000					

P/A

JORGE ABENTE SARALEGUI
COMPAÑÍA COMERCIAL DEL PARAGUAY S.A.

Firma

Nombre: CIA COMERCIAL DEL PARAGUAY S.A.
A. LUIS MUJICA LOMAGNA

PLANILLA DE DATOS GARANTIZADOS

Programa, según Lista de Bienes del Pliego correspondiente								
Ítem, según Lista de Bienes del Pliego correspondiente								4
DESCRIPCIÓN							**EE.TT. ANDE N° 02.03.44 – Rev. 2**	**GARANTIZADO FABRICANTE**
MARCA								CDP-120-35
FABRICANTE								INTELLI
PROCEDENCIA								BRASIL
3	**CONDICIONES DE UTILIZACIÓN**			**Condiciones de Instalación**			Según ítem 3.1	Sí
4	**CARACTERÍSTICAS DEL CONECTOR**	**Características eléctricas**	**Corriente nominal (A)**					150
			Clasificación, según Norma EN 61238-1				A	A
			Tensión nominal (kV)	**Entre fase y tierra**			0,6	0,6
				Entre fases			1	1
		Materiales y aspectos constructivos	**Rango de secciones admisibles (mm²)**	**Conductor principal**				16-150
				Conductor derivado				4-35
			Grado IP					68
			Material del cuerpo					POLÍMERO
			Tornillería	**Sistema de apriete**			Cabeza fusible	Sí
				Par de rotura de la cabeza (Nm)				14
				Material			Acero Inoxidable / Acero Galvanizado, Aluminio o Aleación de Aluminio	Acero Galvanizado
			Dientes de contacto	**Material**			Cobre / Aleación de cobre / Aluminio o Aleación de aluminio	COBRE
				Tratamiento superficial			Estañado / Plateado	ESTAÑADO
				Sellado			Selladores de goma sintética	Sí
				Impregnación			Grasa de contacto	Sí
			Capuchón sellador				Según ítem 4.2.6	Sí
			Dimensiones (mm)		**A**			31
					B			62
					C			47
			Construcción				Conjunto de piezas imperdibles	Sí
		Marcación					Según ítem 4.3.1	Sí
6	**EMBALAJE**						Según ítem 6.1	Sí
7	**DOCUMENTACIÓN A SER ENTREGADA CON EL MATERIAL**						Instrucciones de instalación	Sí
OBSERVACIONES								

CCP
COMPAÑIA COMERCIAL DEL PARAGUAY S.A.
electricidad + iluminación
Av. Rca. Argentina 2278
+595 21 553270 (RA)
licitaciones@ccp.com.py
info@ccp.com.py
www.ccp.com.py

PLANILLA DE DATOS GARANTIZADOS

Programa, según Lista de Bienes del Pliego correspondiente							
Ítem, según Lista de Bienes del Pliego correspondiente							**4**
					Laboratorio en el cual se realizó el ensayo	**Referencia o N° de Protocolo**	**Valores satisfactorios según Norma de Ensayo (Sí/No)**
5.1	**ENSAYOS DE TIPO**	**Protocolos de Ensayos de Tipo**	**a**	Montaje a baja temperatura: Cláusula 2.3, Norma NF C 33-020	INTEN	**1403011-0/01**	Sí
			b	Actuación del limitador de par: Cláusula 2.4.1, Norma NF C 33-020	INTEN	**1403011-0/01**	Sí
			c	Daño sobre el conductor principal o pasante: Cláusula 2.4.2, Norma NF C 33-020	INTEN	**1403011-0/01**	Sí
			d	Daño sobre el conductor derivado: Cláusula 2.4.3, Norma NF C 33-020	INTEN	**1403011-0/01**	Sí
			e	Control dieléctrico: Cláusula 2.5.1, Norma NF C 33-020	INTEN	**1403011-0/01**	Sí
			f	Control de estanqueidad: Cláusula 2.5.3, Norma NF C 33-020 ó Norma IRAM 2435 (ítem 4, Tabla 1 de estas EE.TT.)	INTEN	**1403011-0/01**	Sí

CCP
COMPAÑIA COMERCIAL DEL PARAGUAY S.A.
electricidad + iluminacion
Av. Rca. Argentina 2278
+595 21 553270 (RA)
licitaciones@ccp.com.py
info@ccp.com.py
www.ccp.com.py

ANDE	*PLANILLA DE DATOS GARANTIZADOS* **CONECTOR A COMPRESIÓN Al-Cu** **EETT Nº 03.50.23 - Rev. 1**	**Pag. 5/5** **Rev. 1**

	DESCRIPCIÓN	**GARANTIZADO FABRICANTE**
1.	Fabricante (con indicación de país)	INTELLI BRASIL
2.	Tipo (denominación del fabricante)	CAC - 38 A 24
3.	Máximo porcentaje de cobre en el conector	0,05%
4.	Aumento de resistencia en ensayos según NEMA - EEI	
	a. Dilatación térmica	$23,6 \times 10^{-6}$
5.	Rango de conductores admisibles	
	a. Para el conductor principal	16 - 35 mm^2
	b. Para la derivación	2 - 8 mm^2
6.	Catálogo y/o guía de montaje N°	DP 6222
7.	Observaciones	

CCP
COMPAÑIA COMERCIAL DEL PARAGUAY S.A.
electricidad + iluminacion
Av. Tte. Argentino 2278
+595 21 553270 (RA)
licitaciones@ccp.com.py
info@ccp.com.py
www.ccp.com.py

COD:	6666

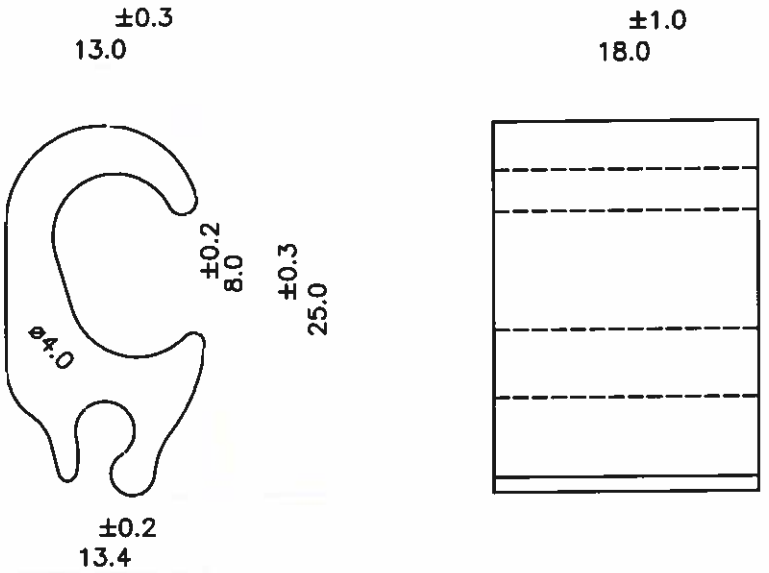

IDENTIFICACAO

PRINCIPAL	16mm2	35mm2
	CAC	38a24
	IND. BG	2 COMP
DERIVAÇÃO	2mm2	8mm2

CÓPIA NÃO CONTROLADA

NÃO SERÁ ATUALIZADA EM CASO DE REVISÃO

MATERIAL: ALUMINIO

DUREZA: 55 ±5 EP

CONDUTIBILIDADE: MINIMO 57% IACS

FERRAMENTA DE APLICACAO: INDICE BG 2 COMPRESSÕES

OBS.1: OS CONECTORES DEVERAO SER FORNECIDOS COM COMPOSTO ANTI-OXIDO E EMBALAGEM INDIVIDUAL.

REF.: ANDE

ESTE DESENHO É PROPRIEDADE EXCLUSIVA DE INTELLI INDUSTRIA DE TERMINAIS ELETRICOS LTDA., SENDO PROIBIDA SUA REPRODUÇÃO TOTAL OU PARCIAL, COMUNICADO A TERCEIROS OU POSTO A SUA DISPOSIÇÃO.

DIMENSÕES EM mm. | TOLERÂNCIAS NÃO ESPECIFICADAS: ±0.10

INTELLI INDÚSTRIA DE TERMINAIS ELÉTRICOS LTDA.

CONECTOR CAC-38 a 24

01	ALT. RESOS	22/06/18	ESC. S/E	NOME	DATA
NA	ALTERAÇÃO	DATA	VISTO	DESENHO	GUILHERME	23/12/14	D.P.6222
	REVISÕES			PROJETO			
				APROVADO		23/12/14	FOLHA: 01 DE 01

CCP COMPAÑIA COMERCIAL PARAGUAYA S.A. Importación & Exportación
Av. Rca. Argentina 2276 +595 21 553270 (RA) licitaciones@ccp.com.py info@ccp.com.py www.ccp.com.py

COD: 10321

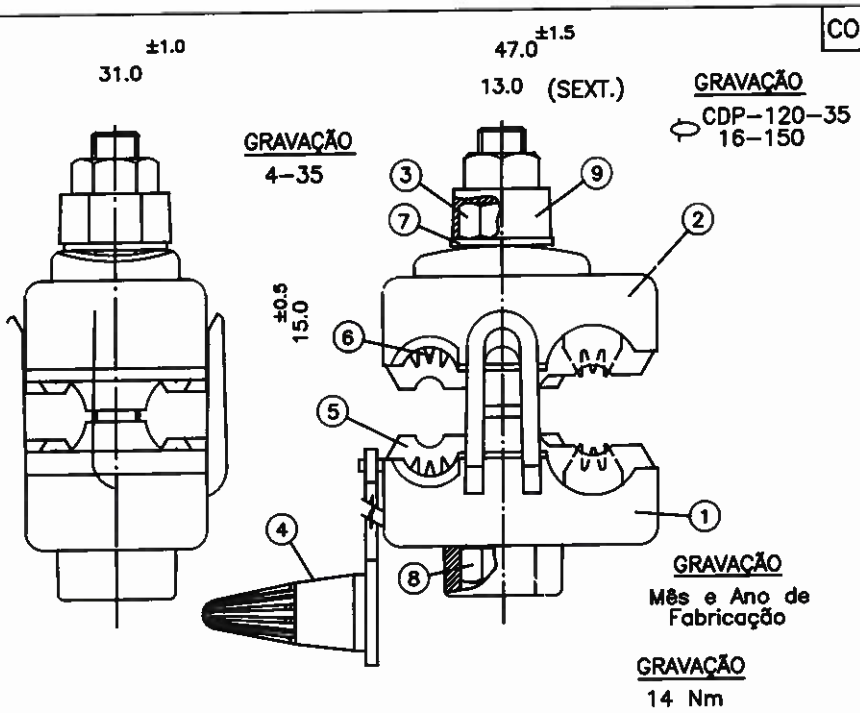

CONDUTORES: PRINCIPAL: 16–150 mm²
DERIVAÇÃO: 4–35 mm²
TORQUE DE INSTALAÇÃO: 14 N.m
OBS.: SERÁ FORNECIDO COM GRAXA SINTÉTICA SILICONE SEM PONTO GOTA.

REF.: NORMAL NORMA NF C 33_020
BANDEIRANTE DES. MP–07–23 REV. 08/05 CÓD.10000492
ESCELSA ES.DT.PDN.01.01.015 VER.01 ITEM 1 CÓD.10000487
ENERGISA CLASSE–15 DES.011 VERS.4.0 JUNHO/2017 CÓD.90353
CEEE PTD–11.001 ITEM–5.4.7 ITEM–1 CÓD.52328457 Rev. 16/08/2017

* COTAS CRÍTICAS

CÓPIA NÃO CONTROLADA

NÃO SERÁ ATUALIZADA EM CASO DE REVISÃO

ESTE DESENHO É PROPRIEDADE EXCLUSIVA DE INTELLI INDUSTRIA DE TERMINAIS ELETRICOS LTDA., SENDO PROIBIDA SUA REPRODUÇÃO TOTAL OU PARCIAL, COMUNICADO A TERCEIROS OU POSTO A SUA DISPOSIÇÃO.

ITEM	DENOMINAÇÃO	QTDE	MATERIAL	P.B. (UNIT.)	P.L. (UNIT.)
9	PORCA FUSÍVEL	1	LIGA ZINCO		
8	PARAF. SEXT. M8x1,25x65	1	AÇO GALV. À QUENTE		
7	ARRUELA LISA 5/16"	1	AÇO INÓX		
6	LÂMINA DENTADA	4	COBRE ELETROLÍTICO "ESTANHADO"		
5	BORRACHA DE ESTANQUEIDADE	2	ELASTÔMERO		
4	CAPUZ P/ DERIVAÇÃO	1	ELASTÔMERO		
3	PORCA SEXT. 13,0 mm	1	AÇO GALV. À QUENTE		
2	TAMPA	1	POLÍMERO (COR PRETA)		
1	CORPO	1	POLÍMERO (COR PRETA)		

Nº	ALTERAÇÃO	DATA	VISTO
41	INCL. REF. CEEE ALT. MAT. CORPO/TAMPA	06/11/19	
40	RET. CÓD. CELG ALT. OBS.(GRAXA) RET.OBS CAPUZ ADICIONAL	15/10/18	
39	REV. NORMA	30/04/18	
38	RET. REF. CELESC	17/01/18	
37	ALT. CÓD. CAPUZ	21/11/17	
36	ALT. PESO CAPUZ	18/08/17	
35	INCL. REF. CELG	24/04/17	
34	ALT. DIM. FITA LÂMINA	30/01/17	

REVISÕES

DIMENSÕES EM mm. | TOLERÂNCIAS NÃO ESPECIFICADAS: ±0.20

INTELLI — INDÚSTRIA DE TERMINAIS ELÉTRICOS LTDA.

CONECTOR DERIVAÇÃO PERFURANTE CDP-120-35

	NOME	DATA
ESC. S/E		
DESENHO	MARCIO	15/07/03
PROJETO		
APROVADO		31/10/03

D.P.4265

FOLHA: 01 DE 01

CCP COMPAÑÍA COMERCIAL DEL PARAGUAY S.A. electricidad + iluminación
Av. Rca. Argentina 2278
Tel. (595 21) 555370 (RA)
licitaciones@ccp.com.py
info@ccp.com.py
www.ccp.com.py

DECLARACIÓN JURADA NORMALIZADA

Formulario:500 V1 Contribuyente: 80000077 Control: 97a40928 Fecha: 21/04/2021 16:24 Presentado por: INTER

SET TRIBUTACIÓN	PARA LLENAR LEA EL INSTRUCTIVO DISPONIBLE EN LA WEB	LOS IMPORTES SE CONSIGNARÁN SIN CÉNTIMOS	
	Número de Orden 500000072849	RUC 80000077	DV 3
	Razón Social/Primer Apellido COMPAÑIA COMERCIAL DEL PARAGUAY SA	Segundo Apellido	
IMPUESTO A LA RENTA EMPRESARIAL GENERAL VERSIÓN 1	Nombres		
500	01 Declaración Jurada Original	Número de Orden de Declaración se rectifica	
	02 Declaración Jurada Rectificativa 03	0	
	05 Declaración Jurada en Carácter de Cese de Actividades, Clausura o Cierre Definitivo 04	Periodo / Ejercicio Fiscal 2020	

RÉGIMEN GENERAL PARA EMPRESAS O ENTIDADES QUE REALICEN OPERACIONES GRAVADAS Y/O EXONERADAS POR EL IMPUESTO A LA RENTA EMPRESARIAL (IRE)

Declaración Anexo

RUBRO 1 - ESTADO DE RESULTADOS

INGRESOS POR		IMPORTE -I-		TOTAL -II-
Enajenación de bienes provenientes de la actividad comercial (compra-venta)	10	61.805.758.393		
Prestación de servicios, incluido el arrendamiento, uso o cesión de uso de bienes, derechos en general, incluidos los de imagen o similares	11	0		
Enajenación de bienes provenientes de la producción industrial (fabricación propia, incluido el ensamblaje de bienes)	12	0		
Enajenación de bienes provenientes de la producción agrícola, frutícola y hortícola	13	0		
Enajenación de bienes provenientes de la producción animal (lana, cuero, leche cruda, entre otros) o pecuaria (vacuna, equina, porcina, ovina, caprina, bufalina, entre otros)	14	0		
Enajenación de bienes provenientes de la actividad forestal, minera, pesquera y otras de naturaleza extractiva	15	0		
Intereses, comisiones, rendimientos o ganancias de capital provenientes de títulos y de valores mobiliarios; así como los provenientes de financiaciones o préstamos efectuados a personas o entidades residentes o constituidas en el país	16	0		
Operaciones con instrumentos financieros derivados en el país	17	0		
Otros Ingresos en el país no comprendidos en los incisos anteriores	18	1.834.646.400		
Intereses, comisiones, rendimientos o ganancias de capital depositados en entidades bancarias o financieras públicas o privadas en el exterior; así como los provenientes de financiaciones o préstamos realizados a favor de personas o entidades del exterior	19	8.741.208		
Colocación de capitales (dividendos, utilidades o rendimientos que se obtengan en carácter de dueño de la sucursal en el exterior, socio o accionista de sociedades del exterior)	20	0		
Operaciones con instrumentos financieros derivados del exterior	21	0		
Otros Ingresos del exterior no comprendidos en los incisos anteriores	22	0		
Diferencia de cambio	23	313.903.890		
TOTAL DE INGRESOS BRUTOS (Sumatoria de las casillas 10 al 23)			77	63.963.049.891
Menos: Devoluciones, bonificaciones, descuentos otorgados u otros conceptos similares	24	0		
A- TOTAL DE INGRESOS NETOS (Diferencia entre las casillas 77 y 24)			78	63.963.049.891
Menos: Ingresos por operaciones de exportación a terceros países realizadas por usuarios de Zonas Francas	25	0		
Menos: Ingresos por operaciones de exportación a terceros países por el Régimen de Maquila	26	0		
Menos: Ingresos de fuente extranjera no gravados	27	0		
Menos: Ingresos obtenidos en operaciones internacionales alcanzadas por el Régimen Presunto	28	0		
Menos: Ingresos obtenidos de actividades de forestación y enajenación de inmuebles urbanos y rurales alcanzados por el Régimen Presunto	29	0		
Menos: Ingresos obtenidos de actividades de comercialización de productos establecidos en el Régimen Especial	30	0		
Menos: Ingresos no gravados por el IRE, exentos y exonerados	31	0		
B- TOTAL DE INGRESOS NETOS GRAVADOS (Diferencia entre la casilla 78 y el resultado de la sumatoria de las casillas 25 al 31)			79	63.963.049.891
COSTOS		**IMPORTE -I-**		**TOTAL -II-**
C- TOTAL DE COSTOS			80	47.255.225.860
Menos: Costos relacionados a los ingresos por operaciones realizadas por usuarios de Zonas Francas	32	0		
Menos: Costos relacionados a los ingresos por operaciones realizadas en el Régimen de Maquila	33	0		
Menos: Costos relacionados a ingresos de fuente extranjera no gravados	34	0		
Menos: Costos relacionados a ingresos gravados obtenidos en operaciones internacionales alcanzadas por el Régimen Presunto	35	0		
Menos: Costos relacionados a ingresos gravados obtenidos de actividades de forestación o enajenación de inmuebles urbanos y rurales alcanzados por el Régimen Presunto	36	0		
Menos: Costos relacionados a ingresos gravados obtenidos de actividades de comercialización de productos establecidos en el Régimen Especial	37	0		
Menos: Costos relacionados a ingresos no gravados por el IRE, exentos y exonerados	38	0		

CCP COMPAÑIA COMERCIAL DEL PARAGUAY S.A. electricidad + iluminacion
Av. Rca. Argentina 2278
+595 21 553270 (RA)
licitaciones@ccp.com.py
info@ccp.com.py
www.ccp.com.py

Menos: Otros costos no deducibles del IRE	39	0		
D- TOTAL DE COSTOS DEDUCIBLES (Diferencia entre la casilla 80 y el resultado de la sumatoria de las casillas 32 al 39)			81	47.255.225.860
E- RENTA BRUTA (Diferencia entre las casillas 79 y 81)			82	16.707.824.031
GASTOS		**IMPORTE -I-**		**TOTAL -II-**
Remuneraciones o contribuciones pagadas al personal, por servicios prestados en relación de dependencia	40	5.083.872.129		
Aguinaldos	41	421.702.255		
Cargas sociales - Aporte patronal	42	836.606.412		
Beneficios otorgados a los trabajadores en relación de dependencia, conforme al art. 93 de la Constitución Nacional	43	124.343.100		
Remuneraciones por servicios personales cuando no sean prestados en relación de dependencia, incluidas las remuneraciones del dueño de una empresa unipersonal, socio o accionista	44	600.265.147		
Remuneraciones porcentuales de las utilidades liquidas por servicios de carácter personal, que no se encuentran en relación de dependencia y pagadas en dinero	45	589.982.518		
Arrendamiento, cesión de uso de bienes y derechos	46	87.627.270		
Fletes y gastos de comercialización	47	15.102.785		
Gastos de movilidad y viático	48	857.909.927		
Intereses financieros	49	798.418.966		
Erogaciones incurridas por la explotación de un establecimiento agropecuario, en fincas colindantes o cercanas al mismo	50	0		
Donaciones	51	12.514.545		
Depreciaciones por desgaste, obsolescencia y agotamiento	52	507.965.922		
Amortización de bienes intangibles	53	0		
Pérdida de inventario por mortandad del ganado	54	0		
Pérdidas extraordinarias y las originadas por hechos punibles cometidos por terceros	55	0		
Castigo sobre malos créditos	56	0		
Pérdidas por diferencia de cambio	57	1.218.782.761		
Gastos de constitución y organización, incluidos los preoperativos y de reorganización	58	0		
Reservas matemáticas y similares. Previsiones sobre malos créditos para entidades bancarias y financieras regidas por la Ley N° 861/1996	59	0		
Gastos generales del negocio no señalados en los incisos anteriores	60	450.544.070		
IVA Gasto/Costo	61	2.562.471		
Impuesto a la Renta Empresarial	62	266.237.665		
Gastos y erogaciones en el exterior relacionados a Instrumentos Financieros Derivados	63	0		
Otros gastos y erogaciones en el exterior	64	0		
Otros gastos (No señalados expresamente en los ítems anteriores)	65	2.681.623.292		
F- TOTAL DE GASTOS (antes de considerar los gastos señalados en el numeral 23 del Art. 15 de la Ley)			83	14.556.061.235
Menos: Gastos relacionados a los ingresos por operaciones realizadas por usuarios de Zonas Francas	66	0		
Menos: Gastos relacionados a los ingresos por operaciones realizadas en el Régimen de Maquila	67	0		
Menos: Gastos relacionados a ingresos de fuente extranjera no gravados	68	0		
Menos: Gastos relacionados a ingresos gravados obtenidos en operaciones internacionales alcanzadas por el Régimen Presunto	69	0		
Menos: Gastos relacionados a ingresos gravados obtenidos de actividades de forestación o enajenación de inmuebles urbanos y rurales alcanzados por el Régimen Presunto	70	0		
Menos: Gastos relacionados a ingresos gravados obtenidos de actividades de comercialización de productos establecidos en el Régimen Especial	71	0		
Menos: Impuesto a la Renta Empresarial	72	266.237.665		
Menos: Gastos relacionados a ingresos no gravados por el IRE, exentos y exonerados	73	0		
Menos: Otros gastos no deducibles	74	244.376.188		
G- TOTAL DE GASTOS DEDUCIBLES (Diferencia entre la casilla 83 y el resultado de la sumatoria de las casillas 66 al 74)			84	14.045.447.382
H- RENTA NETA ANTES DE LA DEDUCCIÓN DE LOS INTERESES SEÑALADOS EN EL NUMERAL 23 DEL ART. 15 DE LA LEY (Diferencia entre la casilla 82 y 84)			85	2.662.376.649
Total de intereses por préstamos, regalías y asistencia técnica cuando lo realicen el socio o accionista de la empresa, la casa matriz u otras sucursales o agencias del exterior, o entre empresas vinculadas	75	0		
Porción deducible del monto declarado en la casilla 75, correspondiente a intereses por préstamos, regalías y asistencia técnica cuando lo realicen el socio o accionista de la empresa, la casa matriz u otras sucursales o agencias del exterior, o entre empresas vinculadas (No podrá superar el 30% del valor de la casilla 85)	76	0		
I- RENTA NETA DESPUÉS DE LA DEDUCCIÓN DE LOS INTERESES SEÑALADOS EN EL NUMERAL 23 DEL ART. 15 DE LA LEY (Diferencia entre la casilla 85 y 76)			86	2.662.376.649

INC. RUBRO 2 - TRANSFORMACIÓN Y VALUACIÓN DE ACTIVOS				
a	Aumento por transformación biológica de animales vivos y de plantas, incluido el procreo y la explotación forestal, así como por la valuación de Activos Biológicos	87		0
b	Disminución por transformación y valuación de Activos Biológicos	88		0
c	Aumento patrimonial por revaluaciones del valor de acciones, revaluaciones técnicas o extraordinarias de los bienes del activo fijo e intangibles	89		0

CCP COMPAÑÍA COMERCIAL DEL PARAGUAY S.A.
Av. Rca. Argentina 2278
+595 21 553270 (RA)
licitaciones@ccp.com.py
info@ccp.com.py
www.ccp.com.py

d	Disminución patrimonial del valor de acciones y de los bienes del activo fijo e intangibles	90	0

INC.	RUBRO 3 - RESULTADO DEL EJERCICIO	IMPORTE PÉRDIDA -I-		IMPORTE UTILIDAD -II-	
a	Resultado contable del ejercicio	91	0	93	2.151.762.796
b	Resultado fiscal del ejercicio	92	0	94	2.662.376.649

INC.	RUBRO 4 - DETERMINACIÓN DE LA RENTA NETA Y PÉRDIDA ARRASTRABLE	IMPORTE CONTRIBUYENTE -I-		IMPORTE FISCO -II-	
a	Resultado Fiscal del Ejercicio/Utilidad (Proviene del Rubro 3, casilla 94)			102	2.662.376.649
b	Resultado Fiscal del Ejercicio/Pérdida (Proviene del Rubro 3, casilla 92)	95	0		
c	**PÉRDIDA DE EJERCICIOS ANTERIORES** (El contribuyente deberá tener en cuenta que la pérdida declarada en el presente Inciso, esté dentro del plazo legal previsto en la Ley)	96	0		
d	**PÉRDIDA TOTAL ACUMULADA** (Sumatoria de las casillas 95 y 96)	97	0		
e	**Menos:** Pérdida que al cierre del presente ejercicio quedó por fuera de los 5 (cinco) años	98	0		
f	**SALDO DE PÉRDIDAS COMPENSABLES AL CIERRE DEL PRESENTE EJERCICIO** (Diferencia entre las casillas 97 y 98).	99	0		
g	**Menos:** Pérdida que se compensa en el presente ejercicio fiscal (No podrá exceder el 20 % de la Renta Neta: casilla 102)	100	0		
h	**SALDO DE PÉRDIDA AL CIERRE DEL PRESENTE EJERCICIO** (Diferencia entre las casillas 99 y 100). Monto a trasladar en la casilla 96 del presente rubro de la Declaración Jurada del siguiente ejercicio fiscal	101	0		
i	**RENTA NETA DEL EJERCICIO** (Diferencia entre las casillas 102 y 100, cuando la casilla 102 sea mayor)			103	2.662.376.649

INC.	RUBRO 5 - DETERMINACIÓN DE LA RENTA NETA PARA QUIENES CUENTEN CON RENTAS ALCANZADAS POR BENEFICIOS ESPECIALES	IMPORTE DEDUCCIONES -I-		IMPORTE FISCO -II-	
a	Renta Neta del Ejercicio (Proviene de la casilla 103 del Rubro 4)			105	2.662.376.649
b	Renta Neta alcanzada por beneficios especiales vigentes	104	0		
c	**RENTA NETA IMPONIBLE** (Diferencia entre las casillas 105 y 104, cuando la casilla 105 sea mayor)			106	2.662.376.649

INC.	RUBRO 6 - DETERMINACIÓN DE LA RENTA PRESUNTA PARA CONTRIBUYENTES QUE OPTEN LIQUIDAR EL IMPUESTO CONFORME AL ARTÍCULO 19 DE LA LEY		
a	Ingresos gravados obtenidos de actividades de forestación o enajenación de inmuebles urbanos y rurales que formen parte del activo fijo	107	0
b	**RENTA NETA PRESUNTA** (30% de la casilla 107)	108	0

INC.	RUBRO 7 - DETERMINACIÓN DEL IMPUESTO Y LIQUIDACIÓN FINAL	IMPORTE CONTRIBUYENTE -I-		IMPORTE FISCO -II-	
a	Impuesto determinado sobre la Renta Neta Imponible y la Renta Neta Presunta (.....% sobre la sumatoria de las casillas 106 y 108)			116	266.237.665
b	Impuesto determinado aplicable sobre la renta neta alcanzadas por beneficios especiales (.....% sobre el monto de la casilla 104 del Rubro 5)			117	0
c	**SUBTOTAL** (Sumatoria de las casillas 116 y 117)			118	266.237.665
d	Impuesto determinado por Ajuste de Precio (Art. 4° de la Ley N° 5.061/2013)			119	0
e	Impuesto a la Renta pagado en el exterior aplicado al IRE, para evitar la doble imposición	109	0		
f	**TOTAL IMPUESTO DETERMINADO** (Casillas 118 + 119 - 109)			120	266.237.665
g	Saldo a favor del contribuyente del ejercicio anterior (Proviene de la casilla 115 del presente Rubro de la Declaración Jurada del ejercicio fiscal anterior)	110	404.897.684		
h	Retenciones computables a favor del Contribuyente Ver Retenciones recibidas	111	563.291.389		
i	Percepciones computables a favor del Contribuyente Ver Percepciones recibidas	112	0		
j	Anticipos ingresados	113	0		
k	Multa por presentar la Declaración Jurada con posterioridad al vencimiento			121	0
l	**SUBTOTAL** (Columna I: Sumatoria de las casillas 110 al 113); (Columna II: Sumatoria de las casillas 120 y 121)	114	968.189.073	122	266.237.665
m	**SALDO A FAVOR DEL CONTRIBUYENTE** (Monto a trasladar al siguiente ejercicio fiscal en la casilla 110 del presente Rubro). Diferencia entre las casillas 114 y 122, cuando la casilla 114 sea mayor	115	701.951.408		
n	**SALDO A INGRESAR A FAVOR DEL FISCO** (Diferencia entre las casillas 122 y 114, cuando la casilla 122 sea mayor)			123	0

INC.	RUBRO 8 - DETERMINACIÓN DE ANTICIPOS PARA EL SIGUIENTE EJERCICIO FISCAL		IMPORTE
a	Impuesto liquidado del ejercicio (Proviene de la casilla 120 del Rubro 7)	124	266.237.665
b	Retenciones y Percepciones computables (Proviene de la sumatoria de las casillas 111 y 112)	125	563.291.389
c	Anticipos a ingresar para el siguiente ejercicio (Diferencia entre las casillas 124 y 125, cuando el monto de la casilla 124 sea mayor)	126	0
d	Saldo a favor del contribuyente del ejercicio que se liquida (Proviene de la casilla 115. Consignar hasta el monto de la casilla 126)	127	0
e	Cuotas de anticipos a ingresar. (Casilla 126 - casilla 127) x 25%	128	0

INC.	RUBRO 9 - INFORMACIÓN COMPLEMENTARIA		
a	RUC o Cédula de Identidad Civil del Contador, sin incluir el dígito verificador	129	527.555
b	RUC del Auditor o de la Empresa Auditora, sin incluir el dígito verificador	130	482.858
c	Cantidad total de personal ocupado en relación de dependencia al cierre del ejercicio	131	116
d	Número de la disposición legal que respalda el beneficio fiscal declarado en el Rubro 5, casilla 104	132	0

Av. Rca. Argentina 2278
+595 21 553270 (RA)
licitaciones@ccp.com.py
info@ccp.com.py
www.ccp.com.py
CCP
COMPAÑÍA COMERCIAL DEL PARAGUAY
electricidad + iluminación

e	Año de la disposición legal que se referencia en la casilla 132	133	0

Estimado Contribuyente: Le recordamos que los pagos que efectúe, emergentes de esta liquidación, serán imputados en su cuenta corriente conforme a lo señalado en la Ley N° 125/1991, Art. 162.

Versión - Agosto/2020

CCP
COMPAÑIA COMERCIAL DEL PARAGUAY S.A.
electricidad + iluminación
Av. Rca. Argentina 2278
+595 21 553270 (RA)
licitaciones@ccp.com.py
info@ccp.com.py
www.ccp.com.py

ASUNCIÓN | Centro
Chile 877 c/ Piribebuy
+595 21 491 481/2

ASUNCIÓN | Hipodromo
Avda. Rca Argentina 2278
+595 21 553 270 (RA)

CIUDAD DEL ESTE
Dr. Blas Caray Km 6.5
+595 61 571 786/7

COMPAÑÍA COMERCIAL DEL PARAGUAY S.A.
electricidad + iluminación

CAPIATÁ
Aratiri Ruta 2 Km 16.5
+595 228 633 245

MARIANO R. ALONSO
Ruta Transchaco c/ Corrales
+595 21 753 834

ENCARNACIÓN
Parque Quiteria Ruta I Km 4
+595 71 208 822

ANEXO 1
BALANCE GENERAL

1 - IDENTIFICACION DEL CONTRIBUYENTE

RAZON SOCIAL (NOMBRE Y APELLIDOS)	IDENTIFICACION RUC
COMPAÑIA COMERCIAL DEL PARAGUAY S.A.	80000077-3

2 - EJERCICIO FISCAL

DESDE	HASTA
01/01/2020	31/12/2020

3 - IDENTIFICACION DEL REPRESENTANTE LEGAL

APELLIDOS Y NOMBRES
ABENTE SARALEGUI JORGE

4 - IDENTIFICACION DEL CONTADOR

APELLIDOS Y NOMBRES	IDENTIFICADOR
FELTES FRANCISCA	527555-5

5 - IDENTIFICACION DEL AUDITOR

APELLIDOS Y NOMBRES	IDENTIFICADOR RUC
TALAVERA ALBA	482858-5

		Periodo Año 2020	Periodo Año 2019
1	ACTIVO	74.932.816.578	68.941.079.235
1.01	ACTIVO CORRIENTE	58.443.548.737	54.567.433.518
1.01.01	**DISPONIBILIDADES**	751.278.100	1.175.288.017
1.01.01.01	RECAUDACIONES A DEPOSITAR	270.726.816	33.706.670
1.01.01.02	CAJA	37.540.000	37.540.000
1.01.01.03	FONDOS FIJOS	20.000.000	20.000.000
1.01.01.04	BANCOS (NOTA 4.1)	423.011.284	1.084.041.347
1.01.03	**CRÉDITOS**	13.027.069.857	9.530.422.045
1.01.03.01	DEUDORES POR VENTAS (NOTA 4.2)	13.027.069.857	9.530.422.045
1.01.03.05	**CRÉDITOS POR IMPUESTOS CORRIENTES (NOTA 4.3)**	1.869.984.103	969.672.493
1.01.03.05.01	ANTICIPOS Y RETENCIONES DE IMPUESTO A LA RENTA	703.387.459	404.897.684
1.01.03.05.02	RETENCIONES DE IVA	1.165.412.897	553.591.023
1.01.03.05.05	PAGO A CUENTA DE IRACIS	1.183.747	1.183.786
1.01.03.06	**ANTICIPO A PROVEEDORES**	226.141.030	1.018.261.963
1.01.03.06.01	ANTICIPOS A PROVEEDORES LOCALES	0	0
1.01.03.06.02	ANTICIPOS A PROVEEDORES DEL EXTERIOR	224.479.015	993.742.443
1.01.03.06.03	ANTICIPOS A DESPACHANTES	662.015	24.519.520
1.01.03.07	CHEQUE GESTION COBRO JUDICIAL	705.119.504	705.119.504
1.01.03.08	TARJETAS DE CREDITO Y DEBITO A COBRAR	2.682.415	4.163.739
1.01.03.09	DOCUMENTOS A COBRAR	32.917.048	33.917.048
1.01.03.10	CHEQUE FECHA ADELANTADA (NOTA 4.4)	740.576.819	619.975.850
1.01.03.11	CHEQUES DEVUELTOS	15.068.725	33.014.447
1.01.03.12	DEUDORES VARIOS	115.471.928	121.903.007
1.01.03.99	(-) PREVISIÓN PARA CRÉDITOS DE DUDOSO COBRO	-189.517.331	-189.517.331
1.01.04	**INVENTARIOS**	40.562.429.530	40.325.664.217
1.01.04.01	MERCADERÍAS (NOTA 4.5)	40.562.429.530	35.835.619.716
1.01.04.01.01	MERCADERÍAS GRAVADAS POR EL IVA AL 10%	40.347.579.756	35.835.619.716
1.01.04.11	IMPORTACIONES EN CURSO	214.849.774	4.690.044.501
1.01.05	GASTOS PAGADOS POR ADELANTADO	585.347.009	229.548.519
1.01.05.02	SEGUROS A DEVENGAR	87.940.912	101.988.414
1.01.05.03	INTERESES BANCARIOS A DEVENGAR	477.406.097	103.616.455
1.01.05.04	GASTOS PAGADOS A RECUPERAR	0	3.943.650
1.01.05.05	GARANTIAS DE ALQUILER	20.000.000	20.000.000
1.02	ACTIVO NO CORRIENTE	16.489.267.841	14.373.646.717
1.02.04	PROPIEDAD-PLANTA Y EQUIPO	16.489.267.841	14.373.646.717
1.02.04.01	INMUEBLES (NOTA 4.6)	15.247.211.227	12.615.441.799
1.02.04.02	RODADOS /TRANSPORTES	2.272.804.889	2.272.804.889
1.02.04.03	MUEBLES-ÚTILES Y ENSERES	2.187.518.526	2.015.241.219
1.02.04.04	MAQUINARIAS	11.598.972	11.598.972
1.02.04.05	EQUIPOS	1.164.811.581	1.111.352.954
1.02.04.06	HERRAMIENTAS	28.694.312	28.694.312
1.02.04.08	MEJORAS EN PREDIO AJENO	60.479.952	60.479.952
1.02.04.09	INSTALACIONES VARIAS	672.907.698	666.550.698
1.02.04.10	TERRENOS (NOTA 4.7)	4.126.867.201	4.126.867.201
1.02.04.11	LICENCIAS Y SOFWARE INFORMATICOS	43.225.150	29.898.697
1.02.04.12	OBRAS EN CONSTRUCCION	0	181.818.181
1.02.04.99	(-) DEPRECIACIÓN ACUMULADA	-9.326.851.667	-8.747.101.157
1.02.07	ACTIVOS INTANGIBLES	0	0
1.02.07.03	SOFTWARE INFORMATICOS	0	0
1.02.07.99	(-) AMORTIZACIÓN ACUMULADA	0	0
	TOTAL ACTIVO	74.932.816.578	68.941.079.235
2	PASIVO	31.626.682.939	27.899.968.666
2.01	PASIVO CORRIENTE	31.626.682.939	27.899.968.666
2.01.01	ACREEDORES COMERCIALES	19.353.948.542	17.308.042.528
2.01.01.01	PROVEEDORES LOCALES(NOTA 4.8)	4.982.926.072	4.410.704.831
2.01.01.02	PROVEEDORES DEL EXTERIOR (NOTA 4.9)	13.833.539.917	12.457.809.682

info@ccp.com.py • www.ccp.com.py

ECONOCAS
Lic. Alba M. Talavera de Vallejos
RUC: 482858 - 5
Mat. CCC Nº C-298

A los efectos de
Control de Auditoría

COMPAÑIA COMERCIAL DEL PARAGUAY S.A.

Av. Rca. Argentina 2278
+595 21 553270 (RA)
licitaciones@ccp.com.py
info@ccp.com.py

ASUNCIÓN | Centro
Chile 877 c/ Piribebuy
+595 21 491 481/2

ASUNCIÓN | Hipódromo
Avda. Rca Argentina 2278
+595 21 553 270 (RA)

CIUDAD DEL ESTE
Dr. Blas Garay Km 6.5
+595 61 571 786/7

CCP
COMPAÑÍA COMERCIAL DEL PARAGUAY S.A.
electricidad + iluminación

CAPIATÁ
Aratiri Ruta 2 Km 16.5
+595 228 633 245

MARIANO R. ALONSO
Ruta Transchaco c/ Corrales
+595 21 753 834

ENCARNACIÓN
Parque Quiteria Ruta 1 Km 4
+595 71 208 822

ANEXO 1
BALANCE GENERAL

1 - IDENTIFICACION DEL CONTRIBUYENTE

RAZON SOCIAL O NOMBRE Y APELLIDO	IDENTIFICACION RUC
COMPAÑIA COMERCIAL DEL PARAGUAY S.A.	80000077-3

2 - EJERCICIO FISCAL

DESDE	HASTA
01/01/2020	31/12/2020

3 - IDENTIFICACION DEL REPRESENTANTE LEGAL

APELLIDOS / NOMBRES
ABENTE SARALEGUI JORGE

4 - IDENTIFICACION DEL CONTADOR

APELLIDOS / NOMBRES	IDENTIFICACION RUC
FELTES FRANCISCA	527555-5

5 - IDENTIFICACION DEL AUDITOR

APELLIDOS / NOMBRES	IDENTIFICACION RUC
ALBA TALAVERA	482858-5

		Periodo Año 2020	Periodo Año 2019
2.01.01.04	OTROS ACREEDORES	13.923.970	9.074.160
2.01.01.05	ACREEDORES VARIOS	533.568.583	430.453.855
2.01.02	DEUDAS FINANCIERAS	8.274.717.984	4.106.205.479
2.01.02.01	PRÉSTAMOS DE BANCOS Y OTRAS ENTIDADES FINANCIERAS (NOTA 4.10)	7.799.000.228	4.000.000.000
2.01.02.05	INTERESES A PAGAR	475.717.756	105.205.479
2.01.03	OTRAS CUENTAS POR PAGAR	3.998.016.413	6.486.720.669
2.01.03.01	DEUDAS FISCALES CORRIENTES	65.038.469	39.040.546
2.01.03.01.01	IMPUESTO A LA RENTA A PAGAR	0	0
2.01.03.01.03	RETENCIONES DE IMPUESTOS A INGRESAR	65.038.469	39.040.546
2.01.03.02	OBLIGACIONES LABORALES Y CARGAS SOCIALES	107.645.764	102.658.283
2.01.03.03	DIVIDENDOS A PAGAR (NOTA 4.11)	3.731.734.358	6.181.734.358
2.01.03.05	ANTICIPO DE CLIENTES	55.918.696	128.616.350
2.01.03.06	DEVOLUCIONES A CLIENTES	803.909	278.464
2.01.03.07	RETENCION IVA A REGULARIZAR	2.121.521	1.250.948
2.01.03.08	RETENCION RENTA A REGULARIZAR	33.308.182	32.993.476
2.01.03.10	RETENCION OCASIONAL RENTA A PAGAR	1.445.514	148.234
	TOTAL PASIVO	31.626.682.939	27.899.968.666
3	PATRIMONIO NETO	43.306.133.639	41.041.110.569
3.01	CAPITAL	30.000.000.000	30.000.000.000
3.01.01	CAPITAL INTEGRADO	30.000.000.000	30.000.000.000
3.01.01.01	CAPITAL SUSCRIPTO	30.000.000.000	30.000.000.000
3.02	RESERVAS	8.767.800.104	8.654.549.430
3.02.01	RESERVA LEGAL	2.799.045.850	2.685.795.156
3.02.02	RESERVA DE REVALÚO	2.605.207.090	2.605.207.090
3.02.02.01	RESERVA DE REVALÚO FISCAL	2.605.207.090	2.605.207.090
3.02.03	OTRAS RESERVAS	3.363.547.184	3.363.547.184
3.02.03.01	FONDO DE LIQUIDEZ	3.363.547.184	3.363.547.184
3.03	RESULTADOS	4.538.333.535	2.386.561.139
3.03.01	RESULTADOS ACUMULADOS	2.386.570.739	0
3.03.02	RESULTADO DEL EJERCICIO	2.151.762.796	2.386.561.139
	TOTAL CAPITAL, RESERVAS Y RESULTADOS	43.306.133.639	41.041.110.569

Jorge Abente Saralegui
R.U.C.: 300577-1
REPRESENTANTE LEGAL

Francisca Feltes
R.U.C.: 527555-5
CONTADORA

Estado Contable aprobado por Acta N° 99 de fecha 10 de abril del 2021

Lic. FRANCISCA R. FELTES F.
RUC 527555-5

AUDITADO
Lic. Alba M. Talavera de Vallejos
RUC: 482858-5
Mat. CCP N° C-298
Mat. Set 110/2016

COMPAÑIA COMERCIAL DEL PARAGUAY S.A.
electricidad + iluminación
Av. Rca. Argentina 2278
+595 21 553270 (RA)
licitaciones@ccp.com.py
info@ccp.com.py
www.ccp.com.py

A los efectos de
Control de Auditoría

ASUNCIÓN | Centro
Chile 877 c/ Piribebuy
+595 21 491 481/2

ASUNCIÓN | Hipódromo
Avda. Rca Argentina 2278
+595 21 553 270 (RA)

CIUDAD DEL ESTE
Dr. Blas Garay Km 6.5
+595 61 571 786/7

COMPAÑÍA COMERCIAL DEL PARAGUAY S.A.
electricidad + iluminación

CAPIATÁ
Aratiri Ruta 2 Km 16.5
+595 228 633 245

MARIANO R. ALONSO
Ruta Transchaco c/ Corrales
+595 21 753 834

ENCARNACIÓN
Parque Quiteria Ruta 1 Km 4
+595 71 208 822

ANEXO 2
ESTADO DE RESULTADOS

1 - IDENTIFICACION DEL CONTRIBUYENTE

RAZON SOCIAL O NOMBRES Y APELLIDOS	IDENTIFICADOR RUC
COMPAÑÍA COMERCIAL DEL PARAGUAY S.A.	80000077-3

2 - EJERCICIO FISCAL

DESDE	HASTA
01/01/2020	31/12/2020

3 - IDENTIFICACION DEL REPRESENTANTE LEGAL

APELLIDOS / NOMBRES
ABENTE SARALEGUI JORGE

4 - IDENTIFICACION DEL CONTADOR

APELLIDOS / NOMBRES	IDENTIFICADOR RUC
FELTES FRANCISCA	527535-5

5 - IDENTIFICACION DEL AUDITOR

APELLIDOS / NOMBRES	IDENTIFICADOR RUC
TALAVERA ALBA	482858-5

		Periodo Año 2020	Periodo Año 2019
4	INGRESOS OPERATIVOS	**61.805.758.393**	**57.833.397.684**
4.01	VENTAS DE MERCADERÍAS (NOTA 5.1)	**61.805.758.393**	**57.833.397.684**
4.01.01	VENTAS DE MERCADERÍAS GRAVADAS POR EL IVA	61.617.422.828	57.466.330.691
4.01.02	VENTAS DE MERCADERÍAS EXENTAS DEL IVA	188.335.565	367.066.993
5	COSTOS OPERATIVOS (NOTA 5.2)	**47.250.194.601**	**43.322.104.393**
5.01	COSTO DE MERCADERÍAS	**47.250.194.601**	**43.322.104.393**
5.01.01	COSTO DE MERCADERÍAS GRAVADAS POR EL IVA	46.777.692.556	43.188.883.349
5.01.02	COSTO DE MERCADERÍAS EXENTAS DEL IVA	472.501.945	133.221.044
8	OTROS INGRESOS	**2.187.291.498**	**1.404.232.962**
8.01	INTERESES GANADOS	8.741.208	1.355.344
8.02	COMISIONES COBRADAS	1.255.385.564	732.161.957
8.03	DESCUENTOS OBTENIDOS	510.208.437	421.891.853
8.05	RESULTADO POR DIFERENCIA DE CAMBIO	313.903.890	158.915.092
8.06	ALQUILERES COBRADOS	10.818.182	12.952.360
8.07	OTROS INGRESOS	55.624.439	54.598.120
8.08	FLETES COBRADOS	2.609.778	2.358.216
8.09	VENTA DE ACTIVO FIJO	0	20.000.000
10	GASTOS DE VENTAS O COMERCIALIZACIÓN	**1.885.965.373**	**1.807.678.642**
10.02	COMISIONES PAGADAS SOBRE VENTAS	30.763.771	11.194.817
10.04	PUBLICIDAD Y PROPAGANDA	285.815.822	395.992.909
10.06	GASTOS DE RODADOS	317.929.150	399.178.069
10.07	GASTOS DE CONTROL DE CALIDAD	0	0
10.08	IVA GASTO	2.562.471	2.959.827
10.09	PERDIDAS P/ ROTURAS, USOS, FALLAS, OBS.	39.423.030	59.226.437
10.10	COMISIONES S/ VENTAS T.C y T.D	51.097.509	62.216.972
10.12	IVA GASTO GND	931.648	1.723.186
10.13	PERDIDAS POR INCOBRABLES GND	0	223.884.937
10.14	OTROS GASTOS DE VENTAS	857.431.972	337.146.879
10.15	PERDIDAS POR INCOBRABLES GD	0	1.820.155
10.16	PERDIDAS VARIAS	0	300.718.233
10.17	COSTO DE ACTIVO FIJO	0	0
10.18	GASTOS DE VIAJES	0	11.108.021
10.19	PREV. SOBRE CTAS INCOBRABLES	0	0
10.20	GASTOS DE VIAJES ND	0	408.200
11	GASTOS DE ADMINISTRACIÓN	**10.178.797.605**	**9.678.278.644**
11.01	SUELDOS Y OTRAS REMUNERACIONES AL PERSON	**6.015.949.844**	**6.411.282.271**
11.01.01	SUELDOS Y JORNALES (NOTA 5.3)	5.055.000.332	5.027.434.924
11.01.02	APORTE PATRONAL	836.606.412	809.106.495
11.01.03	OTROS BENEFICIOS AL PERSONAL	124.343.100	574.740.852
11.02	REMUNERACIÓN PERSONAL SUPERIOR	652.659.086	767.027.268
11.03	GASTOS DE REPRESENTACIÓN	190.909	13.541.393
11.04	HONORARIOS PROFESIONALES	537.588.579	452.561.183
11.05	ALQUILERES	87.627.270	104.571.432
11.06	AGUA-LUZ-TELÉFONO E INTERNET	303.079.814	303.858.033
11.09	REPARACIONES Y MANTENIMIENTOS	70.796.169	80.735.393
11.10	SEGUROS PAGADOS	301.676.554	309.847.340
11.11	ÚTILES DE OFICINA	30.114.552	36.570.784
11.17	IMPUESTOS-PATENTES-TASAS Y OTRAS CONTRIB	249.974.634	305.757.451
11.18	MULTAS Y SANCIONES	2.068.250	81.183.048
11.20	CUOTAS SOCIALES	9.217.000	9.055.000
11.21	GASTOS DE LIMPIEZA Y CAFETERIA	74.269.192	62.864.096
11.22	GASTOS GENERALES	454.757.149	183.636.467
11.23	DONACIONES G.N.D	12.514.545	22.343.636
11.24	PORTES Y TELEGRAMAS	15.053.694	12.354.769
11.25	SUSCRIPCIONES Y PUBLICACIONES	1.263.636	3.029.090
11.27	CONSTITUCION RESERVA LEGAL	113.250.674	125.608.986

ECONOCAS
Lic. Alba M. Talavera de Vallejos
RUC: 482858 - 5
Mat. CCC Nº C-298
Mat. Gral. 110/2016

info@ccp.com.py www.ccp.com.py

A los efectos de
Control de Auditoría

ASUNCIÓN | Centro
Chile 877 c/ Piribebuy
+595 21 491 481/2

ASUNCIÓN | Hipódromo
Avda. Rca Argentina 2278
+595 21 553 270 (RA)

CIUDAD DEL ESTE
Dr. Blas Garay Km 6.5
+595 61 571 786/7

COMPAÑÍA COMERCIAL DEL PARAGUAY S.A.
electricidad + iluminación

CAPIATÁ
Aratiri Ruta 2 Km 16.5
+595 228 633 245

MARIANO R. ALONSO
Ruta Transchaco c/ Corrales
+595 21 753 834

ENCARNACIÓN
Parque Quiteria Ruta 1 Km 4
+595 71 208 822

11.28	GASTOS DE INFORMATICA	105.242.422	73.722.104

ANEXO 2
ESTADO DE RESULTADOS

1 - IDENTIFICACION DEL CONTRIBUYENTE

RAZON SOCIAL O NOMBRES Y APELLIDOS	IDENTIFICACION RUC
COMPAÑIA COMERCIAL DEL PARAGUAY S.A.	80000077-3

2 - EJERCICIO FISCAL

DESDE	HASTA
01/01/2020	31/12/2020

3 - IDENTIFICACION DEL REPRESENTANTE LEGAL

APELLIDOS / NOMBRES
ABENTE SARALEGUI JORGE

4 - IDENTIFICACION DEL CONTADOR

APELLIDOS / NOMBRES	IDENTIFICACION RUC
FELTES FRANCISCA	527555-5

5 - IDENTIFICACION DEL AUDITOR

APELLIDOS / NOMBRES	IDENTIFICACION RUC
TALAVERA ALBA	482858-5

		Periodo Año 2020	Periodo Año 2019
11.29	IMP. A LA RENTA S/ DISTRIBUCION DE UTILIDADES	0	226.667.939
11.30	INDEMNIZACION Y PREAVISO	16.721.250	67.664.500
11.31	DIETA DE DIRECTORIO	636.363.630	0
11.32	GASTOS A FAVOR DEL PERSONAL	475.412.522	0
11.34	RETENCION RENTA OCASIONAL	4.174.288	3.368.920
11.35	GASTOS GENERALES ND	8.829.942	19.292.996
11.36	RETENCION RENTA GND	0	0
11.37	GASTOS DE JUICIO	0	1.454.545
11.38	COMISIONES PAGADAS	0	60.000
13	GASTOS BANCARIOS Y FINANCIEROS	2.017.097.232	1.064.076.977
13.03	COMISIONES Y GASTOS BANCARIOS SOBRE OPER	798.418.966	410.263.429
13.04	RESULTADO POR DIFERENCIA DE CAMBIO	1.218.678.266	653.813.548
15	DEPRECIACIONES Y AMORTIZACIONES DE ACTIV	513.004.719	644.941.182
15.01	DEPRECIACIONES DEL EJERCICIO	513.004.719	644.941.182
19	IMPUESTO A LA RENTA	266.237.665	334.080.069
20	GANANCIAS/PÉRDIDAS NETAS DEL EJERCICIO	2.151.762.796	2.388.670.739

Jorge Abente Saralegui
R.U.C.: 440619-2
REPRESENTANTE LEGAL

Francisca Feltes
R.U.C.: 527555-5
CONTADOR/A

Lic. FRANCISCA R. FELTES F.
RUC 527555-5

Estado Contable aprobado por Acta N° 99 de fecha 10 de abril del 2021

AUDITADO
Lic. Alba M. Talavera de Vallejos
RUC: 482858-5
Mat. CCP N° C-298
Mat. Set 110/2016

A los efectos de
Control de Auditoría

COMPAÑIA COMERCIAL DEL PARAGUAY S.A.
electricidad + iluminacion
Av. Rca. Argentina 2278
+595 21 553270 (RA)
licitaciones@ccp.com.py
info@ccp.com.py
www.ccp.com.py

DECLARACIÓN JURADA NORMALIZADA

Formulario:101 V2 Contribuyente: 80000077 Control: 9d480908 Fecha: 22/06/2020 15:26 Presentado por: INTER

SET TRIBUTACIÓN

IMPUESTO A LAS RENTAS DE LAS ACTIVIDADES COMERCIALES, INDUSTRIALES O DE SERVICIOS (IRACIS) Versión N° 2

101

PARA LLENAR LEA EL INSTRUCTIVO DISPONIBLE EN LA WEB

LOS IMPORTES SE CONSIGNARAN SIN CENTIMOS

Numero de Orden	10101088999
RUC	80000077
DV	3
Razon Social/Primer Apellido	COMPAÑIA COMERCIAL DEL PARAGUAY SA
Segundo Apellido	
Nombres	

01	Declaracion Jurada Original	Numero de Orden de Declaracion que se rectifica	
02	Declaracion Jurada Rectificativa	03	0
05	Declaracion Jurada en Caracter de Cese de Actividades, Clausura o Cierre Definitivo	04	Periodo / Ejercicio Fiscal: A?o 2019

PARA EMPRESAS O ENTIDADES QUE REALICEN ACTIVIDADES GRAVADAS POR EL IMPUESTO QUE ESTÁN OBLIGADAS A LLEVAR REGISTROS CONTABLES

ACTIVIDAD ECONÓMICA PRINCIPAL — CÓDIGO: 06 — 47.521

RUBRO 1 ESTADO DE RESULTADOS

INGRESOS		IMPORTE -I-		TOTAL -II-
Venta de bienes	10	57.833.397.684		
Venta de servicios	11	12.952.380		
Intereses y otros ingresos financieros (Incluidos los intereses, comisiones, rendimientos y ganancias de capital colocados en el exterior)	12	1.355.344		
Ingresos por diferencia de cambio	13	158.915.092		
Otros Ingresos gravados por el IRACIS	14	1.231.010.146		
Ingresos gravados por el IRAGRO	15	0		
Ingresos no gravados por ninguno de los Impuestos a la Renta, exentos y exonerados	16	0		
TOTAL DE INGRESOS BRUTOS			58	59.237.630.646
Menos: Devoluciones, bonificaciones y descuentos otorgados	17	0		
A- TOTAL DE INGRESOS NETOS			59	59.237.630.646
Menos: Ingresos por operaciones de exportación a terceros países realizados por usuarios de Zonas Francas y los de Régimen de Maquila	18	0		
Menos: Ingresos de fuente extranjera no gravados	19	0		
Menos: Ingresos alcanzados por el Régimen Presunto o Especial	20	0		
Menos: Ingresos gravados por el IRAGRO	21	0		
Menos: Ingresos no gravados por ninguno de los Impuestos a la Renta, exentos y exonerados	22	0		
B- TOTAL DE INGRESOS NETOS GRAVADOS			60	59.237.630.646
COSTOS				
C- TOTAL DE COSTOS			61	43.322.104.393
Menos: Costos relacionados a los ingresos por operaciones de exportación a terceros países, realizados por usuarios de Zonas Francas y los de Régimen de Maquila	23	0		
Menos: Costos relacionados a ingresos de fuente extranjera no gravados	24	0		
Menos: Costos relacionados a ingresos gravados por el Régimen Presunto o Especial	25	0		
Menos: Costos relacionados a ingresos gravados por el IRAGRO	26	0		
Menos: Costos relacionados a ingresos no gravados por ninguno de los Impuestos a la Renta, exentos y exonerados	27	0		
Menos: Otros costos no deducibles del IRACIS	28	0		
D- TOTAL DE COSTOS DEDUCIBLES			62	43.322.104.393
GASTOS				
Sueldos y salarios sujetos al Régimen de Seguro Social admitido por Ley	29	5.095.099.424		
Aguinaldos	30	418.815.058		
Cargas sociales - aporte patronal	31	809.106.495		
Remuneración Personal Superior (excluidos aquellos que aporten al Régimen de Seguro Social admitido por Ley)	32	767.027.268		
Remuneraciones Porcentuales Pagadas (Ley N° 285/1993)	33	0		
Honorarios profesionales y otras remuneraciones por conceptos de servicios personales	34	452.561.183		
Arrendamiento, cesión de uso y locación de bienes y derechos	35	104.571.432		
Fletes y gastos de comercialización	36	337.146.879		
Donaciones	37	22.343.636		
Depreciaciones y amortizaciones	38	644.941.182		

Av. Rca. Argentina 2278
+595 21 553270 (RA)
licitaciones@ccp.com.py
info@ccp.com.py
www.ccp.com.py
CCP
COMPAÑIA COMERCIAL DEL PARAGUAY S.A.
electricidad + iluminación

Pérdidas extraordinarias y hechos punibles cometidos por terceros	39	225.705.092		
Previsiones y/o castigo por malos créditos	40	0		
Gastos y contribuciones a favor del personal	41	155.925.794		
Gastos y erogaciones en el exterior	42	0		
Gastos de organización y constitución, incluidos los preoperativos y de reorganización	43	0		
Pérdidas por diferencia de cambio	44	653.813.548		
IVA gasto	45	2.959.827		
Impuesto a la Renta (IRACIS)	46	334.080.069		
Gastos generales	47	183.636.467		
Gastos relacionados a ingresos gravados por el IRAGRO	48	0		
Gastos relacionados a ingresos no gravados por ninguno de los impuestos a la Renta, exentos y exonerados	49	0		
Otros gastos (No señalados expresamente en los ítems anteriores)	50	3.321.222.160		
E- TOTAL DE GASTOS			63	13.528.955.514
Menos: Gastos relacionados a las operaciones de exportación a terceros países, realizados por usuarios de Zona Franca y los de Régimen de Maquila	51	0		
Menos: Gastos relacionados a ingresos de fuente extranjera no gravados	52	0		
Menos: Gastos relacionados a ingresos gravados por el régimen presunto o especial	53	0		
Menos: Impuesto a la Renta (IRACIS)	54	334.080.069		
Menos: Gastos relacionados a ingresos gravados por el IRAGRO	55	0		
Menos: Gastos relacionados a ingresos no gravados por ninguno de los impuestos a la Renta	56	0		
Menos: Otros gastos no deducibles	57	620.149.880		
F- TOTAL DE GASTOS DEDUCIBLES			64	12.574.725.565

INC	RUBRO 2 RESULTADO DEL EJERCICIO	IMPORTE			
			PÉRDIDA -I-		UTILIDAD -II-
a	Resultado contable del ejercicio	65	0	67	2.386.570.739
b	Resultado fiscal del ejercicio	66	0	68	3.340.800.688

INC	RUBRO 3 - DETERMINACIÓN DE LA BASE IMPONIBLE PARA QUIENES OBTUVIERON BENEFICIOS FISCALES ANTES DE LA MODIFICACIÓN DEL ART. 20 DE LA LEY N° 125/1991 Y OTROS	IMPORTE			
			DEDUCCIONES -I-		FISCO -II-
a	Resultado Fiscal del Ejercicio / Utilidad (Proviene del Inc. b, Rubro 2. Col. II:)			75	3.340.800.688
b	Rentas alcanzadas por beneficios de la Ley N° 60/1990	69	0		
c	Rentas alcanzadas por beneficios del Mercado de Valores (Ley N° 1284/1998)	70	0		
d	Rentas alcanzadas por beneficios del Mercado de Capitales (Ley N° 1106/1997)	71	0		
e	Rentas alcanzadas por otros Beneficios Especiales vigentes	72	0		
f	Rentas producto de actividades educativas realizadas por entidades lucrativas (Físicas o Jurídicas) cuyas utilidades no serán distribuidas, amparadas bajo lo dispuesto en el Art. 14 Num. 2, Inc b de la Ley	73	0		
g	**SUBTOTAL:**(Col I: Inc. b+c+d+e+f) ; (Col. II: Inc. a)	74	0	76	3.340.800.688
h	**Renta Neta Imponible del Ejercicio.**(Diferencia entre Col. I y II del Inc. g, cuando Col. II sea mayor)			77	3.340.800.688

INC	RUBRO 4 - LIQUIDACIÓN Y SALDO DEL IMPUESTO	IMPORTE			
			CONTRIBUYENTE -I-		FISCO -II-
a	Impuesto determinado sobre la Renta Neta Imponible (.....% sobre el monto del Inc. h Col. II del Rubro 3)			83	334.080.069
b	Impuesto liquidado aplicable sobre las rentas alcanzadas por beneficios de la Ley N° 60/1990 (.....% sobre el monto del Inc. b Col. I del Rubro 3)			84	0
c	Impuesto liquidado aplicable sobre la renta alcanzada por beneficios del Mercado de Valores (.....% sobre el monto del Inc. c Col. I del Rubro 3)			85	0
d	Impuesto liquidado aplicable sobre la renta alcanzada por beneficios del Mercado de Capitales (.....% sobre el monto del Inc. d Col. I del Rubro 3)			86	0
e	Impuesto liquidado aplicable sobre la renta alcanzada por beneficios especiales (.....% sobre el monto del Inc. e Col. I del Rubro 3)			87	0
f	**SUBTOTAL:**(Col. II: Inc. a+b+c+d+e)			88	334.080.069
g	Impuesto determinado por Ajuste de Precio (Ley N° 5061/2013, Art. 4°)			89	0
h	Total impuesto determinado (Inc. f+g)			90	334.080.069
i	Saldo a favor del contribuyente del ejercicio anterior	78	0		
j	Retenciones y percepciones computables a favor del Contribuyente	79	355.423.837		
k	Anticipos ingresados	80	383.553.916		
l	Multa por presentar la Declaración Jurada con posterioridad al vencimiento			91	0
m	SUBTOTAL (Col. I: Inc. i+j+k); (Col. II: Inc. h+l)	81	738.977.753	92	334.080.069
n	**SALDO A FAVOR DEL CONTRIBUYENTE.**(Monto a trasladar al siguiente ejercicio fiscal en el Inc i del presente Rubro). Diferencia entre Col. I y Col. II del Inc. m, cuando Col. I sea mayor	82	404.897.684		
ñ	**SALDO DEFINITIVO A PAGAR A FAVOR DEL FISCO.**Diferencia entre Col. I y			93	0

Av. Rca. Argentina 2278
+595 21 553270 (RA)
licitaciones@ccp.com.py
info@ccp.com.py
www.ccp.com.py
CCP
COMPAÑÍA COMERCIAL DEL PARAGUAY S.A.
electricidad + iluminacion

	Col. II del Inc. m, cuando Col. II sea mayor		

INC	RUBRO 5 - DETERMINACIÓN DE ANTICIPOS PARA EL SIGUIENTE EJERCICIO FISCAL		IMPORTE
a	Impuesto Liquidado del ejercicio (Proviene del Inc. f del Rubro 4)	94	334.080.069
b	Retenciones y Percepciones computables (Proviene del Inc. j del Rubro 4)	95	355.423.837
c	Anticipos a ingresar para el siguiente ejercicio (Inc. a-b)	96	0
d	Saldo a favor del contribuyente del ejercicio que se liquida (Proviene del Inc. n del Rubro 4) (Consignar hasta el monto del Anticipo liquidado)	97	0
e	Cuotas a ingresar ((Inc. c-d)/4)	98	0

INC	RUBRO 6 INFORMACIÓN COMPLEMENTARIA		
a	RUC del Auditor o de la Empresa Auditora	99	482.858
b	RUC o Cédula de Identidad del Contador	100	527.555
c	Cantidad total de personal ocupado en relación de dependencia al cierre del ejercicio	101	112
d	Número de la disposición legal que respalda el beneficio fiscal declarado en el Rubro 3 Inc. e)	102	0
e	Año de la disposición legal que se referencia en el Inc. d de este Rubro	103	0

El que suscribe

en su caracter de | con Documento No.

declara que los datos consignados en este formulario son correctos, integros, verdaderos y han sido confeccionados sin omitir dato alguno.

Lugar:_____, fecha(dd/mm/A?o):____/____/_____.

Firma	CERTIFICACION O SELLO DE RECEPCION

Se?or Contribuyente: Le recordamos que los pagos que efectue, sean emergentes de esta declaracion o por cualquier otro concepto, seran imputados en su cuenta corriente conforme a lo se?alado en el Art. 162 de la Ley No. 125/91

CCP
COMPAÑIA COMERCIAL DEL PARAGUAY S.A.
electricidad + iluminacion
Av. Rca. Argentina 2278
+595 21 553270 (RA)
licitaciones@ccp.com.py
info@ccp.com.py
www.ccp.com.py

COMPAÑÍA COMERCIAL DEL PARAGUAY S.A.
electricidad + iluminación

ANEXO 1
BALANCE GENERAL

1 - IDENTIFICACION DEL CONTRIBUYENTE
[redacted]
COMPAÑIA COMERCIAL DEL PARAGUAY S.A. 80000077-3

2 - EJERCICIO FISCAL
[redacted]
01/01/2019 31/12/2019

3 - IDENTIFICACION DEL REPRESENTANTE LEGAL
[redacted]
ABENTE BARALEGUI EDUARDO

4 - IDENTIFICACION DEL CONTADOR
[redacted]
FELTES FRANCISCA 527555-5

5 - IDENTIFICACION DEL AUDITOR
[redacted]
TALAVERA ALBA 482658-5

		Periodo Año 2019	Periodo Año 2018
1	ACTIVO	68.941.079.235	62.035.259.381
1.01	ACTIVO CORRIENTE	54.567.433.518	47.966.218.047
1.01.01	DISPONIBILIDADES	1.175.286.017	1.573.428.468
1.01.01.01	RECAUDACIONES A DEPOSITAR	33.708.670	324.202.322
1.01.01.02	CAJA	37.540.000	46.040.000
1.01.01.03	FONDOS FIJOS	20.000.000	21.500.000
1.01.01.04	BANCOS (NOTA 4.1)	1.084.041.347	1.181.686.136
1.01.03	CRÉDITOS	9.530.422.045	10.349.436.393
1.01.03.01	DEUDORES POR VENTAS (NOTA 4.2)	9.530.422.045	7.440.228.456
1.01.03.05	CRÉDITOS POR IMPUESTOS CORRIENTES (NOTA 4.3)	959.572.493	828.591.037
1.01.03.05.01	ANTICIPOS Y RETENCIONES DE IMPUESTO A LA RENTA	404.597.584	0
1.01.03.05.02	RETENCIONES DE IVA	553.591.023	711.765.480
1.01.03.05.05	PAGO A CUENTA DE IRACIS	1.183.786	114.825.557
1.01.03.06	ANTICIPO A PROVEEDORES	1.018.261.963	439.467.564
1.01.03.06.01	ANTICIPOS A PROVEEDORES LOCALES	0	437.908.730
1.01.03.06.02	ANTICIPOS A PROVEEDORES DEL EXTERIOR	993.742.443	0
1.01.03.06.03	ANTICIPOS A DESPACHANTES	24.519.520	1.558.834
1.01.03.07	CHEQUE GESTION COBRO JUDICIAL	705.119.504	843.109.849
1.01.03.08	TARJETAS DE CREDITO Y DEBITO A COBRAR	4.163.739	8.477.614
1.01.03.09	DOCUMENTOS A COBRAR	33.917.048	36.917.048
1.01.03.10	CHEQUE FECHA ADELANTADA (NOTA 4.4)	619.975.850	816.871.256
1.01.03.11	CHEQUES DEVUELTOS	33.014.447	45.119.802
1.01.03.99	(-) PREVISIÓN PARA CRÉDITOS DE DUDOSO CO	-189.517.331	-107.388.698
1.01.03.13	DEUDORES VARIOS	121.903.007	44.466
1.01.04	INVENTARIOS	40.325.684.217	35.828.299.420
1.01.04.01	MERCADERÍAS (NOTA 4.5)	35.635.619.716	35.636.270.100
1.01.04.01.01	MERCADERÍAS GRAVADAS POR EL IVA AL 10%	35.635.619.716	35.636.270.100
1.01.04.11	IMPORTACIONES EN CURSO	4.690.044.501	192.029.320
1.01.05	GASTOS PAGADOS POR ADELANTADO	229.548.519	235.051.776
1.01.05.02	SEGUROS A DEVENGAR	101.988.414	58.937.226
1.01.05.03	INTERESES BANCARIOS A DEVENGAR	103.616.455	125.681.588
1.01.05.04	GASTOS PAGADOS A RECUPERAR	3.943.650	32.432.962
1.01.05.05	GARANTIAS DE ALQUILER	20.000.000	20.000.000
1.02	ACTIVO NO CORRIENTE	14.373.645.717	14.049.041.334
1.02.04	PROPIEDAD-PLANTA Y EQUIPO	14.373.645.717	14.049.041.334
1.02.04.01	INMUEBLES (NOTA 4.6)	12.615.441.799	12.426.570.387
1.02.04.02	RODADOS /TRANSPORTES	2.272.804.889	1.993.989.725
1.02.04.03	MUEBLES-ÚTILES Y ENSERES	2.015.241.219	1.897.589.195
1.02.04.04	MAQUINARIAS	11.598.972	11.598.972
1.02.04.05	EQUIPOS	1.111.352.954	1.091.593.170
1.02.04.06	HERRAMIENTAS	28.694.312	28.694.312
1.02.04.08	MEJORAS EN PREDIO AJENO	60.479.952	60.479.952
1.02.04.09	INSTALACIONES VARIAS	666.550.696	663.918.463
1.02.04.10	TERRENOS (NOTA 4.7)	4.128.867.201	4.014.087.879
1.02.04.11	LICENCIAS Y SOFWARE INFORMATICOS	29.896.897	29.465.035
1.02.04.12	OBRAS EN CONSTRUCCION	181.818.181	0
1.02.04.99	(-) DEPRECIACIÓN ACUMULADA	-8.747.101.157	-8.168.905.766
1.02.07	ACTIVOS INTANGIBLES	0	0
1.02.07.03	SOFTWARE INFORMATICOS	104.622.956	104.622.956
1.02.07.99	(-) AMORTIZACIÓN ACUMULADA	-104.622.956	-104.622.956
	TOTAL ACTIVO	68.941.079.235	62.035.259.381
2	PASIVO	27.899.968.666	19.363.352.268
2.01	PASIVO CORRIENTE	27.899.968.666	19.363.352.268
2.01.01	ACREEDORES COMERCIALES	17.308.042.528	8.845.328.329
2.01.01.01	PROVEEDORES LOCALES(NOTA 4.8)	4.410.704.831	3.421.549.407
2.01.01.02	PROVEEDORES DEL EXTERIOR (NOTA 4.9)	12.457.809.682	5.044.377.579

COMPAÑÍA COMERCIAL DEL PARAGUAY S.A.
electricidad + iluminación

ANEXO 1
BALANCE GENERAL

1 - IDENTIFICACION DEL CONTRIBUYENTE
[redacted]
COMPAÑÍA COMERCIAL DEL PARAGUAY S.A. 80000077-3

2 - EJERCICIO FISCAL
[redacted]
01/01/2019 31/12/2019

3 - IDENTIFICACION DEL REPRESENTANTE LEGAL
[redacted]
ABENTE SARALEGUI EDUARDO

4 - IDENTIFICACION DEL CONTADOR
[redacted]
FELTES FRANCISCA 527555-5

5 - IDENTIFICACION DEL AUDITOR
[redacted]
ALBA TALAVERA 482858-5

		Periodo Año 2019	Periodo Año 2018
2.01.01.04	OTROS ACREEDORES	9.074.160	24.557.099
2.01.01.05	ACREEDORES VARIOS	430.453.855	154.844.254
2.01.02	DEUDAS FINANCIERAS	4.105.205.479	4.825.817.121
2.01.02.01	PRÉSTAMOS DE BANCOS Y OTRAS ENTIDADES FINANCIERAS (NOTA 4.10)	4.000.000.000	4.668.000.000
2.01.02.05	INTERESES A PAGAR	105.205.479	157.817.121
2.01.03	OTRAS CUENTAS POR PAGAR	6.486.720.659	5.892.206.818
2.01.03.01	DEUDAS FISCALES CORRIENTES	39.040.546	142.171.670
2.01.03.01.01	IMPUESTO A LA RENTA A PAGAR	0	113.641.771
2.01.03.01.03	RETENCIONES DE IMPUESTOS A INGRESAR	39.040.546	28.530.099
2.01.03.02	OBLIGACIONES LABORALES Y CARGAS SOCIALES	102.658.283	98.000.282
2.01.03.03	DIVIDENDOS A PAGAR (NOTA 4.11)	6.161.734.358	5.628.343.479
2.01.03.05	ANTICIPO DE CLIENTES	128.616.350	10.651.436
2.01.03.06	DEVOLUCIONES A CLIENTES	278.464	9.059.670
2.01.03.07	RETENCION IVA A REGULARIZAR	1.250.948	2.980.081
2.01.03.08	RETENCION RENTA A REGULARIZAR	32.993.476	0
2.01.03.10	RETENCION OCASIONAL RENTA A PAGAR	148.234	0
	TOTAL PASIVO	27.899.968.666	19.363.352.268
3	PATRIMONIO NETO	41.041.110.569	42.671.907.113
3.01	CAPITAL	30.000.000.000	25.000.000.000
3.01.01	CAPITAL INTEGRADO	30.000.000.000	25.000.000.000
3.01.01.01	CAPITAL SUSCRIPTO	30.000.000.000	25.000.000.000
3.02	RESERVAS	8.654.549.430	13.134.148.334
3.02.01	RESERVA LEGAL	2.686.795.166	2.660.186.170
3.02.02	RESERVA DE REVALÚO	2.605.207.090	2.210.414.980
3.02.02.01	RESERVA DE REVALÚO FISCAL	2.605.207.090	2.210.414.980
3.02.03	OTRAS RESERVAS	3.363.547.184	8.363.547.184
3.02.03.01	FONDO DE LIQUIDEZ	3.363.547.184	8.363.547.184
3.03	RESULTADOS	2.386.561.139	4.537.758.779
3.03.01	RESULTADOS ACUMULADOS	0	0
3.03.02	RESULTADO DEL EJERCICIO	2.386.561.139	4.537.758.779
	TOTAL CAPITAL, RESERVAS Y RESULTADOS	41.041.110.569	42.671.907.113

Eduardo Abente Saralegui
R.U.C.: 300677-1
REPRESENTANTE LEGAL
EDUARDO ABENTE SARALEGUI
CIA. COMERCIAL DEL PARAGUAY S.A.
Estado Contable aprobado por Acta Nº 98 de fecha 18 de junio del 2020

Francisca Feltes
R.U.C.: 527555-5
CONTADORA
Lic. FRANCISCA R. FELTES F.
RUC 527555-5

AUDITADO
Lic. Alba M. Talavera de Vallejos
RUC: 482858-5
Mat. CCP Nº C-298
Mat. Set 110/2016

COMPAÑÍA COMERCIAL DEL PARAGUAY S.A.
electricidad + iluminación

ANEXO 2
ESTADO DE RESULTADOS

1 - IDENTIFICACION DEL CONTRIBUYENTE
[redacted]
COMPAÑÍA COMERCIAL DEL PARAGUAY S.A. 80000077-3

2 - EJERCICIO FISCAL
[redacted]
01/01/2019 31/12/2019

3 - IDENTIFICACION DEL REPRESENTANTE LEGAL
[redacted]
ABENTE SARALEGUI EDUARDO

4 - IDENTIFICACION DEL CONTADOR
[redacted]
FELTES FRANCISCA 627555-5

5 - IDENTIFICACION DEL AUDITOR
[redacted]
TALAVERA ALBA 462059-5

		Periodo Año 2019	Periodo Año 2018
4	INGRESOS OPERATIVOS	57.833.397.884	60.926.882.806
4.01	VENTAS DE MERCADERÍAS (NOTA 5.1)	57.833.397.884	60.926.882.806
4.01.01	VENTAS DE MERCADERÍAS GRAVADAS POR EL IV	57.466.330.891	60.568.989.774
4.01.02	VENTAS DE MERCADERÍAS EXENTAS DEL IVA	367.066.993	356.893.034
5	COSTOS OPERATIVOS (NOTA 5.2)	43.322.104.393	44.003.946.250
5.01	COSTO DE MERCADERÍAS GRAVADAS	43.188.883.349	44.003.946.250
5.02	COSTO DE MERCADERÍAS EXENTAS DE IVA	133.221.044	
8	OTROS INGRESOS	1.404.232.962	1.662.474.696
8.01	INTERESES GANADOS	1.355.344	1.505.827
8.02	COMISIONES COBRADAS	732.161.957	733.127.143
8.03	DESCUENTOS OBTENIDOS	421.891.853	318.427.125
8.05	RESULTADO POR DIFERENCIA DE CAMBIO	158.915.092	130.083.848
8.06	ALQUILERES COBRADOS	12.952.380	18.857.143
8.07	OTROS INGRESOS	54.598.120	460.799.741
8.08	FLETES COBRADOS	2.368.216	2.855.686
8.09	VENTA DE ACTIVO FIJO	20.000.000	6.818.182
10	GASTOS DE VENTAS O COMERCIALIZACIÓN	1.807.578.642	2.216.148.442
10.02	COMISIONES PAGADAS SOBRE VENTAS	11.194.817	31.727.803
10.04	PUBLICIDAD Y PROPAGANDA	395.992.909	382.003.464
10.06	GASTOS DE RODADOS	399.178.069	470.519.358
10.07	GASTOS DE CONTROL DE CALIDAD	0	1.986.455
10.08	IVA GASTO	2.959.827	3.568.484
10.09	PERDIDAS P/ ROTURAS, USOS, FALLAS, OBS.	59.226.437	39.794.080
10.10	COMISIONES S/ VENTAS T.C y T.D	62.216.972	38.152.944
10.12	IVA GASTO GND	1.723.186	1.732.887
10.13	PERDIDAS POR INCOBRABLES GND	223.884.937	765.695.139
10.14	OTROS GASTOS DE VENTAS	337.146.879	323.076.763
10.15	PERDIDAS POR INCOBRABLES GD	1.820.155	12.137.877
10.16	PERDIDAS VARIAS	300.718.233	103.978.219
10.17	COSTO DE ACTIVO FIJO	0	621.983
10.18	GASTOS DE VIAJES	11.108.021	7.102.617
10.19	PREV. SOBRE CTAS INCOBRABLES	0	33.514.309
10.20	GASTOS DE VIAJES ND	408.200	537.082
11	GASTOS DE ADMINISTRACIÓN	9.678.278.644	9.257.207.241
11.01	SUELDOS Y OTRAS REMUNERACIONES AL PERSON	6.411.282.271	5.864.825.698
11.01.01	SUELDOS Y JORNALES (NOTA 5.3)	5.027.434.924	4.593.789.717
11.01.02	APORTE PATRONAL	809.106.495	728.493.953
11.01.03	OTROS BENEFICIOS AL PERSONAL	574.740.852	542.542.028
11.02	REMUNERACIÓN PERSONAL SUPERIOR	767.027.268	699.999.994
11.03	GASTOS DE REPRESENTACIÓN	13.541.393	9.927.367
11.04	HONORARIOS PROFESIONALES	452.581.183	417.760.068
11.05	ALQUILERES	104.571.432	95.809.526
11.06	AGUA-LUZ-TELÉFONO E INTERNET	303.658.033	316.025.587
11.09	REPARACIONES Y MANTENIMIENTOS	80.735.393	144.948.347
11.10	SEGUROS PAGADOS	309.847.340	264.106.885
11.11	ÚTILES DE OFICINA	36.570.784	29.059.084
11.17	IMPUESTOS-PATENTES-TASAS Y OTRAS CONTRIB	305.757.451	242.496.596
11.18	MULTAS Y SANCIONES	81.183.048	384.883.843
11.20	CUOTAS SOCIALES	9.055.000	8.575.000
11.21	GASTOS DE LIMPIEZA Y CAFETERIA	62.864.096	92.212.005
11.22	GASTOS GENERALES	183.636.467	131.590.686
11.23	DONACIONES G.N.D	22.343.636	22.800.000
11.24	PORTES Y TELEGRAMAS	12.354.769	10.341.376
11.25	SUSCRIPCIONES Y PUBLICACIONES	3.029.090	4.040.000
11.27	CONSTITUCION RESERVA LEGAL	125.608.986	238.829.409
11.28	GASTOS DE INFORMATICA	73.722.104	64.410.107
11.29	IMP. A LA RENTA S/ DISTRIBUCION DE DIV.	[illegible]	177.[illegible]

COMPAÑÍA COMERCIAL DEL PARAGUAY S.A.
electricidad + iluminación

ANEXO 2
ESTADO DE RESULTADOS

1 - IDENTIFICACION DEL CONTRIBUYENTE
[redacted]
COMPAÑIA COMERCIAL DEL PARAGUAY S.A. 80000077-3

2 - EJERCICIO FISCAL
[redacted]
01/01/2019 31/12/2019

3 - IDENTIFICACION DEL REPRESENTANTE LEGAL
[redacted]
ABENTE SARALEGUI EDUARDO

4 - IDENTIFICACION DEL CONTADOR
[redacted]
FELTES FRANCISCA 527555-5

5 - IDENTIFICACION DEL AUDITOR
[redacted]
TALAVERA ALBA 482858-6

		Periodo Año 2019	Periodo Año 2018
11.29	IMP. A LA RENTA S/ DISTRIBUCION DE UTILI	226.887.939	177.828.288
11.30	INDEMNIZACION Y PREAVISO	67.864.500	9.508.500
11.34	RETENCION RENTA OCASIONAL	3.368.920	17.667.118
11.35	GASTOS GENERALES ND	19.292.996	19.460.733
11.36	RETENCION RENTA GND	0	0
11.37	GASTOS DE JUICIO	1.454.545	0
11.38	COMISIONES PAGADAS	60.000	0
13	GASTOS BANCARIOS Y FINANCIEROS	1.064.076.977	1.168.089.795
13.03	COMISIONES Y GASTOS BANCARIOS SOBRE OPER	410.263.429	414.497.006
13.04	RESULTADO POR DIFERENCIA DE CAMBIO	653.813.548	754.592.789
15	DEPRECIACIONES Y AMORTIZACIONES DE ACTIV	644.941.182	711.926.311
15.01	DEPRECIACIONES DEL EJERCICIO	644.941.182	711.926.311
19	IMPUESTO A LA RENTA	334.090.069	683.280.695
20	GANANCIAS/PÉRDIDAS NETAS DEL EJERCICIO	2.386.570.739	4.537.758.779

Eduardo Abente Saralegui
R.U.C.: 300577-1
REPRESENTANTE LEGAL

ABENTE SARALEGUI
DEL PARAGUAY S.A.

Francisca Feltes
R.U.C.: 527555-5
CONTADORA

Lic. FRANCISCA R. FELTES F.
RUC 527555-5

Estado Contable aprobado por Acta Nº 98 de fecha 16 de junio del 2020

AUDITADO
Lic. Alba M. Talavera de Vallejos
RUC: 482858-6
Mat. CCP Nº C-298
Mat. Set 110/2016

COMPAÑIA COMERCIAL DEL PARAGUAY S.A.
electricidad + iluminación
Av. Rca. Argentina 2278
+595 21 553270 (RA)
licitaciones@ccp.com.py
info@ccp.com.py
www.ccp.com.py

DECLARACIÓN JURADA ORIGINAL

Formulario:101 V2 Contribuyente: 80000077 Control: 96c808ce Fecha: 17/04/2019 17:10 Presentado por: INTER

SET TRIBUTACIÓN	PARA LLENAR LEA EL INSTRUCTIVO DISPONIBLE EN LA WEB	LOS IMPORTES SE CONSIGNARÁN SIN CENTIMOS	
IMPUESTO A LAS RENTAS DE LAS ACTIVIDADES COMERCIALES, INDUSTRIALES O DE SERVICIOS (IRACIS) Versión N° 2	Número de Orden 10100931463	RUC 80000077	DV 3
101	Razón Social/Primer Apellido: COMPAÑIA COMERCIAL DEL PARAGUAY SA	Segundo Apellido	
	Nombres		
	01 ✓ Declaración Jurada Original	Número de Orden de Declaración que se rectifica	
	02 Declaración Jurada Rectificativa	03	0
	05 Declaración Jurada en Carácter de Cese de Actividades, Clausura o Cierre Definitivo	04	Periodo / Ejercicio Fiscal: Año 2018

PARA EMPRESAS O ENTIDADES QUE REALICEN ACTIVIDADES GRAVADAS POR EL IMPUESTO QUE ESTÁN OBLIGADAS A LLEVAR REGISTROS CONTABLES	ACTIVIDAD ECONÓMICA PRINCIPAL	
	CÓDIGO	
	06	47.521

RUBRO 1 ESTADO DE RESULTADOS

INGRESOS		IMPORTE -I-		TOTAL -II-
Venta de bienes	10	60.926.882.808		
Venta de servicios	11	0		
Intereses y otros ingresos financieros (Incluidos los intereses, comisiones, rendimientos y ganancias de capital colocados en el exterior)	12	1.505.827		
Ingresos por diferencia de cambio	13	130.083.848		
Otros Ingresos gravados por el IRACIS	14	1.530.885.020		
Ingresos gravados por el IRAGRO	15	0		
Ingresos no gravados por ninguno de los Impuestos a la Renta, exentos y exonerados	16	0		
TOTAL DE INGRESOS BRUTOS			58	62.589.357.503
Menos: Devoluciones, bonificaciones y descuentos otorgados	17	0		
A- TOTAL DE INGRESOS NETOS			59	62.589.357.503
Menos: Ingresos por operaciones de exportación a terceros países realizados por usuarios de Zonas Francas y los de Régimen de Maquila	18	0		
Menos: Ingresos de fuente extranjera no gravados	19	0		
Menos: Ingresos alcanzados por el Régimen Presunto o Especial	20	0		
Menos: Ingresos gravados por el IRAGRO	21	0		
Menos: Ingresos no gravados por ninguno de los Impuestos a la Renta, exentos y exonerados	22	0		
B- TOTAL DE INGRESOS NETOS GRAVADOS			60	62.589.357.503
COSTOS				
C- TOTAL DE COSTOS			61	44.003.946.250
Menos: Costos relacionados a los ingresos por operaciones de exportación a terceros países, realizados por usuarios de Zonas Francas y los de Régimen de Maquila	23	0		
Menos: Costos relacionados a ingresos de fuente extranjera no gravados	24	0		
Menos: Costos relacionados a ingresos gravados por el Régimen Presunto o Especial	25	0		
Menos: Costos relacionados a ingresos gravados por el IRAGRO	26	0		
Menos: Costos relacionados a ingresos no gravados por ninguno de los Impuestos a la Renta, exentos y exonerados	27	0		
Menos: Otros costos no deducibles del IRACIS	28	0		
D- TOTAL DE COSTOS DEDUCIBLES			62	44.003.946.250
GASTOS				
Sueldos y salarios sujetos al Régimen de Seguro Social admitido por Ley	29	4.603.298.217		
Aguinaldos	30	383.292.098		
Cargas sociales - aporte patronal	31	728.493.953		
Remuneración Personal Superior (excluidos aquellos que aporten al Régimen de Seguro Social admitido por Ley)	32	699.999.994		
Remuneraciones Porcentuales Pagadas (Ley N° 285/1993)	33	0		
Honorarios profesionales y otras remuneraciones por conceptos de servicios personales	34	417.760.068		
Arrendamiento, cesión de uso y locación de bienes y derechos	35	95.809.528		
Fletes y gastos de comercialización	36	10.341.376		
Donaciones	37	22.800.000		
Depreciaciones y amortizaciones	38	711.926.311		

CCP COMPAÑIA COMERCIAL DEL PARAGUAY S.A. Av. Rca. Argentina 2278 +595 21 553270 (RA) licitaciones@ccp.com.py info@ccp.com.py www.ccp.com.py

Pérdidas extraordinarias y hechos punibles cometidos por terceros	39	921.605.295		
Previsiones y/o castigo por malos créditos	40	33.514.309		
Gastos y contribuciones a favor del personal	41	159.249.930		
Gastos y erogaciones en el exterior	42	0		
Gastos de organización y constitución, incluidos los preoperativos y de reorganización	43	0		
Pérdidas por diferencia de cambio	44	754.592.789		
IVA gasto	45	5.301.371		
Impuesto a la Renta (IRACIS)	46	683.280.685		
Gastos generales	47	151.051.419		
Gastos relacionados a ingresos gravados por el IRAGRO	48	0		
Gastos relacionados a ingresos no gravados por ninguno de los Impuestos a la Renta, exentos y exonerados	49	0		
Otros gastos (No señalados expresamente en los ítems anteriores)	50	3.665.335.131		
E- TOTAL DE GASTOS			63	14.047.652.474
Menos: Gastos relacionados a las operaciones de exportación a terceros países, realizados por usuarios de Zona Franca y los de Régimen de Maquila	51	0		
Menos: Gastos relacionados a ingresos de fuente extranjera no gravados	52	0		
Menos: Gastos relacionados a ingresos gravados por el régimen presunto o especial	53	0		
Menos: Impuesto a la Renta (IRACIS)	54	683.280.685		
Menos: Gastos relacionados a ingresos gravados por el IRAGRO	55	0		
Menos: Gastos relacionados a ingresos no gravados por ninguno de los Impuestos a la Renta	56	0		
Menos: Otros gastos no deducibles	57	1.611.767.381		
F- TOTAL DE GASTOS DEDUCIBLES			64	11.752.604.408

INC	RUBRO 2 RESULTADO DEL EJERCICIO	IMPORTE			
			PÉRDIDA -I-		UTILIDAD -II-
a	Resultado contable del ejercicio	65	0	67	4.537.758.779
b	Resultado fiscal del ejercicio	66	0	68	6.832.806.845

INC	RUBRO 3 - DETERMINACIÓN DE LA BASE IMPONIBLE PARA QUIENES OBTUVIERON BENEFICIOS FISCALES ANTES DE LA MODIFICACIÓN DEL ART. 20 DE LA LEY N° 125/1991 Y OTROS	IMPORTE			
			DEDUCCIONES -I-		FISCO -II-
a	Resultado Fiscal del Ejercicio / Utilidad (Proviene del Inc. b, Rubro 2 Col. II:)			75	6.832.806.845
b	Rentas alcanzadas por beneficios de la Ley N° 60/1990	69	0		
c	Rentas alcanzadas por beneficios del Mercado de Valores (Ley N° 1284/1998)	70	0		
d	Rentas alcanzadas por beneficios del Mercado de Capitales (Ley N° 1106/1997)	71	0		
e	Rentas alcanzadas por otros Beneficios Especiales vigentes	72	0		
f	Rentas producto de actividades educativas realizadas por entidades lucrativas (Físicas o Jurídicas) cuyas utilidades no serán distribuidas, amparadas bajo lo dispuesto en el Art. 14 Num. 2, Inc b de la Ley	73	0		
g	**SUBTOTAL:**(Col I: Inc. b+c+d+e+f) , (Col. II: Inc. a)	74	0	76	6.832.806.845
h	**Renta Neta Imponible del Ejercicio.**(Diferencia entre Col. I y II del Inc. g, cuando Col. II sea mayor)			77	6.832.806.845

INC	RUBRO 4 - LIQUIDACIÓN Y SALDO DEL IMPUESTO	IMPORTE			
			CONTRIBUYENTE -I-		FISCO -II-
a	Impuesto determinado sobre la Renta Neta Imponible (.....% sobre el monto del Inc. h Col. II del Rubro 3)			83	683.280.685
b	Impuesto liquidado aplicable sobre las rentas alcanzadas por beneficios de la Ley N° 60/1990 (.....% sobre el monto del Inc. b Col. I del Rubro 3)			84	0
c	Impuesto liquidado aplicable sobre la renta alcanzada por beneficios del Mercado de Valores (.....% sobre el monto del Inc. c Col. I del Rubro 3)			85	0
d	Impuesto liquidado aplicable sobre la renta alcanzada por beneficios del Mercado de Capitales (.....% sobre el monto del Inc. d Col. I del Rubro 3)			86	0
e	Impuesto liquidado aplicable sobre la renta alcanzada por beneficios especiales (.....% sobre el monto del Inc. e Col. I del Rubro 3)			87	0
f	**SUBTOTAL:**(Col. II: Inc. a+b+c+d+e)			88	683.280.685
g	Impuesto determinado por Ajuste de Precio (Ley N° 5061/2013, Art. 4°)			89	0
h	Total impuesto determinado (Inc. f+g)			90	683.280.685
i	Saldo a favor del contribuyente del ejercicio anterior	78	201.950.761		
j	Retenciones y percepciones computables a favor del Contribuyente	79	299.726.769		
k	Anticipos ingresados	80	67.961.384		
l	Multa por presentar la Declaración Jurada con posterioridad al vencimiento			91	0
m	SUBTOTAL (Col. I: Inc. i+j+k); (Col. II: Inc. h+l)	81	569.638.914	92	683.280.685
n	**SALDO A FAVOR DEL CONTRIBUYENTE.**(Monto a trasladar al siguiente ejercicio fiscal en el Inc i del presente Rubro). Diferencia entre Col. I y Col. II del Inc. m, cuando Col. I sea mayor	82	0		
ñ	**SALDO DEFINITIVO A PAGAR A FAVOR DEL FISCO.**Diferencia entre Col. I y			93	113.641.771

Av. Rca. Argentina 2278
+595 21 553270 (RA)
licitaciones@ccp.com.py
info@ccp.com.py
www.ccp.com.py
CCP
COMPAÑÍA COMERCIAL DEL PARAGUAY S.A.
electricidad + iluminacion

Col. II del Inc. m, cuando Col. II sea mayor

INC	RUBRO 5 - DETERMINACIÓN DE ANTICIPOS PARA EL SIGUIENTE EJERCICIO FISCAL		IMPORTE
a	Impuesto Liquidado del ejercicio (Proviene del Inc. f del Rubro 4)	94	683.280.685
b	Retenciones y Percepciones computables (Proviene del Inc. j del Rubro 4)	95	299.726.769
c	Anticipos a ingresar para el siguiente ejercicio (Inc. a-b)	96	383.553.916
d	Saldo a favor del contribuyente del ejercicio que se liquida (Proviene del Inc. n del Rubro 4) (Consignar hasta el monto del Anticipo liquidado)	97	0
e	Cuotas a ingresar ((Inc. c-d)/4)	98	95.888.479

INC	RUBRO 6 INFORMACIÓN COMPLEMENTARIA		
a	RUC del Auditor o de la Empresa Auditora	99	482.858
b	RUC o Cédula de Identidad del Contador	100	527.555
c	Cantidad total de personal ocupado en relación de dependencia al cierre del ejercicio	101	121
d	Número de la disposición legal que respalda el beneficio fiscal declarado en el Rubro 3 Inc. e)	102	0
e	Año de la disposición legal que se referencia en el Inc. d de este Rubro	103	0

El que suscribe

en su carácter de | con Documento No.

declara que los datos consignados en este formulario son correctos, íntegros, verdaderos y han sido confeccionados sin omitir dato alguno.

Lugar:_____, fecha(dd/mm/Año):____/____/_____.

	CERTIFICACIÓN O SELLO DE RECEPCIÓN
Firma	

Señor Contribuyente: Le recordamos que los pagos que efectúe, sean emergentes de esta declaración o por cualquier otro concepto, serán imputados en su cuenta corriente conforme a lo señalado en el Art. 162 de la Ley No. 125/91

CCP
COMPAÑIA COMERCIAL DEL PARAGUAY S.A.
electricidad + iluminacion
Av. Rca. Argentina 2278
+595 21 553270 (RA)
licitaciones@ccp.com.py
info@ccp.com.py
www.ccp.com.py

ASUNCIÓN | Centro
Chile 877 c/ Piribebuy
+595 21 491 481/2

ASUNCIÓN | Hipódromo
Avda. Rca Argentina 2278
+595 21 553 270 (RA)

CIUDAD DEL ESTE
Dr. Blas Garay Km 6.5
+595 61 571 786/7

COMPAÑÍA COMERCIAL DEL PARAGUAY S.A.
electricidad + iluminación

CAPIATÁ
Aratiri Ruta 2 Km 16,5
+595 228 633 245

MARIANO R. ALONSO
Ruta Transchaco c/ Corrales
+595 21 753 834

ENCARNACIÓN
Parque Quiteria Ruta 1 Km 4
+595 71 208 822

ANEXO 1
BALANCE GENERAL

1 - IDENTIFICACION DEL CONTRIBUYENTE

[redacted]

COMPAÑIA COMERCIAL DEL PARAGUAY S.A. 80000071-3

2 - EJERCICIO FISCAL

[redacted]

01/01/2018 31/12/2018

3 - IDENTIFICACION DEL REPRESENTANTE LEGAL

[redacted]

JUAN MARTIN ABENTE SARALEGUI

4 - IDENTIFICACION DEL CONTADOR

[redacted]

FRANCISCA FELTES 52758-6

5 - IDENTIFICACION DEL AUDITOR

[redacted]

ALBA TALAVERA 462958-6

		Periodo Año 2018	Periodo Año 2017
1	ACTIVO	62.035.259.361	68.460.916.429
1.01	ACTIVO CORRIENTE	47.988.218.047	52.592.966.583
1.01.01	DISPONIBILIDADES	1.573.428.468	2.478.239.906
1.01.01.01	RECAUDACIONES A DEPOSITAR	324.202.322	477.743.767
1.01.01.02	CAJA	46.040.000	46.040.000
1.01.01.03	FONDOS FIJOS	21.500.000	21.500.000
1.01.01.04	BANCOS	1.181.686.136	1.930.956.141
1.01.03	CRÉDITOS	10.349.438.369	12.432.160.241
1.01.03.01	DEUDORES POR VENTAS	7.440.228.465	9.240.629.506
1.01.03.05	CRÉDITOS POR IMPUESTOS CORRIENTES	826.691.037	670.994.934
1.01.03.05.01	ANTICIPOS Y RETENCIONES DE IMPUESTO A LA	0	201.950.761
1.01.03.05.02	RETENCIONES DE IVA	711.765.480	354.218.616
1.01.03.05.07	PAGO A CUENTA DE IRACIS	114.926.557	114.825.557
1.01.03.06	ANTICIPO A PROVEEDORES	439.467.594	860.577.569
1.01.03.06.01	ANTICIPOS A PROVEEDORES LOCALES	437.908.730	855.277.569
1.01.03.06.03	ANTICIPOS A DESPACHANTES	1.558.834	5.300.000
1.01.03.07	CHEQUE GESTION COBRO JUDICIAL	843.109.849	757.647.076
1.01.03.08	TARJETAS DE CREDITO Y DEBITO A COBRAR	8.477.614	9.357.983
1.01.03.09	DOCUMENTOS A COBRAR	36.917.048	39.417.048
1.01.03.10	CHEQUE FECHA ADELANTADA (NOTA 4.4)	816.671.266	891.054.634
1.01.03.11	CHEQUES DEVUELTOS	45.119.802	36.351.939
1.01.03.12	(-) PREVISIÓN PARA CRÉDITOS DE DUDOSO CO	-107.388.698	-73.874.389
1.01.03.13	DEUDORES VARIOS	44.466	3.941
1.01.04	INVENTARIOS	35.828.299.420	37.443.393.763
1.01.04.01	MERCADERÍAS	35.636.270.100	30.976.647.632
1.01.04.01.01	MERCADERÍAS GRAVADAS POR EL IVA AL 10%	35.636.270.100	30.976.647.632
1.01.04.11	IMPORTACIONES EN CURSO	192.029.320	6.466.746.131
1.01.05	GASTOS PAGADOS POR ADELANTADO	236.051.776	239.172.671
1.01.05.02	SEGUROS A DEVENGAR	68.937.228	62.162.627
1.01.05.03	INTERESES BANCARIOS A DEVENGAR	125.691.588	155.473.503
1.01.05.04	GASTOS PAGADOS A RECUPERAR	32.432.962	1.535.541
1.01.05.05	GARANTIAS DE ALQUILER	20.000.000	20.000.000
1.02	ACTIVO NO CORRIENTE	14.049.041.334	13.867.949.846
1.02.04	PROPIEDAD-PLANTA Y EQUIPO	14.049.041.334	13.867.384.111
1.02.04.01	INMUEBLES	12.426.570.397	11.871.873.268
1.02.04.02	RODADOS /TRANSPORTES	1.993.969.725	2.093.953.533
1.02.04.03	MUEBLES-ÚTILES Y ENSERES	1.867.589.195	1.764.380.940
1.02.04.04	MAQUINARIAS	11.598.972	11.598.972
1.02.04.05	EQUIPOS	1.091.593.170	1.043.753.134
1.02.04.06	HERRAMIENTAS	28.694.312	28.694.312
1.02.04.08	MEJORAS EN PREDIO AJENO	60.479.962	60.479.962
1.02.04.09	INSTALACIONES VARIAS	693.918.463	646.925.940
1.02.04.10	TERRENOS (NOTA 4.7)	4.014.067.879	3.934.479.634
1.02.04.11	LICENCIAS Y SOFWARE INFORMATICOS	29.465.095	29.280.276
1.02.04.99	(-) DEPRECIACIÓN ACUMULADA	-8.168.905.786	-7.617.035.940
1.02.07	ACTIVOS INTANGIBLES	0	565.735
1.02.07.03	SOFTWARE INFORMATICOS	104.622.966	104.618.323
1.02.07.99	(-) AMORTIZACIÓN ACUMULADA	-104.622.966	-104.052.588
	TOTAL ACTIVO	62.035.259.361	68.460.916.429
2	PASIVO	19.363.362.268	25.274.667.578
2.01	PASIVO CORRIENTE	19.363.362.268	25.274.667.578
2.01.01	ACREEDORES COMERCIALES	8.846.328.329	12.250.968.033
2.01.01.01	PROVEEDORES LOCALES	3.421.549.407	2.730.300.903
2.01.01.02	PROVEEDORES DEL EXTERIOR	5.044.377.579	9.165.332.783
2.01.01.04	OTROS ACREEDORES	24.557.089	20.180.516
2.01.01.05	ACREEDORES VARIOS	154.844.254	345.143.851
2.01.02	DEUDAS FINANCIERAS	4.925.817.121	5.774.297.945

ASUNCIÓN | Centro
Chile 877 c/ Piribebuy
+595 21 491 481/2

ASUNCIÓN | Hipódromo
Avda. Rca Argentina 2278
+595 21 553 270 (RA)

CIUDAD DEL ESTE
Dr. Blas Garay Km 6,5
+595 61 571 786/7

CCP
COMPAÑÍA COMERCIAL DEL PARAGUAY S.A.
electricidad + iluminación

CAPIATÁ
Aratiri Ruta 2 Km 16,5
+595 228 633 245

MARIANO R. ALONSO
Ruta Transchaco c/ Corrales
+595 21 753 834

ENCARNACIÓN
Parque Quiteria Ruta 1 Km 4
+595 71 208 822

ANEXO 1
BALANCE GENERAL

1 - IDENTIFICACION DEL CONTRIBUYENTE
[redacted]
COMPAÑIA COMERCIAL DEL PARAGUAY S.A. 80000077-3

2 - EJERCICIO FISCAL
[redacted]
01/01/2018 31/12/2018

3 - IDENTIFICACION DEL REPRESENTANTE LEGAL
[redacted]
JUAN MARTIN ABENTE SARALEGUI

4 - IDENTIFICACION DEL CONTADOR
[redacted]
FRANCISCA FELTES 627555-6

5 - IDENTIFICACION DEL AUDITOR
[redacted]
ALBA TALAVERA 482859-6

		Periodo Año 2018	Periodo Año 2017
2.01.02.01	PRÉSTAMOS DE BANCOS Y OTRAS ENTIDADES FI	4.666.000.000	5.600.000.000
2.01.02.05	INTERESES A PAGAR	157.817.121	174.297.945
2.01.03	OTRAS CUENTAS POR PAGAR	5.692.206.618	7.249.431.600
2.01.03.01	DEUDAS FISCALES CORRIENTES	142.171.870	25.186.312
2.01.03.01.01	IMPUESTO A LA RENTA A PAGAR	113.841.771	0
2.01.03.01.03	RETENCIONES DE IMPUESTOS A INGRESAR	28.530.099	25.186.312
2.01.03.02	OBLIGACIONES LABORALES Y CARGAS SOCIALES	98.000.262	88.960.405
2.01.03.03	DIVIDENDOS A PAGAR	5.629.343.479	7.122.777.725
2.01.03.05	ANTICIPO DE CLIENTES	10.651.436	5.868.750
2.01.03.06	DEVOLUCIONES A CLIENTES	9.059.670	629.796
2.01.03.07	RETENCION IVA A REGULARIZAR	2.980.061	3.208.706
2.01.03.10	RETENCION OCASIONAL RENTA A PAGAR	0	2.799.908
	TOTAL PASIVO	19.363.352.268	25.274.687.578
3	PATRIMONIO NETO	42.671.907.113	41.186.228.851
3.01	CAPITAL	25.000.000.000	25.000.000.000
3.01.01	CAPITAL INTEGRADO	25.000.000.000	25.000.000.000
3.01.01.01	CAPITAL SUSCRIPTO	25.000.000.000	25.000.000.000
3.02	RESERVAS	13.134.148.334	4.266.116.913
3.02.01	RESERVA LEGAL	2.580.188.170	2.321.366.761
3.02.02	RESERVA DE REVALÚO	2.210.414.980	1.944.759.152
3.02.02.01	RESERVA DE REVALÚO FISCAL	2.210.414.980	1.944.759.152
3.02.03	OTRAS RESERVAS	8.363.547.184	0
3.02.03.01	FONDO DE LIQUIDEZ	8.363.547.184	0
3.03	RESULTADOS	4.537.758.779	11.920.112.938
3.03.01	RESULTADOS ACUMULADOS	0	8.363.547.184
3.03.02	RESULTADO DEL EJERCICIO	4.537.758.779	3.556.565.754
	TOTAL CAPITAL, RESERVAS Y RESULTADOS	42.671.907.113	41.186.228.851

Juan Martin Abente Saralegui
REPRESENTANTE LEGAL

Francisca Feltes
Francisca Feltes
R.U.C.: 627555-6
CONTADORA

Estado Contable aprobado por Acta N° 66 de fecha 06 de abril del 2019

CCP
COMPAÑIA COMERCIAL DEL PARAGUAY S.A.
electricidad + iluminación
Av. Rca. Argentina 2278
+595 21 553270 (RA)
licitaciones@ccp.com.py
info@ccp.com.py
www.ccp.com.py

ASUNCIÓN | Centro
Chile 877 c/ Piribebuy
+595 21 491 481/2

ASUNCIÓN | Hipódromo
Avda. Rca Argentina 2278
+595 21 553 270 (RA)

CIUDAD DEL ESTE
Dr. Blas Garay Km 6.5
+595 61 571 786/7

COMPAÑÍA COMERCIAL DEL PARAGUAY S.A.
electricidad + iluminación

CAPIATÁ
Aratiri Ruta 2 Km 16.5
+595 228 633 245

MARIANO R. ALONSO
Ruta Transchaco c/ Corrales
+595 21 753 834

ENCARNACIÓN
Parque Quiteria Ruta 1 Km 4
+595 71 208 822

ANEXO 2
ESTADO DE RESULTADOS

1 - IDENTIFICACION DEL CONTRIBUYENTE
[redacted]
COMPAÑIA COMERCIAL DEL PARAGUAY S.A. 80000077-3

2 - EJERCICIO FISCAL
[redacted]
01/01/2018 31/12/2018

3 - IDENTIFICACION DEL REPRESENTANTE LEGAL
[redacted]
JUAN MARTIN ABENTE BAUALSOUI

4 - IDENTIFICACION DEL CONTADOR
[redacted]
FRANCISCA FELTES 6276864

5 - IDENTIFICACION DEL AUDITOR
[redacted]
ALBA TALAVERA 4426848

		Periodo Año 2018	Periodo Año 2017
4	INGRESOS OPERATIVOS	60.926.862.808	58.705.322.611
4.01	VENTAS DE MERCADERÍAS	60.926.862.808	58.705.322.611
4.01.01	VENTAS DE MERCADERÍAS GRAVADAS POR EL IV	60.569.969.774	57.680.420.713
4.01.02	VENTAS DE MERCADERÍAS EXENTAS DEL IVA	356.893.034	1.024.901.898
5	COSTOS OPERATIVOS	44.003.946.250	43.916.339.271
5.01	COSTO DE MERCADERÍAS	44.003.946.250	43.916.339.271
8	OTROS INGRESOS	1.862.474.695	1.235.219.991
8.01	INTERESES GANADOS	1.505.827	2.629.020
8.02	COMISIONES COBRADAS	733.127.143	91.802.052
8.03	DESCUENTOS OBTENIDOS	318.427.125	279.181.238
8.05	RESULTADO POR DIFERENCIA DE CAMBIO	130.083.848	788.068.291
8.06	ALQUILERES COBRADOS	18.867.143	53.609.526
8.07	OTROS INGRESOS	450.799.741	14.739.860
8.08	FLETES COBRADOS	2.856.686	2.492.731
8.09	VENTA DE ACTIVO FIJO	6.818.182	22.727.273
10	GASTOS DE VENTAS O COMERCIALIZACIÓN	2.216.148.442	1.811.604.533
10.02	COMISIONES PAGADAS SOBRE VENTAS	31.727.803	54.862.174
10.04	PUBLICIDAD Y PROPAGANDA	362.003.464	254.018.589
10.06	GASTOS DE RODADOS	470.519.396	379.353.418
10.07	GASTOS DE CONTROL DE CALIDAD	1.985.456	0
10.08	IVA GASTO	3.568.484	10.514.933
10.09	PERDIDAS P/ ROTURAS, USOS, FALLAS, OBS.	39.794.080	50.049.004
10.10	COMISIONES S/ VENTAS T.C y T.D	38.152.944	24.614.577
10.12	IVA GASTO GND	1.732.867	2.125.911
10.13	PERDIDAS POR INCOBRABLES GND	786.695.139	110.606.928
10.14	OTROS GASTOS DE VENTAS	323.076.763	403.191.207
10.15	PERDIDAS POR INCOBRABLES GD	12.137.877	53.661.439
10.16	PERDIDAS VARIAS	103.978.219	230.275.586
10.17	COSTO DE ACTIVO FIJO	621.963	1.099.346
10.18	GASTOS DE VIAJES	7.102.617	37.282.441
10.19	PREV. SOBRE CTAS INCOBRABLES	33.514.309	0
10.20	GASTOS DE VIAJES ND	537.082	0
11	GASTOS DE ADMINISTRACIÓN	9.267.207.241	8.419.997.553
11.01	SUELDOS Y OTRAS REMUNERACIONES AL PERSON	5.864.825.698	5.446.570.589
11.01.01	SUELDOS Y JORNALES	4.593.789.717	4.279.449.518
11.01.02	APORTE PATRONAL	728.493.953	691.252.488
11.01.03	OTROS BENEFICIOS AL PERSONAL	542.542.028	475.868.583
11.02	REMUNERACIÓN PERSONAL SUPERIOR	699.999.994	588.181.814
11.03	GASTOS DE REPRESENTACIÓN	9.927.987	9.416.058
11.04	HONORARIOS PROFESIONALES	417.760.098	458.445.989
11.05	ALQUILERES	95.809.528	91.428.576
11.06	AGUA-LUZ-TELÉFONO E INTERNET	316.025.587	293.134.432
11.09	REPARACIONES Y MANTENIMIENTOS	144.948.347	71.449.406
11.10	SEGUROS PAGADOS	264.105.885	235.143.110
11.11	ÚTILES DE OFICINA	29.059.084	16.029.186
11.17	IMPUESTOS-PATENTES-TASAS Y OTRAS CONTRIB	242.496.598	237.264.975
11.18	MULTAS Y SANCIONES	384.863.843	230.665.868
11.20	CUOTAS SOCIALES	8.575.000	7.869.800
11.21	GASTOS DE LIMPIEZA Y CAFETERIA	92.212.005	78.449.274
11.22	GASTOS GENERALES	131.590.698	111.815.048
11.23	DONACIONES G.N.D	22.800.000	16.500.000
11.24	PORTES Y TELEGRAMAS	10.341.376	8.573.145
11.25	SUSCRIPCIONES Y PUBLICACIONES	4.040.000	1.254.545
11.27	CONSTITUCION RESERVA LEGAL	238.829.409	187.187.871
11.28	GASTOS DE INFORMATICA	64.410.107	25.725.839
11.29	IMP. A LA RENTA S/ DISTRIBUCION DE UTILI	177.528.288	205.000.000
11.30	INDEMNIZACION Y PREAVISO	9.508.500	64.204.833

info@ccp.com.py
+595 21 553270 (RA)
licitaciones@ccp.com.py
info@ccp.com.py
COMPAÑIA COMERCIAL DEL PARAGUAY S.A.
electricidad + iluminacion

ASUNCIÓN | Centro
Chile 877 c/ Piribebuy
+595 21 491 481/2

ASUNCIÓN | Hipódromo
Avda. Rca Argentina 2278
+595 21 553 270 (RA)

CIUDAD DEL ESTE
Dr. Blas Garay Km 6,5
+595 61 571 786/7

COMPAÑÍA COMERCIAL DEL PARAGUAY S.A.
electricidad + iluminación

CAPIATÁ
Aratiri Ruta 2 Km 16,5
+595 228 633 245

MARIANO R. ALONSO
Ruta Transchaco c/ Corrales
+595 21 753 834

ENCARNACIÓN
Parque Quiterla Ruta 1 Km 4
+595 71 208 822

ANEXO 2
ESTADO DE RESULTADOS

1 - IDENTIFICACION DEL CONTRIBUYENTE
[redacted]
COMPAÑIA COMERCIAL DEL PARAGUAY S.A. 80000077-3

2 - EJERCICIO FISCAL
[redacted]
01/01/2018 31/12/2018

3 - IDENTIFICACION DEL REPRESENTANTE LEGAL
[redacted]
JUAN MARTIN ABENTE SARALEGUI

4 - IDENTIFICACION DEL CONTADOR
[redacted]
FRANCISCA FELTES 527088-6

5 - IDENTIFICACION DEL AUDITOR
[redacted]
ALBA TALAVERA [redacted]

		Periodo Año 2018	Periodo Año 2017
11.35	GASTOS GENERALES ND	19.480.733	24.700.851
11.36	RETENCION RENTA GND	0	231.181
13	GASTOS BANCARIOS Y FINANCIEROS	1.169.099.795	1.292.371.618
13.03	COMISIONES Y GASTOS BANCARIOS SOBRE OPER	414.497.006	698.304.899
13.04	RESULTADO POR DIFERENCIA DE CAMBIO	754.592.789	594.066.719
15	DEPRECIACIONES Y AMORTIZACIONES DE ACTIV	711.926.311	661.162.524
15.01	DEPRECIACIONES DEL EJERCICIO	711.926.311	661.162.524
19	IMPUESTO A LA RENTA	683.280.696	482.501.349
20	GANANCIAS/PÉRDIDAS NETAS DEL EJERCICIO	4.537.758.779	3.558.565.754

Juan Martin Abente Saralegui
REPRESENTANTE LEGAL

Francisca Feltes
Francisca Feltes
R.U.C.: 527088-6
CONTADORA

Estado Contable aprobado por Acta N° 08 de fecha 08 de abril del 2019

CCP
COMPAÑIA COMERCIAL DEL PARAGUAY S.A.
electricidad + iluminacion
Av. Rca. Argentina 2278
+595 21 553270 (RA)
licitaciones@ccp.com.py
info@cc[illegible]