ANEXO-6

Documentos de aclaraciones requeridas a los Oferentes

RESPUESTA DE LA FIRMA OLEO HIDRÁULICA S.A.

ANDE

Nota: SPD N° 79/2021

Fecha: 2/11/2021

E-Mail:
licitacionesohsa@gmail.com

Solicitud de Presentación de Documentaciones

Remitente: Administración Nacional de Electricidad - ANDE
Destinatario: ÓLEO HIDRAÚLICA S.A.
At. Sr.: Mario Vecca.
Referencia: Licitación Pública Nacional ANDE SBE N° 1679/2021 para la "ADQUISICIÓN DE EQUIPOS HIDROELEVADORES PARA VEHICULOS DE LA FLOTA DE LA ANDE".
ID: 401.460.

Nos dirigimos a ustedes con relación a su oferta presentada en el llamado de referencia, a fin de solicitarles la presentación de la siguiente documentación:

1. Catálogos/Folletos técnicos emitido por el **fabricante** del **Hidroelevador,** de manera a corroborar los datos técnicos consignados en la planilla de datos garantizados.
2. Copias de Certificados del fabricante en donde se demuestre que el mismo cumple con la norma ANSI/SIA A92.2 o equivalente.
3. El diseño del hidroelevador montado con el estudio de estabilidad y torsión, que permita el uso seguro para los operadores, en una camioneta Nissan NP-300 D-23 año 2020, con suspensión trasera a ballestas.
4. La sumatoria total de los pesos del equipo incluido los componentes como ser; motor a combustión interna, aceite hidráulico, estabilizadores traseros y carrocería de aluminio. Es decir, todos los pesos declarados por componentes (cilindros, extensiones, motor y estabilizadores) deben ser certificados por el fabricante de la marca del equipo.
5. Indicar la potencia del motor potencia en hp del motor a combustión interna que cuenta el equipo hidroelevador.
6. Demostrar los cálculos de estabilidad entre equipo hidroelevador y vehículo, con relación al centro de gravedad del vehículo, en todos sus ángulos.
7. Acreditar documentación emitida por el fabricante de los equipos hidráulicos, que demuestre que el mismo cumple con la norma la Certificación de Calidad de la serie ISO.

ANDE

Nota: SPD N° 79/2021

Fecha: 2/11/2021

E-Mail:
licitacionesohsa@gmail.com

8. Certificado emitido por el fabricante del hidroelevador donde se detalla el mes y año de fabricación del equipo ofertado.

9. Certificado emitido por el fabricante del hidroelevador donde se detallan las normas aplicadas en el proceso de fabricación y procedimientos de **soldadura estructural de los equipos ofertados**, conforme a los códigos de soldaduras estructurales y normas.

Esta solicitud la realizamos conforme al Art. 62 del Decreto Reglamentario N° 2992/2019 por el cual se reglamenta la Ley N° 2051/2003 de Contrataciones Públicas, y su modificatoria la Ley N° 3439/2007.

Plazo para presentación: hasta 24 horas a partir de la recepción del presente documento (Art.7 de la Resolución DNCP N° 2490/2019).

Lugar de presentación: Sede Central de la ANDE, sito en Avda. Facundo España y Padre Cardozo, directamente en la Dirección de Servicios Administrativos o,

Correo Electrónico: fidel_giret@ande.gov.py ;

Les saludamos muy atentamente.

ADMINISTRACIÓN NACIONAL DE ELECTRICIDAD

PLANILLA DE DATOS GARANTIZADOS

A. HIDROELEVADOR DE 10 METROS

1. Fabricante: GUITON
2. Código del modelo: GT 10 PANTÓGRAFO
3. Año de fabricación: 2021
4. El elevador cuenta con un bastidor para montaje sobre carrocería y asegurado al chasis de la camioneta (si o no): SI
5. Indicar tipo de accionamiento: HIDRÁULICO
6. La disposición de los brazos debe ser lado a lado (side by side), de tal manera a que el centro de gravedad sea bajo (Si o No): SI
7. Los comandos dispuestos a operar desde la base y de la cesta (Si o No): SI
8. La cesta montada en el extremo (end-mounted), para disponer de 3 caras libres para el trabajo y proteger la consola de comandos durante el transito ante posibles golpes. (Si o No): SI
9. El hidroelevador cuenta con un motor a combustión interna de 5.5 HP mínimo para acoplar a la toma de fuerza (Si o No): SI
10. El hidroelevador cuenta con válvulas de seguridad para proteger al operador y el quipo (Si o No): SI
11. El hidroelevador cuenta con estabilizadores para trabajos pesados y terreno irregular (Si o No): SI
12. Cuenta con una cesta con nivelación automática, fabricado en fibra de vidrio, superficie resistente a los rayos ultravioletas. (Si o No): SI
13. Cuenta con un grupo de bomba de emergencia, que permite hacer todos los movimientos para el cierre del equipo (Si o No): SI Indicar si es eléctrica o manual: MANUAL.
14. Indicar capacidad mínima de carga para cada cesta (en kilogramos): 136KGs.
15. Indicar alcance mínimo vertical desde la base del equipo (en metros): 8 METROS.
16. Indicar alcance horizontal con accionamiento hidráulico (en metros): 4,5 METROS.
17. Indicar ángulo de rotación de la columna (en grados): 360 GRADOS.
18. Indicar altura en reposo (en milímetros): 2.440mm
19. Indicar longitud en reposo (en milímetros): 4.710mm + 290mm de Paragolpes **Total: 5.000mm**
20. Indicar ancho en reposo (en milímetros): 1.790mm
21. Indicar peso máximo propio (en kilos): 720 kgs.
    - Dispositivo Aéreo: 490 Kg
    - Cuadro: 230 Kg.
    - TOTAL 720 Kg.
22. Indicar tipo de estabilizadores y ubicación de los mismos: dos estabilizadores tipo "A" en la trasera.
23. Los cilindros estabilizadores están montados sobre parante transversal y abulonado al chasís del vehículo (Si o No): No. Están soldados y abulonados a sobre chasis del elevador.
24. Posee el tanque de aceite tapa de seguridad:
    a) varilla de nivel (Si o No): No
    b) o visor (Si o No): Si
25. El hidroelevador cuenta con caballete para descanso del equipo en posición de reposo y transporte (si o no): Si
26. Las zapatas se adaptarán al terreno y garantizarán el funcionamiento seguro del hidroelevador, serán telescópicos y con calces para las cuatro ruedas del vehículo (Si o No): Si
27. El oferente proveerá de cobertores impermeables para las cestas (Si o No): Si
28. El oferente proveerá de bases suplementarias de mayor área de apoyo para las 2 zapatas: (Si o No): Si
29. El hidroelevador es apto para ser montado sobre carrocería y asegurado al chasis con todos los accesorios, y con todos los manuales de operación, mantenimiento y reparación y en idioma español (Si o No): Si
30. El montaje se realizará sin necesidad de modificar la caja del chasis (Si o No): Si

OHSA
Óleo Hidráulica S.A.

31. Indicar razón social del taller de reparaciones especializado en la marca del hidroelevador ofertado: Guiton y Oleo Hidraulica.

32. Garantiza el buen funcionamiento del hidroelevador en condiciones seguras de operación, por el término de dos años (Si o no):SI

B. CARROCERÍA MODULAR DE 4 COMPARTIMIENTOS

1. Indicar ancho total en mm:327mm ±
2. Indicar largo en mm: 2.200 ±
3. Indicar altura en mm: 510mm ±
4. Cuenta con todos los accesorios indicados en estas especificaciones técnicas (Si o no): Si
5. Indicar si la carrocería modular de 4 compartimientos estará diseñada y construida de aluminio(Si o No): Si
6. Garantiza por dos años la carrocería modular de 4 compartimientos por defectos de diseño, materiales, pintura y mano de obra de fabricación (Si o no): SI

OHSA
Óleo Hidráulica S.A.

Detección de perturbaciones en soldadura basado en el monitoreo de la acústica aerotransportada del proceso MIG / MAG

Weld interferences detection based in airborne acoustical monitoring of MIG / MAG process

Resúmenes

El sonido del proceso de soldadura es una consecuencia de la modulación en amplitud de la corriente por la tensión del arco. Experimentaciones pasadas demostraron que un soldador experimentado tiene una dependencia absoluta de la acústica en el control del proceso de soldadura. En este trabajo se presenta una nueva técnica de detección de defectos de soldadura basada en la estabilidad de la acústica aerotransportada del proceso MIG/MAG para el modo de transferencia por corto-circuito. Se determinaron parámetros estadísticos de la presión acústica generada por el arco eléctrico del proceso de soldadura MIG/MAG en el modo de transferencia por corto-circuito a partir de múltiples soldaduras en posición plana sobre cuerpos de ensayo libres de defectos. Con estos resultados se desarrolló un algoritmo de detección de defectos basado en una ventana móvil que se desplaza a través de las señales estadísticas calculadas a partir de la acústica del proceso. Finalmente, sobre un conjunto de cuerpos de prueba con y sin defectos fueron hechas soldaduras en posición plana para la evaluación del desempeño de la técnica de detección de defectos propuesta. El algoritmo de detección de defectos basado en la acústica aerotransportada del proceso, mostró resultados satisfactorios.

MIG/MAG; estabilidad; acústica; perturbación; defecto

OHSA
Óleo Hidráulica S.A.

02.311.065/0001 - 83
I.E. 535.223.696.115
GUITON IND. E COMERCIO DE
EQUIP. HIDRÁULICOS EIRELI
Rua Santa Albertina, Nº 401
Jd. Santa Rosa Ipês - CEP 13414-3[illegible]
PIRACICABA - SP

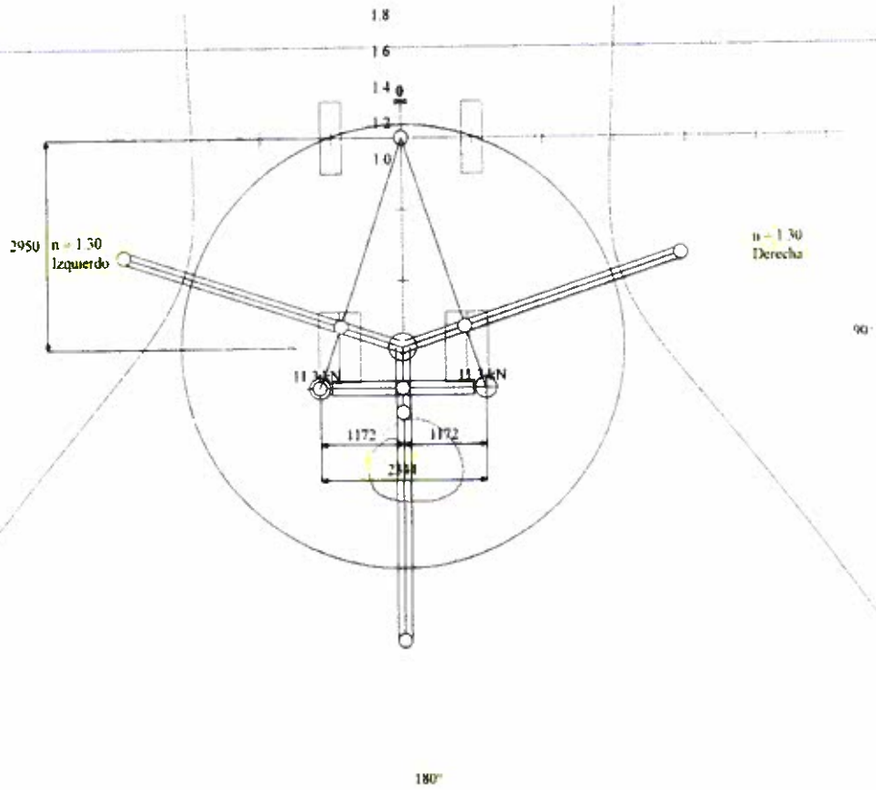

OBSERVACION:
1 = 100% DE LA CARGA ADMISIBLE DE 136KG.

NISSAN Np 300
Guiton GT10 Pantografico
136 kg x 4137 mm

	n =	Carga maxima autorizada
Posterior	5.82	136 kg
Derecha	1.30	136 kg
Izquierda	1.30	136 kg

EL TEST DE ESTABILIDAD SE REALIZA A 180°
FORMANDO UN POLIGONO ENTRE LOS DOS ESTABILIZADORES
TRASEROS Y EL CENTRO DEL EJE DELANTERO.
EL PORCENTAJE DE SEGURIDAD:
EN LA PARTE POSTERIOR ES DE 5.82 DE SEGURIDAD
EN LA PARTE DERECHA 1.30 CAPAZ DE CARGAR 136 KG.
EN LA PARTE IZQUIERDA 1.30 CAPAZ DE CARGAR 136 KG

02.311.065/0001 - 83
I.E. 535.223.696.115
GUITON IND. E COMÉRCIO DE
EQUIP. HIDRÁULICOS EIRELI
Rua Santa Albertina, Nº 401
Jd. Santa Rosa Ipês - CEP 13414-313
PIRACICABA - SP

OLEO HIDRAULICA S.A. Vecca Group Atanasio Gonzales, 3821 1836 ASUNCION
Estudio de estabilidad

CraneWIN 2020-01 27/10/2021 16:47

OHSA
Oleo Hidráulica S.A.

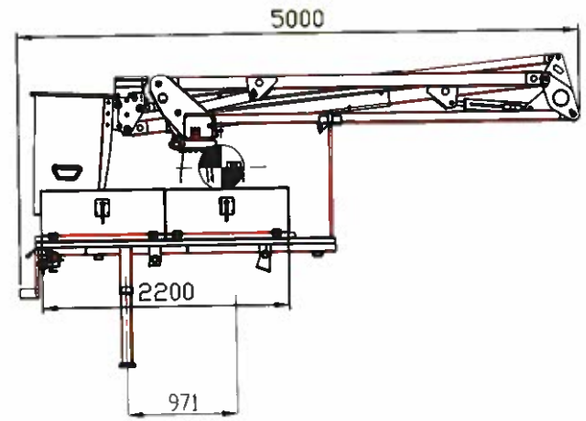

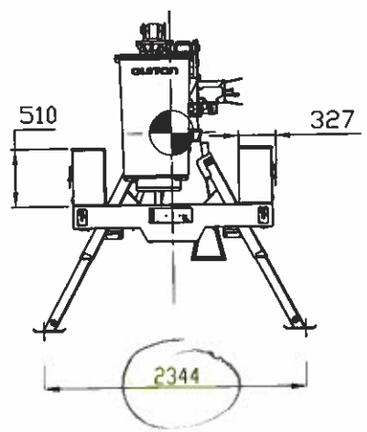

GUITON Ind. Com. Equipamentos Hidraulicos LDTA

GUITON EQUIPAMENTOS HIDRÁULICOS

PESO LÍQUIDO / BRUTO: 2640.00 Kg / Kg

DESENHO REF.: --

PROJEÇÃO 1º DIEDRO

TÍTULO: CESTA AÉREA GT10,0 LV PANTOGRAFICA

	NOME	ASSINATURA
DES.	ADAIL	
VERIF.	ADAIL	
QUALID.	DANILO	
APROV.	ADAIL	

QUEBRAR ARESTAS E CANTOS VIVOS

MATERIAL: CONJUNTO --

DES. Nº: CLIENTE DPL GT10,0 PANT.

VERSÃO SW 2012 | DATA: 27/10/2021 | REVISÃO 00 | DIMENSÕES EM MM | FL: 1 DE 1

OHSA
Óleo Hidráulica S.A.

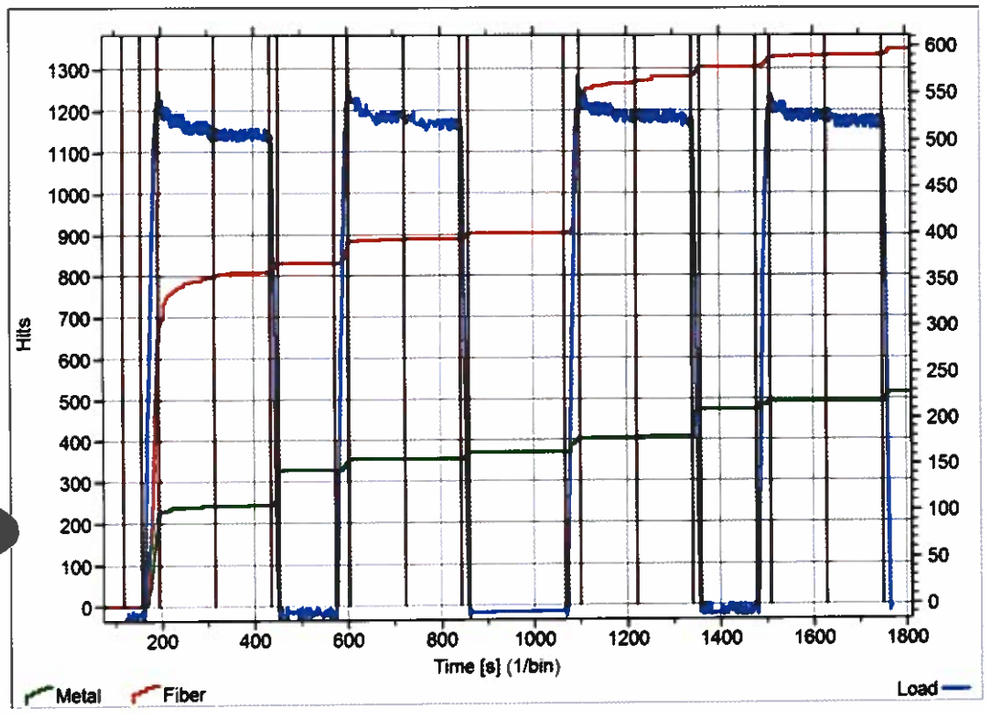

RESULTADO: Os resultados dos ensaios de **CARGA APLICADA** e **EMISSÃO ACÚSTICA** foram considerados ACEITÁVEIS. Assim, o equipamento está **APROVADO.**

INSPETOR N1	Werner Scheiber	SNQC END EA 31363	
INSPETOR N2 / 3	Nestor Carlos de Moura	SNQC END EA 03694	
INSPETOR N3	Nestor Carlos de Moura	SNQC END EA 03694	

Av. Alfredo Folchini, 900 - São José do Rio Preto
CEP: 15081-500 TEL: (17) 2137-1000
proacustica@proacusticabr.com.br
www.proacusticabr.com.br

3	00:03:15	00:02:00	223	0	0	5783	0
4	00:05:16	00:02:00	225	0	0	5840	0
5	00:07:16	00:00:17	243	0	0	6230	0
6	00:07:33	00:02:00	243	0	0	6230	0
7	00:09:34	00:00:30	268	0	0	6800	0
8	00:10:04	00:02:00	270	0	0	6813	0
9	00:12:04	00:02:00	270	0	0	6813	0
10	00:14:04	00:00:17	285	0	0	7254	0
11	00:14:22	00:03:25	285	0	0	7254	0
12	00:17:47	00:00:33	300	0	0	7567	0
13	00:18:21	00:02:00	302	0	0	7593	0
14	00:20:21	00:01:59	304	0	0	7614	0
15	00:22:21	00:00:17	316	0	0	7657	0
16	00:22:38	00:01:59	316	0	0	7657	0
17	00:24:38	00:00:30	323	0	0	7730	0
18	00:25:09	00:02:00	324	0	0	7734	0
19	00:27:09	00:02:00	324	0	0	7734	0
20	00:29:10	00:00:16	337	0	0	8092	0
Total			337	0	0	8092	0

Channel 9, Metal — Position Torre

Test	Time since start	Rel. Time	Hits	HTHits	HTCnts	Counts	LDHits
1	00:01:58	00:00:40	0	0	0	0	0
2	00:02:38	00:00:36	3	0	0	5	0
3	00:03:15	00:02:00	4	0	0	6	0
4	00:05:16	00:02:00	4	0	0	6	0
5	00:07:16	00:00:17	67	0	0	159	0
6	00:07:33	00:02:00	71	0	0	162	0
7	00:09:34	00:00:30	71	0	0	162	0
8	00:10:04	00:02:00	71	0	0	162	0
9	00:12:04	00:02:00	71	0	0	162	0
10	00:14:04	00:00:17	71	0	0	162	0
11	00:14:22	00:03:25	71	0	0	162	0
12	00:17:47	00:00:33	89	2	281	804	0
13	00:18:21	00:02:00	89	2	281	804	0
14	00:20:21	00:01:59	89	2	281	804	0
15	00:22:21	00:00:17	144	4	498	1457	0
16	00:22:38	00:01:59	144	4	498	1457	0
17	00:24:38	00:00:30	155	6	719	1801	0
18	00:25:09	00:02:00	155	6	719	1801	0
19	00:27:09	00:02:00	155	6	719	1801	0
20	00:29:10	00:00:16	160	8	946	2146	0

INSPETOR N1	Werner Scheiber	SNQC END EA 31363	
INSPETOR N2 / 3	Nestor Carlos de Moura	SNQC END EA 03694	
INSPETOR N3	Nestor Carlos de Moura	SNQC END EA 03694	

OHSA
Óleo Hidráulica S.A.

17	00:24:38	00:00:30	21	0	0	219	0
18	00:25:09	00:02:00	22	0	0	219	0
19	00:27:09	00:02:00	22	0	0	219	0
20	00:29:10	00:00:16	23	0	0	261	0
Total			23	0	0	261	0

Channel 5, Metal — Position Braço Superior Articulação

Test	Time since start	Rel. Time	Hits	HTHits	HTCnts	Counts	LDHits
1	00:01:58	00:00:40	0	0	0	0	0
2	00:02:38	00:00:36	0	0	0	0	0
3	00:03:15	00:02:00	0	0	0	0	0
4	00:05:16	00:02:00	0	0	0	0	0
5	00:07:16	00:00:17	0	0	0	0	0
6	00:07:33	00:02:00	0	0	0	0	0
7	00:09:34	00:00:30	0	0	0	0	0
8	00:10:04	00:02:00	0	0	0	0	0
9	00:12:04	00:02:00	0	0	0	0	0
10	00:14:04	00:00:17	0	0	0	0	0
11	00:14:22	00:03:25	0	0	0	0	0
12	00:17:47	00:00:33	0	0	0	0	0
13	00:18:21	00:02:00	0	0	0	0	0
14	00:20:21	00:01:59	0	0	0	0	0
15	00:22:21	00:00:17	0	0	0	0	0
16	00:22:38	00:01:59	0	0	0	0	0
17	00:24:38	00:00:30	0	0	0	0	0
18	00:25:09	00:02:00	0	0	0	0	0
19	00:27:09	00:02:00	0	0	0	0	0
20	00:29:10	00:00:16	0	0	0	0	0
Total			0	0	0	0	0

Channel 6, Metal — Position Braço Inferior Articulação

Test	Time since start	Rel. Time	Hits	HTHits	HTCnts	Counts	LDHits
1	00:01:58	00:00:40	0	0	0	0	0
2	00:02:38	00:00:36	0	0	0	0	0
3	00:03:15	00:02:00	0	0	0	0	0
4	00:05:16	00:02:00	0	0	0	0	0
5	00:07:16	00:00:17	0	0	0	0	0
6	00:07:33	00:02:00	0	0	0	0	0
7	00:09:34	00:00:30	0	0	0	0	0
8	00:10:04	00:02:00	0	0	0	0	0
9	00:12:04	00:02:00	0	0	0	0	0

INSPETOR N1	Werner Scheiber	SNQC END EA 31363	
INSPETOR N2 / 3	Nestor Carlos de Moura	SNQC END EA 03694	
INSPETOR N3	Nestor Carlos de Moura	SNQC END EA 03694	

OHSA
Óleo Hidráulica S.A.

Av. Alfredo Folchini, 900 - São José do Rio Preto
CEP: 15081-500 TEL: (17) 2137-1000
proacustica@proacusticabr.com.br
www.proacusticabr.com.br

6	00:07:33	00:02:00	0	0	0	0	0
7	00:09:34	00:00:30	0	0	0	0	0
8	00:10:04	00:02:00	0	0	0	0	0
9	00:12:04	00:02:00	0	0	0	0	0
10	00:14:04	00:00:17	0	0	0	0	0
11	00:14:22	00:03:25	0	0	0	0	0
12	00:17:47	00:00:33	0	0	0	0	0
13	00:18:21	00:02:00	0	0	0	0	0
14	00:20:21	00:01:59	0	0	0	0	0
15	00:22:21	00:00:17	0	0	0	0	0
16	00:22:38	00:01:59	0	0	0	0	0
17	00:24:38	00:00:30	0	0	0	0	0
18	00:25:09	00:02:00	0	0	0	0	0
19	00:27:09	00:02:00	0	0	0	0	0
20	00:29:10	00:00:16	0	0	0	0	0
Total			0	0	0	0	0

Channel 2, Metal — Position Suporte da Caçamba

Test	Time since start	Rel. Time	Hits	HTHits	HTCnts	Counts	LDHits
1	00:01:58	00:00:40	0	0	0	0	0
2	00:02:38	00:00:36	0	0	0	0	0
3	00:03:15	00:02:00	0	0	0	0	0
4	00:05:16	00:02:00	0	0	0	0	0
5	00:07:16	00:00:17	0	0	0	0	0
6	00:07:33	00:02:00	0	0	0	0	0
7	00:09:34	00:00:30	0	0	0	0	0
8	00:10:04	00:02:00	0	0	0	0	0
9	00:12:04	00:02:00	0	0	0	0	0
10	00:14:04	00:00:17	0	0	0	0	0
11	00:14:22	00:03:25	0	0	0	0	0
12	00:17:47	00:00:33	0	0	0	0	0
13	00:18:21	00:02:00	0	0	0	0	0
14	00:20:21	00:01:59	0	0	0	0	0
15	00:22:21	00:00:17	0	0	0	0	0
16	00:22:38	00:01:59	0	0	0	0	0
17	00:24:38	00:00:30	0	0	0	0	0
18	00:25:09	00:02:00	0	0	0	0	0
19	00:27:09	00:02:00	0	0	0	0	0
20	00:29:10	00:00:16	0	0	0	0	0
Total			0	0	0	0	0

INSPETOR N1	Werner Scheiber	SNQC END EA 31363	
INSPETOR N2 / 3	Nestor Carlos de Moura	SNQC END EA 03694	
INSPETOR N3	Nestor Carlos de Moura	SNQC END EA 03694	

OHSA
Óleo Hidráulica S.A.

Av. Alfredo Folchini, 900 - São José do Rio Preto
CEP: 15081-500 TEL: (17) 2137-1000
proacustica@proacusticabr.com.br
www.proacusticabr.com.br

TP# 16, 09:51 ADT-TestPoint Time since start: 00:22:38 Rel. Time: 00:01:59 Load: -9,4 Kgf

Chan	Hits	HTHits	HTCounts	Counts	LDHits
1	0	0	0	0	0
2	0	0	0	0	0
3	105	0	0	7412	0
4	21	0	0	219	0
5	0	0	0	0	0
6	0	0	0	0	0
7	1176	13	805	36815	16
8	316	0	0	7657	0
9	144	4	498	1457	0
10	14	6	1135	1301	0
Total	1776	23	2438	54861	16

TP# 17, 09:53 ADT-TestPoint Time since start: 00:24:38 Rel. Time: 00:00:30 Load: 534,4 Kgf

Chan	Hits	HTHits	HTCounts	Counts	LDHits
1	0	0	0	0	0
2	0	0	0	0	0
3	105	0	0	7412	0
4	21	0	0	219	0
5	0	0	0	0	0
6	0	0	0	0	0
7	1198	13	805	36907	16
8	323	0	0	7730	0
9	155	6	719	1801	0
10	14	6	1135	1301	0
Total	1816	25	2659	55370	16

TP# 18, 09:53 ADT-TestPoint Time since start: 00:25:09 Rel. Time: 00:02:00 Load: 523,1 Kgf

Chan	Hits	HTHits	HTCounts	Counts	LDHits
1	0	0	0	0	0
2	0	0	0	0	0
3	105	0	0	7412	0
4	22	0	0	219	0
5	0	0	0	0	0
6	0	0	0	0	0
7	1203	13	805	36914	16
8	324	0	0	7734	0

INSPETOR N1	Werner Scheiber	SNQC END EA 31363	
INSPETOR N2 / 3	Nestor Carlos de Moura	SNQC END EA 03694	
INSPETOR N3	Nestor Carlos de Moura	SNQC END EA 03694	

OHSA
Óleo Hidráulica S.A.

5	0	0	0	0	0
6	0	0	0	0	0
7	779	0	0	4747	0
8	285	0	0	7254	0
9	71	0	0	162	0
10	14	6	1135	1301	0
Total	1272	6	1135	21004	0

TP# 11, 09:43 ADT-TestPoint Time since start: 00:14:22 Rel. Time: 00:03:25 Load: -2,3 Kgf

Chan	Hits	HTHits	HTCounts	Counts	LDHits
1	0	0	0	0	0
2	0	0	0	0	0
3	105	0	0	7412	0
4	18	0	0	128	0
5	0	0	0	0	0
6	0	0	0	0	0
7	780	0	0	4771	0
8	285	0	0	7254	0
9	71	0	0	162	0
10	14	6	1135	1301	0
Total	1273	6	1135	21028	0

TP# 12, 09:46 ADT-TestPoint Time since start: 00:17:47 Rel. Time: 00:00:33 Load: 541,1 Kgf

Chan	Hits	HTHits	HTCounts	Counts	LDHits
1	0	0	0	0	0
2	0	0	0	0	0
3	105	0	0	7412	0
4	18	0	0	128	0
5	0	0	0	0	0
6	0	0	0	0	0
7	1105	11	725	25825	8
8	300	0	0	7567	0
9	89	2	281	804	0
10	14	6	1135	1301	0
Total	1631	19	2141	43037	8

TP# 13, 09:47 ADT-TestPoint Time since start: 00:18:21 Rel. Time: 00:02:00 Load: 519,8 Kgf

Chan	Hits	HTHits	HTCounts	Counts	LDHits

INSPETOR N1	Werner Scheiber	SNQC END EA 31363	
INSPETOR N2 / 3	Nestor Carlos de Moura	SNQC END EA 03694	
INSPETOR N3	Nestor Carlos de Moura	SNQC END EA 03694	

OHSA
Óleo Hidráulica S.A.

1	0	0	0	0	0
2	0	0	0	0	0
3	69	0	0	1134	0
4	16	0	0	121	0
5	0	0	0	0	0
6	0	0	0	0	0
7	575	0	0	3541	0
8	208	0	0	5183	0
9	3	0	0	5	0
10	14	6	1135	1301	0
Total	885	6	1135	11285	0

TP# 3, 09:31 ADT-TestPoint Time since start: 00:03:15 Rel. Time: 00:02:00 Load: 510,4 Kgf

Chan	Hits	HTHits	HTCounts	Counts	LDHits
1	0	0	0	0	0
2	0	0	0	0	0
3	105	0	0	7412	0
4	17	0	0	126	0
5	0	0	0	0	0
6	0	0	0	0	0
7	675	0	0	4106	0
8	223	0	0	5783	0
9	4	0	0	6	0
10	14	6	1135	1301	0
Total	1038	6	1135	18734	0

TP# 4, 09:33 ADT-TestPoint Time since start: 00:05:16 Rel. Time: 00:02:00 Load: 504,0 Kgf

Chan	Hits	HTHits	HTCounts	Counts	LDHits
1	0	0	0	0	0
2	0	0	0	0	0
3	105	0	0	7412	0
4	17	0	0	126	0
5	0	0	0	0	0
6	0	0	0	0	0
7	687	0	0	4149	0
8	225	0	0	5840	0
9	4	0	0	6	0
10	14	6	1135	1301	0
Total	1052	6	1135	18834	0

INSPETOR N1	Werner Scheiber	SNQC END EA 31363	
INSPETOR N2 / 3	Nestor Carlos de Moura	SNQC END EA 03694	
INSPETOR N3	Nestor Carlos de Moura	SNQC END EA 03694	

OHSA
Óleo Hidráulica S.A.

Time section:

TP#	Time since start	Relative Time	Comments
1	00:01:58	00:00:40	09:30 ADT-TestPoint
2	00:02:38	00:00:36	09:31 ADT-TestPoint
3	00:03:15	00:02:00	09:31 ADT-TestPoint
4	00:05:16	00:02:00	09:33 ADT-TestPoint
5	00:07:16	00:00:17	09:35 ADT-TestPoint
6	00:07:33	00:02:00	09:36 ADT-TestPoint
7	00:09:34	00:00:30	09:38 ADT-TestPoint
8	00:10:04	00:02:00	09:38 ADT-TestPoint
9	00:12:04	00:02:00	09:40 ADT-TestPoint
10	00:14:04	00:00:17	09:42 ADT-TestPoint
11	00:14:22	00:03:25	09:43 ADT-TestPoint
12	00:17:47	00:00:33	09:46 ADT-TestPoint
13	00:18:21	00:02:00	09:47 ADT-TestPoint
14	00:20:21	00:01:59	09:49 ADT-TestPoint
15	00:22:21	00:00:17	09:51 ADT-TestPoint
16	00:22:38	00:01:59	09:51 ADT-TestPoint
17	00:24:38	00:00:30	09:53 ADT-TestPoint
18	00:25:09	00:02:00	09:53 ADT-TestPoint
19	00:27:09	00:02:00	09:55 ADT-TestPoint
20	00:29:10	00:00:16	09:57 ADT-TestPoint

Test point section:

TP# 1, 09:30 ADT-TestPoint Time since start: 00:01:58 Rel. Time: 00:00:40 Load: -5,3 Kgf

Chan	Hits	HTHits	HTCounts	Counts	LDHits
1	0	0	0	0	0
2	0	0	0	0	0
3	0	0	0	0	0
4	0	0	0	0	0
5	0	0	0	0	0
6	0	0	0	0	0
7	0	0	0	0	0
8	0	0	0	0	0
9	0	0	0	0	0
10	0	0	0	0	0
Total	0	0	0	0	0

TP# 2, 09:31 ADT-TestPoint Time since start: 00:02:38 Rel. Time: 00:00:36 Load: 540,0 Kgf

Chan	Hits	HTHits	HTCounts	Counts	LDHits

INSPETOR N1	Werner Scheiber	SNQC END EA 31363	
INSPETOR N2 / 3	Nestor Carlos de Moura	SNQC END EA 03694	
INSPETOR N3	Nestor Carlos de Moura	SNQC END EA 03694	

OHSA
Óleo Hidráulica S.A.

EQUIPOS
CANASTRAS AEREAS

GT 10 *PANTÓGRAFO*

SEGUN ANSI a 92.2

AISLADO

COMPOSICIÓN Y ACCESORIOS DE SERIE

. (01) una sola canasta hecha de fibra de vidrio
. (01) Una caja de herramientas de fibra de vidrio
. (02) Dos o (04) Cuatro estabilizadores "A"
. La cobertura de la protección de la pluma y la cesta aislada
. Acoplamiento rápido para herramientas hidráulicas. HTMA (el comando cesta)
. Mango para la fijación del cinturón de seguridad
. Mango para el carrete
. SAE 68 Aceite hidráulico y / o SAE 46
. Engranaje de la bomba hidráulica
. Toma de fuerza neumática, eléctrica, cable y / o la polea electromagnética
. Clinómetro.

AISLAMIENTO: Aislado o No Aislado

. Brazo superior aislado para trabajos en línea viva, 46kv categoría "C"
. Prueba eléctrica con certificado
. 01 liner con certificado
. Aislamiento superior o doble (superior e inferior)

GRÁFICO

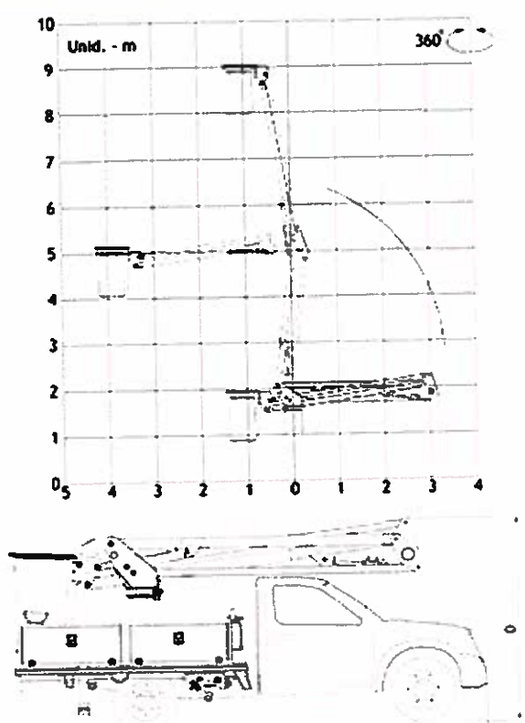

SISTEMAS DE SEGURIDAD Y EMERGENCIA DE SERIE

. Control de seguridad para operaciones indebidas en la cesta
. Sistema de operación en la parte aérea y en la torre, con prioridad para la torre
. Cilindros hidráulicos de elevación de la pluma superior e inferior dotados de válvulas tipo Holding
. Sistema de nivelación de la cesta automática (pantográfico).
. Zapatos estabilizadores, con válvulas de doble retención.
. Sistema de seguridad que impide la recogidade los estabilizadores sin la recogida de las lanzas en posición de reposo (Malhal).
. Punto de puesta a tierra en el chasis.
. Sistema de emergencia dotado de bomba manual
. Inclinometro (nivel burbuja)
. Sistema de emergencia accionado por bomba manual

ACCESORIOS OPCIONALES

. Bomba de Emergencia Eléctrica o la combustión.
. Carrocería Metálica, Aluminio o Fibra.
. Iluminación interna de las cajas
. Cabina auxiliar
. Sistema de aceleración y deceleración del vehículo
. Sistema de parada y arranque
. Soporte de cono articulado
. Soporte de crucetas
. Soporte de cables
. Soporte de escalera
. Soporte de tubos, conteniendo 03 tubos
. Indicador direccional
. Farol de manejo para trabajo nocturno con soporte
. Giroflex
. calzado de ruedas
. calzado de zapatos
. Sistema automático de interrupción de la toma de fuerza

GUITON
EQUIPAMENTOS HIDRÁULICOS

Technical Advice

This technical advice refers to GUITON aerial device that are manufactured in compliance with all the requirements of ANSI/SIA A92.2, ABNT 16.092 and Appendix XII of NR 12 of the Ministry of Employment of Brazil.

02.311.065/0001 - 83
I.E. 535.223.696.115
GUITON IND. E COMÉRCIO DE
EQUIP. HIDRÁULICOS EIRELI
Rua Santa Albertina, Nº 401
Jd. Santa Rosa Ipês - CEP 13414-316
PIRACICABA - SP

Adail Donizete Barbosa Junior
Engenheiro Mecânico
CREA: 5062632034

OHSA
Óleo Hidráulica S.A.

INDÚSTRIA E COMÉRCIO DE EQUIPAMENTOS HIDRÁULICOS
R. Santa Albertina, 401 - Sta. Rosa Ipês - Piracicaba/SP
F: (19) 3421.3541 // guiton@guiton.com.br

Estudio de montaje Nissan NP 300

NISSAN NP 300 - 2950

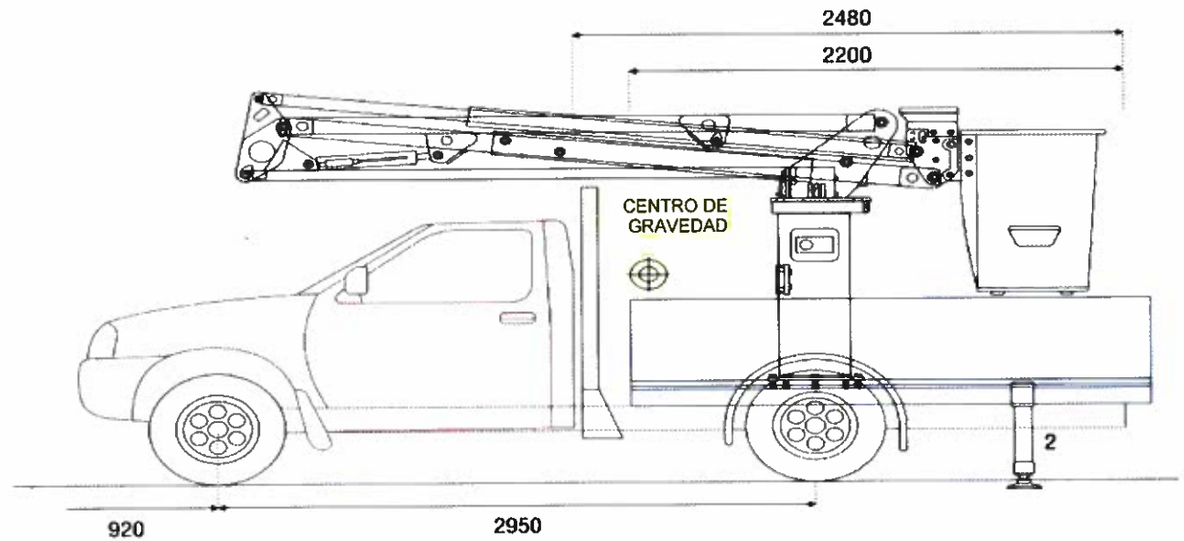

OLEO HIDRÁULICA S.A. | **Vecca Group** | Atanasio González, 3821 | 1836 ASUNCIÓN

OHSA
Oleo Hidráulica S.A.

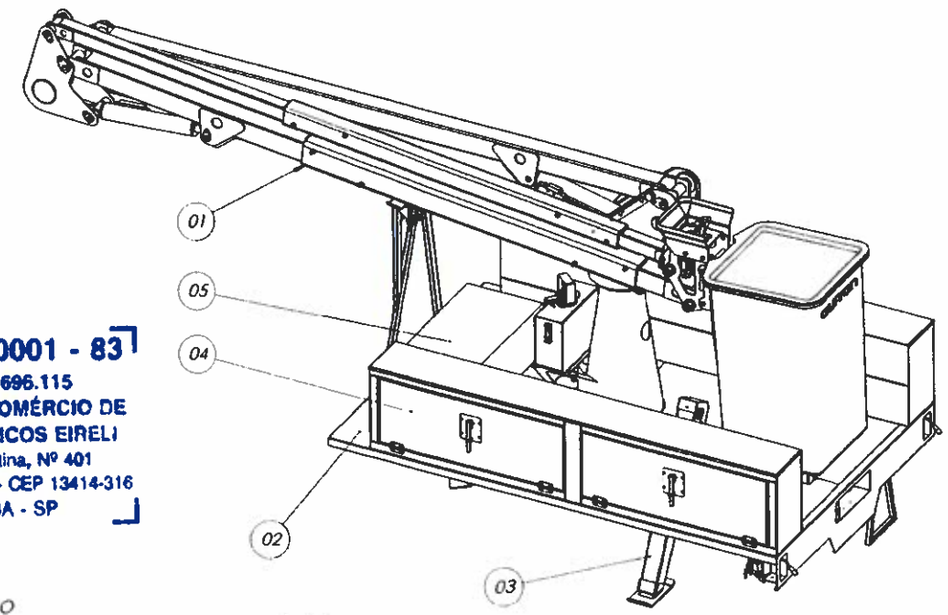

02.311.065/0001 - 83
I.E. 535.223.696.115
GUITON IND. E COMÉRCIO DE
EQUIP. HIDRÁULICOS EIRELI
Rua Santa Albertina, Nº 401
Jd. Santa Rosa Ipês - CEP 13414-316
PIRACICABA - SP

PESO TEÓRICO

POS.	DESCRIPCIÓN	PESO (KG)
01	DISPOSITIVO AÉREO	490
02	CUADRO	230
03	ESTABILIZADOR	72
04	GABINETE	75
05	MOTOR 5,5 HP	17
	TOTAL =	884

GUITON Ind. Com. Equipamentos Hidraulicos EIRELI

CESTA AÉREA
GT10

A3
1:20

OHSA
Óleo Hidráulica S.A.

RESPUESTA DE LA FIRMA SPARE PART S.R.L.

ANDE

Nota: SPD N° 80/2021
Fecha: 9/11/2021
E-Mail:
info@sparepart.com.py

Solicitud de Presentación de Documentaciones

Remitente: Administración Nacional de Electricidad - ANDE
Destinatario: SPARE PART S.R.L.
At. Sr.: Gustavo Alberto Escauriza Benitez.
Referencia: Licitación Pública Nacional ANDE SBE N° 1679/2021 para la "ADQUISICIÓN DE EQUIPOS HIDROELEVADORES PARA VEHICULOS DE LA FLOTA DE LA ANDE".
ID: 401.460.

Nos dirigimos a ustedes con relación a su oferta presentada en el llamado de referencia, a fin de solicitarles la presentación de la siguiente documentación:

1. Demostrar los cálculos de estabilidad entre equipo hidroelevador y vehículo, con relación al centro de gravedad del vehículo, en todos sus ángulos.

Esta solicitud la realizamos conforme al Art. 62 del Decreto Reglamentario N° 2992/2019 por el cual se reglamenta la Ley N° 2051/2003 de Contrataciones Públicas, y su modificatoria la Ley N° 3439/2007.

Plazo para presentación: hasta 24 horas a partir de la recepción del presente documento (Art.7 de la Resolución DNCP N° 2490/2019).

Lugar de presentación: Sede Central de la ANDE, sito en Avda. Facundo España y Padre Cardozo, directamente en la Dirección de Servicios Administrativos o,

Correo Electrónico: fidel_giret@ande.gov.py ; fabio_paredes@ande.gov.py

Les saludamos muy atentamente.

ADMINISTRACIÓN NACIONAL DE ELECTRICIDAD

SPARE PART S.R.L
mueve tu industria

Herminio Giménez 157 c/ Algodonal Tel: +595 21 513 423 / 4
Email: info@sparepart.com.py www.sparepart.com.py
Fernando de la Mora - Zona Sur - Paraguay

Fernando de la Mora, 10 de noviembre de 2021

Señores
Administración Nacional de Electricidad – Sede Central
Direccion: Avda. España 1268 y Padre Cardozo.

Presente

Ref.: Licitación Pública Nacional SBE Nro. 1679/2021 "ADQUISICIÓN DE EQUIPOS HIDROELEVADORES PARA VEHÍCULOS DE LA FLOTA DE LA ANDE."

De Nuestra Consideración:

Nos dirigimos a ustedes, en respuesta a la nota SPD N° 80/2021 de fecha 09/11/2021, a fin de remitir los cálculos de estabilidad entre el equipo hidroelevador y vehículo, con relación al centro de gravedad del vehículo, en todos los ángulos, tal como nos solicitan.

Sin más, me despido atentamente.

ING. ALBERTO ESCALUDZA
SOCIO GERENTE
SPARE PART S.R.L.

SPARE PART S.R.L.

Se adjunta: Diseño de integración vehicular, W0002495A.-

HIAB Palo trans AXION FORNAC SP LIFT

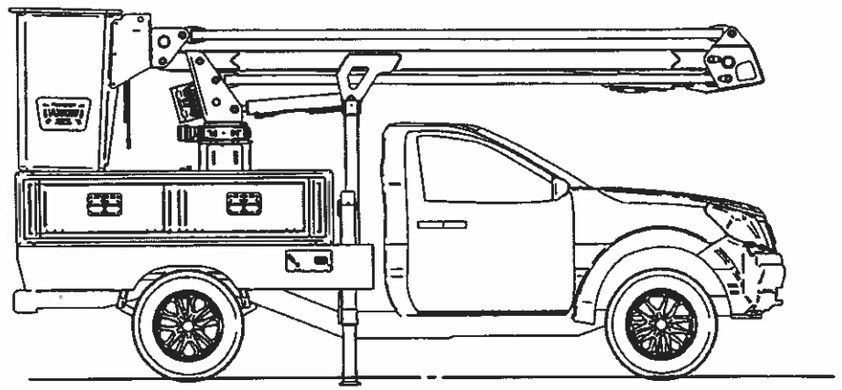

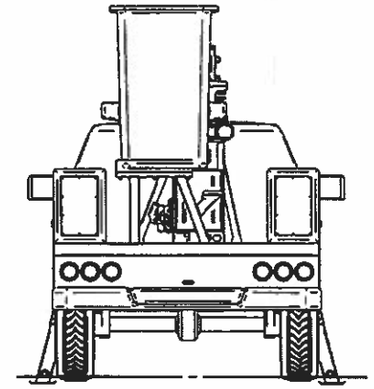

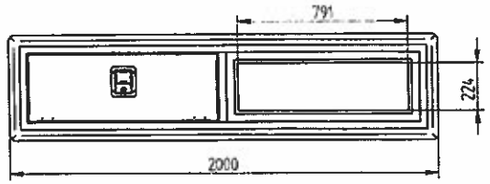

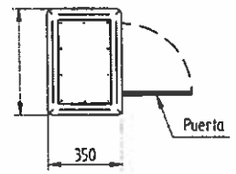

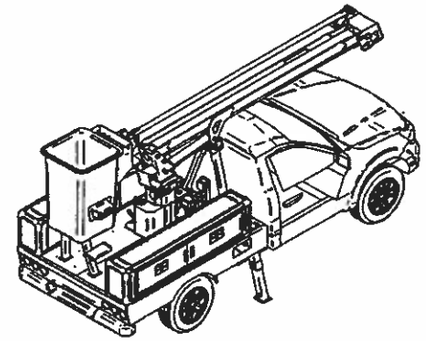

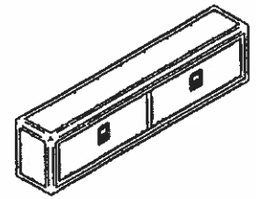

Distribución De Pesos		
	Con Pick Up (Original)	Sin Pick Up
	Peso (Kg)	Peso (Kg)
Eje Delantero	1104	1080
Eje Trasero	710	610
Personas (2)	160	160
Elevador + Body	980	980
Guaveteros (2 Uni)	64	64
Total	3018	2894
PBT	2910	2910
Resultado	-108	+16

Hoja 1/6 -Entorno Distribucion de Pesos

GEARE PARTS S.R.L.

Dibujó	jgoday	Denominación GRN - Entorno DDP	W0002495 A
Fecha	9/11/2021		N/A — Pág. 1/6
Peso	0 kg	AXION ELEVADORES & HIDROGRUAS	InnovAx Ingeniería de Producto
Formato	A3		Documento protegido, solo uso interno.

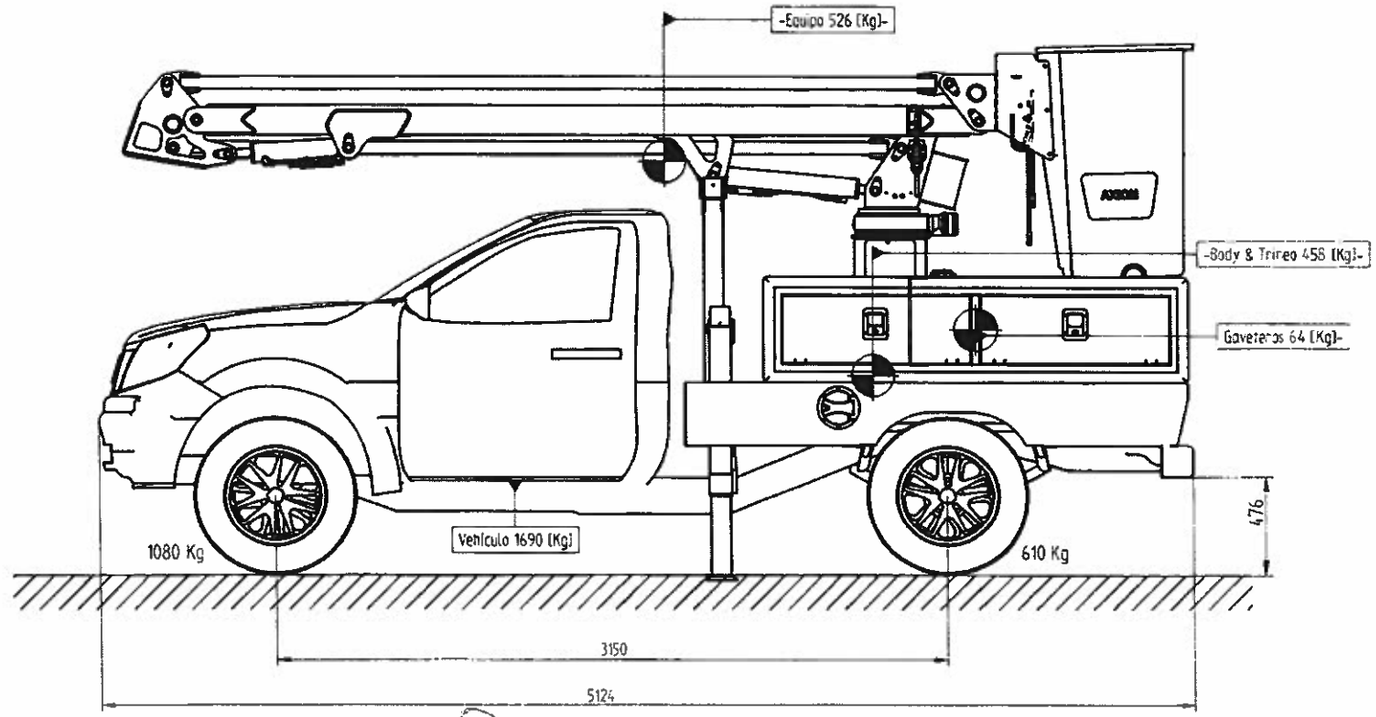

Hoja 2/6 -Distribucion de Pesos - Transporte

Dibujó	jgodoy	Denominación	W0002495 A
Fecha	9/11/2021	LRN - Entorno DOP	N/A · Pág. 2/6
Peso	0 kg	AXION ELEVADORES & HIDROGRUAS	InnovAx - Ingeniería de Producto
Formato	A3		Documento protegido, solo uso interno.

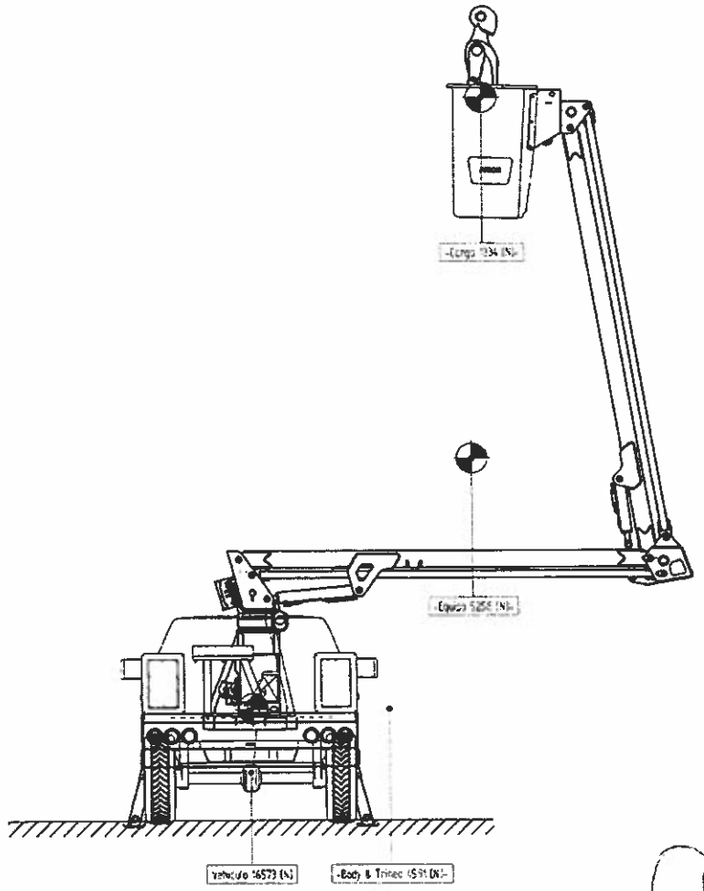

DIAGRAMA CARGAS OVERCENTER

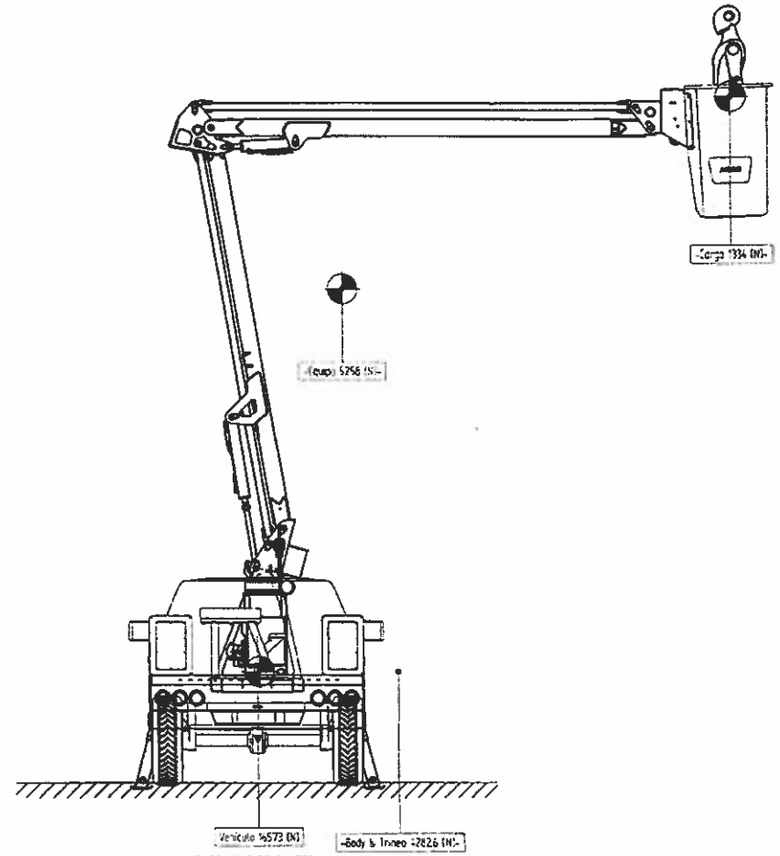

DIAGRAMA CARGAS LATERAL

SPARE PART S.R.L.

Hoja 3/6 - Estabilidad con Cargas

Dibujo	jpadce	Denominación: UPM - Enfuerno 100P	W0002495 A
Fecha	4/11/2021		S/A
Peso	0 kg	AXION ELEVADORES & HIDROGRUAS	Innovaxa - Ingeniería de Producto
Formato	A2		Documento protegido sólo uso interno

Estabilidad Posterior Derecha			
CG	Peso (kg)	Dx (m)	My (kgm)
Vehículo	3586	1,276	4,575,73 kgm
Rodo & Tirones	3591	2,115	7,822,24 kgm
Equipo	3258	1,231	4,477,25 kgm
Carga	1,136	1,363	1,791,15 kgm

Factor Estabilidad	
Neto	2,16
ANSI A92.2 0°	2,13
ANSI A92.2 5°	1,91
Operativo 0°	1,95
Operativo 5°	1,55

ESTABILIDAD POSTERIOR DERECHA

Estabilidad Posterior Derecha			
CG	Peso (kg)	Dx (m)	My (kgm)
Vehículo	3586	1,273	4,567,[illegible] kgm
Rodo & Tirones	3591	2,188	[illegible] kgm
Equipo	3258	1,224	3,906,[illegible] kgm
Carga	1,136	1,335	1,516,[illegible] kgm

Factor Estabilidad	
Neto	1,20
ANSI A92.2 0°	2,09
ANSI A92.2 5°	[illegible]
Operativo 0°	[illegible]
Operativo 5°	[illegible]

ESTABILIDAD ANTERIOR DERECHA

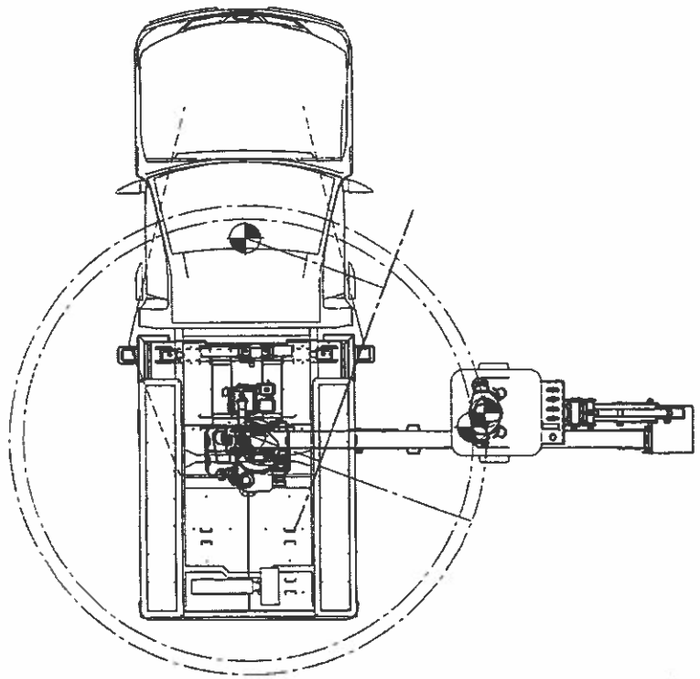

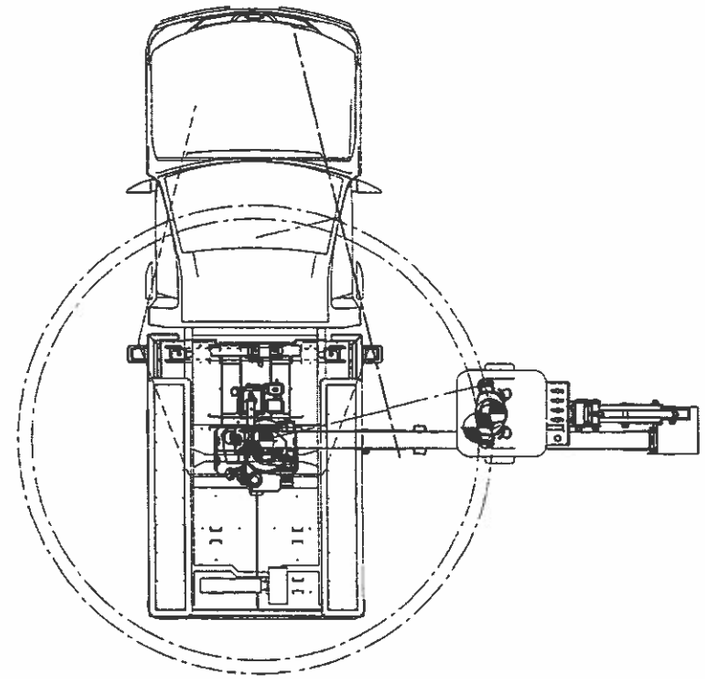

Hoja 4/6 – Estabilidad Overcenter

SPARE PART S.R.L.

Dibujó	[illegible]	Denominación	W0002495 A
Fecha	5/12/2021	[illegible]	N/A Pág. 4/6
Peso	[illegible] kg	AXION ELEVADORES & HIDROGRÚAS	Innovación - Ingeniería de Producto
Formato	A2		Documento propiedad de [illegible]

Estabilidad Posterior Derecha			
CG	Peso (kg)	Dx (m)	Mx (Nm)
Vehículo	5436	1,276	16[illegible]
Body & Frenos	6591	0,411	2[illegible]
Equipo	5258	0,133	6993
Carga	1134	3,272	4364,8

Factor Estabilidad	
Neto	[illegible]
ANSI A92.2 0°	2,89
ANSI A92.2 5°	2,60
Operativo 0°	3,42
Operativo 5°	2,73

Estabilidad Posterior Derecha			
CG	Peso (kg)	Dx (m)	Mx (Nm)
Vehículo	5436	0,737	[illegible]
Body & Frenos	6591	1,101	5[illegible]
Equipo	5258	0,877	1[illegible]
Carga	1134	2,465	1[illegible]

Factor Estabilidad	
Neto	[illegible]
ANSI A92.2 0°	3,23
ANSI A92.2 5°	2,95
Operativo 0°	3,91
Operativo 5°	[illegible]

ESTABILIDAD POSTERIOR DERECHA

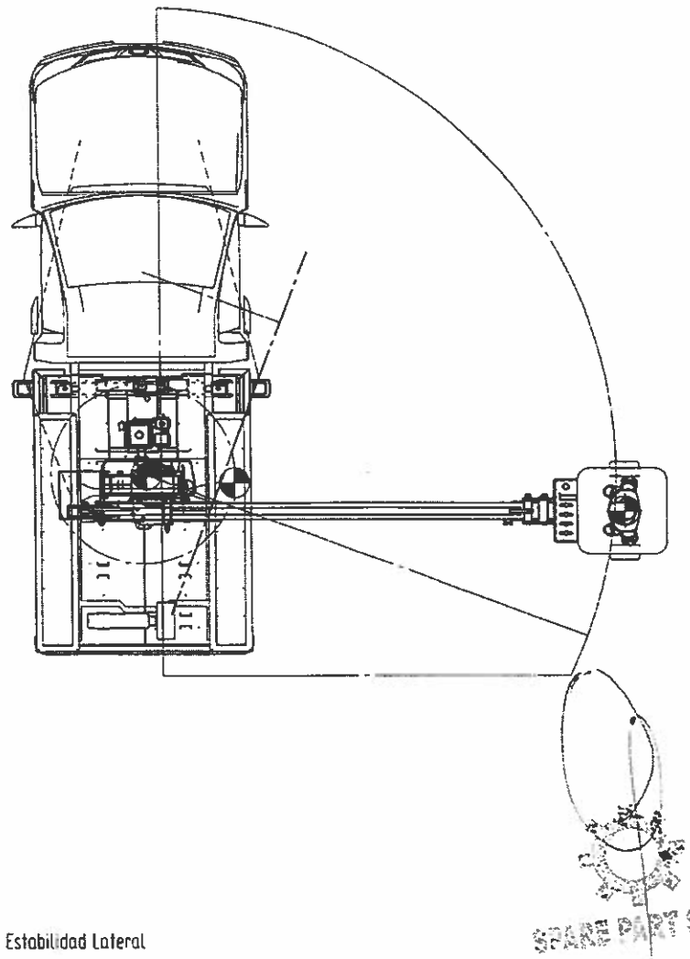

ESTABILIDAD ANTERIOR DERECHA

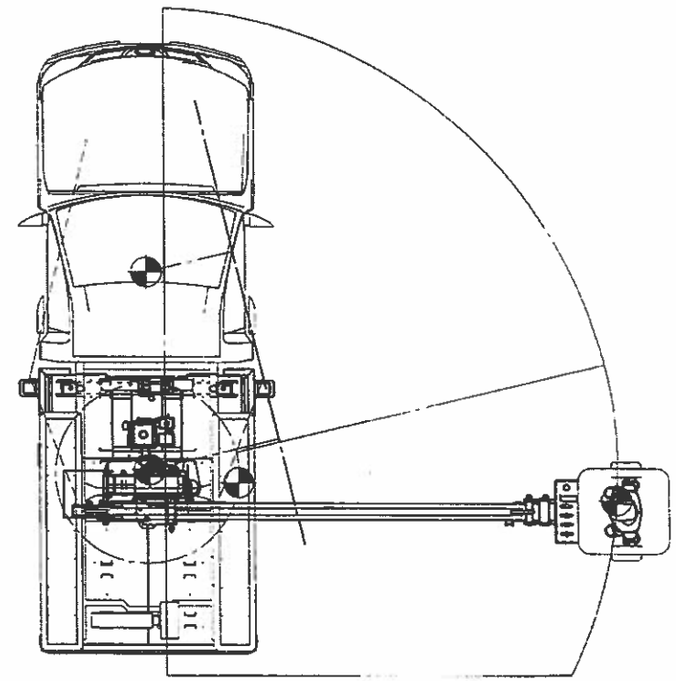

Hoja 5/6 - Estabilidad Lateral

Dibujo	[illegible]	Denominación	W0002495 A
Fecha	[illegible]/2021		Hoja Pag [illegible]
Peso	3 kg	AXION	Innovaxion Ingeniería de Producto
Formato	A2	REVAPORES & HIDROGÉNAS	Documento protegido, uso interno

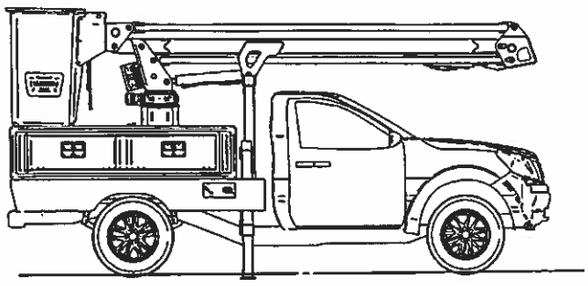

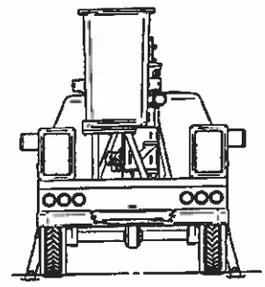

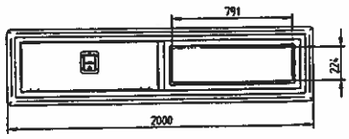

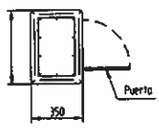

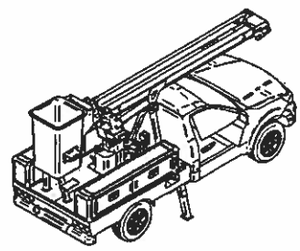

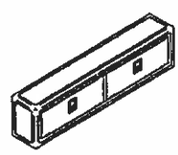

Distribución De Pesos		
	Con Pick Up (Original)	Sin Pick Up
	Peso (Kg)	Peso (Kg)
Eje Delantero	1104	1029
Eje Trasero	710	610
Personas (2)	160	160
Elevador + Body	980	980
Guarderas (2 Und)	64	64
Total	3018	2844
PBT	2910	2910
Desviación	-108	-1%

Hoja 1/6 -Entorno Distribucion de Pesos

Dibujó	jgodoy	Denominación: URN - Entorno CCP	W0002495 A
Fecha	9/11/2021		N/A — Pág 1/6
Peso	0 kg	AXION ELEVADORES & HIDROGRUAS	Innovaciones - Ingeniería de Producto
Formato	A3		Documento protegido, solo uso interno

Fipar S.A.

Scanned with CamScanner

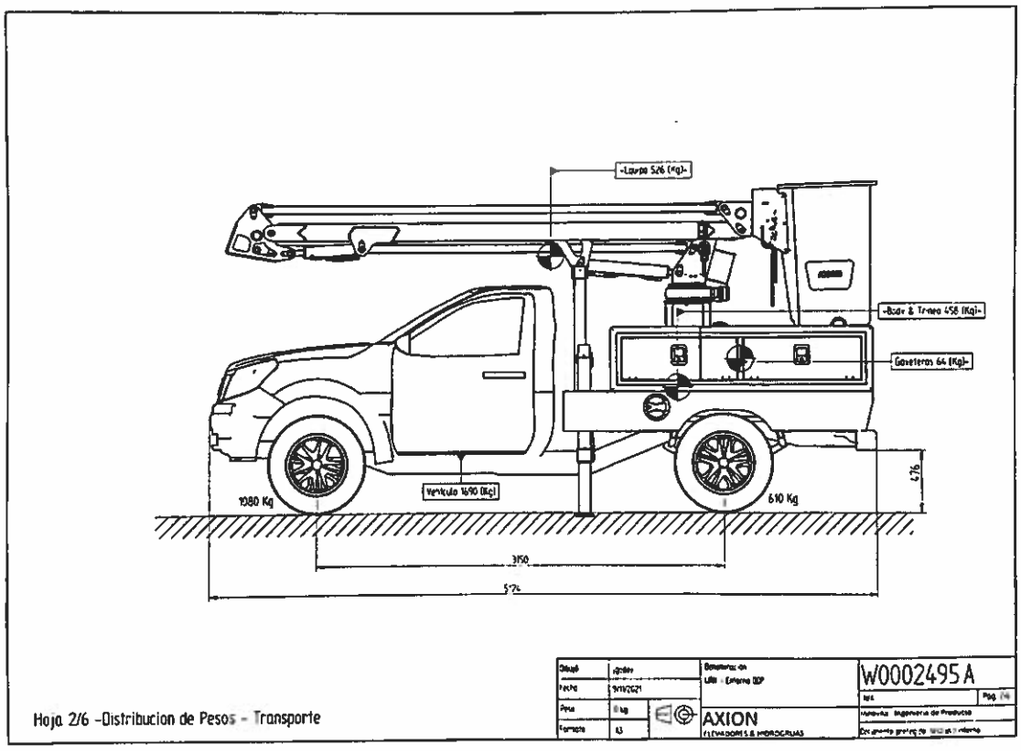

Fipar S.A.

Scanned with CamScanner

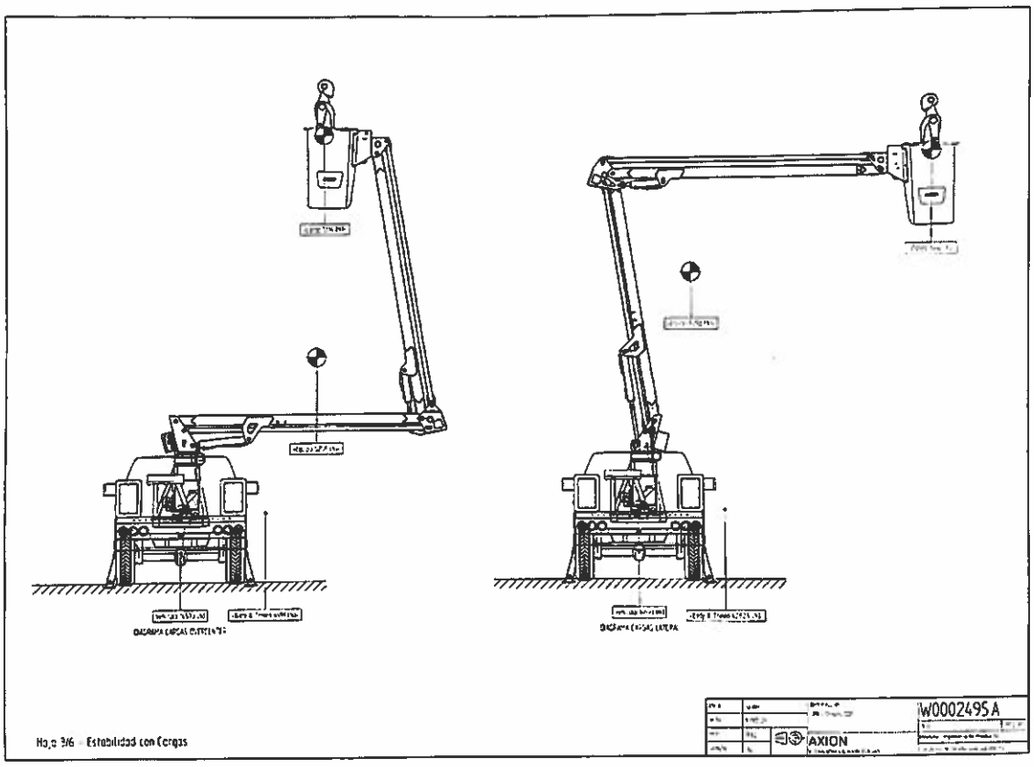

Fipar S.A.

Scanned with CamScanner

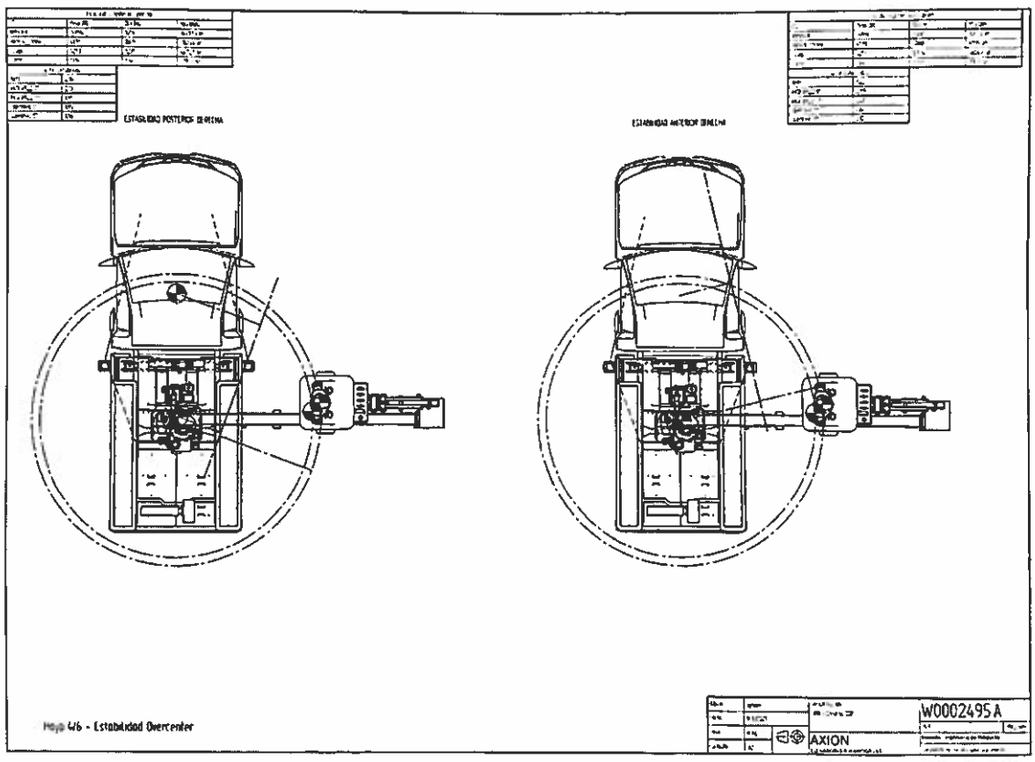

Hoja 46 - Estabilidad Overcenter

Fipar S.A.

Scanned with CamScanner

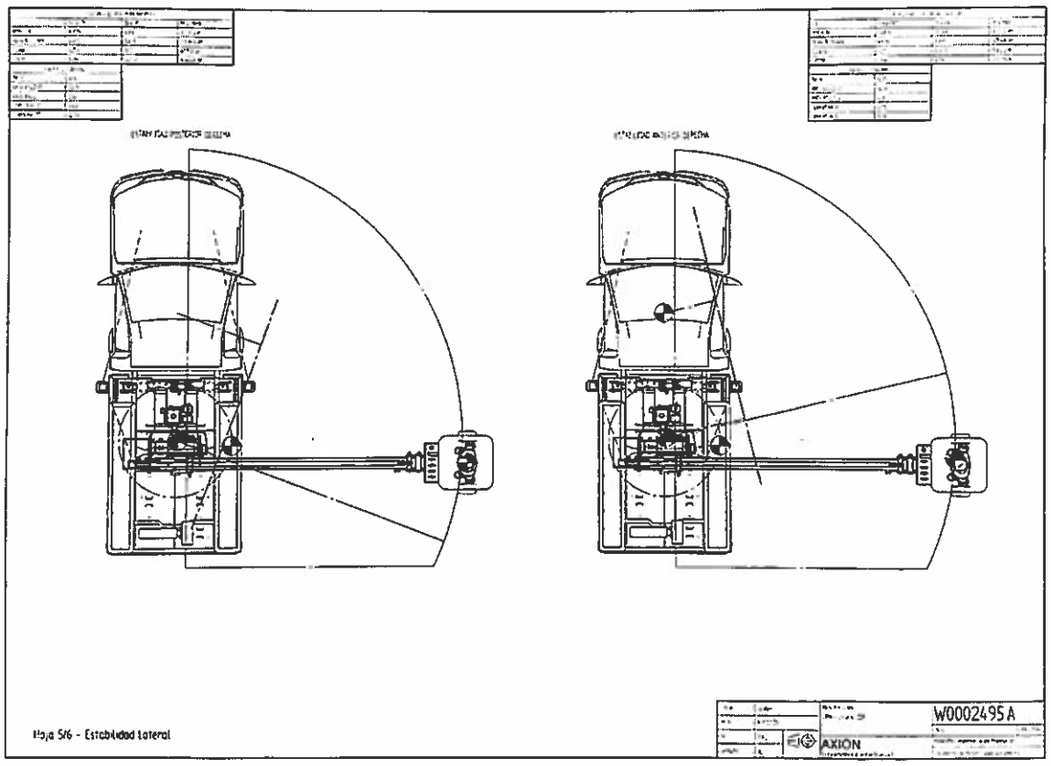

Fipar S.A.

Scanned with CamScanner