ANDE

Nota: SPD N° 04/2021
REV.1

Fecha: 18/03/2021

E-Mail:
comercial@hb.com.py

Solicitud de Presentación de Documentaciones

Remitente: Administración Nacional de Electricidad - ANDE
Destinatario: **HIDRAULICA DEL BRASIL S.A.**
At. Sr/Sra: Andres Lopez Colman
Referencia: Licitación Pública Nacional ANDE N° 1590/2020 para la *"ADQUISICIÓN DE CAMIONES Y MAQUINARIA PARA LA FLOTA DE LA ANDE"*.
ID: 384.985

Nos dirigimos a ustedes con relación a su oferta presentada en el llamado de referencia, a fin de solicitarles la presentación de la siguiente documentación:

1. Constancia de presentación de la **"Declaración Jurada de bienes y rentas, activos y pasivos"** ante la Contraloría General de la República, para los sujetos obligados en el marco de la Ley N° 6355/19.

2. Documentos que acrediten ser Representante o Distribuidor Oficial autorizado: El Oferente debe ser Representante o Distribuidor Oficial autorizado de la **MARCA DEL VEHÍCULO, EQUIPO HIDRAULICO Y/O MAQUINARIA** ofertado acreditado a través de una autorización del fabricante y/o representante. **Dicha autorización deberá ser en idioma castellano, debidamente legalizada por el Consulado Paraguayo y por el Ministerio de Relaciones Exteriores, además de los órganos responsables y competentes del país de origen. Para el efecto deberá presentar los documentos que demuestren la cadena de autorizaciones desde el fabricante hasta el oferente, vigente y emitida como máxima a la fecha de la etapa competitiva.**

3. Manuales/catálogos del fabricante del **montacargas.** El documento debe ser completado con los datos técnicos y valores solicitados. **En idioma Castellano.**

4. Documentos que justifiquen la experiencia requerida. Tales documentos podrán ser certificados o constancias escritas emanadas de firmas que puedan acreditarlas, recepciones finales, copias de Contratos ejecutados y finiquitados acompañados del documento que acredite que el Contrato fue ejecutado a satisfacción del cliente.***(Acreditar la experiencia mínima de cinco (5) años, en la provisión del bien (vehículo, equipo hidráulico y/o maquinaria) cuya marca***

es la misma que la ofertada en la presente licitación, mediante la presentación de los documentos solicitados en el numeral 8.1.)**Para el ítem 4.** ***Los periodos a ser tenidos en cuenta serán los años, 2015, 2016, 2017, 2018 y 2019.***

5. Documentos que justifiquen la capacidad requerida en el Pliego de Bases y Condiciones. Tales documentos podrán ser, certificados o constancias, facturaciones, recepciones finales o copias de Contratos ejecutados y finiquitados acompañados del documento que acredite que el Contrato fue ejecutado a satisfacción del cliente, que indiquen las cantidades y montos de bienes suministrados.(***Acreditar en los últimos cinco (5) años de la provisión del bien (vehículo, equipo hidráulico y/o maquinaria) de la misma marca a la ofertada cuya sumatoria totalice como mínimo el cincuenta por ciento (50%) del monto total ofertado, comprobado por medio de la presentación de los documentos solicitados en el numeral 8.1) Para el ítem 4. Los periodos a ser tenidos en cuenta serán los años, 2015, 2016, 2017, 2018 y 2019.***

Esta solicitud la realizamos conforme al Art. 62 del Decreto Reglamentario N° 2992/2019 por el cual se reglamenta la Ley N° 2051/2003 de Contrataciones Públicas, y su modificatoria la Ley N° 3439/2007.

Plazo para presentación: hasta 24 horas a partir de la recepción del presente documento (Art.7 de la Resolución DNCP N° 2490/2019).

Lugar de presentación: Sede Boggiani de la ANDE, sito en Avda. Facundo Machain esq. Guido Boggiani, directamente en:

Departamento: Mantenimiento de Vehículos o,

Correo Electrónico: Fabio_paredes@ande.gov.py ; arturo_diaz@ande.gov.py : cesar_villalba@ande.gov.py.

Les saludamos muy atentamente.

ADMINISTRACIÓN NACIONAL DE ELECTRICIDAD

HIDRAULICA BRASIL S.A.

Luque, 18 de marzo de 2021

Señor/es:
ANDE – Administración Nacional de Electricidad
Presente
RF: Nota SPD N° 04/2021 – REV01
Fecha: 18/03/2021

Nos dirigimos a ustedes con el objeto de responder la Nota SPD N° 04/2021 –REV 01, de fecha 18/03/2021 en donde solicitan la presentación de documentaciones referidas a la LPN ANDE N° 1590/2020 para la "ADQUISICION DE CAMIONES Y MAQUINARIAS PARA LA FLOTA DE LA ANDE", ID 384.985.

Punto 1 en donde solicitan la "Declaración Jurada de bienes y rentas, activos y pasivos", adjuntamos la Constancia SIPE 1633506 en donde consta la Medida Cautelar a la aplicación de la Ley 6355/19 vigente a la fecha, además presentamos una copia del A.I. 417.

Punto 2 **adjuntamos la autorización del fabricante de la marca ofertada**, como los documentos que acreditan la cadena de autorizaciones. En cuanto a la legalización del documento emitido en Origen por parte del fabricante, en las Repúblicas de China Popular y Argentina respectivamente, el mismo se encuentra en proceso de consularización y posterior legalización con demoras en los procesos debido a las dificultades para los trámites y traslados ocasionados por la pandemia de la COVID-19. Conforme a comunicaciones con el fabricante, la conclusión de estos trámites legales se dará excepcionalmente en 45 días aproximadamente. Solicitamos consideración a esa formalidad debido a la problemática de la pandemia.

Punto 3 adjuntamos una copia del catálogo comercial de la marca, como su traducción al idioma castellano realizada por la Traductora Publica Grizzie Logan, con matricula N° 758.

Punto 4 y 5 presentamos a la empresa Movitec SRL, con más de 10 años de antigüedad en el rubro de movimiento de cargas y personas, con representaciones de marcas de nivel internacional en el mencionado rubro.

HIDRAULICA DEL BRASIL S.A.

Actualmente la misma cuenta con una cartera de clientes distribuidos en todo el territorio nacional, cubriendo las áreas de transporte, logística, distribuidoras, constructoras, importadoras, industria farmacéutica, frigoríficos, empresas multinacionales, entre las cuales se encuentra nuestra empresa Hidráulica del Brasil S.A., quien ha sido autorizado como Distribuidor de la marca HANGCHA para participar de licitaciones públicas, pregones, concurso de ofertas y similares ante entes gubernamentales.

Tanto Movitec SRL como Hidráulica del Brasil SA, cuentan con una renombrada trayectoria de representación, venta y asistencia post venta en todo el territorio nacional.

Por lo mencionado más arriba solicitamos considerar las facturaciones y recepciones de la empresa Movitec SRL para dar cumplimiento a lo solicitado en cuanto a la experiencia y capacidad solicitadas en los "Requisitos de participación y criterios de evaluación", puntos 8.1.1 y 8.1.2.

Los documentos que se adjuntan corresponden al periodo comprendido entre los ejercicios 2015 al 2019, y cuya sumatoria en cuanto a ventas supera ampliamente el 50% del monto total ofertado.

Sin otro particular, le saludamos muy atentamente

Andrés López Colmán
Representante
Hidráulica Brasil S.A.

HIDRAULICA DEL BRASIL S.A

DNCP DIRECCIÓN NACIONAL DE CONTRATACIONES PÚBLICAS

GOBIERNO NACIONAL Paraguay de la gente

10361cf0a6664659acd818b7acfc7a47

Sistema de Informacion de Proveedores del Estado

Constancia Nº 1633506

Conste que el Proveedor HIDRAULICA DEL BRASIL S.A., con RUC 80012207-0, ha incorporado al SIPE, en carácter de Declaración Jurada y bajo su entera responsabilidad la siguiente documentacion:

Tipo Documento	Fec. Emisión	Fec. Venc.	Fec. Activación	Estado
001 - DOCUMENTO DE IDENTIDAD Y/O PASAPORTE	30-04-2019	30-04-2029	24-07-2019	Activo
003 - CONSTANCIA DEL RUC (SET)	05-08-2020	05-08-2021	06-08-2020	Activo
012 - DD.JJ. ART. 40	30-11-2020	30-05-2021	01-12-2020	Activo
069 - DECLARACIÓN JURADA DE MENORES	30-11-2020	30-05-2021	01-12-2020	Activo
036 - CERTIFICADO DE CUMPLIMIENTO TRIBUTARIO/CONTROVERSIA	15-03-2021	14-04-2021	15-03-2021	Activo
021 - CERTIFICADO DE CUENTA BANCARIA	12-03-2021	12-04-2021	15-03-2021	Activo
019 - PATENTE MUNICIPAL - COMERCIAL	26-01-2021	31-07-2021	01-02-2021	Activo
093 - CONSTANCIA DE REGISTRO DE PRESTADORES DE SERVICIOS - REPSE	23-05-2019	19-05-2021	29-10-2020	Activo
060 - LICENCIA AMBIENTAL SEAM	12-10-2020	12-10-2022	20-10-2020	Activo
101 - MEDIDA CAUTELAR A LA APLICACIÓN DE LA LEY 6355/19	07-07-2020		15-10-2020	Activo
100 - DECLARACIÓN JURADA PARA USO DE OFERTA ELECTRÓNICA.	21-09-2020		23-09-2020	Activo
005 - ACTA DE ASAMBLEA GENERAL	15-06-2020	30-04-2021	21-07-2020	Activo
009 - IMPUESTO A LA RENTA - RESUMEN DE FACTURACION - IMPUESTO A LA RENTA PERSONAL:	21-06-2020	21-06-2021	26-06-2020	Activo
008 - BALANCE GRAL. Y ESTADOS DE RESULTADO	21-06-2020	21-06-2021	26-06-2020	Activo
002 - REGISTRO UNICO DEL CONTRIBUYENTE (R.U.C.)	09-08-1995			Activo
010 - DD.JJ DE NO HABER INCURRIDO EN INCUMPLIMIENTO DE CONTRATOS	17-04-2009			Activo
027 - CURRICULUM DE LA EMPRESA	16-04-2009			Activo
020 - MATRICULA DE COMERCIANTE	19-03-2009			Activo
006 - PODER REPRESENTANTE	05-02-2015			Activo
004 - CONSTITUCION O ESTATUTO SOCIAL	24-02-2016			Activo

La/s documentación/es mencionada/s, podrá/n ser invocada/s toda vez que en la Constancia del SIPE figure en estado "Activo", sustituyendo la presentación física de la misma, por lo que el proveedor puede acreditar que los documentos se encuentran en el Sistema, para su uso en cualquier proceso administrativo o de Contratación regido por la Ley N° 2051/03, sus modificaciones y reglamentaciones.

Aquellas documentaciones que figuren en el SIPE en estado "Histórico", tendrán validez, conforme a lo dispuesto en el Art. 23 de la Resolución DNCP N°1993/18.

Se encuentra además disponible la siguiente información, la cual es proporcionada por la institución pública competente y extraída de su base de datos:

INSTITUTO DE PREVISION SOCIAL - IPS - ESTADO DE CUENTA DE PATRONAL(ES)			
Estado Inscripción IPS:	SI	Fecha Alta AOP:	02-05-1997
Cantidad de Empleados:	297	Situación:	Está al Día

HIDRAULICA DEL BRASIL S.A.

Firma del Representante Legal

Juan Andrés López
Representante Legal
HIDRAULICA DEL BRASIL S.A.

DNCP
DIRECCIÓN NACIONAL DE CONTRATACIONES PÚBLICAS

GOBIERNO NACIONAL Paraguay de la gente

10361cf0a6664659acd818b7acfc7a47

Sistema de Informacion de Proveedores del Estado

Constancia Nº 1633506

La información ha sido extraída de la Base de Datos del Instituto de Previsión Social (IPS), sin agregados, supresiones o correcciones de ninguna naturaleza; por ello la DNCP no puede garantizar que el contenido de la información se encuentre permanentemente actualizada. En caso de duda cotejar la información con IPS.

La presente constancia podrá ser utilizada a los efectos previstos en el Art. 9 del Decreto N° 11407, así como de la Resolución DNCP N °1993/18. La documentación incluida en el SIPE es suministrada por el proveedor, por el cual la responsabilidad de la veracidad recae en el mismo. El funcionario que requiera el uso de los documentos mencionados en la presente constancia deberá realizar el cotejo de las mismas a través del SICP.

Juan Andrés López
Representante Legal
HIDRAULICA DEL BRASIL S.A

HIDRAULICA DEL BRASIL S.A.

Firma del Representante Legal

18/03/2021

CORTE SUPREMA DE JUSTICIA

ACCIÓN DE INCONSTITUCIONALIDAD PROMOVIDA POR HIDRAULICA DEL BRASIL S.A.E. (HIDRAUBRAS S.A.) Y OTROS CONTRA EL ART. 1°, NUM 2, INC. A) Y NUM. 5), 7) Y 12) DEL ART. 4° Y 13° DE LA LEY N° 6.355/19 Y EL ART. 5° DE LA RESOLUCIÓN CGR N° 208 ESTA ULTIMA DICTADA POR LA CONTRALORÍA GENERAL DEL LA REPÚBLICA. N° 736 - AÑO 2020. ----------

A.I. N°: 417

Asunción, 7 de Julio de 2020.-

VISTO: El pedido de suspensión de efectos, formulado por los **Abogados EDUARDO DANIEL DE GÁSPERI** y **RAÚL CODAS MORSELLI** en representación de la empresa HIDRAULICA DEL BRASIL S.A.E. (HIDRAUBRAS S.A.) y los Señores IVANA K KUBITZ, IVAN WALTER PASA, LEANDRO ZENNI DE OLIVEIRA y ANDRÉ ZENNI DE OLIVEIRA, de los artículos 1, específicamente en su numeral 2 e inciso a), numeral 5°, 7° y 12° del art. 4° y el art. 13° de la Ley N° 6355/19 y el art. 5° de la Resolución CGR N° 208 del 1 de abril de 2020, y ----------

C O N S I D E R A N D O:

Que, los mencionados recurrentes en el escrito de promoción de la acción solicitan la suspensión de efectos de los actos normativos atacados de inconstitucionales en base a lo dispuesto en el art. 553 del Código Procesal Civil. ----------

Que, el Artículo 553 del C.P.C., dispone que *la interposición de la demanda no suspende los efectos de la ley, decreto, reglamento, acto normativo o disposición impugnada salvo cuando la Corte Suprema así lo dispusiere, a petición de parte, porque su cumplimiento podría ocasionar al reclamante un perjuicio irreparable. Dicha resolución se dictará de inmediato y sin substanciación.* ----------

Que, en estas condiciones y estando cumplidos los requisitos exigidos por el Art. 553 citado, procede hacer lugar a lo solicitado. ----------

POR TANTO, la

CORTE SUPREMA DE JUSTICIA
SALA CONSTITUCIONAL
R E S U E L V E:

HACER LUGAR a la suspensión de efectos de los artículos 1, específicamente en su numeral 2 e inciso a), numeral 5°, 7° y 12° del art. 4° y el art. 13° de la Ley N° 6355/19 y el art. 5° de la Resolución CGR N° 208 del 1 de abril de 2020; en relación a la parte accionante, hasta tanto sea resuelta la presente acción de inconstitucionalidad planteada.----------

ANOTAR y notificar. ----------

Ante mí:

Dra. Carmen Maineiro de Molita
Ministra

Cesar M. Diesel Junghanns
Ministro CSJ.

Es copia fiel del original
Abog. Julio C. Pavón Martínez
Secretario

HANGCHA

CERTIFICADO

Conste por el presente que la compañía Zhejiang Hangcha Imp. & Exp. Co., Ltd., certifica que la firma Movitec S.R.L. con domicilio en Avda. Eugenio A. Garay 1548, ciudad de San Lorenzo, República del Paraguay, es representante exclusivo en todo el territorio paraguayo, siendo autorizada suficientemente para participar de las licitaciones públicas o privadas, concursos de precios, pregones o similares y presentarse ante entes gubernamentales, públicos, privados u organizaciones no gubernamentales, para la comercialización de los equipos montacargas, apiladores y otros productos de la marca HANGCHA, como así también, accesorios y repuestos originales de nuestra fabricación, y la posterior firma del contrato.

Por este medio extendemos nuestro aval y plena garantía respecto a los bienes ofrecidos por la firma antes mencionada.

Además se deja constancia que Movitec S.R.L. es la única empresa habilitada por nosotros, en toda la República del Paraguay, para realizar servicios de mantenimiento y reparación de equipos de nuestra fabricación y/o representación.

A los efectos de ser presentado antes quienes correspondan, se expide el presente certificado, en la ciudad de Zhejiang – China a los veinte días del mes de noviembre del año 2020.

浙江杭叉进出口有限公司
HANG HANGCHA IMP. & EXP. CO., LTD.

Firma

ZHEJIANG HANGCHA IMP. &EXP. CO., LTD.
Add: 666 Xiaofu Road, Hangzhou, Zhejiang, China(311305)

HIDRAULICA DEL BRASIL S.A.

COPIA FIEL DEL ORIGINAL
GABRIELA MARIA ADONIO LEITA
NOTARIA Y ESCRIBANA PUBLICA
REGISTRO Nº 719

MOVITEC
www.movitec.com.py

San Lorenzo, 26 de noviembre de 2020

Señor/es
ADMINISTRACION NACIONAL DE ELECTRICIDAD – ANDE
Presente

Ref.:ANDE LPN SBE N° 1590/20 "Adquisición de Camiones y Maquinarias".

Por el presente MOVITEC S.R.L. en su carácter de Representante y Distribuidor Comercial exclusivo autorizado en todo el territorio paraguayo de marca HANGCHA AUTORIZA SUFICIENTEMENTE a HIDRAULICA BRASIL S.R.L, a representarle y ofertar sus equipos en la LPN SBE N° 1590/2020 "Adquisición de Camiones y Maquinarias".

Extendemos la presente autorización para ser presentado en la apertura del llamado.

Leandro De Oliveira
Representante
Movitec S.R.L

MOVITEC S.R.L.

HIDRAULICA DEL BRASIL S.A.

07

Grizzie Logan Gómez-Sanjurjo
Attorney & Licensed Translator

Santa Rosa 892
Asunción, Paraguay
grizzielogan@gmail.com
+595 981433406

Serie XC
Montacargas elevadora eléctrica de 4 W
Con fosfato de hierro y litio
Con capacidad de 1.500 a 3500 kg

li-ion
Tecnología
Innovación de iones de litio

HANGCHA
ZHEJIANG HANGCHA IMO.&EXP. CO., LTD.

Sitio de la fábrica: 666 Xiangfu Road,
Hangzhou, Zheijang, China (311305)

Tel:+86-571-88926735 88926755
Fax: +86- 571-88926789 88132890

sales@hcforklift.com
www.hcforklift.com

HANGCHA GROUP CO., LTD. Se reserva el derecho de realizar cualquier cambio sin previo aviso con respecto a colores, equipos o especificaciones detalladas en este folleto, o descontinuar modelos individuales. Los colores de los camiones entregados pueden diferir ligeramente de los de los folletos.

ES COPIA FIEL DEL ORIGINAL
QUE TENGO A LA VISTA. CONSTE.-

Aydée Zárate Galeano
Notaria y Escribana Pública
Reg. Nº 496
Felipe González Nº 135 c/ Luis A. de Herrera
Luque - Paraguay - Telefax: 643 049

Grizzie Logan Gómez-Sanjurjo
Traductor Público

HIDRAULICA DEL BRASIL S.A.

Grizzie Logan Gómez-Sanjurjo
Attorney & Licensed Translator

Santa Rosa 892
Asunción, Paraguay
grizzielogan@gmail.com
+595 981433406

SOLUCIONES INNOVADORAS
NUEVO PODER AHORA

Las montacargas elevadoras eléctricas de nueva energía de la serie XC, que cubren un rango de 1,5t a 3,5t, son una serie de productos con nuevo chasis lanzados por HANGCHA

Tecnología de iones de litio innovadora y fiable, desarrollada conjuntamente por HANGCHA y CATL. Las celdas y módulos de batería son de CATL, con calidad confiable, exclusivamente para HANGCHA
La carga rápida y la carga de oportunidad garantizan la disponibilidad continua de los camiones.
Diseño liviano, flexible, alto nivel de eficiencia constante, sin mantenimiento, larga vida útil
TECNOLOGÍA LI-ION

EXCELENTE DISEÑO ERGONÓMICO
-La montacargas tiene un gran espacio operativo más de un 50% más grande que las montacargas eléctricas tradicionales.
- El tablero de la cabina del conductor se coloca en el techo y se puede ver cuando el conductor levanta la cabeza, y los botones de función se pueden presionar fácilmente.
- Para el sistema de control de la yema del dedo integrado opcional, el reposabrazos de operación combinada integra el corte de emergencia, la bocina y los interruptores de pulgar cuádruple, etc., se controla eléctricamente a través del bus CAN y es altamente confiable.
- El pedal de freno agrandado y la función de frenado regenerativo adecuada pueden reducir eficazmente la fatiga del conductor.

PAQUETES DE BATERÍAS CATL DE ALTA CAPACIDAD
El Sistema de gestión de batería integrado (BMS) supervisa continuamente la gestión de la energía y garantiza un funcionamiento fiable. HANGCHA proporciona una batería de iones de litio con 5 años o 10000 horas de garantía.

		Capacidad de la batería (kW-h)
Pack1	1.5-1.8: estándar	80V*202Ah, 16.16Kwh
Pack2	1.5-1.8t: Opcional	80V*271Ah, 21.68Kwh
Pack3	2.0-2.5t: estándar	80V*271Ah, 21.68Kwh
Pack4	2.0-2.5t: Opcional	80V*404Ah, 32.32Kwh
Pack5	3.0-3.5t: estándar	80V*404Ah, 32.32Kwh
Pack6	3.0-3.5t: Opcional	80V*542Ah, 43.36Kwh

VENTAJAS
El eje trasero está provisto de un sistema de suspensión flexible (para configuración estándar y la desaceleración automática en los giros mejoran el confort del conductor.

El controlador integrado MOSFET de alta frecuencia garantiza un control de elevación y conducción suave y preciso, y tiene un excelente rendimiento de regulación de velocidad, buen rendimiento del control electrónico que coincide con el motor, funciones de frenado regenerativo, frenado inverso y antideslizante en rampas, etc. Y alta seguridad y confiabilidad.

El motor de tracción de CA de potencia ultra alta tiene una estructura de puente.
Se utiliza un motor de bomba de CA de potencia ultra alta. El sistema tiene alta eficiencia, funciones de protección completas, sensores de temperatura y velocidad incorporados y una confiabilidad y vida útil muy mejoradas.

HIDRAULICA DEL BRASIL S.A.

ES FIEL DEL ORIGINAL QUE TENGO A LA VISTA CERTE.-

Aydée Zarate Galeano
Notaria y Escribana Pública

Grizzie Logan Gómez-Sanjurjo
Attorney & Licensed Translator

Santa Rosa 892
Asunción, Paraguay
grizzielogan@gmail.com
+595 981433406

LA SEGURIDAD
El sistema OPS opcional puede desactivar la bajada cuando el conductor abandona el asiento y permitir una alta seguridad.
La configuración estándar proporciona un sistema de aterrizaje suave. Además, se proporciona un sistema de amortiguación de elevación opcional para proteger a los godos de caídas y daños al suelo.
El freno de mano puede equiparse opcionalmente con un zumbador de alarma para indicar al conductor que tire del freno de mano antes de salir del equipo.
COMODIDAD
Debido al bajo centro de gravedad y la buena estabilidad, el conductor se siente cómodo al girar.
El volante ajustable de diseño ergonómico hace que el conductor se sienta bien. El asiento se puede ajustar hacia adelante y hacia atrás 210 mm. El operador puede elegir la mejor posición de conducción.
El nuevo mástil diseñado aumenta la vista amplia en un 15%
Con interfaces amigables entre humanos y computadoras, los instrumentos de pantalla de color verdadero 4.33 tienen buena visibilidad y lecturas claras.
El silencio, la ausencia de contaminación, el ahorro de energía y otras ventajas cumplen con los requisitos de protección del medio ambiente.
Se proporcionan tres botones de bocina, que se encuentran respectivamente en el volante del conductor, el reposabrazos equipado con interruptor de pulgar (opcional) y el reposabrazos de marcha atrás (opcional), para alertar y proteger a las personas que lo rodean.
PRINCIPALES ACCESORIOS
Los principales componentes eléctricos, como el controlador, el contactor, el enchufe de alimentación, el interruptor de corte de emergencia, el tablero de instrumentos, el acelerador, son todos productos de reconocidas marcas mundiales.
El interruptor de emergencia equipado para la configuración estándar cumple con las regulaciones de la UE.
El montacargas ha pasado la certificación CE.
Se debe proporcionar un código PIN antes de ingresar al sistema. Hay 99 conjuntos de códigos PIN disponibles para el administrador. El montacargas está muy segura y el personal irrelevante no puede arrancarla.
Clasificación de protección IP67
Carga rápida <2.0h
Tiempo de trabajo <9.0h
OPCIONES
- Despliegue lateral de la batería con deslizador o rodillo
- Código PIN o tarjeta
- Neumático súper elástico
- Neumático macizo marcado
- Espejos retrovisores izquierdo y derecho
- cámara de respaldo
- Luces azules delanteras / traseras
-Luces de trabajo traseras
- Cargador (Titano o Schneider)
- Apoyabrazos inverso
- Capucha con cerradura de llave
- Sistema OPS

ES COPIA FIEL DEL ORIGINAL
QUE TENGO A LA VISTA. CONSTE.-

Aydée Parada Galeano
Notaria y Escribana Pública
Reg. Nº 496
Felipe González Nº 135 c/ Luis A. de Herrera
Luque - Paraguay - Telefax: 643 049

Grizzie Logan Gómez-Sanjurjo
Attorney & Licensed Translator

Santa Rosa 892
Asunción, Paraguay
grizzielogan@gmail.com
+595 981433406

- Sistema de amortiguación de elevación
- Válvulas de múltiples vías
- Sistema de control integrado con la punta de los dedos
- Respaldo de carga ensanchado / elevado
- Carro de horquilla ensanchado
- Horquillas de otras longitudes
- Mástil dúplex full free
- Triplex libre completo máximo
- Desplazador lateral
- Otros accesorios
- Asiento con suspensión Grammer MSG531

ESPECIFICACION ESTANDAR
-Despliegue lateral del paquete de baterías
- Paquetes de litio con sistemas de calefacción eléctrica de baja temperatura
- Motor de accionamiento de CA de alta potencia
- Motor de bomba de CA de alta potencia
- Bomba de engranajes de bajo ruido
- Grupo de instrumentos con pantalla a color multifunción
- Gran almohadilla de pedal de goma integral
- Faros delanteros combinados LED, Faros traseros combinados LED
- Capucha de hierro estampado
- Desaceleración automática en los giros.
- Sistema de aterrizaje suave
- Selección de potencia SPE
- Bozal de carga que cumple con los estándares nacionales
- Ventilador de enfriamiento electrónico
- Interruptor de corte de emergencia
- Zumbador de marcha atrás
- Pin de tracción
- carpeta
- Sistema de dirección con detección de carga
- Mástil dúplex
- Protector del cilindro de inclinación

ES COPIA FIEL DEL ORIGINAL
QUE TENGO A LA VISTA. CONSTE.

Aydée Zárate Galeano
Notaria y Escribana Pública
Reg. Nº 496
Felipe González Nº 135 c/ Luis A. de Herrera
Luque - Paraguay - Telefax: 643 046

Grizzie Logan Gómez-Sanjurjo
Traductor Público

Grizzie Logan Gómez-Sanjurjo
Attorney & Licensed Translator

Santa Rosa 892
Asunción, Paraguay
grizzielogan@gmail.com
+595 981433406

EQUIPOS FIABLES

OPERACIONES Y MANTENIMIENTO FÁCILES
Componentes internos Protege con campana totalmente sellada, controladores, motores, componentes eléctricos, etc. Están sellados contra el polvo y el agua.

Clasificación de resistencia al agua IPX4, adecuada para funcionamiento en exteriores

La campana se puede abrir en un ángulo grande facilitando el mantenimiento

Carga 4000 ciclos de descarga, 5 años de garantía

ES COPIA FIEL DEL ORIGINAL
QUE TENGO A LA VISTA. CONSTE.

Aydée Fábate Galeano
Notaria y Escribana Pública
Reg. Nº 496
Felipe González Nº 135 c/ Luis A. de Herrera
Luque - Paraguay - Telefax: 643 940

Grizzie Logan Gómez-Sanjurjo
Traductor Público

HIDRAULICA DEI BRASIL S.A.

IGCHA

NG HANGCHA IMP. &EXP. CO., LTD.

site: 666 Xiangfu Road,
u, Zhejiang, China (311305)

-571-88926735 88926755
-571-88926789 88132890

:forklift.com
forklift.com

Follow us on Facebook

Follow us on YouTube

Follow us on WeChat

ISO14001:2015

ISO9001:2015

XC Series
4-W Electric Forklift Truck
With Lithium Iron-Phosphate

with capacity of 1,500 to 3,500kg

LI-ION TECHNOLOGY

INNOVATIVE LITHIUM-ION

The World of Hangcha

SINCE 1956

HANGCHA

NOVATIVE SOLUTIONS
EW POWER NOW

XC series new energy electric forklifts, covering range from
to 3.5t, is a series of products with new chassis launched
IANGCHA.

tive, reliable lithium-ion technology, which are
ped jointly by HANGCHA and CATL. Battery cells
ıdules are from CATL, with reliable quality, exclusively
NGCHA.
:harging and opportunity charging ensure continuous
ıility of trucks.
/eight design, flexic e, high level of ene gy efficiency,
ɜnance-free, long service life

I-ION
CHNOLOGY

gh capacity CATL battery packs

ated Battery Management System (BMS) continually monitors energy management and ensures reliable operation.
GCHA provides Li-Ion battery with 5 years or 10000 hours warranty.

		Battery capacity (kW·h)
Pack1	1.5 - 1.8t: standard	80V*202Ah, 16.16Kwh
Pack2	1.5 - 1.8t: optional	80V*271Ah, 21.68Kwh
Pack3	2.0 - 2.5t: standard	80V*271Ah, 21.68Kwh
Pack4	2.0 - 2.5t: optional	80V*404Ah, 32.32Kwh
Pack5	3.0 - 3.5t: standard	80V*404Ah, 32.32Kwh
Pack6	3.0 - 3.5t: optional	80V*542Ah, 43.36Kwh

5-1.8t

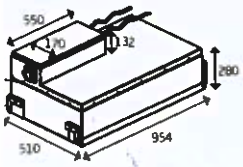

2.0-2.5t

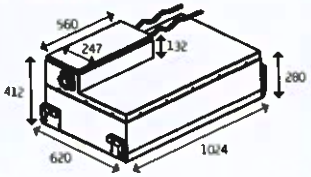

3.0-3.5t

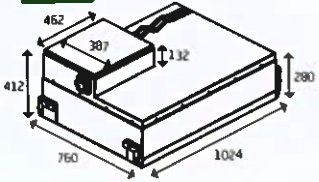

Excellent Ergonomic Design

/ The truck has a large operating space more than **50%** larger than the traditional electric truck.
/ The dashboard in the driver's cab is placed overhead and can be seen when the driver lifts her/his head, and the function buttons can be pressed easily.
/ For the optional integrated fingertip control system, the combined operating armrest integrates the emergency cut-off, horn and quadruple thumb switches, etc., is electrically controlled through the CAN bus and is highly reliable.
/ The enlarged brake pedal and appropriate regenerative braking function can effectively reduce the driver's fatigue.

Advantages

The rear axle is provided with a flexible suspension system (for standard configuration and automatic deceleration at turns improve the driver's comfort.

The high-frequency MOSFET integrated controller ensures smooth and accurate driving and lifting control, and has excellent speed regulation performance, good performance of electronic control matching the motor, functions of regenerative braking, reverse braking and anti-sliding on ramps, etc., and high safety and reliability.

The ultra-high power AC traction motor has a bridge structure.

An ultra-high power AC pump motor is used. The system has high efficiency, complete protection functions, built-in speed and temperature sensors, and greatly improved reliability and life.

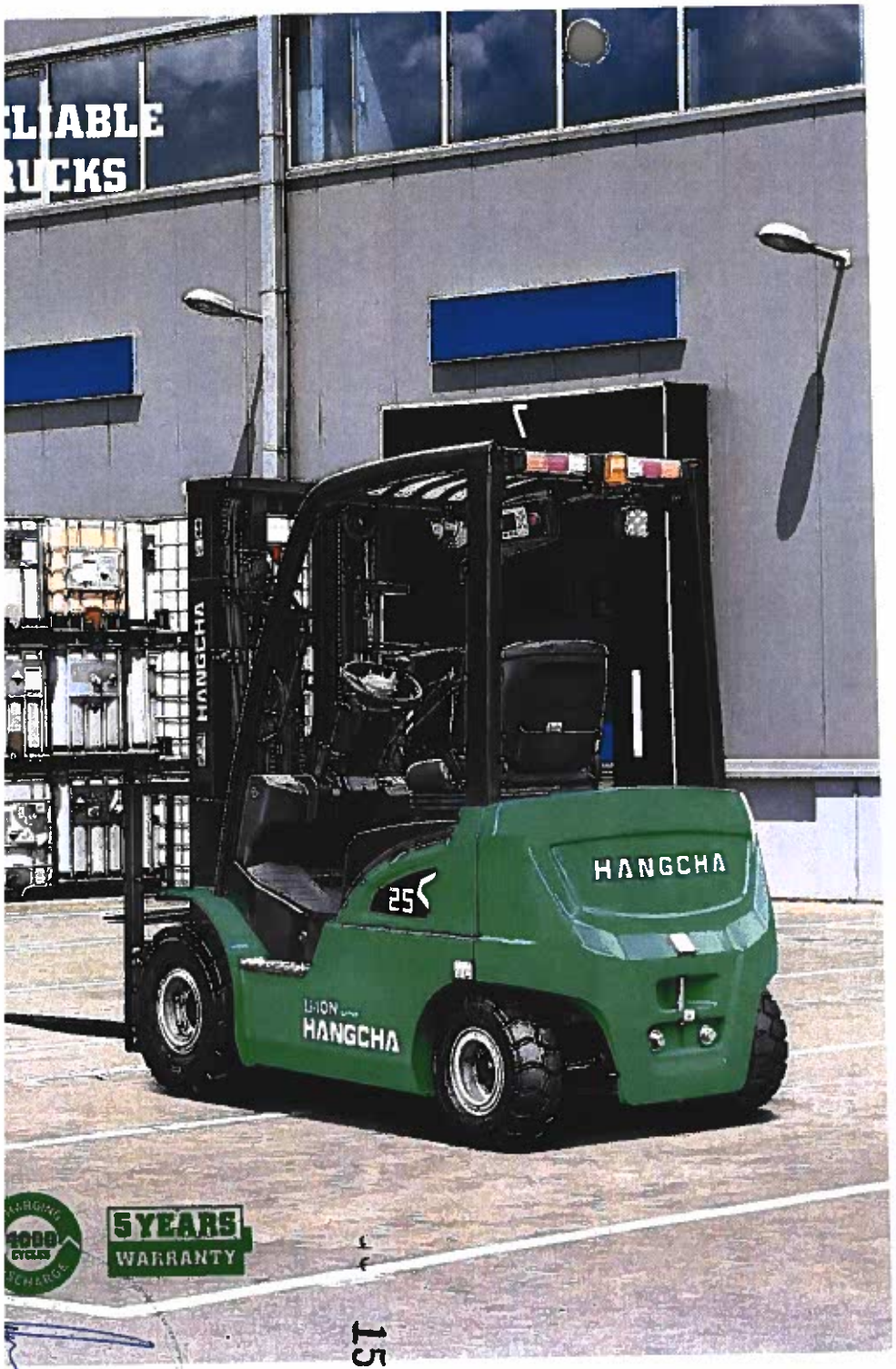

Easy operations and maintenance

Internal Components Protected with Fully-sealed Hood, controliers, motors electrical components, etc. are sealed from dust and water.

IPX4 water resistance rating, suitable for outdoor operation

The hood can be opened at a large angle facilitating the maintenance.

horn buttons are provided, which are tively on the driver's steering wheel, thumb equipped armrest (optional) and reverse st (optional), for alerting and protecting the nding people.

Safety

The optional OPS system can disable the lowering when the driver leaves the seat and enable high safety.

The standard configuration provides soft landing system. In addition, an optional lift buffering system is provided to protect the goods from falling and damaging the ground.

The handbrake can be optionally equipped with an alarm buzzer to prompt the driver to pull up the handbrake before leaving the truck.

A PIN code should be provided before entering the system. 99 sets of PIN codes are available for the administrator. The truck is highly secured and irrelevant personnel cannot start the truck.

Comfort

Owing to the low center of gravity and good stability, the driver feels comfortable during turning.

The ergonomically designed adjustable steering wheel makes the driver feel good. The seat can be adjusted back and forth by 210mm. The operator can choose the best driving position.

New designed mast increases the wide view by 15%.

With friendly human-computer interfaces, the 4.33" True Color Screen instruments have good visibility and clear readings.

Silence, no pollution, energy saving and other advantages meet the environmental protection requirements.

Grammer fingertip (Optional)

ain Accessories

ain electrical components such as the controller, tor, power plug, emergency cut-off switch, oard, accelerator, are all products of well-known brands.

nergency cut-off switch equipped for the standard guration complies with EU regulations.

ruck has passed the CE certification.

Options

- / Battery side roll out with slide or roller
- / Pin code or card
- / Super elastic tyre
- / Marked solid tyre
- / Left and right rear view mirrors
- / Backup camera
- / Front/rear blue lights
- / Rear working lights
- / Charger (Titan or Schneider)
- / Reverse armrest
- / Hood with a key lock
- / OPS system
- / Lift buffering system
- / Multi way valves
- / Integrated fingertip control system
- / Widened / heightened load backrest
- / Widened fork carriage
- / Other length forks
- / Full free duplex mast
- / Full free triplex mast
- / Sideshifter
- / Other attachments
- / Grammer MSG531 suspension seat

Standard specification

- / Battery pack side roll out
- / Lithium packs with low temperature electric heating systems
- / High-power AC drive motor
- / High-power AC pump motor
- / Low noise gear pump
- / Multi-function color screen instrument cluster
- / Large integral rubber pedal pad
- / LED combination headlights, LED rear combination taillights
- / Stamped iron hood
- / Automatic deceleration at turns
- / Soft landing system
- / SPE power selection
- / Charging muzzle meeting national standards
- / Electronic cooling fan
- / Emergency cut off switch
- / Reversing buzzer
- / Traction pin
- / Folder
- / Load sensing steering system
- / Duplex mast
- / Tilt cylinder jacket

XC series mast specification

Model	Lifting height	Overall height			Free lifting height		Tilting range		Load capacity Load center@500mm	
		Lowered overall height	Extended height						Single Tire	Double Tire
			Without backrest	With backrest	Without backrest	With backrest	FWD	BWD	1.5t	1.5t
	mm	mm	mm	mm	mm	mm	(°)	(°)	kg	kg
XPD15M200	2000	1475	2538	2955	135	135	6/12	6/12	1500	1500
XPD15M250	2500	1725	3038	3455	135	135	6/12	6/12	1500	1500
XPD15M270	2700	1825	3238	3655	135	135	6/12	6/12	1500	1500
XPD15M300	3000	1975	3538	3955	135	135	6/12	6/12	1500	1500
XPD15M330	3300	2125	3838	4255	135	135	6/12	6/12	1500	1500
XPD15M350	3500	2225	4038	4455	135	135	6/12	6/12	1500	1500
XPD15M360	3600	2325	4138	4555	135	135	6/12	6/12	1500	1500
XPD15M370	3700	2375	4238	4655	135	135	6/12	6/12	1500	1500
XPD15M400	4000	2575	4538	4955	135	135	6/12	6/12	1500	1500
XPD15M430	4300	2725	4838	5255	135	135	6/6	6/6	1500	1500
XPD15M450	4500	2825	5038	5455	135	135	6/6	6/6	1500	1500
XPD15M480	4800	2975	5338	5755	135	135	6/6	6/6	1400	1500
XPD15M500	5000	3075	5538	5955	135	135	6/6	6/6	1350	1400
XPD15U200	2000	1490	2559	2945	931	545	6/6	6/6	1500	1500
XPD15U250	2500	1740	3059	3445	1181	795	6/12	6/12	1500	1500
XPD15U270	2700	1840	3259	3645	1281	895	6/12	6/12	1500	1500
XPD15U300	3000	1990	3559	3945	1431	1045	6/12	6/12	1500	1500
XPD15U330	3300	2140	3859	4245	1581	1195	6/12	6/12	1500	1500
XPD15U350	3500	2240	4059	4445	1681	1295	6/12	6/12	1500	1500
XPD15U360	3600	2290	4159	4545	1731	1345	6/12	6/12	1500	1500
XPD15U370	3700	2340	4259	4645	1781	1395	6/12	6/12	1500	1500
XPD15U400	4000	2540	4559	4945	1981	1595	6/12	6/12	1500	1500
XPD15N430	4300	2040	4869	5255	1481	1095	6/6	6/6	1500	1500
XPD15N450	4500	2090	5069	5455	1531	1145	6/6	6/6	1500	1500
XPD15N480	4800	2240	5369	5755	1681	1295	6/6	6/6	1400	1500
XPD15N500	5000	2340	5569	5955	1781	1395	6/6	6/6	1400	1450
XPD15N550	5500	2540	6069	6455	1981	1595	3/6	3/6	1250	1350
XPD15N600	6000	2790	6600	6955	2200	1845	3/6	3/6	1100	1150

XC series mast specification

Model	Lifting height	Overall height			Free lifting height		Tilting range		Load capacity Load center@500mm	
		Lowered overall height	Extended height						Single Tire	Double Tire
			Without backrest	With backrest	Without backrest	With backrest	FWD	BWD	1.8t	1.8t
	mm	mm	mm	mm	mm	mm	(°)	(°)	kg	kg
XPD18M200	2000	1475	2648	2955	135	135	6/12	6/12	1800	1800
XPD18M250	2500	1725	3148	3455	135	135	6/12	6/12	1800	1800
XPD18M270	2700	1825	3348	3655	135	135	6/12	6/12	1800	1800
XPD18M300	3000	1975	3648	3955	135	135	6/12	6/12	1800	1800
XPD18M330	3300	2125	3948	4255	135	135	6/12	6/12	1800	1800
XPD18M350	3500	2225	4148	4455	135	135	6/12	6/12	1800	1800
XPD18M360	3600	2325	4248	4555	135	135	6/12	6/12	1800	1800
XPD18M370	3700	2375	4348	4655	135	135	6/12	6/12	1800	1800
XPD18M400	4000	2575	4648	4955	135	135	6/12	6/12	1800	1800
XPD18M430	4300	2725	4948	5255	135	135	6/6	6/6	1700	1750
XPD18M450	4500	2825	5148	5455	135	135	6/6	6/6	1650	1700
XPD18M480	4800	2975	5448	5755	135	135	6/6	6/6	1600	1650
XPD18M500	5000	3075	5648	5955	135	135	6/6	6/6	1550	1600
XPD18U200	2000	1490	2669	2945	821	545	6/6	6/6	1800	1800
XPD18U250	2500	1740	3169	3445	1071	795	6/12	6/12	1800	1800
XPD18U270	2700	1840	3369	3645	1171	895	6/12	6/12	1800	1800
XPD18U300	3000	1990	3669	3945	1321	1045	6/12	6/12	1800	1800
XPD18U330	3300	2140	3969	4245	1471	1195	6/12	6/12	1800	1800
XPD18U350	3500	2240	4169	4445	1571	1295	6/12	6/12	1800	1800
XPD18U360	3600	2290	4269	4545	1621	1345	6/12	6/12	1800	1800
XPD18U370	3700	2340	4369	4645	1671	1395	6/12	6/12	1800	1800
XPD18U400	4000	2540	4669	4945	1871	1595	6/12	6/12	1800	1800
XPD18N430	4300	2040	4979	5255	1371	1095	6/6	6/6	1650	1800
XPD18N450	4500	2090	5179	5455	1421	1145	6/6	6/6	1650	1750
XPD18N480	4800	2240	5479	5755	1571	1295	6/6	6/6	1600	1650
XPD18N500	5000	2340	5679	5955	1671	1395	6/6	6/6	1550	1600
XPD18N550	5500	2540	6179	6455	1871	1595	3/6	3/6	1500	1550
XPD18N600	6000	2790	6679	6955	2121	1845	3/6	3/6	1300	1400

2.0~2.5t XC series mast specification

Type	Model	Lifting height	Lowered overall height	Overall height		Free lifting height		Tilting range		Capacity (Mast vertical to ground) Load center@500mm			
				Without backrest	With backrest	Without backrest	With backrest			Single Tire		Double Tire	
								FWD	BWD	2.0t	2.5t	2.0t	2.5t
		mm	mm	mm	mm	mm	mm	(°)	(°)	kg	kg	kg	kg
Duplex wide view mast	XPD25M200	2000	1501	2626	3046	140	140	6	6	2000	2500	2000	2500
	XPD25M250	2500	1751	3126	3546	140	140	6	12	2000	2500	2000	2500
	XPD25M270	2700	1851	3326	3746	140	140	6	12	2000	2500	2000	2500
	XPD25M300	3000	2001	3626	4046	140	140	6	12	2000	2500	2000	2500
	XPD25M330	3300	2151	3926	4346	140	140	6	12	2000	2500	2000	2500
	XPD25M350	3500	2251	4126	4546	140	140	6	12	2000	2500	2000	2500
	XPD25M360	3600	2351	4226	4646	140	140	6	12	2000	2500	2000	2500
	XPD25M370	3700	2401	4326	4746	140	140	6	12	2000	2500	2000	2500
	XPD25M400	4000	2601	4626	5046	140	140	6	12	2000	2450	2000	2500
	XPD25M430	4300	2751	4926	5346	140	140	6	6	1950	2300	2000	2450
	XPD25M450	4500	2851	5126	5546	140	140	6	6	1900	2150	1950	2300
	XPD25M470	4700	2951	5326	5746	140	140	6	6	1850	2000	1900	2150
	XPD25M480	4800	3001	5426	5846	140	140	6	6	1850	2000	1900	2150
	XPD25M500	5000	3101	5626	6046	140	140	6	6	1800	1850	1850	2000
	XPD25M550	5500	3351	6126	6546	140	140	3	6	1300	1400	1600	1900
	XPD25M600	6000	3601	6626	7046	140	140	3	6	900	1000	1400	1750
Duplex full-free mast	XPD25U200	2000	1516	2749	3046	842	470	6	6	2000	2500	2000	2500
	XPD25U250	2500	1766	3173.5	3546	1092	720	6	12	2000	2500	2000	2500
	XPD25U270	2700	1866	3373.5	3746	1192	820	6	12	2000	2500	2000	2500
	XPD25U300	3000	2016	3673.5	4046	1342	970	6	12	2000	2500	2000	2500
	XPD25U330	3300	2166	3973.5	4346	1492	1120	6	12	2000	2500	2000	2500
	XPD25U350	3500	2266	4173.5	4546	1592	1220	6	12	2000	2500	2000	2500
	XPD25U360	3600	2316	4273.5	4646	1642	1270	6	12	2000	2500	2000	2500
	XPD25U370	3700	2366	4373.5	4746	1692	1320	6	12	2000	2500	2000	2500
Triplex full-free mast	XPD25N400	4000	1966	4670.5	5046	1195	920	6	6	1900	2350	1950	2450
	XPD25N430	4300	2066	4970.5	5346	1295	1020	6	6	1850	2200	1900	2350
	XPD25N450	4500	2116	5170.5	5546	1345	1070	6	6	1800	2050	1850	2200
	XPD25N470	4700	2216	5370.5	5746	1445	1170	6	6	1750	1900	1800	2050
	XPD25N480	4800	2266	5470.5	5846	1495	1220	6	6	1750	1900	1800	2050
	XPD25N500	5000	2366	5670.5	6046	1595	1320	6	6	1700	1750	1800	2050
	XPD25N550	5500	2566	6170.5	6546	1795	1520	3	6	1300	1400	1600	1900
	XPD25N600	6000	2816	6670.5	7046	2045	1770	3	6	900	1000	1400	1750
	XPD25N650	6500	3016	7170.5	7546	2245	1970	3	6	/	/	1200	1450
	XPD25N700	7000	3266	7766	8046	2695	2220	3	6	/	/	1000	1150

3.0~3.5t XC series mast specification

Type	Model	Lifting height	Lowered overall height	Overall height		Free lifting height		Tilting range		Capacity (Mast vertical to ground) Load center@500mm			
				Without backrest	With backrest	Without backrest	With backrest			Single Tire		Double Tire	
								FWD	BWD	3.0t	3.5t	3.0t	3.5t
		mm	mm	mm	mm	mm	mm	(°)	(°)	kg	kg	kg	kg
Duplex wide view mast	XPD35M200	2000	1651	2842	3145	145	150	6	6	3000	3500	3000	3500
	XPD35M250	2500	1901	3342	3645	145	150	6	12	3000	3500	3000	3500
	XPD35M270	2700	2001	3542	3845	145	150	6	12	3000	3500	3000	3500
	XPD35M300	3000	2151	3842	4145	145	150	6	12	3000	3500	3000	3500
	XPD35M330	3300	2301	4142	4445	145	150	6	12	3000	3500	3000	3500
	XPD35M350	3500	2401	4342	4645	145	150	6	12	3000	3500	3000	3500
	XPD35M360	3600	2451	4442	4745	145	150	6	12	3000	3500	3000	3500
	XPD35M370	3700	2501	4542	4845	145	150	6	12	3000	3500	3000	3500
	XPD35M400	4000	2751	4842	5145	145	150	6	12	3000	3450	3000	3450
	XPD35M430	4300	2901	5142	5445	145	150	6	6	2850	3300	3000	3300
	XPD35M450	4500	3001	5342	5645	145	150	6	6	2700	3150	2850	3150
	XPD35M470	4700	3101	5542	5845	145	150	6	6	2550	3000	2700	3000
	XPD35M480	4800	3151	5642	5945	145	150	6	6	2550	3000	2700	3000
	XPD35M500	5000	3251	5842	6145	145	150	6	6	2400	2850	2550	2850
	XPD35M550	5500	3501	6342	6645	145	150	3	6	1850	2200	2400	2650
	XPD35M600	6000	3751	6842	7145	145	150	3	6	1400	1650	2200	2400
Duplex full-free mast	XPD35U200	2000	1666	2891	3145	775	521	6	6	3000	3500	3000	3500
	XPD35U250	2500	1916	3391	3645	1025	771	6	12	3000	3500	3000	3500
	XPD35U270	2700	2016	3591	3845	1125	871	6	12	3000	3500	3000	3500
	XPD35U300	3000	2166	3891	4145	1275	1021	6	12	3000	3500	3000	3500
	XPD35U330	3300	2316	4191	4445	1425	1171	6	12	3000	3500	3000	3500
	XPD35U350	3500	2416	4391	4645	1525	1271	6	12	3000	3500	3000	3500
	XPD35U360	3600	2466	4491	4745	1575	1321	6	12	3000	3500	3000	3500
	XPD35U370	3700	2516	4591	4845	1625	1371	6	12	3000	3450	3000	3450
	XPD35U400	4000	2716	4891	5145	1825	1571	6	12	2900	3350	3000	3350
Triplex full-free mast	XPD35M400	4000	2051	4891	5145	1160	906	6	6	2750	3200	2900	3200
	XPD35N430	4300	2151	5191	5445	1260	1006	6	6	2600	3050	2750	3050
	XPD35N450	4500	2201	5491	5645	1310	1056	6	6	2450	2900	2600	2900
	XPD35N470	4700	2301	5591	5845	1410	1156	6	6	2450	2900	2600	2900
	XPD35N480	4800	2351	5691	5945	1460	1206	6	6	2300	2750	2600	2900
	XPD35N500	5000	2451	5891	6145	1560	1306	6	6	2850	2200	2400	2650
	XPD35N550	5500	2651	6391	6645	1760	1506	3	6	1400	1650	2200	2400
	XPD35N600	6000	2901	6891	7145	2010	1756	3	6	/	/	1700	1850
	XPD35N650	6500	3151	7391	7645	2260	2006	3	6	/	/	1200	1300
	XPD35N700	7000	3401	7891	8145	2510	2256	3	6				

ries 1.5~3.5t Electric Forklift

			HANGCHA GROUP CO.,LTD.					
1.1	Manufacturer							
1.2	Manufacturers type designation		CPD15-XD4-SI16	CPD18-XD4-SI16	CPD20-XD4-SI26	CPD25-XD4-SI26	CPD30-XD4-SI26	CPD35-XD4-SI26
1.3	Drive: electric (battery or mains), diesel, petrol, fuel gas		Electric	Electric	Electric	Electric	Electric	Electric
1.4	Operator type: hand, pedestrian, standing, seated, order-picker		Seated	Seated	Seated	Seated	Seated	Seated
1.5	Load capacity/rated load	Q (kg)	1500	1800	2000	2500	3000	3500
1.6	Load centre distance	c (mm)	500	500	500	500	500	500
1.8	Load distance, centre of drive axle to fork	x (mm)	405	410	444	444	482	482
1.9	Wheelbase	y (mm)	1380	1380	1520	1520	1650	1650
2.1	Service Weight	kg	2850	3080	3620	3920	4740	5080
2.2	Axle loading, laden front/rear	kg	3760/590	4255/625	5040/680	5820/700	6745/1095	7800/880
2.3	Axle loading, unladen front/rear	kg	1220/1630	1280/1800	1620/2000	1670/2250	2010/2730	2100/2980
3.1	Tyres: solid rubber, superelastic, pneumatic, polyurethane		Pneumatic	Pneumatic	Pneumatic	Pneumatic	Pneumatic	Super elastic
3.2	Tyre size, front		6.00-9NHS-10PR	21×8-9NHS-16PR	23×9-10	23×9-10	23×9-10	23×10-12
3.3	Tyre size, rear		5.00-8NHS-10PR	5.00-8NHS-10PR	18×7-8	18×7-8	18×7-8	200/50-10
3.5	Wheels, number front rear (x = driven wheels)		2x/2	2x/2	2x/2	2x/2	2x/2	2x/2
3.6	Tread, front	b_{10} (mm)	880	930	1068	1068	1068	1068
3.7	Tread, rear	b_{11} (mm)	915.5	915.5	960	960	960	960
4.1	Tilt of mast/fork carriage forward/backward	α/β(°)	6/12	6/12	6/12	6/12	6/12	6/12
4.2	Height, mast lowered	h_1 (mm)	1975	1975	2001	2001	2151	2151
4.3	Free lift	h_2 (mm)	135	135	140	140	145	145
4.4	Lift	h_3 (mm)	3000	3000	3000	3000	3000	3000
4.5	Height, mast extended	h_4 (mm)	3955	3955	4040	4040	4135	4135
4.7	Height of overhead guard STD.	h_6 (mm)	2080	2080	2100	2100	2100	2100
4.8	Seat height/stand height	h_7 (mm)	1100	1100	1120	1120	1120	1120
4.12	Coupling height	h_{10} (mm)	420	420	430	430	430	430
4.19	Overall length	l_1 (mm)	3056	3061	3370	3370	3550	3550
4.20	Length to face of forks	l_2 (mm)	2136	2141	2300	2300	2480	2480
4.21	Overall width	b_1 (mm)	1120	1138	1252	1252	1252	1298
4.22	Fork dimensions	s/e/l (mm)	35/120/920	35/120/920	40/122/1070	40/122/1070	45/122/1070	50/122/1070
4.23	Fork carriage DIN 15 173 — ISO 2328, class/type A,B		ISO2328 2A	ISO2328 2A	ISO2328 2A	ISO2328 2A	ISO2328 3A	ISO2328 3A
4.24	Fork-carriage width	b_3 (mm)	1000	1000	1038	1038	1100	1100
4.25	Distance between fork-arms	b_5 (mm)	240/1000	240/1000	290/1100	290/1100	290/1100	290/1100
4.31	Ground clearance, laden, below mast	m_1 (mm)	95	95	100	100	100	100
4.32	Ground clearance, centre of wheelbase	m_2 (mm)	90	90	125	125	125	125
4.34.1	Aisle width for pallets 1000 x 1200 crossways	Ast (mm)	3555	3560	3734	3734	3955	3955
4.34.2	Aisle width for pallets 800 x 1200 lengthways	Ast (mm)	3755	3760	3934	3934	4155	4155
4.35	Turning radius	Wa (mm)	1950	1950	2090	2090	2270	2270
4.36	Internal turning radius	b_{13} (mm)	620	620	655	655	730	730
5.1	Travel speed, laden/unladen	km/h	16/17	16/17	18/19	18/19	18/19	18/19
5.2	Lift speed, laden/unladen	m/s	0.430/0.460	0.420/0.460	0.450/0.560	0.430/0.560	0.390/0.540	0.370/0.540
5.3	Lowering speed, laden/unladen	m/s	0.520/0.480	0.520/0.480	0.450/0.420	0.470/0.420	0.450/0.420	0.470/0.420
5.5	Drawbar pull, laden/unladen	N	9000/10000	9500/11000	13000/14000	17000/18000	20000/21000	20500/21000
5.6	Max. Drawbar pull, laden/unladen	N	11000	12000	15000	19000	22000	23000
5.7	Gradeability, laden/unladen	%	20/20	20/20	20/20	20/20	20/20	20/20
5.8	Max. gradeability, laden/unladen	%	20/20	20/20	20/20	20/20	20/20	20/20
5.9	Acceleration time, laden/unladen (0-10m)	s	4.8/4.4	4.8/4.4	4.0/3.9	4.3/4.2	4.9/4.7	5.0/4.8
5.10	Service brake		Hydraulic	Hydraulic	Hydraulic	Hydraulic	Hydraulic	Hydraulic
5.11	Parking brake		Mechanical	Mechanical	Mechanical	Mechanical	Mechanical	Mechanical
6.1	Drive motor rating S2 60 min	kW	9AC	9AC	16.6AC	16.6AC	16.6AC	16.6AC
6.2	Lift motor rating at S3 15%	kW	16AC	16AC	25.5AC	25.5 AC	25.5AC	25.5AC
6.3	Battery voltage, Std.	V/Ah	80/202	80/202	80/271	80/271	80/404	80/404
	Battery voltage, Opt.	V/Ah	80/271	80/271	80/404	80/404	80/542	80/542
6.5	Min. battery weight	kg	160	160	220	220	320	320
	Max. battery weight	kg	195	195	280	280	380	380
8.1	Type of drive control		MOSFET/AC	MOSFET/AC	MOSFET/AC	MOSFET/AC	MOSFET/AC	MOSFET/AC
9.1	Manufacturer		INMOTION	INMOTION	INMOTION	INMOTION	INMOTION	INMOTION
10.1	Operating pressure for attachments	bar	145	145	175	175	175	175
10.2	Oil volume for attachments	l/min	65	65	65	65	65	65
10.3	Hydraulic Tank - capacity (drain & refill)	liter	25	25	28	28	28	28
10.7	Sound level at the driver's ear according to EN / DIN 12 053	dB (A)	75	75	75	75	75	75
10.8	Towing coupling, type DIN		ø25 Pin	ø25 Pin	ø25 Pin	ø25 Pin	ø25 Pin	ø25 Pin

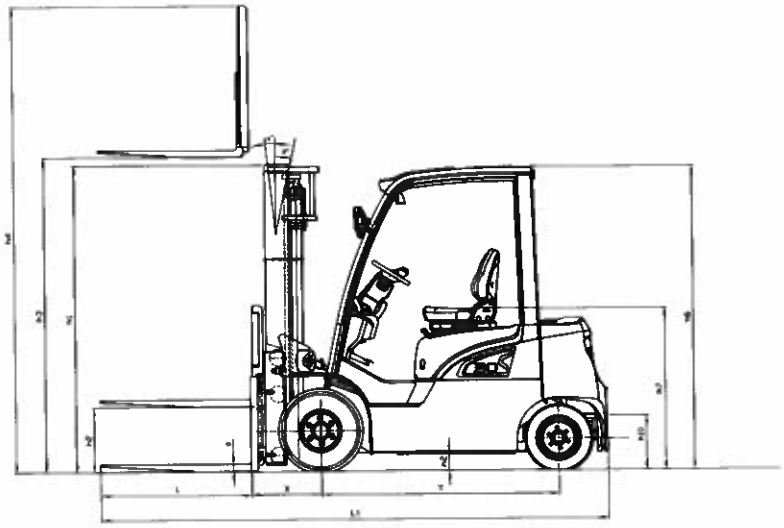

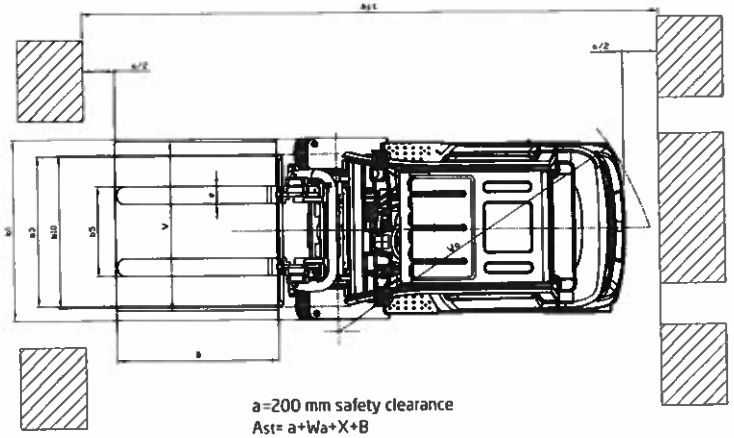

a=200 mm safety clearance
Ast= a+Wa+X+B

3M duplex mast

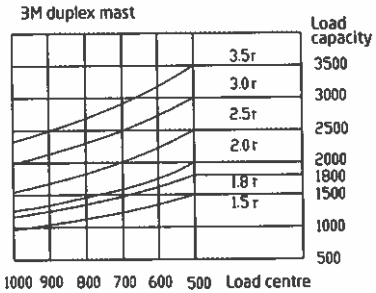

CERTIFICADO DE ENTREGA

Por la presente certificamos que la firma **MOVITEC S.R.L.,** ha entregado en forma satisfactoria el siguiente equipo:

Montacargas gas marca HANGCHA capacidad 2,0 ton serie Nº A5AG04705.

Fecha de entrega: 07 de noviembre de 2017

Montacargas marca HANGCHA GLP capacidad 3.5 ton, Serie Nº A5AH07820

Fecha de entrega: 29 de enero de 2019

Montacargas de 2.0tn GLP Marca HANGCHA , serie Nº A5AH06861

Fecha de entrega: 03 de agosto de 2020

Se deja constancia que **MOVITEC S.R.L.,** ha dado cumplimiento a todas las obligaciones establecidas en las condiciones de venta.

Se emite el presente certificado para lo que hubiere lugar en la ciudad de Luque a los veinte días del mes de setiembre del año 2020.

Agustin FitzMaurice
Jefe Compras
Envaco S.A

ENVACO S.A.

CERTIFICADO DE ENTREGA

Por la presente certificamos que la firma **MOVITEC S.R.L.**, ha entregado en forma satisfactoria el siguiente equipo:

Montacargas diesel todo terreno marca HANGCHA capacidad 3,0 ton serie Nº L7AH00362.

Se deja constancia que **MOVITEC S.R.L.**, ha dado cumplimiento a todas las obligaciones establecidas en las condiciones de venta.

Se emite el presente certificado para lo que hubiere lugar en la ciudad de Ñemby a los cinco días del mes de marzo del año 2019.

CARLOS MANGABEIRA
DIRECTOR
BRASSUR S.A.

ITAIPU BINACIONAL

ASUNCION - Calle de La Ri[illegible]nta 1075
Tel.: 246-1000
RUC: 80011937-0
BRASILIA - Ed. Petrobras 7º andar
S. Autarquias Norte - Tel.: 233-0739
CNPJ: 00 398 988/001-35 - Fax: 223-0953
FOZ DO IGUAÇU
Avenida 03 - Conjunto Habitacional "A"
Tel.: 520-5252
CNPJ: 00 395 988/0014-90

CIUDAD DEL ESTE
Ruta Internacional - Km [illegible]
Centro Administrativo
Tel.: 599-5999
RUC: 80013737-0
CURITIBA
Rua Commendador Araujo 551
CEP: 80420-000 - Tel.: 321-4411
CNPJ: 00 395 988/0016-11

CERTIFICADO DE RECEPCION

Nº 0020998

020998 — 5106134298

CONTROL Nº.: BPM - Bens Patrimoniais

COD. MOV. :

ALM. : CHI - DBPM

FECHA : 07.06.2019

PROCEDENCIA

PROVEEDOR: 0000100576 - HIDRAULICA DEL BRASIL SA

DIRECCION: Ruta San Lorenzo, Km 4,2 — R.U.C.: 80012207-0

DEPARTAMENTO: 11 — MUNICIPIO: LUQUE

FECHA ENTREGA: 23.05.2019 — SP Nº: 10054523 — FACT. Nº: 001-001-0039693 — OC Nº: 4500052009

CONF. CANT. VOLUM.: SI X / NO — APERTURA DE VOLUMEN: SI X / NO — PROVISION: TOTAL

EXAMEN CANT. DE ITEM: SI — SUPLEMENTO DE O.C.: DE / A

TRANSPORTE

TRANSPORTADOR

DIRECCION

CONOCIMIENTO: 000000 — DBPM - Bienes Patrimon.

LOCAL RECEP.

EXENTO DE IMPUESTOS Y TASAS DE ACUERDO CON EL ARTICULO 12 DEL TRATADO PARAGUAY-BRASIL DEL 26-04-73 APROBADO POR EL DECRETO Nº 8.912 DEL 10-09-73

MATERIAL

ITEM GT/OC/PS/NF	DIAS ATRASO	CODIGO	CANTIDAD	U.M.	DESCRIPCION	VALORES EN: UNITARIO	TOTAL	USS TASA 19.809,67
001/010	007	6001940	1,00	UN	PLATAFORMA ELEVADORA PANTOGRAFICA	124.000.000,00	124.000.000,00	
						TOTAL	124.000.000,00	19.809,67

LUGAR DE PAGO: Hernandarias

CONDICIONES DE PAGO: Pagamento 15 dias s/desconto - Vencimiento en: 07.06.2019

(F)ALTAS & (S)OBRAS

ITEM	F/S	CANTIDAD	U.M.	VALOR

OBSERVACION: RECEBIDO NO DNAD EM 23.05.2019 POR MEIO DA FATURA Nº 001-001-0039693 DE 21.05.2019, DP 712037.

APLICACION: AP 7000041297

DEBITO — CREDITO — APROBADO

ANC. Fabricio Rocha
Div. de Almoxarifados
MTAA.DF

07.06.2019

COD. 299834

Planta Industrial Ruta 2 Alberdi Km 6 Villeta Paraguay
Tel. +595 972 472 292, +595 974 [illegible]
Email: [illegible]
www.organitec.com.py

OrganiTec
FERTILIZANTES S.A.

CERTIFICADO DE ENTREGA

Por la presente certificamos que la firma **MOVITEC S.R.L.,** ha entregado en forma satisfactoria el siguiente equipo: Montacargas Diesel marca HANGCHA capacidad 3,5 ton serie Nº F4ABJ35324.

Se deja constancia que **MOVITEC S.R.L.,** ha dado cumplimiento a todas las obligaciones establecidas en las condiciones de venta.

Se emite el presente certificado para lo que hubiere lugar en la ciudad de Villeta a los quince dias del mes de Diciembre del año 2018.

Ing. Edgar Luis Olmedo Núñez
Gerente Administrativo
ORGANITEC FERTILIZANTES S.A.

OrganiTec
FERTILIZANTES S.A.

OGC

ITAIPU BINACIONAL

ASUNCIÓN - Calle de La Residencia 1075
Tel.: 248-1000
RUC: 80013737-0
BRASILIA - Ed. Petrobrás 7º andar
S. Autarquias Norte - Tel.: 233-0738
CNPJ: 00.395.988/001-35 - Fax: 223-0655
FOZ DO IGUAÇU
Avenida 03 - Conjunto Residencial "A"
Tel.: 520-5252
CNPJ: 00.395.988/0014-50

CIUDAD DEL ESTE
Ruta Internacional - Km. 3,5
Centro Administrativo
Tel.: 599-5989
RUC: 80013737-0
CURITIBA
Rua Comendador Araujo 551
CEP: 80420-000 - Tel.: 321-4411
CNPJ: 00.395.988/0016-11

CERTIFICADO DE RECEPCION Nº 19442

CONTROL Nº.: 019442 5100209418 ALM.: CHI1 - DHPM
COD. MOV.: DPM - Bens Patrimoniais 5106098138 FECHA: 03.07.2018

PROCEDENCIA

PROVEEDOR 0000100576 - HIDRAULICA DEL BRASIL S/A
DIRECCION Ruta San Lorenzo, Km 4,2 R.U.C. 80012207-0
DEPARTAMENTO 11 MUNICIPIO LUQUE
FECHA ENTREGA 22.06.2018 SP Nº 10053128 FACT. Nº 001-001-0033589 OC Nº 4500048178
CONF. CANT. VOLUM. APERTURA DE VOLUMEN PROVISION
SI NO SI NO
X X TOTAL
EXAMEN CANT. DE ITEM SUPLEMENTO DE O.C.
Si DE A

TRANSPORTE

TRANSPORTADOR
DIRECCION
CONOCIMIENTO 000000
LOCAL RECEP. DHPM - Bienes Patrimon.

EXENTO DE IMPUESTOS Y TASAS DE ACUERDO CON EL ARTICULO 12 DEL TRATADO PARAGUAY-BRASIL DEL 26-04-73 APROBADO POR EL DECRETO Nº 8.912 DEL 10-09-73

ITEM	DIAS	MATERIAL				VALORES EN: Gs		US$ /5.695,88000
GT/OC/PS/NF	ATRASO	CODIGO	CANTIDAD	U.M.	DESCRIPCION	UNITARIO	TOTAL	TASA
001/010		6001838	1,00	UN	APILADORA ELECTRICA PATOLADA	34.440.000,00	34.440.000,00	6.046,48

LUGAR DE PAGO Hernandarias

CONDICIONES DE PAGO Pagamento 15 dias s/desconto - Vencimiento en: 07.07.2018 TOTAL 34.440.000,00 6.046,48

(F)ALTAS & (S)OBRAS

ITEM	F/S	CANTIDAD	U.M.	VALOR

OBSERVACION
APILADORA ELECTRICA MARCA PALETRANS, HP-710012, RECIBIDA EN DOBLE EL 22.06.2018 CON LA FACTURA NO 001-001-0033589 DE 21.06.2018.

APLICACION AF NO 7000016838. GVA.

DEBITO CREDITO APROBADO Camila Jacome Div. de Almoxarifados MTAA.DF 03.07.2018

Intelly S.A.
COD. 286834

dos
beta s.a

CERTIFICADO DE ENTREGA

Por la presente certificamos que la firma **MOVITEC S.R.L.**, ha entregado en forma satisfactoria el siguiente equipo:

Montacargas gas marca HANGCHA capacidad 2.5 ton.

Se deja constancia que **MOVITEC S.R.L.**, ha dado cumplimiento a todas las obligaciones establecidas en las condiciones de venta.

Se expide el presente certificado para lo que hubiere lugar en la ciudad de Limpio a los veintiocho (28) días del mes de agosto del año 2012.

DOS BETA S.A.

dos beta s.a.

Scanned by TapScanner

ITAIPU BINACIONAL

ASUNCIÓN - Calle de Le ... nte 1075
Tel.: 248-1000
RUC: 80013737-0
BRASILIA - Ed. Petrobrás 1º andar
S. Autoquaes Norte - Tel.: 233-0739
CNPJ: 00.395 988/001-35 - Fax: 223-0555
FOZ DO IGUAÇU
Avenida 03 - Conjunto Habitacional "A"
Tel.: 520-5252
CNPJ: 00.395 988/0014-90

CIUDAD DEL ESTE
Ruta Internacional - Km. 3,5
Centro Administrativo
Tel.: 599-9999
RUC: 80013737-0
CURITIBA
Rua Comendador Araujo 651
CEP: 80420-000 - Tel.: 321-4411
CNPJ: 00.395 988/0018-11

CERTIFICADO DE RECEPCION Nº 18782

CONTROL Nº: 018782 5190203747 ALM. : CH11 - DDPR
COD. MOV. : DPR - Bens Patrimoniais 5106081372 FECHA: 31.12.2017

PROCEDENCIA

PROVEEDOR 0000100576 - HIDRAULICA DEL BRASIL SA HIDRAUBRAS
DIRECCION Ruta San Lorenzo, Km 4,2 R.U.C. 80012207-0
DEPARTAMENTO 11 MUNICIPIO LUQUE
FECHA ENTREGA 26.12.2017 SP Nº 10050448 FACT. Nº 001-001-0029534 OC Nº 4500045589
CONF. CANT. VOLUM. APERTURA DE VOLUMEN PROVISION

SI	NO	SI	NO
X		X	

AMEN CANT. DE ITEM SUPLEMENTO DE O.C. TOTAL
Si DE A

TRANSPORTE

TRANSPORTADOR
DIRECCION
CONOCIMIENTO 000000
LOCAL RECEP. DDPR - Bienes Patrimon.

EXENTO DE IMPUESTOS Y TASAS DE ACUERDO CON EL ARTICULO 12 DEL TRATADO PARAGUAY-BRASIL DEL 26-04-73 APROBADO POR EL DECRETO Nº 8.912 DEL 10-09-73

VALORES EN: Gs U$S /5.600,98000

ITEM GT/OC/PS/NF	DIAS ATRASO	MATERIAL CODIGO	CANTIDAD	U.M.	DESCRIPCION	VALORES UNITARIO	TOTAL	TASA
001/010		6001940	1,00	UN	PLATAFORMA ELEVADORA	67.146.000,00	67.146.000,00	11.980,26
					TOTAL		67.146.000,00	11.980,26

LUGAR DE PAGO Hernandarias

CONDICIONES DE PAGO Pagamento 30 dias s/desconto - Vencimiento en: 25.01.2018

(F)ALTAS & (S)OBRAS ITEM	F/S	CANTIDAD	U.M.	VALOR

OBSERVACION
MATERIAL RECEBIDO NO DNRD EM 26.12.2017 POR REID DA FATURA Nº 001-001-0029534 DE 22.12.2017, OP 708798.

APLICACION AP 7000005944

DEBITO CREDITO APROBADO

...ido Rocha
MC. Almoxarifados
ITAAL

04.01.2018

Intelity S.A.
COD. 286834

CERTIFICADO DE ENTREGA

Por la presente certificamos que la firma **MOVITEC S.R.L.,** ha entregado en forma satisfactoria el siguiente equipo:

Montacargas diesel marca HANGCHA capacidad 2,5 ton.

Se deja constancia que **MOVITEC S.R.L.,** ha dado cumplimiento a todas las obligaciones establecidas en las condiciones de venta.

Se emite el presente certificado para lo que hubiere lugar en la ciudad de Limpio a los veinticuatro días del mes de marzo del año 2016.

LECOM S.A.

LECOM S.A.
CURTIEMBRE
E

ITAIPU BINACIONAL

ASUNCIÓN - Calle de La Rosa 1078 Tel.: (021) 248-1000 RUC: 8001 3737-0
BRASILIA - Ed. Petrobrás 7º andar S. Autarquias Norte - Tel.: (0xx61) 3223-0738 CNPJ 00 395 988/0001-35 - Fax: (0xx61) 3223 0888
FOZ DO IGUAÇU Rua Guaraã 126 - Conjunto Habitacional "A" Tel.: (0xx45) 3520-5252 CNPJ 00 395 988/0014-90

CIUDAD DEL ESTE Ruta Internacional - Km Centro Administrativo Tel.: (061) 599-5000 RUC: 80013737-0 CURITIBA Rua Comendador Araujo 551 CEP: 80420-000 Tel.: (0xx41) 3321-4411 CNPJ: 00 395 988/0016-11

CERTIFICADO DE RECEPCION Nº 016683

CONTROL Nº.: 016683 5100181065 ALM.: CHI1 - DEPM
COD. MOV.: DPM - Bens Patrimoniais 5106022975 FECHA: 30.06.2016

PROCEDENCIA

PROVEEDOR 0000100576 - HIDRAULICA DEL BRASIL SA HIDRAUBRAS
DIRECCION Ruta San Lorenzo, Km 4,2 R.U.C. 80012207-0
DEPARTAMENTO 11 MUNICIPIO LUQUE
FECHA ENTREGA 22.06.2016 SP Nº 10043488 FACT. 001-001-0019618 OC Nº 4500037309
CONF. CANT. VOLUM. APERTURA DE VOLUMEN PROVISION
SI X NO SI X NO TOTAL
EXAMEN CANT. DE ITEM SUPLEMENTO DE O.C.
Si DE A

TRANSPORTE

TRANSPORTADOR
DIRECCION
CONOCIMIENTO 000000
LOCAL RECEP. DEPM - Bienes Patrimon.

EXENTO DE IMPUESTOS Y TASAS DE ACUERDO CON EL ARTICULO 12 DEL TRATADO PARAGUAY-BRASIL DEL 26-04-73 APROBADO POR EL DECRETO Nº 8.912 DEL 10-09-73

ITEM		DIAS	MATERIAL				VALORES EN Gs		US$ /5.621,05000
GT/OC/PS/NF		ATRASO	CODIGO	CANTIDAD	U.M.	DESCRIPCION	UNITARIO	TOTAL	TASA
001/010			6001441	1,00	UN	ELEVADOR HIDRAULICO, TIPO TIJERA	115.716.000,00	115.716.000,00	20.586,19
002/020			6001441	1,00	UN	ELEVADOR HIDRAULICO - PLATAFORMA ELECTRI	115.716.000,00	115.716.000,00	20.586,19
							TOTAL	231.432.000,00	41.172,38

LUGAR DE PAGO Hernandarias

CONDICIONES DE PAGO Pagamento 30 dias s/desconto - Vencimiento en: 22.07.2016

(F)ALTAS & (S)OBRAS				
ITEM	F/S	CANTIDAD	U.M.	VALOR

OBSERVACION ELEVADORES, RP'S NOS 706189 Y 706190, RECIBIDOS EN DEPO EL 22.06.2016 CON LA FACTURA CREDITO Nº 001-001-0019618 DE 20.06.2016.

APLICACION CVA.

DEBITO CREDITO APROBADO 30.06.2016

Cod. 286834 - G. E ED. KAYGANGUE LTDA. - TELEFAX (46) 3263-8777 - PALMAS - PR - CNPJ 75.624.932/0001-04 - I. E. 30901827-30 - 1000KS de 016201 à 017200 - 11/2015.

ITAIPU BINACIONAL

ASUNCIÓN - Calle de La Real 775
Tel. (021) 248-1000
RUC: 80013737-0
BRASILIA - Ed. Petrobrás 7º andar
S. Autárquas Norte - Tel. (0xx61) 3223-0739
CNPJ. 00 395 988/0001-35 - Fax: (0xx61) 3223-0555
FOZ DO IGUAÇU
Rua Guaré 128 - Conjunto Habitacional "A"
Tel. (0xx45) 5520-6252
CNPJ. 00.395 988/0014-50

CIUDAD DEL ESTE
Ruta Internacional - Km. 3,5
Centro Administrativo
Tel. (061) 500-5000
RUC: 80013737-0
CURITIBA
Rua Comandador Araujo 551
CEP: 80420-000
Tel. (0xx41) 3321-4411
CNPJ. 00.395 988/0016-11

CERTIFICADO DE RECEPCION Nº 015765

CONTROL Nº: 015765 — 5100166202 — ALM.: CHI1 - DBPN
COD. MOV.: BPN - Bens Patrimoniais — 5105980274 — FECHA: 03.08.2015

PROCEDENCIA

PROVEEDOR: 6000100576 - HIDRAULICA DEL BRASIL S.A.
DIRECCION: Ruta San Lorenzo, Km 4,2 — R.U.C.: 80012207-0
DEPARTAMENTO: 11 — MUNICIPIO: LUQUE
FECHA ENTREGA: 20.07.2015 — SP Nº: 10039222 — FACT. Nº: 001-001-0013216 — OC Nº: 8500033635
CONF. CANT. VOLUM. — APERTURA DE VOLUMEN — PROVISION
SI: X — NO — SI — NO: X — TOTAL
EXAMEN CANT. DE ITEM — SUPLEMENTO DE O.C.
Si — DE — A

TRANSPORTE

TRANSPORTADOR
DIRECCION
CONOCIMIENTO: 000000
LOCAL RECEP.: DBPN - Bienes Patrimon.

EXENTO DE IMPUESTOS Y TASAS DE ACUERDO CON EL ARTICULO 12 DEL TRATADO PARAGUAY-BRASIL DEL 26-04-73 APROBADO POR EL DECRETO Nº 8.912 DEL 10-09-73

VALORES EN: U$S/5.176,73000

ITEM GT/OC/PS/NF	DIAS ATRASO	MATERIAL CODIGO	CANTIDAD	U.M.	DESCRIPCION	VALORES EN: UNITARIO	TOTAL	TASA
001/010		6001441	1.00	UN	ELEVADOR HIDRAULICO	89.950.000,00	89.950.000,00	17.375,83
						TOTAL	89.950.000,00	17.375,83

LUGAR DE PAGO: Hernandarias

CONDICIONES DE PAGO: Pagamento 30 dias s/desconto - Vencimiento en: 19.08.2015

(F)ALTAS & (S)OBRAS

ITEM	F/S	CANTIDAD	U.M.	VALOR

OBSERVACION: MATERIAL RECEBIDO NO BNRE EM 20.07.2015 POR MEIO DA FATURA Nº 001-001-0013216 DE 18.07.2015. BP 705362.

APLICACION: ARC.

DEBITO — CREDITO

APROBADO: Clari José Alves dos Santos MDAA.DF — 03.08.2015

RR DONNELLEY EDITORA E GRÁFICA LTDA.
COD. 266834

28

granusa
Excelencia en nutrición

Avda. Manuel Ortiz Guerrero e/ Avda de la Victoria
+595 981 125 238 +595 21 974233/4
info@granusa.com
Granusa Granusa_py

nutron

CERTIFICADO DE ENTREGA

Por la presente certificamos que la firma **MOVITEC S.R.L.**, ha entregado en forma satisfactoria el siguiente equipo:

Montacargas diésel todo terreno marca HANGCHA capacidad 3,0 ton

Serie N° L7AI00547.

Se deja constancia que **MOVITEC S.R.L.**, ha dado cumplimiento a todas las obligaciones establecidas en las condiciones de venta.

Se emite el presente certificado para lo que hubiere lugar en la ciudad de San Lorenzo a los trece días del mes de febrero del año 2020.

GRANOS Y NUTRICION S.A.

LIC. CESAR FRUTOS
Gerente Adm. y Financiero
Granos y Nutrición S.A. (Granusa)

Granos y Nutrición S.A.
GRANUSA
80082380-0

HIDRAULICA DEL BRASIL S.A.

EMULSIONES ASFALTICAS PRODUPAR

CERTIFICADO DE ENTREGA

Por la presente certificamos que la firma **MOVITEC S.R.L.,** ha entregado en forma satisfactoria el siguiente equipo:

Montacargas diesel marca HANGCHA capacidad 2,5 ton serie Nº F4BJ35442.

Se deja constancia que **MOVITEC S.R.L.,** ha dado cumplimiento a todas las obligaciones establecidas en las condiciones de venta.

Se emite el presente certificado para lo que hubiere lugar en la ciudad de Asunción a los diecisiete días del mes de noviembre del año 2020.

PRODUCTOS PARAGUAYOS S.R.L.
(PRODUPAR)
RUC: 80008669-4

PRODUCTOS PARAGUAYOS S.R.L.

Teléf.: (595 21) 215 212 / (595 21) 215 213
Asunción - Paraguay
E-mail: silvia@produparsrl.com.py
produpar@gmail.com

HIDRAULICA DEL BRASIL S.A.

MOVITEC S.R.L.

Comercio al por mayor de otros productos n.c.p.
Comercio al por mayor de otras maquinarias y equipos n.c.p.

Ruta Gral. Eugenio A. Garay Nro. 1548 San Lorenzo
Tel.: 021 338 5011 - 021 649 016 - e-mail: adm@movitec.com.py
San Lorenzo - Paraguay

TIMBRADO Nº 13163413
Fecha Inicio Vigencia: 04 / 01 / 2019
Fecha Fin Vigencia: 31 / 01 / 2020
RUC 80050250-7
FACTURA
(464)3972
Nº 001-001- 0003972

Fecha de Emisión: 25-Junio-2019 Condición de Venta: Contado: [ ] Crédito: [X] EN 2 CUOTAS
RUC/C.I.: 80054991-0 Nota de Remisión Nº:
Nombre o Razón Social: COMPANIA DE AGROQUIMICOS DEL PARAGUAY SA (CIAGROPA) Teléfono: 0225 932 265
Dirección: VILLETA - PARQUE INDUSTRIAL Ciudad:

CODIGO	CANT.	DESCRIPCIÓN	PRECIO UNITARIO	VALOR DE VENTA EXENTAS	IVA 5%	IVA 10%
HE-195-0158	1	Montacargas Diesel marca Hangcha capacidad 2.5 toneladas con motor isuzu C240PKJ-30, mastil triple de 4.5m, ruedas neumaticas, serie NO F4AI31820	21,980.00			21,980.00
		Descuento Incluido: 4,512.40				
LOR PARCIAL						
TAL A PAGAR:		VEINTIUNO MIL NOVECIENTOS OCHENTA CON 00/100 DOLARES		.00	.00	21,980.00
						21,980.00

UIDACIÓN DEL IVA: (5%) .00 (10) 1,998.18 TOTAL IVA: 1,998.18

INFORMACIÓN COMPLEMENTARIA: V(15) RECIBI CONFORME:

VER AL DORSO
POLÍTICAS DE COBRANZA

ORIGINAL DE FACTURA — MERCADERIAS V/O SERVICIOS

Firma:
Aclaración: Lujan Vevon
Cargo: Recepcion.
Fecha: 25/06/19 Hora: 04:35

COMPAÑIA DE AGROQUIMICOS DEL PARAGUAY S.A. (CIAGROPA) RUC: 80054991-0

ORIGINAL BLANCO: ADJUNTO - 1a. COPIA AMARILLA: ARCHIVO TRIBUTARIO
2da. COPIA VERDE: CONTABILIDAD (NO VALIDO PARA CREDITO FISCAL)

048

HIDRAULICA DEL BRASIL S.A.

MOVITEC S.R.L.

Comercio al por mayor de otros productos n.c.p.
Comercio al por mayor de otras maquinarias y equipos n.c.p.

Ruta Gral. Eugenio A. Garay Nro. 1548 San Lorenzo
Tel.: 021 338 5011 - 021 649 016 - e-mail: adm@movitec.com.py
San Lorenzo - Paraguay

TIMBRADO Nº 12868135
Fecha Inicio Vigencia 29/01/2018
Fecha Fin Vigencia 31/01/2019
RUC 80050250-7
FACTURA
Nº 001-001- 0003129

Fecha de Emisión: [illegible]-enero-2019
Condición de Venta: Contado: [ ] Crédito: [ ]
RUC/C.I.: [illegible]
Nota de Remisión Nº:
Nombre o Razón Social: ENVACO S.A
Teléfono: [illegible]
Dirección: JUAN DE SALAZAR Y 3 DE FEBRERO
Ciudad:

CODIGO	CANT.	DESCRIPCIÓN	PRECIO UNITARIO	VALOR DE VENTA EXENTAS	IVA 5%	IVA 10%
[illegible]	1	Mutacaja para [illegible] 3.0 hp, color [illegible] torque triple [illegible]	[illegible]			[illegible]
[illegible]	1	Mutacaja para [illegible] 1.5 hp, color [illegible] torque triple [illegible] Serie Nº [illegible]	[illegible]			[illegible]
[illegible]	1	Descuento por [illegible]	[illegible]			[illegible]
VALOR PARCIAL				[illegible]	[illegible]	38,550.00
TOTAL A PAGAR: TREINTA Y OCHO MIL QUINIENTOS CINCUENTA						38,550.00

LIQUIDACIÓN DEL IVA: (5%) (10%) TOTAL IVA:

INFORMACIÓN COMPLEMENTARIA:

VER AL DORSO
POLÍTICAS DE COBRANZA

RECIBÍ CONFORME:

ORIGINAL DE FACTURA
Firma:
Aclaración: MIRIAM DIARTE
Cargo: Gerente Adm
Fecha:
Miriam Diarte
Gerente Administrativa
ENVACO S.A.

MERCADERÍAS Y/O SERVICIOS
Firma:
Aclaración:
Cargo:
Fecha: Hora:

[illegible] S.R.L. - Ruta Pedro [illegible] - Tel/Fax: 021 [illegible] - RUC [illegible] - G.A.S. Nº [illegible]
[illegible]

[illegible] ORIGINAL: BLANCO ADHERENTE AL COMPROBANTE - ADHERIR TIMBRADO AL DORSO - VÁLIDO COMO COMPROBANTE SIN VALIDEZ PARA CRÉDITO FISCAL

049

HIDRAULICA DEL BRASIL S.A.

MOVITEC S.R.L.

Comercio al por mayor de otros productos n.c.p.
Comercio al por mayor de otras maquinarias y equipos n.c.p.

Ruta Gral. Eugenio A. Garay Nro. 1548 San Lorenzo
Tel.: 021 338 5611 - 021 649 016 - e-mail: adm@movitec.com.py
San Lorenzo - Paraguay

TIMBRADO Nº 12568135
Fecha Inicio Vigencia 29/01/2018
Fecha Fin Vigencia 31/01/2019
RUC 80050250-7
FACTURA
(990)3071
Nº 001-001- 0003071

Fecha de Emisión: 09-Enero-2019
Condición de Venta: Contado: Crédito: X
RUC/C.I.: 80093806-2
Nombre o Razón Social: RAPPER PARAGUAY SA
Nota de Remisión Nº:
Dirección: ks. 21,3 ruta 1
Teléfono: 0228 629 090
Ciudad:
20% ENT. INICIAL Y SALDO EN 24 CUOTAS

CODIGO	CANT.	DESCRIPCION	PRECIO UNITARIO	VALOR PARCIAL EXENTAS	IVA 5%	IVA 10%
PE-195-020	1	Montacargas marca HANGCHA modelo CPYD20 GLP torre triple color rojo/negro capacidad 2,0 ton, Serie ND A3H06312	27,115.00			27,115.00
VALOR PARCIAL						
TOTAL A PAGAR:		VEINTISIETE MIL CIENTO QUINCE CON 00/100 DOLARES		.00	.00	27,115.00
						27,115.00

LIQUIDACIÓN DEL IVA: (5%) 0% (10%) 2,465.00 TOTAL IVA: 2,465.00

INFORMACIÓN COMPLEMENTARIA: V(16) Ingresos para [illegible] RECIBI CONFORME

VER AL DORSO
POLÍTICAS DE COBRANZA

ORIGINAL DE FACTURA
Firma: Darío Olmedo
Aclaración:
Cargo: Adm.
Fecha: 09/01/19 Hora:

MERCADERÍAS Y/O SERVICIOS
Firma:
Aclaración:
Cargo:
Fecha: Hora:

ORIGINAL BLANCO: ADMINISTRACIÓN / 1ra. COPIA AMARILLA: ARCHIVO TEMPORAL
2da. COPIA VERDE: CONTABILIDAD SIN VALIDEZ PARA CRÉDITO FISCAL

M. MORUNCA S.R.L. - Tte. Fariña 910 y Tacuary - Tel./Fax: 021 450 772 - RUC: 80010000-4 - C.A.T. Nº 1240
5 PC x 3 (1200 / 1,200)

050

HIDRAULICA DEL BRASIL S.A.

MOVITEC S.R.L.

Comercio al por mayor de otros productos n.c.p.
Comercio al por mayor de otras maquinarias y equipos n.c.p.

Ruta Gral. Eligenio A. Garay Nro. 1548 San Lorenzo
Tel.: 021 338 5011 - 021 649 016 - e-mail: adm@movitec.com.py
San Lorenzo - Paraguay

TIMBRADO Nº 13163413
Fecha Inicio Vigencia: 04 / 01 / 2019
Fecha Fin Vigencia: 31 / 01 / 2020
RUC 80050250-7
FACTURA
(627)3676
Nº 001-001- 0003676

Fecha de Emisión: 25-Febrero-2019 Condición de Venta: Contado: [ ] Crédito: [X] 30 DIAS
RUC/C.I.: 80054727-6 Nota de Remisión Nº:
Nombre o Razón Social: SAIR SOCIEDAD ANONIMA
Dirección: Ruta Internacional camino al Puente Paraguay-Argentina Nº 26 Teléfono: 071 209978
Ciudad:

CODIGO	CANT.	DESCRIPCIÓN	PRECIO UNITARIO	VALOR DE VENTA		
				EXENTAS	IVA 5%	IVA 10%
HR-195-0109	1	Montacargas, marca HANGCHA modelo CPYD25 color rojo/ negro capacidad 2,5 ton GLP, serie Nº A0AHD6321	156,101,800			156,101,800
VALOR PARCIAL				0	0	156,101,800
TOTAL A PAGAR: CIENTO CINCUENTA Y SEIS MILLONES CIENTO UN MIL OCHOCIENTOS GUARANIES						156,101,800

LIQUIDACIÓN DEL IVA: (5%) 0 (10%) 14,191,073 TOTAL IVA: 14,191,073

INFORMACIÓN COMPLEMENTARIA: U(3) Timbrado para impresión comprobantes 1-25-38 RS.

VER AL DORSO
POLÍTICAS DE COBRANZA

ORIGINAL DE FACTURA
Firma:
Aclaración:
Cargo:
Fecha: Hora:

MERCADERÍAS Y/O SERVICIOS
Firma:
Aclaración:
Cargo:
Fecha: Hora:

F. MOVITEC S.R.L. - Tte. Pedro 613 c/ Tacuary - Tel./Fax: 021 665 772 - RUC: 80050250-6 - D.N.T. Nº 1.843
1 PC x 3 (1.001 / 4.000)

ORIGINAL BLANCO: ADMINISTRATIVO - 1ra. COPIA AMARILLA: ARCHIVO TRIBUTARIO
2da. COPIA ROSA: CONTROL (NO ES VALIDO PARA CRÉDITO FISCAL)

HIDRAULICA DEL BRASIL S.A.

MOVITEC S.R.L.

Comercio al por mayor de otros productos n.c.p.
Comercio al por mayor de otras maquinarias y equipos n.c.p.

Ruta Gral. Eugenio A. Garay Nro. 1548 San Lorenzo
Tel.: 021 338 5011 - 021 649 016 - e-mail: adm@movitec.com.py
San Lorenzo - Paraguay

TIMBRADO Nº 13163413
Fecha Inicio Vigencia: 04 / 01 / 2019
Fecha Fin Vigencia: 31 / 01 / 2020
RUC 80050250-7
FACTURA
(856)3652
Nº 001-001- 0003652

Fecha de Emisión: 19-Febrero-2019
Condición de Venta: Contado: X Crédito:
RUC/C.I.: 80070039-2
Nombre o Razón Social: MONLE SA
Nota de Remisión Nº:
Dirección: Avenida Espana 203 (Santisiao Sacramento)
Teléfono: +595 21 623 362
Ciudad:

CODIGO	CANT.	DESCRIPCIÓN	PRECIO UNITARIO	VALOR DE VENTA EXENTAS	IVA 5%	IVA 10%
HE-195-0380	1	Montacargas electrico marca Hangcha con controlador Curtis, color rojo/negro, capacidad 2.500 kg, torre triple, altura de elevacion de las unas 6.000 mm, bateria V/AH 48/630 Serie Nº HIAH19072	29,600.00			29,600.00
500002	1	Instalacion de cuarta funcion hidraulica con cuerpo de comando adicional, mangueras , acople, rapido, instalacion electrica, mano de obra y puesta en marcha	1,190.00			1,190.00
VALOR PARCIAL				.00	.00	30,790.00

TOTAL A PAGAR: TREINTA MIL SETECIENTOS NOVENTA CON 00/100 DOLARES 30,790.00

LIQUIDACIÓN DEL IVA: (5%) .00 (10%) 2,799.09 TOTAL IVA: 2,799.09

TOTAL DE ITEMS: 2 REGISTRO CONTROL: 73x54 U:

INFORMACIÓN COMPLEMENTARIA: V(Z)

VER AL DORSO
POLÍTICAS DE COBRANZA

ORIGINAL DE FACTURA
Firma:
Aclaración:
Cargo:
Fecha: Hora:

MERCADERÍAS Y/O SERVICIOS
Firma:
Aclaración:
Cargo:
Fecha: Hora:

ORIGINAL BLANCO: ADJUNTAR AL COMPROBANTE DE COMPRA PARA EL ARCHIVO TRIBUTARIO
2da. COPIA ROSA: CONSERVAR EN LA FACTURA PARA CRÉDITO FISCAL

051

HIDRAULICA DEL BRASIL S.A.

MOVITEC S.R.L.

Comercio al por mayor de otros productos n.c.p.
Comercio al por mayor de otras maquinarias y equipos n.c.p.

Ruta Gral. Eugenio A. Garay Nro. 1548 San Lorenzo
Tel.: 021 336 5011 - 021 649 016 - e-mail: adm@movitec.com.py
San Lorenzo - Paraguay

TIMBRADO Nº 13163413
Fecha Inicio Vigencia: 04 / 01 / 2019
Fecha Fin Vigencia: 31 / 01 / 2020
RUC 80050250-7
FACTURA
(859)3721
Nº 001-001- 0003721

Fecha de Emisión: 12-Marzo-2019
Condición de Venta: Contado: [ ] Crédito: [X] 36M
RUC/C.I.: 80014691-3
Nota de Remisión Nº:
Nombre o Razón Social: HIDRAGUR SA
Dirección: LOPEZ DE VEGA C/LEOPARDI 808
Teléfono: 508 515
Ciudad:
EN 6 CUOTAS

CODIGO	CANT.	DESCRIPCIÓN	PRECIO UNITARIO	VALOR DE VENTA EXENTAS	IVA 5%	IVA 10%
HE-195-0379	1	MONTACARGAS TODO TERRENO COLOR ROJO/NEGRO CAPACIDAD 3TON MARCA HANGCHA MODELO CPCD30-XM3E-R7 DIESEL CON MOTOR CUMMINS, CUBIERTAS MACIZAS SERIE Nº L7AH00362	35,000.00			35,000.00
		Descuento Incluido: 1,900.00				
VALOR PARCIAL				.00	.00	35,000.00
TOTAL A PAGAR:		TREINTA Y CINCO MIL CON 00/100 DOLARES				35,000.00

LIQUIDACIÓN DEL IVA: (5%) .00 (10%) 3,181.82 TOTAL IVA: 3,181.82

INFORMACIÓN COMPLEMENTARIA: V(15)

VER AL DORSO
POLÍTICAS DE COBRANZA

TOTAL GRAL. INCLUIDO IVA: 35,000.00 Lts.

ORIGINAL DE FACTURA
Firma:
Aclaración: Rodrigo Blanco
Cargo:
Fecha: 12-03-19 Hora: 10:56

RECIBI CONFORME MERCADERIAS Y/O SERVICIOS
Firma:
Aclaración:
Cargo:
Fecha: Hora:

ORIGINAL BLANCO ADJUNTO - 1ª COPIA AMARILLA ARCHIVO TRIBUTARIO
2da. COPIA ROSA: CONTABILIDAD (NO VÁLIDO PARA CRÉDITO FISCAL)

052

HIDRÁULICA DEL BRASIL S.A.

MOVITEC S.R.L.

Comercio al por mayor de otros productos n.c.p.
Comercio al por mayor de otras maquinarias y equipos n.c.p.

Ruta Gral. Eugenio A. Garay Nro. 1548 San Lorenzo
Tel.: 021 338 5011 - 021 649 016 - e-mail: adm@movitec.com.py
San Lorenzo - Paraguay

TIMBRADO Nº 13163413
Fecha Inicio Vigencia: 04 / 01 / 2019
Fecha Fin Vigencia: 31 / 01 / 2020
RUC 80050250-7
FACTURA
(786)4325
Nº 001-001- 0004325

Fecha de Emisión: 21-Octubre-2019 Condición de Venta: Contado: X Crédito:
RUC/C.I.: 80014977-7 Nota de Remisión Nº:
Nombre o Razón Social: TERCIADAS - PLACAS SABA SRL
Dirección: Arq. Tomas R. Pereira e/ Cnel. Franco Nº 107 Teléfono: (595) 21-520-785
Ciudad: NTADO

CODIGO	CANT.	DESCRIPCIÓN	PRECIO UNITARIO	VALOR DE VENTA EXENTAS	IVA 5%	IVA 10%
HE-195-0465	1	Montacargas de 3.5 tn Diesel Marca HANGCHA motor MITSUBISHI, color amarillo/NEGRO, triple mastil de 4,5 mts, ruedas neumaticas. Serie Nº F4AI31974, incluye extension de una de 1.500 mm con capacidad de 3 ton	27,700.00			27,700.00
		Descuento Incluido: 1,600.00				
VALOR PARCIAL						
TOTAL A PAGAR:		VEINTISIETE MIL SETECIENTOS CON 00/100 DOLARES		.00	.00	27,700.00
LIQUIDACIÓN DEL IVA: (5%)						27,700.00
		.00 (10%)	2,518.18	TOTAL IVA:		2,518.18

PAGADO

INFORMACIÓN COMPLEMENTARIA: V(15)

VER AL DORSO
POLÍTICAS DE COBRANZA

ORIGINAL DE FACTURA
Firma:
Aclaración:
Cargo:
Fecha: Hora:

MERCADERIAS Y/O SERVICIOS
Firma:
Aclaración:
Cargo:
Fecha: Hora:

HIDRAULICA DEL BRASIL S.A.

053

37

MOVITEC S.R.L.

Comercio al por mayor de otros productos n.c.p.
Comercio al por mayor de otras maquinarias y equipos n.c.p.

Ruta Gral. Eugenio A. Garay Nro. 1548 San Lorenzo
Tel.: 021 338 5011 - 021 649 016 - e-mail: adm@movitec.com.py
San Lorenzo - Paraguay

TIMBRADO Nº 13163413
Fecha Inicio Vigencia: 04 / 01 / 2019
Fecha Fin Vigencia: 31 / 01 / 2020
RUC 80050250-7
FACTURA
(842)4139
Nº 001-001-0004139

Fecha de Emisión: 29-Agosto-2019 Condición de Venta: Contado: [ ] Crédito: [XXX] 4 DIAS
RUC/C.I.: 80003369-8 Nota de Remisión Nº:
Nombre o Razón Social: GICAL S.A "ALMACENES GENERALES DE DEPOSITO"
Dirección: AVDA. PERU NO1052 E/ TTE. ROMULO RIOS Teléfono: 021 214 742
Ciudad:

CODIGO	CANT.	DESCRIPCIÓN	PRECIO UNITARIO	VALOR DE VENTA		
				EXENTAS	IVA 5%	IVA 10%
HE-195-0522	1	MONTACARGA GLP 3.5 TON COLOR ROJO/NEGRO, motor Nissan K25, con Apoyabrazos, con desplazador lateral marca Cascade, cubiertas neumaticas, torre triple de 4.500 mm, Serie Nº A5AI09270	24,990.00			24,990.00
		Descuento Incluidos 3,710.00				
VALOR PARCIAL				.00	.00	24,990.00
TOTAL A PAGAR:		VEINTICUATRO MIL NOVECIENTOS NOVENTA CON 00/100 DOLARES				24,990.00

LIQUIDACIÓN DEL IVA: (5%) .00 (10%) 2,271.82 TOTAL IVA: 2,271.82

INFORMACIÓN COMPLEMENTARIA: U(3) Impreso por: [illegible]

VER AL DORSO
POLÍTICAS DE COBRANZA

ORIGINAL DE FACTURA
Firma: [illegible]
Aclaración: Sandra Pavón
Cargo: Recepción
Fecha: 30/08/19 Hora:

MERCADERÍAS Y/O SERVICIOS
Firma:
Aclaración:
Cargo:
Fecha: Hora:

ORIGINAL BLANCO: ADJUNTAR A LA FACTURA PARA EL ARCHIVO TRIBUTARIO
2da. COPIA VERDE: CONTABILIDAD

HIDRAULICA DEL BRASIL S.A.

054

MOVITEC S.R.L.

Comercio al por mayor de otros productos n.c.p.
Comercio al por mayor de otras maquinarias y equipos n.c.p.

Ruta Gral. Eugenio A. Garay Nro. 1548 San Lorenzo
Tel.: 021 338 5011 - 021 649 016 - e-mail: adm@movitec.com.py
San Lorenzo - Paraguay

TIMBRADO Nº 13163413
Fecha Inicio Vigencia: 04 / 01 / 2019
Fecha Fin Vigencia: 31 / 01 / 2020
RUC 80050250-7
FACTURA
(18)4035
Nº 001-001- 0004035

Fecha de Emisión: 12-Julio-2019
Condición de Venta: Contado: [ ] Crédito: [XXX] 4 DIAS
RUC/C.I.: 80026866-0
Nombre o Razón Social: ADS INDUSTRIAL Y COMERCIAL SA
Nota de Remisión Nº:
Dirección:
Teléfono: (0971)100-989
Ciudad:

CODIGO	CANT.	DESCRIPCIÓN	PRECIO UNITARIO	VALOR DE VENTA		
				EXENTAS	IVA 5%	IVA 10%
ME-195-0466	1	Montacargas Diesel Marca HANGCHA capacidad 2,5 ton, motor ISUZU C240KJ-30, color amarillo/negro, mastil triple de 4,5 mts, ruedas neumaticas. serie ND F4AI31821	21,000.00			21,000.00
		Descuento Incluidos 5,078.19				
VALOR PARCIAL				.00	.00	21,000.00
TOTAL A PAGAR: VEINTIUNO MIL CON 00/100 DOLARES						21,000.00

LIQUIDACIÓN DEL IVA: (5%) .00 (10%) 1,909.09 TOTAL IVA: 1,909.09

INFORMACIÓN COMPLEMENTARIA: W(7)

Tomado por: RECIBI CONFORME: 7/07/12

VER AL DORSO
POLÍTICAS DE COBRANZA

ORIGINAL DE FACTURA
Firma:
Aclaración: Alexandra Jimenez
Cargo: Aux adm
Fecha: 15/7/19 Hora: 9:05

MERCADERÍAS Y/O SERVICIOS
Firma:
Aclaración:
Cargo:
Fecha: Hora:

ORIGINAL: BLANCO; ADHERENTE - 2da. COPIA: AMARILLA: ARCHIVO TRIBUTARIO
3ra. COPIA VERDE: CONTROL INTERNO (NO VÁLIDO PARA CRÉDITO FISCAL)

MARCA S.R.L. - Tte. Pedro 010 al Tacuary - Tel./Fax: 021 645 773 - RUC: 80026866-0 - C.I.T. Nº 1.043
3 (3.001 / 4.000)

055

HIDRAULICA DEL BRASIL S.A.

MOVITEC S.R.L.

Comercio al por mayor de otros productos n.c.p.
Comercio al por mayor de otras maquinarias y equipos n.c.p.

Ruta Gral. Eugenio A. Garay Nro. 1548 San Lorenzo
Tel.: 021 338 5011 - 021 649 016 - e-mail: adm@movitec.com.py
San Lorenzo - Paraguay

TIMBRADO Nº 13163413
Fecha Inicio Vigencia: 04 / 01 / 2019
Fecha Fin Vigencia: 31 / 01 / 2020
RUC 80050250-7
FACTURA
(837)4015
Nº 001-001- 0004015

Fecha de Emisión: 09-Julio-2019 Condición de Venta: Contado: [ ] Crédito: [X] 4 DIAS
RUC/C.I.: 80008669-4 Nota de Remisión Nº:
Nombre o Razón Social: PRODUCTOS PARAGUAYOS S.R.L. (PROIUPAR)
Dirección: TTE.CORONEL AYALA VELAZQUEZ 709 CASI SIRIA Teléfono: 215 212
Ciudad:

CODIGO	CANT.	DESCRIPCIÓN	PRECIO UNITARIO	VALOR DE VENTA EXENTAS	IVA 5%	IVA 10%
ME-195-0464	1	Montacargas Diesel marca HANGCHA color amarillo/negro, capacidad 3.0 toneladas con motor isuzu C240PKJ-30, mastil triple de 4.5m, ruedas neumaticas. Serie Nº F4AI31824	22,000.00			22,000.00
AD-DAE	1	300024-Descuento por anticipo - equipos	-18,340.00			-18,340.00
VALOR PARCIAL				.00	.00	3,660.00
TOTAL A PAGAR: TRES MIL SEISCIENTOS SESENTA CON 00/100 DOLARES						3,660.00

LIQUIDACIÓN DEL IVA: (5%) .00 (10) 332.73 TOTAL IVA: 332.73

INFORMACIÓN COMPLEMENTARIA: W(19) Recibido por: [illegible]

VER AL DORSO
POLÍTICAS DE COBRANZA

ORIGINAL DE FACTURA
Firma:
Aclaración: Abdo Palacios
Cargo:
Fecha: 9/07 Hora:

MERCADERÍAS Y/O SERVICIOS
Firma:
Aclaración:
Cargo:
Fecha: Hora:

ORIGINAL BLANCO: ADJUNTO - 1ra. COPIA AMARILLA: ARCHIVO TRIBUTARIO
2da. COPIA VERDE: CONTABILIDAD (ADJUNTO PARA CRÉDITO FISCAL)

PIRARAPICA DEL BRASIL S.A.

056

40

MOVITEC S.R.L.

Comercio al por mayor de otros productos n.c.p.
Comercio al por mayor de otras maquinarias y equipos n.c.p.

Ruta Gral. Eugenio A. Garay Nro. 1548 San Lorenzo
Tel.: 021 338 5011 - 021 649 016 - e-mail: adm@movitec.com.py
San Lorenzo - Paraguay

TIMBRADO Nº 13163413
Fecha Inicio Vigencia: 04 / 01 / 2019
Fecha Fin Vigencia: 31 / 01 / 2020
RUC 80050250-7
FACTURA
(484)3968
Nº 001-001- 0003968

Fecha de Emisión: 21-Junio-2019
Condición de Venta: Contado: XXX Crédito:
RUC/C.I.: 80021627-0
Nota de Remisión Nº:
Nombre o Razón Social: PLASTIFUAN SA
Dirección: SATURIO RIOS E/ MANUEL ORTIZ GUERRERO
Teléfono: 021 583 316
Ciudad:

CODIGO	CANT.	DESCRIPCIÓN	PRECIO UNITARIO	VALOR DE VENTA EXENTAS	IVA 5%	IVA 10%
ME-195-0160	1	Montacargas Diesel marca HANGCHA color roju/negro, capacidad 3.0 toneladas con motor isuzu C240PKJ-30 y transmision japonesa okamura, mastil triple de 4.5m, ruedas neumaticas, Serie Nº F4AH31221	24,000.00			24,000.00
		Descuento Incluido: 2,800.00				
VALOR PARCIAL				.00	.00	24,000.00
TOTAL A PAGAR: VEINTICUATRO MIL CON 00/100 DOLARES						24,000.00

LIQUIDACIÓN DEL IVA: (5%) .00 (10%) 2,181.82 TOTAL IVA: 2,181.82

INFORMACIÓN COMPLEMENTARIA: U(15) Impreso por [illegible] FECHA: 21-06-19 14:

VER AL DORSO
POLÍTICAS DE COBRANZA

ORIGINAL DE FACTURA
Firma:
Aclaración:
Cargo:
Fecha: Hora:

MERCADERÍAS Y/O SERVICIOS
Firma:
Aclaración:
Cargo:
Fecha: Hora:

ORIGINAL BLANCO: ADQUIRENTE - 1ra. COPIA AMARILLA: ARCHIVO TRIBUTARIO
2da. COPIA VERDE: CONTABILIDAD (NO VÁLIDO PARA CRÉDITO FISCAL)

HIDRAULICA DEL BRASIL S.A.

MARCA S.R.L. - Tte. Fariña 915 c/ Tacuary - Tel./Fax: 021 466 772 - RUC: 80012005-6 - C.N.T. Nº 1.043
3 (1.001 / 4.000)

057

MOVITEC S.R.L.

Comercio al por mayor de otros productos n.c.p.
Comercio al por mayor de otras maquinarias y equipos n.c.p.

Ruta Gral. Eugenio A. Garay Nro. 1548 San Lorenzo
Tel.: 021 338 5011 - 021 649 016 - e-mail: adm@movitec.com.py
San Lorenzo - Paraguay

TIMBRADO Nº 13163413
Fecha Inicio Vigencia: 04 / 01 / 2019
Fecha Fin Vigencia: 31 / 01 / 2020
RUC 80050250-7

FACTURA

(890)3824

Nº 001-001- 0003824

Fecha de Emisión: 10-Abril-2019
Condición de Venta: Contado: [ ] Crédito: [X]
RUC/C.I.: 80100539-8
Nota de Remisión Nº:
Nombre o Razón Social: FORTPET S.A.
Dirección: Ka 12,5 Acaray
Teléfono: +55 (21)96982-2175
Ciudad: EN 9 CUOTAS

CODIGO	CANT.	DESCRIPCIÓN	PRECIO UNITARIO	VALOR DE VENTA		
				EXENTAS	IVA 5%	IVA 10%
MR-195-0109	1	Montacargas, marca HANGCHA modelo CPYD25 GLP color rojo/negro, torre triple capacidad 2,5 ton Serie Nº A5H005760	24,000.00			24,000.00
		Descuento Incluido: 1,700.00				
VALOR PARCIAL				.00	.00	24,000.00
TOTAL A PAGAR: VEINTICUATRO MIL CON 00/100 DOLARES						24,000.00

LIQUIDACIÓN DEL IVA: (5%) .00 (10%) 2,181.82 TOTAL IVA: 2,181.82

INFORMACIÓN COMPLEMENTARIA: V(Z)

VER AL DORSO
POLÍTICAS DE COBRANZA

ORIGINAL DE FACTURA
Firma:
Aclaración: NATALINO MIRANDA
Cargo: GERENTE
Fecha: 11/04/19 Hora: 10:40

MERCADERÍAS Y/O SERVICIOS
Firma:
Aclaración:
Cargo:
Fecha: Hora:

FORTPET S.A.
RUC: 80100538-8

HIDRAULICA DEL BRASIL S.A.

058

MOVITEC S.R.L.

Comercio al por mayor de otros productos n.c.p.
Comercio al por mayor de otras maquinarias y equipos n.c.p.

Ruta Gral. Eugenio A. Garay Nro. 1548 San Lorenzo
Tel.: 021 338 5011 - 021 649 016 - e-mail: adm@movitec.com.py
San Lorenzo - Paraguay

TIMBRADO Nº 13163413
Fecha Inicio Vigencia: 04 / 01 / 2019
Fecha Fin Vigencia: 31 / 01 / 2020
RUC 80050250-7

FACTURA

(748)4344

Nº 001-001- 0004344

Fecha de Emisión: 30-Octubre-2019
Condición de Venta: Contado: [ ] Crédito: [X] ENT. INICIAL Y SALDO EN 11 CUOTAS
RUC/C.I.: 80090650-0
Nota de Remisión Nº:
Nombre o Razón Social: UNION LOGISTICA S.A
Dirección: Pirizal c/ Avelino Martinez
Teléfono: 021 968343
Ciudad:

CODIGO	CANT.	DESCRIPCIÓN	PRECIO UNITARIO	VALOR DE VENTA		
				EXENTAS	IVA 5%	IVA 10%
ME-195-0466	1	Montacargas de 2,5 tn Diesel Marca HANGCHA, motor ISUZU C240KJ-30, color amarillo/negro, triple eastil de 4,5 mts, ruedas neumaticas. Serie Nº F4AI32715	25,700.00			25,700.00

VALOR PARCIAL .00 .00 25,700.00

TOTAL A PAGAR: VEINTICINCO MIL SETECIENTOS CON 00/100 DOLARES 25,700.00

LIQUIDACIÓN DEL IVA: (5%) .00 (10%) 2,336.36 TOTAL IVA: 2,336.36

INFORMACIÓN COMPLEMENTARIA: V(15) Tampoco pago adelanto a cuenta 11x56x10 Hs.

VER AL DORSO
POLÍTICAS DE COBRANZA

ORIGINAL DE FACTURA
Firma:
Aclaración:
Cargo:
Fecha: Hora:

MERCADERÍAS Y/O SERVICIOS RECIBI CONFORME
Firma:
Aclaración: Jeronimo Bany
Cargo: Administrador
Fecha: 30/10/19 Hora:

ORIGINAL BLANCO ADHERENTE - DUPLICADO AMARILLO ARCHIVO TRIBUTARIO
2da. COPIA ROSA CONSUMIDOR FINAL (NO VÁLIDO PARA CRÉDITO FISCAL)

LT. MONARCA S.R.L. - Tte. Fariña 533 c/ Tacuary - Tel./Fax: 021 496 772 - RUC: 80012005-0 - C.A.T. Nº 1.043
0 FC x 3 (1.001 / 4.000)

059

HIDRÁULICA DEL BRASIL S.A.

MOVITEC S.R.L.

Comercio al por mayor de otros productos n.c.p.
Comercio al por mayor de otras maquinarias y equipos n.c.p.

Ruta Gral. Eugenio A. Garay Nro. 1548 San Lorenzo
Tel.: 021 338 5011 - 021 649 016 - e-mail: adm@movitec.com.py
San Lorenzo - Paraguay

TIMBRADO Nº 13163413
Fecha Inicio Vigencia: 04 / 01 / 2019
Fecha Fin Vigencia: 31 / 01 / 2020
RUC 80050250-7
FACTURA
(749)3610
Nº 001-001- 0003610

Fecha de Emisión: 06-Febrero-2019
Condición de Venta: Contado: [ ] Crédito: [X] 1 ENT. INICIAL Y SALDO EN 12 CUOTAS
RUC/C.I.: 80090650-0
Nombre o Razón Social: UNION LOGISTICA S.A
Nota de Remisión Nº:
Dirección: Pirizal c/ Avelino Martinez
Teléfono: 021 968343
Ciudad:

CODIGO	CANT.	DESCRIPCIÓN	PRECIO UNITARIO	VALOR DE VENTA		
				EXENTAS	IVA 5%	IVA 10%
HE-195-0159	1	Montacargas Diesel marca Hangcha capacidad 2.5 toneladas, color amarillo/negro con motor isuzu C240PK3-30 y transmision japonesa okasura, mastil triple de 4.5m, ruedas neumaticas Serie Nº F4AH28059	23,300.00			23,300.00
		Descuento Incluido: 2,992.40				
VALOR PARCIAL				.00	.00	23,300.00
TOTAL A PAGAR: VEINTITRES MIL QUINIENTOS CON 00/100 GUARANIES						23,300.00

LIQUIDACIÓN DEL IVA: (5%) .00 (10%) 2,136.36 TOTAL IVA: 2,136.36

INFORMACIÓN COMPLEMENTARIA: 4(15)

Tampoco nos RECHAZÁ CONFORME 24.36 Hs.

VER AL DORSO
POLÍTICAS DE COBRANZA

ORIGINAL DE FACTURA
Firma:
Aclaración: Robert Ingaro
Cargo: Tesorero
Fecha: 06/02/19 Hora: 09:11 hs

MERCADERÍAS Y/O SERVICIOS
Firma:
Aclaración:
Cargo:
Fecha: Hora:

ORIGINAL BLANCO: ADMINISTRACIÓN - 2da COPIA AMARILLA: ARCHIVO TRIBUTARIO
3ra COPIA VERDE: CONTRIBUYENTE (NO VÁLIDO PARA CRÉDITO FISCAL)

060

HIDRAULICA DEL BRASIL S.A.

24

MOVITEC S.R.L.

Comercio al por mayor de otros productos n.c.p.
Comercio al por mayor de otras maquinarias y equipos n.c.p.

Ruta Gral. Eugenio A. Garay Nro. 1548 San Lorenzo
Tel.: 021 338 5011 - 021 649 016 - e-mail: adm@movitec.com.py
San Lorenzo - Paraguay

TIMBRADO Nº 12568135
Fecha Inicio Vigencia 29/01/2018
Fecha Fin Vigencia 31/01/2019
RUC 80050250-7
FACTURA
Nº 001-001-0002630

Fecha de Emisión: 1-Julio-2018
Condición de Venta: Contado: [ ] Crédito: [XXX]
RUC/C.I.: 80077241-4
Nombre o Razón Social: TUBITEC INDUSTRIAL S.A.
Nota de Remisión Nº:
Dirección: Calle Gral. Bernardino Caballero
Teléfono: 0981 405 732
Ciudad: IN 8 CUOTAS

CODIGO	CANT.	DESCRIPCIÓN	PRECIO UNITARIO	VALOR DE VENTA EXENTAS	IVA 5%	IVA 10%
MS-195-0376	1	MONTACARGAS DIESEL TODO TERRENO MARCA HANGCHA MODELO CPCD30-XMX2-RT CAPACIDAD 3 TON, serie Nº L7AH00205	33,210.00			33,210.00
500024	1	Descuento por anticipo equipos	-6,642.00			-6,642.00

OR PARCIAL

AL A PAGAR: VEINTISEIS MIL QUINIENTOS SESENTA Y OCHO CON 00/100 GUARANIES 26,568.00

DACIÓN DEL IVA: (5%) 00 | (10%) 00 | TOTAL IVA: 2,415.27 | 26,568.00

INFORMACIÓN COMPLEMENTARIA:

VER AL DORSO POLÍTICAS DE COBRANZA

V(10)

ORIGINAL DE FACTURA
Firma:
Aclaración:
Cargo:
Fecha: Hora:

RECIBI CONFORME:
MERCADERÍAS Y/O SERVICIOS
Firma:
Aclaración:
Cargo:
Fecha: Hora:

ORIGINAL BLANCO: ADJUNTAR A LA ORDEN DE PAGO
2da. COPIA VERDE: CONTABILIDAD - ADJUNTAR PARA CREDITO FISCAL

062

HIDRAULICA DEL BRASIL S.A.

MOVITEC S.R.L.

Comercio al por mayor de otros productos n.c.p.
Comercio al por mayor de otras maquinarias y equipos n.c.p.

Ruta Gral. Eugenio A. Garay Nro. 1548 San Lorenzo
Tel.: 021 338 5011 - 021 649 016 - e-mail: adm@movitec.com.py
San Lorenzo - Paraguay

TIMBRADO Nº 12568135
Fecha Inicio Vigencia 29/01/2018
Fecha Fin Vigencia 31/01/2019
RUC 80050250-7
FACTURA
(042)3069
Nº 001-001-0003009

Fecha de Emisión: 19-Diciembre-2018
Condición de Venta: Contado: [ ] Crédito: [X] 4 DIAS
RUC/C.I.: 80003369-8
Nombre o Razón Social: SICAL S.A "ALMACENES GENERALES DE DEPOSITO"
Nota de Remisión Nº:
Dirección: AVDA. PERU NR1062 E/ TTE. RAMIRO RIOS
Teléfono: 021 214 742
Ciudad:

CODIGO	CANT.	DESCRIPCIÓN	PRECIO UNITARIO	VALOR DE VENTA EXENTAS	IVA 5%	IVA 10%
NE-195-020	1	Montacargas marca HANGCHA CLP capacidad 3.5 ton., color rojo/negro, motor NISSAN, transmision doble torre triple de 4.500 mm, cubiertas neumaticas, Serie NI A5H01721	24.990.00			24,990.00
		Descuento Incluido 3,521.00				
VALOR PARCIAL						
TOTAL A PAGAR: VEINTICUATRO MIL NOVECIENTOS NOVENTA CON 00/100 DOLARES				.00	.00	24,990.00
LIQUIDACIÓN DEL IVA: (5%)						24,990.00

(10%) 2,271.82 TOTAL IVA: 2,271.82

INFORMACIÓN COMPLEMENTARIA:

VER AL DORSO
POLÍTICAS DE COBRANZA

ORIGINAL DE FACTURA
Firma:
Aclaración:
Cargo:
Fecha: Hora:

MERCADERÍAS Y/O SERVICIOS
Firma:
Aclaración:
Cargo:
Fecha: Hora:

RICA S.R.L. - Tte. Pedro Ríos c/ Tacuary - Tel/Fax 021 [illegible] - RUC: [illegible] - C.I.T. Nº 1.[illegible]
2.001 (1.000)

ORIGINAL: BLANCO: ADJUNTAR AL COPIA AMARILLA ADJUNTO TRIBUTARIO
2da. COPIA VERDE: CONTABILIDAD (NO VÁLIDO PARA CRÉDITO FISCAL)

063

HIDRAULICA DEL BRASIL S.A.

MOVITEC S.R.L.

Comercio al por mayor de otros productos n.c.p.
Comercio al por mayor de otras maquinarias y equipos n.c.p.

Ruta Gral. Eugenio A. Garay Nro. 1548 San Lorenzo
Tel.: 021 338 5011 - 021 649 016 - e-mail: adm@movitec.com.py
San Lorenzo - Paraguay

TIMBRADO Nº 12888135
Fecha Inicio Vigencia 29/01/2018
Fecha Fin Vigencia 31/01/2019
RUC 80050250-7

FACTURA

Nº 001-001-0002724

Fecha de Emisión: 28-Agosto-2016
Condición de Venta: Contado: [ ] Crédito: [XXX]
RUC/C.I.: 80062919-1
Nota de Remisión Nº:
Nombre o Razón Social: MS ETA SOCIEDAD ANONIMA
Dirección: Ruta 3 Km. 26,5, Limpio Central
Teléfono: (0985)-378-057
Ciudad:

CODIGO	CANT.	DESCRIPCIÓN	PRECIO UNITARIO	VALOR DE VENTA		
				EXENTAS	IVA 5%	IVA 10%
HE-195-0207	1	"MONTACARGA GLP 2.0 TON marca HANGCHA, color NARANJA/NEGRO triple mastil, Suspension Asiento Con Apoyabrazos (Cz) Desplazador Lateral en cascada con Umbella de Lujo" Serie Nº A0K805/CB	22,500.00			22,500.00
HE-184-3287	1	Apilador Paletrans usado modelo PT1645, Serie Nº 0161348	8,500.00			8,500.00
VALOR PARCIAL:						
TOTAL A PAGAR:				00	00	31,000.00

TREINTA Y UNO MIL CON 00/100 GUARANIES

LIQUIDACIÓN DEL IVA: (5%) (10%) TOTAL IVA: 31,000.00

INFORMACIÓN COMPLEMENTARIA:

2.818.1[illegible]

V(10)

VER AL DORSO
POLÍTICAS DE COBRANZA

RECIBI CONFORME:

ORIGINAL DE FACTURA
Impreso por [illegible] a las [illegible]
Firma:
Aclaración:
Cargo:
Fecha: Hora:

MERCADERÍAS Y/O SERVICIOS
Firma:
Aclaración:
Cargo:
Fecha: Hora:

HANGCHA S.R.L. - Tte. Pedro Ovi c/ Tacuary - Tel/Fax: 021 455 772 - RUC: [illegible] - C.I.T. Nº 1.045
Nº FC x 3 (2001 / 3.000)

ORIGINAL BLANCO: ADMINISTRACIÓN - 1ra. COPIA AMARILLA: ARCHIVO TRIBUTARIO
2da. COPIA ROSA: CONTABILIDAD (Sin valor comprobante fiscal)

064

HIDRAULICA DEL BRASIL S.A.

MOVITEC S.R.L.

Comercio al por mayor de otros productos n.c.p.
Comercio al por mayor de otras maquinarias y equipos n.c.p.

Ruta Gral. Eugenio A. Garay Nro. 1548 San Lorenzo
Tel.: 021 331 5011 - 021 649 016 - e-mail: adm@movitec.com.py
San Lorenzo - Paraguay

TIMBRADO Nº 12224943
Fecha Inicio Vigencia 29/08/2017
Fecha Fin Vigencia 30/08/2018
RUC 80050250-7
FACTURA
Nº 001-001-0002400

Fecha de Emisión: 21-Mayo-2018
Condición de Venta: Contado: [ ] Crédito: [ ] A/C 15 DIAS
Nota de Remisión Nº:
RUC/C.I.: 80019778-0
Nombre o Razón Social: CERAMICA ITA YVY S.A
Teléfono: (0983) 207-230
Dirección: CHACO I
Ciudad:

CODIGO	CANT.	DESCRIPCIÓN	PRECIO UNITARIO	VALOR DE VENTA		
				EXENTAS	IVA 5%	IVA 10%
195-0160	1	Montacargas marca HANGCHA serieio CHOKON DAILOD Diesel, capacidad de carga 5 toneladas, torre triplex, serie NO 5H022078	133,320,000			133,320,000
		Descuento Incluido: 2,577,500				
VALOR PARCIAL						
TOTAL A PAGAR:					0	133,320,000

CIENTO TREINTA Y TRES MILLONES TRESCIENTOS VEINTE MIL GUARANIES 133,320,000

LIQUIDACIÓN DEL IVA: (5%) (10%) TOTAL IVA: 12,120,000

INFORMACIÓN COMPLEMENTARIA:

Los efectos legales emergentes de esta obligación quedan sometidos a la jurisdicción de los tribunales ordinarios de la Capital de San Lorenzo, Paraguay.
Por el vencimiento de la presente Factura, MOVITEC S.R.L. quedará facultada a aplicar intereses legales, recargo por mora y costas por cobranza.
La aceptación de la presente Factura se autoriza a MOVITEC S.R.L. para que, en caso de un atraso superior a los 90 (noventa) días en el pago de la misma, incluso en caso de cambio de domicilio o razón social a la que representa, en el registro general de deudores de la firma INFOCONF o de cualquier otra empresa habilitada para brindar informaciones comerciales de acuerdo a lo establecido en la Ley Nº 1682/01 y su modificación Ley Nº 1969/02.
El recibimiento y/o retiro de esta Factura queda condicionado dentro de las 48 (cuarenta y ocho) horas de entregado el bien, servicio y/o cesión de la Factura.
Nota: no acreditar el pago de las Facturas marcadas como "Crédito" con los recibos Oficiales de nuestra Empresa.

ORIGINAL DE FACTURA
Firma:
Aclaración:
Cargo:
Fecha: Hora:

MERCADERÍAS Y/O SERVICIOS
Firma:
Aclaración:
Cargo:
Fecha: Hora:

MOVITEC S.R.L. - Tte. Fariña 910 c/ Tacuary - Tel./Fax: 021 649 772 - RUC: 80050250-7 - C.A.T. Nº 1.043
Fa 3 (1.531 / 2.000)

ORIGINAL: BLANCO: ADMINISTRACIÓN - 2da. COPIA AMARILLA: ARCHIVO TRIBUTARIO
3ra. COPIA VERDE: CONTABILIDAD (NO VÁLIDO PARA CRÉDITO FISCAL)

HIDRAULICA DEL BRASIL S.A

072

MOVITEC S.R.L.

Comercio al por mayor de otros productos n.c.p.
Comercio al por mayor de otras maquinarias y equipos n.c.p.

Ruta Gral. Eugenio A. Garay Nro. 1548 San Lorenzo
Tel.: 021 331 5011 - 021 649 016 - e-mail: adm@movitec.com.py
San Lorenzo - Paraguay

TIMBRADO Nº 12224943
Fecha Inicio Vigencia 29/06/2017
Fecha Fin Vigencia 30/06/2018
RUC 80050250-7
FACTURA
Nº 001-001-0002303

Fecha de Emisión: 27-Junio-2018
Condición de Venta: Contado: X Crédito:
RUC/C.I.: 8008791-3
Nombre o Razón Social: MARELITO NEUCLADE SA
Nota de Remisión Nº:
Dirección: Ncal. Estigarribia y Chaferes del chaco
Teléfono: 0214141791
Ciudad:

CODIGO	CANT.	DESCRIPCIÓN	PRECIO UNITARIO	VALOR DE VENTA EXENTAS	IVA 5%	IVA 10%
MC-105-0159	1	Montacargas diesel, marca HANGCHA modelo CPCD25N capacidad 2.5 ton, serie Nº F4H526877	131,848,100			131,848,100
SE	1	Modificacion de pinza para fardo 1.200 mm x 500 mm	1,701,000			1,701,000
VALOR PARCIAL						
TOTAL A PAGAR:				0	0	140,549,100

CIENTO CUARENTA MILLONES QUINIENTOS CUARENTA Y NUEVE MIL CIEN GUARANIES 140,549,100

LIQUIDACIÓN DEL IVA: (5%) (10%) TOTAL IVA:

INFORMACIÓN COMPLEMENTARIA: 12,773,191

Por los efectos legales emergentes de esta obligación quedan sometidos a la jurisdicción de los tribunales ordinarios de la Capital de San Lorenzo, Paraguay.
A partir del vencimiento de la presente Factura, MOVITEC S.R.L. quedará facultada a aplicar intereses legales, mensuales por mora y gastos por cobranza.
La aceptación de la presente Factura se autoriza a MOVITEC S.R.L. siempre, en caso de un plazo superior a los 60 (sesenta) días, con el agregado de cheque, indicar el nombre personal o razón social de la que corresponda, en el registro general de entrada de la firma CHACOMP S.A. o de cualquier otra de sus empresas habilitada para tales fines, bajo las formalidades de Acuerdo a lo establecido en la Ley Nº 2011 y su modificación Ley Nº 1695/99.
Reclamos y reclamos de esta Factura serán atendidos dentro de las 48 (cuarenta y ocho) horas de entregado el bien, servicio o la emisión de la Factura.
Rogamos se sirva efectuar el pago de las Facturas marcadas como "Crédito" contra recibos Oficiales de nuestra Empresa.

ORIGINAL DE FACTURA a las 15 hs.

RECIBÍ CONFORME:

Firma:	Firma:
Aclaración:	Aclaración:
Cargo:	Cargo:
Fecha: Hora:	Fecha: Hora:

MERCADERÍAS Y/O SERVICIOS

ORIGINAL BLANCO: ADJUNTO - 1ra. COPIA AMARILLA: ARCHIVO TIMBRADO
3ra. COPIA VERDE: CONTABILIDAD (NO VÁLIDO PARA CRÉDITO FISCAL)

F. MONARCA S.R.L. - Tte. Pedro 013 c/ Tacuary - Tel./Fax: 021 455 772 - RUC: 80013003-8 - C.A.T. Nº 1.003
C x 3 (1.001 / 2.000)

079

HIDRAULICA EL BRASIL S.A.

MOVITEC S.R.L.

Comercio al por mayor de otros productos n.c.p.
Comercio al por mayor de otras maquinarias y equipos n.c.p.

Ruta Gral. Eugenio A. Garay Nro. 1548 San Lorenzo
Tel.: 021 331 5011 - 021 649 016 - e-mail: adm@movitec.com.py
San Lorenzo - Paraguay

TIMBRADO Nº 12224943
Fecha Inicio Vigencia 29/08/2017
Fecha Fin Vigencia 30/08/2018
RUC 80050250-7
FACTURA
Nº 001-001-0002359

Fecha de Emisión: 26-Abril-2018 Condición de Venta: Contado: [ ] Crédito: [ ] 30 DIAS
RUC/C.I.: 80019770-0 Nota de Remisión Nº:
Nombre o Razón Social: HIDRAULICA ITA YVY S.A
Dirección: CHACO I Teléfono: (0983) 207-235
Ciudad:

CODIGO	CANT.	DESCRIPCIÓN	PRECIO UNITARIO	VALOR DE VENTA EXENTAS	IVA 5%	IVA 10%
95-0160	1	Montacargas marca HANGCHA modelo CPCD30N-RW10B Diesel, capacidad de carga 3 toneladas, torre triplex. serie Nº F4N026040	133,320,00			133,320,000
		Descuento Incluido 2,337,680				
OR PARCIAL						
AL A PAGAR:				0	0	133,320,000
		CIENTO TREINTA Y TRES MILLONES TRESCIENTOS VEINTE MIL GUARANIES				133,320,000

IDACIÓN DEL IVA: (5%) (10%) TOTAL IVA: 12,120,00

INFORMACIÓN COMPLEMENTARIA:

[illegible] emergentes de esta obligación quedan sometidos a la jurisdicción de los tribunales ordinarios de la Ciudad de San [illegible] de la presente Factura, MOVITEC S.R.L. quedará facultada a aplicar intereses legales, recargo por mora y [illegible] Facturas es exclusiva a MOVITEC S.R.L., porque, en caso de un plazo superior a los 60 (sesenta) días en [illegible] o de cualquier otra [illegible] a cuyo cargo [illegible] en el registro general de contribuyentes de la Renta [illegible] Ley Nº [illegible] para [illegible] de la Ley Nº [illegible] [illegible] y reclamos de esta Factura serán atendidos dentro de las 48 (cuarenta y ocho) horas de entregado el bien, servicio y/o [illegible] la Factura.
[illegible] el pago de las Facturas marcadas como "Crédito" con los cheques Diferidos de nuestra Empresa.

RECIBÍ CONFORME:

ORIGINAL DE FACTURA A LAS MERCADERÍAS Y/O SERVICIOS

Firma: Firma:
Aclaración: Aclaración:
Cargo: Cargo:
Fecha: Hora: Fecha: Hora:

[illegible] S.R.L. - Tte. Pedro [illegible] al Tesoro - Tel./Fax: 021 [illegible] 772 - RUC: [illegible] - C.U.T. Nº [illegible] 591 / 2.006)

ORIGINAL BLANCO: ADQUIRENTE - 1a. COPIA AMARILLA: ARCHIVO TRIBUTARIO
2da. COPIA VERDE: CONTABILIDAD (NO VÁLIDO PARA CRÉDITO FISCAL)

075

HIDRAULICA DEL BRASIL S.A.