Nota: CEO N° 04

Fecha: 09/ 07 / 2021

Solicitud de Aclaraciones – Comité de Evaluación de Ofertas

Remitente: Comité de Evaluación de Ofertas (ANDE) – LPN ANDE 1619/2021

Destinatario: SERVICIOS ELÉCTRICOS Y METALÚRGICOS S.A. (SEMESA)

At. Sr/Sra: Jean Ribeiro

Referencia: Licitación Pública Nacional N°1619/2021 "Adquisición de Herrajes para Distribución" **ID:** 389.833

Nos dirigimos a ustedes con relación a su oferta presentada en el llamado de referencia, a fin de solicitarle la presentación de lo siguiente:

- En virtud a la Resolución DNCP N° 1890/2020, solicitamos la presentación de una explicación detallada de la composición del precio de los ítems ofertados de los siguientes Lotes:

Lote	Ítem	Descripción
6	1	Brazo Soporte para Aislador Tipo Columna de Media Tensión
12	1	Guardacabo de Acero Galvanizado a ser usado en riendas de 3/8"

Esta solicitud la realizamos conforme a los artículos 59 y 62 del Decreto Reglamentario N° 2992/2019 por el cual se reglamenta la Ley N° 2051/2003 de Contrataciones Públicas y su modificatoria la Ley N° 3439/2007.

Plazo para presentación: 24 horas a partir de la fecha de recepción del presente documento (Art.7 de la Resolución DNCP N° 2490/2019).

Lugar de presentación: Sede Central de la ANDE, sito en Avda. España N° 1268 y Padre Cardozo, directamente en: Dpto. Suministro de Materiales de Distribución - Oficina D 12 Sección Evaluación de Oferta de Suministro de Materiales de Distribución (Edificio antiguo).

Les saludamos muy atentamente.-

ADMINISTRACIÓN NACIONAL DE ELECTRICIDAD

Ing. José L. González
DD/DSM

SEMESA
Servicios Eléctricos y Metalúrgicos S.A.

San Lorenzo, 09 de Julio de 2021

Señor
ING. FELIX SOSA
Presidente de la Administración
Nacional de Electricidad – ANDE
Avda. España, 1268
Asunción – Paraguay

REFERENCIA: LPN ANDE N° 1619/2021 'ADQUISION DE HERRAJES PARA DISTRIBUSION ID : 389.833

De nuestra consideración:

Nos dirigimos a Ud. en representación de la firma **SERVICIOS ELÉCTRICOS Y METALÚRGICOS S.A. SEMESA,** en repuestas a la **NOTA CEO N° 04 del llamado en referencia**, detallamos la composición de precio de los siguientes ítems,

Lote	Ítem	Descripción del Bien	Unidad de Medida	MATERIA PRIMA ACERO	MATERIA PRIMA ZINC	MANO DE OBRA	GASTOS LUZ, MAQUINARIAS, MATRIZ	GASTOS ADMINISTRATIVOS	IMPOSTOS (IVA+RENTA)	RENTABILIDAD	Precio unitario (IVA incluido)
6	1	Brazo Soporte para Aislador Tipo Columna de Media Tension	Unidad	37.050	17.575	10.545	2.850	3.800	14.250	8.930	95.000
12	1	Guardacabo de Acero Galvanizado a ser usado en riendas de 3/8"	Unidad	2.122	1.007	604	163	218	816	512	5.442

Aclaramos que los aumentos de los precios de los materiales son por el aumento global de la materia prima que es el acero, adjuntamos información de la web

Sin otro particular, aprovecho la ocasión para saludarle muy atentamente. -

JEAN RIBEIRO BIANECK
VICE - PRESIDENTE
SEMESA
Servicios Eléctricos y Metalúrgicos S.A.
RUC: 80044675-5

ANDE

Nota: CEO N° 04

Fecha: 09/ 07 / 2021

Solicitud de Aclaraciones – Comité de Evaluación de Ofertas

Remitente: Comité de Evaluación de Ofertas (ANDE) – LPN ANDE 1619/2021

Destinatario: SERVICIOS ELÉCTRICOS Y METALÚRGICOS S.A. (SEMESA)

At. Sr/Sra: Jean Ribeiro

Referencia: Licitación Pública Nacional N°1619/2021 "Adquisición de Herrajes para Distribución" **ID:** 389.833

Nos dirigimos a ustedes con relación a su oferta presentada en el llamado de referencia, a fin de solicitarle la presentación de lo siguiente:

- En virtud a la Resolución DNCP N° 1890/2020, solicitamos la presentación de una explicación detallada de la composición del precio de los ítems ofertados de los siguientes Lotes:

Lote	Ítem	Descripción
6	1	Brazo Soporte para Aislador Tipo Columna de Media Tensión
12	1	Guardacabo de Acero Galvanizado a ser usado en riendas de 3/8"

Esta solicitud la realizamos conforme a los articulos 59 y 62 del Decreto Reglamentario N° 2992/2019 por el cual se reglamenta la Ley N° 2051/2003 de Contrataciones Públicas y su modificatoria la Ley N° 3439/2007.

Plazo para presentación: 24 horas a partir de la fecha de recepción del presente documento (Art.7 de la Resolución DNCP N° 2490/2019).

Lugar de presentación: Sede Central de la ANDE, sito en Avda. España N° 1268 y Padre Cardozo, directamente en: Dpto. Suministro de Materiales de Distribución - Oficina D 12 Sección Evaluación de Oferta de Suministro de Materiales de Distribución (Edificio antiguo).

Les saludamos muy atentamente.-

ADMINISTRACIÓN NACIONAL DE ELECTRICIDAD

Ing. José L. González
DD/DSM

Nota: CEO N° 03

Fecha: 22/ 06 / 2021

Solicitud de Aclaraciones – Comité de Evaluación de Ofertas

Remitente: Comité de Evaluación de Ofertas (ANDE) – LPN ANDE 1619/2021

Destinatario: SERVICIOS ELÉCTRICOS Y METALÚRGICOS S.A. (SEMESA)

At. Sr/Sra: Jean Ribeiro

Referencia: Licitación Pública Nacional N°1619/2021 "Adquisición de Herrajes para Distribución" **ID:** 389.833

Nos dirigimos a ustedes con relación a su oferta presentada en el llamado de referencia, a fin de solicitarle la presentación de lo siguiente:

- En virtud a la Resolución DNCP N° 1890/2020, solicitamos la presentación de una explicación detallada de la composición del precio de los ítems ofertados de los siguientes Lotes:

Lote	Ítem	Descripción
1	1	Armadura Vertical, Tipo AR44
5	1	Brazo tipo 1 para Artefactos de Alumbrado Público
	2	Brazo tipo 2 para Artefactos de Alumbrado Público
	3	Brazo tipo 3 para Artefactos de Alumbrado Público
14	1	Hierro Perfil U DE 100 MM
	2	Hierro Perfil U DE 65 MM
20	1	Soporte Planchuela Tipo ABRT-05
21	1	Soporte Planchuela Tipo ABRT-06

Esta solicitud la realizamos conforme a los artículos 59 y 62 del Decreto Reglamentario N° 2992/2019 por el cual se reglamenta la Ley N° 2051/2003 de Contrataciones Públicas y su modificatoria la Ley N° 3439/2007.

Plazo para presentación: 24 horas a partir de la fecha de recepción del presente documento (Art.7 de la Resolución DNCP N° 2490/2019).

Lugar de presentación: Sede Central de la ANDE, sito en Avda. España N° 1268 y Padre Cardozo, directamente en: Dpto. Suministro de Materiales de Distribución - Oficina D 12 Sección Evaluación de Oferta de Suministro de Materiales de Distribución (Edificio antiguo).

Les saludamos muy atentamente.-

ADMINISTRACIÓN NACIONAL DE ELECTRICIDAD

Ing. José L. González
DD/DSM

SEMESA
Servicios Eléctricos y Metalúrgicos S.A.

San Lorenzo, 23 de junio de 2021

Señor
ING. FELIX SOSA

Administración Nacional de Electricidad – ANDE
Avda. España, 1268
Asunción – Paraguay

REFERENCIA: LPN ANDE N° 1619/2021
'ADQUISION DE HERRAJES PARA DISTRIBUSION
ID : 389.833

De nuestra consideración:

Nos dirigimos a Ud. en representación de la firma **SERVICIOS ELÉCTRICOS Y METALÚRGICOS S.A. SEMESA,** en repuestas a la **NOTA CEO N° 03 del llamado en referencia**, detallamos la composición de precio de los siguientes ítems,

Item	Descripción del Bien	Unidad de Medida	MATERIA PRIMA ACERO	MATERIA PRIMA ZINC	MANO DE OBRA	GASTOS LUZ, MAQUINARIAS, MATRIZ	GASTOS ADMINISTRATIVOS	IMPOSTOS (IVA+RENTA)	RENTABILIDAD	Precio unitario (IVA incluido)
1	Armadura Vertical, Tipo AR44	Unidad	36.660	17.390	10.434	2.820	3.760	14.100	8.836	94.000
1	Brazo tipo 1 para Artefactos de Alumbrado Publico	Unidad	21.360	14.596	10.680	4.272	2.848	10.680	6.764	71.200
2	Brazo tipo 2 para Artefactos de Alumbrado Publico	Unidad	40.200	24.790	20.100	8.040	5.360	20.100	15.410	134.000
3	Brazo tipo 3 para Artefactos de Alumbrado Publico.	Unidad	64.800	39.960	32.400	12.960	8.640	32.400	24.840	216.000
1	Hierro Perfil U DE 100 MM	Unidad	440.438	205.538	34.256	19.575	19.575	146.813	112.556	978.750
2	Hierro Perfil U DE 65 MM	Unidad	205.538	95.918	15.986	9.135	9.135	68.513	52.526	456.750
1	Soporte Planchuela Tipo ABRT-05	Unidad	48.991	30.211	24.495	9.798	6.532	24.495	18.780	163.302
1	Soporte Planchuela Tipo ABRT-06	Unidad	50.583	31.193	25.292	10.117	6.744	25.292	19.390	168.610

Aclaramos que los aumentos de los precios de los materiales son por el aumento global de la materia prima que es el acero , adjuntamos información de la web

Sin otro particular, aprovecho la ocasión para saludarle muy atentamente. -

JEAN RIBEIRO BIANECK
VICE - PRESIDENTE
SEMESA
Servicios Eléctricos y Metalúrgicas S.A.
RUC 80044675-5

https://cnnespanol.cnn.com/2021/05/07/los-precios-del-acero-se-han-triplicado-ahora-bank-of-america-esta-sonando-la-alarma/

MACROECONOMÍA

Los precios del acero se han triplicado. Ahora Bank of America está sonando la alarma

Por Matt Egan
20:03 ET(00:03 GMT) 7 Mayo, 2021

CNN) — Una burbuja podría estar preparándose en existencias de acero. La pandemia puso de rodillas a la industria siderúrgica estadounidense la primavera boreal pasada, obligando a los fabricantes a cerrar la producción mientras luchaban por sobrevivir a una implosión económica. Pero a medida que la recuperación comenzó, las fábricas tardaron en reanudar la producción, y eso creó una enorme escasez de acero.

Ahora, la reapertura de la economía está impulsando un auge del acero tan fuerte que algunos están convencidos de que terminará en lágrimas.

«Esto va a ser efímero. Es muy apropiado llamar a esto una burbuja», dijo la analista de Bank of America Timna Tanners a CNN Business, usando la «palabra con b» que los analistas de renta variable de los principales bancos suelen evitar.

Después de tocar fondo alrededor de US$ 460 el año pasado, los precios de acero enrollado en caliente de referencia en Estados Unidos ahora están

IFAN RIBEIRO BIANECK

sentados en alrededor de US$ 1.500 la tonelada, un máximo récord que es casi el triple del promedio de 20 años.

Las existencias de acero están en llamas. US Steel, que se desplomó a un mínimo histórico en marzo de 2020 en medio de temores de bancarrota, se ha disparado un 200% en solo 12 meses. Nucor ha subido un 76% solo este año.

Mientras que la «escasez y el pánico» están elevando los precios y las existencias de acero hoy en día, Tanners predijo una dolorosa reversión a medida que la oferta se pone al día con lo que describió como una demanda poco impresionante.

«Esperamos que esto sea correcto, y a menudo, cuando corrija, corrige en exceso», dijo Tanners, una veterana de dos décadas de la industria de metales que escribió un informe la semana pasada titulado «Steel stocks in a bubble» («Las existencias de acero en una burbuja»).

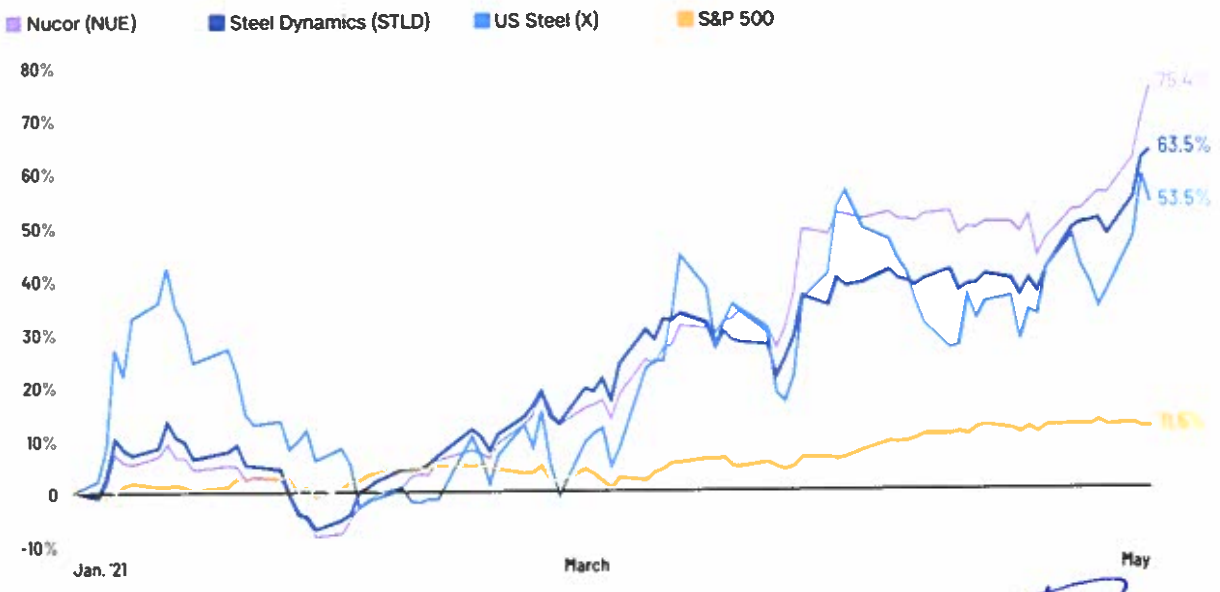

Note: Data as of May 5, 2021
Source: Refinitiv
Graphic: Ed Yardeni, CFA

JEAN RIBEIRO BIANECK
VICE - PRESIDENTE
SEMESA
Servicios Eléctricos y Metalúrgicas S.A.
RUC: 80044675-5

Entendido Deniego

Compartir:

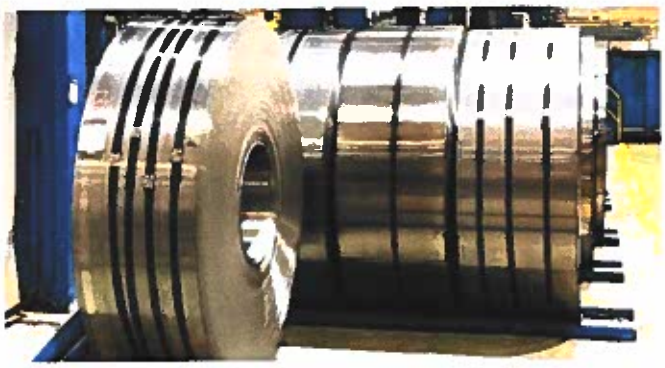

Razones del alza

Demanda tras el confinamiento. Aunque las fábricas automotrices estuvieron paradas durante el confinamiento, muchos fabricantes redoblaron su producción en los meses posteriores. Los fabricantes prevén un incremento en las ventas a partir del verano, además ha impulsado las compras y almacenaje de materias primas para evitar desabastecimientos.

Se acaba la crisis. Muchos gestores de capitales e inversores en general, como Bank of America afirmaron en **septiembre 2020** que la fase de recesión de la economía global había tocado fondo. El comienzo de un nuevo ciclo de recuperación, el incremento de la demanda va junto con la inversión en materias primas entre las que se encuentran los metales llamados industriales.

Transición verde. El plan de recuperación de la Unión Europea centrado en las energías renovables favorece el desarrollo e inversiones en sectores intensivos en el uso de metales.

Infraestructuras. El gasto de los gobiernos de todo el mundo se centrará principalmente en las infraestructuras, sector que también es intensivo en el uso de metales.

Bajos rendimientos financieros. Actualmente los productos financieros están atravesando una época de rendimientos negativos, lo que hace que los inversores se centren en los activos directos.

La inflación. El miedo a la inflación ha provocado la búsqueda de activos que actúen como cobertura.

Reducción de la producción. La pandemia redujo la producción de los metales y duda de la estabilidad política de países productores debido a la crisis económica ya que puede afectar a la inversiones futuras.

EL CANAL DE SUEZ COLAPSADO (https://www.grupocibsa.com/el-canal-de-suez-colapsado/)

¿Por qué sube el precio del acero?

La producción de los altos hornos se suspendió en más de 30 millones de toneladas y en **septiembre 2020** sólo se reinició el **25%** de la producción.

Los movimientos en el precio del acero se deben a la reactivación del mercado interno de los Estados Unidos y de China. La situación pandémica en la sociedad influye en la oferta y la demanda.

Para China la producción de acero es una de las claves para la recuperación de la manufactura y de la construcción chinas tras la pandemia. En 2019, las autoridades chinas prohibieron sustancialmente las importaciones de chatarra de acero. Al clasificar los escombros como desechos China cerró las importaciones. Hay un rumor en el mercado de la chatarra según el cual China comenzará a comprar otra vez.

Precio del acero en Europa

El precio del acero en Europa a principios de 2021 rondaba los **800€/ton.** El acero llegó al máximo histórico de **junio del 2008.** Las empresas siderúrgicas han tenido dificultades para satisfacer la demanda.

Algunas fuentes indican que sería muy arriesgado seguir subiendo los precios para el sector del acero en Europa. Se espera que la demanda de acero aumente en **2021** respecto a 2020. Resulta fundamental recuperar los niveles productivos anteriores a la crisis, ya que la reducción de la producción solo impulsará al alza el precio del acero y perjudicará a las industrias del procesamiento.

CONCLUSION FINAL PARA EL SECTOR DE LA CONSTRUCCION

La reflexión final es que el drástico aumento del acero, un 40%, está provocando un encarecimiento casi proporcional al de la maquinaria de construcción. Toda máquina nueva que se pida, verá incrementado el precio de venta en comparación con los precios de principios de este año.

Desde Grupocibsa, estamos trabajando para que este encarecimiento no se produzca y podamos entregaros nuestras máquinas con el mejor precio posible. Por eso hicimos una previsión de stocks a principios de año, lo que nos permite tener un precio competitivo de los productos pese al aumento de precio de todos los fabricantes provocado por el incremento del precio de acero.

grupocibsa.com

(https://www.grupocibsa.com/productos/)

SUBIR

JEAN RIBEIRO BIANECK
VICE-PRESIDENTE
SEMESA
Servicios Eléctricos y Metalúrgicas S.A.
RUC: 80044675-5

Si quieres más información a continuación dejamos los enlaces sobre nosotros (https://www.grupocibsa.com/grupocibsa-quienes-somos/) y el resto de productos (http://www.grupocibsa.com/productos/) de los que somos distribuidores:
Las cookies nos permiten ofrecer nuestros servicios, al utilizar nuestros servicios aceptas el uso que hacemos de las cookies.
política de privacidad (http://grupocibsa.com/política-de-privacidad/) - Información sobre las cookies (http://grupocibsa.com/mas-informacion-sobre-las-cookie

INCREMENTO DEL +40% DEL ACERO

POR SERGIO SÁNCHEZ (HTTPS://WWW.GRUPOCIBSA.COM/AUTHOR/ADMIN/) / MIÉRCOLES, 05 MAYO 2021 / PUBLICADO EN BLOG (HTTPS://WWW.GRUPOCIBSA.COM/CATEGORY/BLOG/), ECONOMÍA (HTTPS://WWW.GRUPOCIBSA.COM/CATEGORY/ECONOMIA/), EXCAVADORAS (HTTPS://WWW.GRUPOCIBSA.COM/CATEGORY/BLOG/MAQUINAS/EXCAVADORAS/), MÁQUINAS (HTTPS://WWW.GRUPOCIBSA.COM/CATEGORY/BLOG/MAQUINAS/), MARCAS (HTTPS://WWW.GRUPOCIBSA.COM/CATEGORY/BLOG/MARCAS/), NOTICIAS DEL SECTOR (HTTPS://WWW.GRUPOCIBSA.COM/CATEGORY/BLOG/NOTICIAS-DEL-SECTOR/)

(https://www.grupocibsa.com/wp-content/uploads/2021/05/SUBIDA-DEL-ACERO-FOTO-DESTACADA-1.jpg)

INCREMENTO DEL +40% DEL ACERO

INCREMENTO DEL +40% DEL ACERO. El precio de la tonelada de acero ha incrementado en casi **280 euros** desde el pasado mes de **agosto de 2020** en una carrera que empieza a preocupar a los fabricantes.

El **2021** empezó con una importante subida del precio del acero. Las consecuencias de la pandemia para el sector a nivel internacional se traducen en alteraciones del mercado, precaución ante las políticas chinas y un pico de precios que, al mismo tiempo, genera distintas opiniones.

La subida de un 40% en el precio del acero

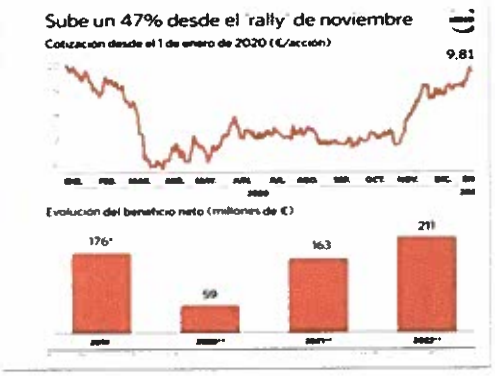

Una de las razones es la competencia generada por las fuertes inversiones en infraestructuras o energías renovables por parte de muchos países. Aunque la subida de precio de los metales preciosos viene transcurriendo desde meses anteriores, aproximadamente desde **diciembre 2020**, otra subida menos llamativa pero quizá mucho más importante está amenazando diversos sectores.

La consultora Fastmarkets calcula que la bobina de acero laminado que costaba **690 euros por tonelada** el día 13 de **enero**, experimentó un alza de casi **68 euros** en un solo mes, y de hast **278 euros** desde el inicio del pasado mes de agosto.

JEAN-RIBERTO BIANECK
VICE-PRESIDENTE
SIEMESA
Servicios Eléctricos y Metalúrgicos S.A.
RUC 800044675-5

Las cookies nos permiten ofrecer nuestros servicios, al utilizar nuestros servicios aceptas el uso que hacemos de las cookies.
política de privacidad (http://grupocibsa.com/politica-de-privacidad/) - Información sobre las cookies (http://grupocibsa.com/mas-informacion-s Translate cookie

Así que queridos amigos, la próxima semana continuaremos con más noticias, por favor compartan nuestros videos en sus redes sociales y si te gusta nuestro canal por favor danos "Like". Y si deseas comunicarte conmigo escríbeme a alba@bmglatinamerica.com

Se despide tu amiga apasionada del acero Alba Benitez.

← ¿Como están los precios esta semana? Abril 16 de 2021 (https://bmglatinamerica.com/2021/04/14/como-estan-los-precios-esta-semana/)

¿Qué factores debemos tomar en cuenta en los incrementos de los precios de los aceros? Abril 16 de 2021 →

especiales/)

Aceros Comerciales (https://bmglatinamerica.com/p ctos-y-servicios/aceros/aceros-comerciales/)

Aceros Inoxidables (https://bmglatinamerica.com/p ctos-y-servicios/aceros/aceros-inoxidables/)

Aluminios (https://bmglatinamerica.com/p ctos-y-servicios/aceros/alumini

Blindaje/Balística (https://bmglatinamerica.com/p ctos-y-servicios/blindaje/)

Servicios de Fabricación (https://bmglatinamerica.com/p ctos-y-servicios/our-mission/)

JEAN RIBEIRO BIANECK
VICE - PRESIDENTE
SEMESA
Servicios Eléctricos y Metalúrgicas S.A.
RUC: 80044675-5

ANDE

Nota: CEO N° 02

Fecha: 16/ 06 / 2021

Solicitud de Aclaraciones – Comité de Evaluación de Ofertas

Remitente: Comité de Evaluación de Ofertas (ANDE) – LPN ANDE 1619/2021

Destinatario: SERVICIOS ELÉCTRICOS Y METALÚRGICOS S.A. (SEMESA)

At. Sr/Sra: Jean Ribeiro

Referencia: Licitación Pública Nacional ANDE N° 1619/2021 "Adquisición de Herrajes para Distribución" **ID:** 389.833

Nos dirigimos a ustedes con relación a su oferta presentada en el llamado de referencia, a fin de solicitarles la presentación de los siguientes:

- Muestra del material ofertado correspondiente al Lote 4, conforme indica en las **Especificaciones Técnicas**.
- Demostrar experiencia mínima de tres (3) años en provisiones a entidades públicas, privadas y/o mixtas de los bienes licitados, pudiendo ser recepciones finales de contratos ejecutados y finiquitados, certificados o constancias escritas donde se acredite la experiencia requerida por una cantidad equivalente al 50% como mínimo de la cantidad total ofertada en la presente licitación dentro de los últimos tres (3) años (2017, 2018 y 2019), conforme se indica Experiencia Requerida en el ítem **Requisitos documentales para evaluar la experiencia**, del Pliego de Bases y Condiciones, correspondiente al Lote 4.
- Planilla de Datos Garantizados, conforme se indica Experiencia Técnica en el ítem **Requisitos documentales para evaluar la capacidad técnica**, del Pliego de Bases y Condiciones, correspondientes a los Lotes 20 y 21.

Esta solicitud la realizamos conforme a los artículos 59 y 62 del Decreto Reglamentario N° 2992/2019 por el cual se reglamenta la Ley N° 2051/2003 de Contrataciones Públicas y su modificatoria la Ley N° 3439/2007.

Plazo para presentación: 24 horas a partir de la fecha de recepción del presente documento (Art.7 de la Resolución DNCP N° 2490/2019).
Lugar de presentación: Sede Central de la ANDE, sito en Avda. España N° 1268 y Padre Cardozo, directamente en: Dpto. Suministro de Materiales de Distribución - Oficina D 12 Sección Evaluación de Oferta de Suministro de Materiales de Distribución (Edificio antiguo).

Les saludamos muy atentamente.-

ADMINISTRACIÓN NACIONAL DE ELECTRICIDAD

Ing. José L. González
Miembro

SEMESA
Servicios Eléctricos y Metalúrgicos S.A.

San Lorenzo, 17 de Junio de 2021

Señor
ING. FELIX SOSA

Administración Nacional de Electricidad – ANDE
Avda. España, 1268
Asunción – Paraguay

REFERENCIA: LPN ANDE N° 1619/2021
'ADQUISION DE HERRAJES PARA DISTRIBUSION
ID : 389.833

De nuestra consideración:

Nos dirigimos a Ud. en representación de la firma **SERVICIOS ELÉCTRICOS Y METALÚRGICOS S.A. SEMESA,** en repuestas a la **NOTA CEO N° 02 del llamado en referencia , Adjuntamos**

- Planilla de datos garantizados de los lote 20 y del lote 21,, conforme a la consulta número 3
- La consulta número 3 y respuesta.
- Muestras de los materiales
- Planilla de dato garantizado del lote 4
- Certificado de experiencia.

Sin otro particular, aprovecho la ocasión para saludarle muy atentamente. -

.....

JEAN RIBEIRO BIANECK
VICE - PRESIDENTE
SEMESA
Servicios Eléctricos y Metalúrgicos S.A.
RUC: 80044675-5

ANDE	PLANILLA DE DATOS GARANTIZADOS EETT ANDE N° 10.01.03 - Rev. 1 - Banda de acero Rev.1

	DESCRIPCIÓN	EE.TT. ANDE 10.01.03 - Rev. 1			GARANTIZADO	
1	Fabricante (País)	Aclarar			PARAGUAY	
2	Denominacion del fabricante	Aclarar			SEMESA	
3	MATERIAL	Acero inoxidable AISI 304 o AISI 316			Acero inoxidable AISI 304	
4	Resistencia a rotura	ACERO INOX.			ACERO INOX.	
5	Tipo	Aclarar			AISI 304	
6	Dimensiones	Tipo	A	B	A	B
		Z1 (p/ 1/2")	12,7	0,7	-	-
		Z2 (p/ 5/8")	15,8	0,7	15,80	0,70
		Z3 (p/ 1 1/4")	31,7	1	-	-
7	Largo del rollo	Aclarar			30 Metros	
8	Adjunta catálogos				-	
9	Observaciones				-	

JEAN RIBEIRO BIANECK
VICE - PRESIDENTE
SEMESA
Servicios Eléctricos y Metalúrgicas S.A.
RUC: 80044675-5

arivoir
SOLUCIONES & REDES INFORMATICAS

CERTIFICADO

Que, la empresa denominada SERVICIOS ELECTRICOS Y METALURGICO SA, nos proveyó materiales para nuestra Empresa desde el año 2018, teniendo proveído hasta en la fecha un total según listado abajo.

• BASE CON BULON ROSCA, PARA CINTA DE ACERO	UNIDAD	3.400
• BASE CON OJAL, PARA CINTA DE ACERO	UNIDAD	1.789
• CINTA DE ACERO INOXIDABLE DE 5/8	METRO	5.189
• CRUCETA PARA RESERVA 710X150X100	UNIDAD	1.020
• HEBILLA DE 3/4 PULGADA	UNIDAD	5.189
• TUERCA OJAL CON ROSCA DE M12	UNIDAD	1.789
• PROLONGADOR DOBLE OJAL	UNIDAD	680
• SOPORTE DIELECTRICO M12 11,00 TO 19,00	UNIDAD	3.400
• ADJUSTABLE CLAMP SCREW POST BAP-2 800MM	UNIDAD	1.821
• ADJUSTABLE CLAMP SCREW POST BAP-3 1.200MM	UNIDAD	1.360

Habiéndolo a la fecha, cumpliendo a satisfacción con los trabajos y plazos acordados, con excelente calidad técnica y profesional, sin encontrar nada que hasta el momento desaliente nuestra relación comercial.

Expido el presente certificado, a pedido de parte interesada y para hubiere lugar, a los cuatro días del mes de junio del año dos mil veintiuno.

arivoir s.a.
SOLUCIONES & REDES INFORMATICAS

Capiatá, 04 junio de 2021

CERTIFICADO

Que, la empresa denominada SERVICIOS ELECTRICOS Y METALURGICO SA, nos proveyó materiales para nuestra Empresa desde el año 2017, teniendo proveído hasta en la fecha un total según listado abajo.

• BASE CON BULON ROSCA, PARA CINTA DE ACERO	UNIDAD	7.500
• BASE CON OJAL, PARA CINTA DE ACERO	UNIDAD	3.061
• CINTA DE ACERO INOXIDABLE DE 5/8	METROS	10.561
• CRUCETA PARA RESERVA 710X150X100	UNIDAD	1.875
• HEBILLA DE 3/4 PULGADA	UNIDAD	10.561
• TUERCA OJAL CON ROSCA DE M12	UNIDAD	3.061
• PROLONGADOR DOBLE OJAL	UNIDAD	1.500
• SOPORTE DIELECTRICO M12 11,00 TO 19,00	UNIDAD	7.500
• ADJUSTABLE CLAMP SCREW POST BAP-2 800MM	UNIDAD	4.016
• ADJUSTABLE CLAMP SCREW POST BAP-3 1.200MM	UNIDAD	3.000

Habiéndolo a la fecha, cumpliendo a satisfacción con los trabajos y plazos acordados, con excelente calidad técnica y profesional, sin encontrar nada que hasta el momento desaliente nuestra relación comercial.

Expido el presente certificado, a pedido de parte interesada y para hubiere lugar, a los cuatro días del mes de junio del año dos mil veintiuno.

Cordial Saludo,
TECNOCABLE S.A

Ernesto Dueñas
Gerente Técnico
Tecno Cable S.A
RUC 80087565 - 6

TECNO CABLE S.A.
RUC: 80087565 - 6

ERNESTO DUEÑAS

GERENTE TECNICO.

0984 229 252 – CAPIATA PARAGUAY

///ASF S.R.L.
IMPORTACIONES – EXPORTACIONES - REPRESENTACIONES
SERVICIOS ESPECIALIZADOS EN TELECOMUNICACIONES
FERNANDO DE LA MORA – PARAGUAY

4 de junio de 2021

CERTIFICADO

Que, la empresa denominada **SERVICIOS ELECTRICOS Y METALURGICO SA**, nos proveyó materiales para nuestra Empresa desde el año 2019, teniendo proveído hasta en la fecha un total según listado abajo.

• BASE CON BULON ROSCA, PARA CINTA DE ACERO	UNIDAD	2.100
• BASE CON OJAL, PARA CINTA DE ACERO	UNIDAD	1.105
• CINTA DE ACERO INOXIDABLE DE 5/8	METRO	3.205
• CRUCETA PARA RESERVA 710X150X100	UNIDAD	840
• HEBILLA DE 3/4 PULGADA	UNIDAD	3.205
• TUERCA OJAL CON ROSCA DE M12	UNIDAD	1.105
• PROLONGADOR DOBLE OJAL	UNIDAD	420
• SOPORTE DIELECTRICO M12 11,00 TO 19,00	UNIDAD	2.100
• ADJUSTABLE CLAMP SCREW POST BAP-2 800MM	UNIDAD	1.125
• ADJUSTABLE CLAMP SCREW POST BAP-3 1.200MM	UNIDAD	840

Habiéndolo a la fecha, cumpliendo a satisfacción con los trabajos y plazos acordados, con excelente calidad técnica y profesional, sin encontrar nada que hasta el momento desaliente nuestra relación comercial.

Expido el presente certificado, a pedido de parte interesada, a los cuatro días del mes de junio del año dos mil veintiuno.

///ASF S.R.L.
IMPORT - EXPORT - REPRESENTACIONES
RUC Nº: 80005188-2

Alcides R. Cabrera
Presidente
///ASF S.R.L.

JEAN RIBEIRO BIANECK
VICE - PRESIDENTE
SEMESA
Servicios Eléctricos y Metalúrgicas S.A.
RUC: 80044675-5

Mail: contacto.asfsrl@gmail.com

Fernando de La Mora

Paraguay

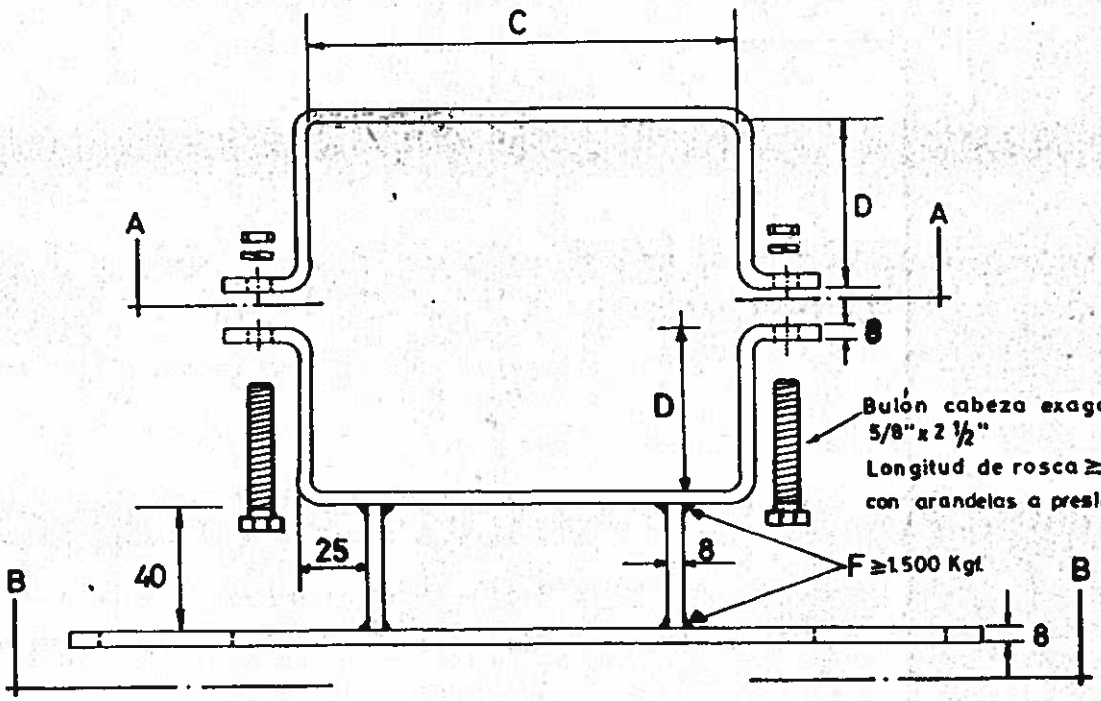

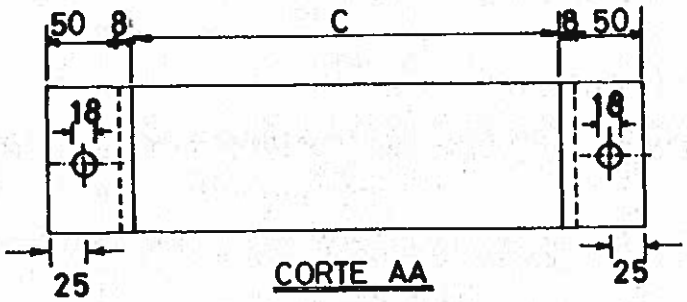

CORTE AA

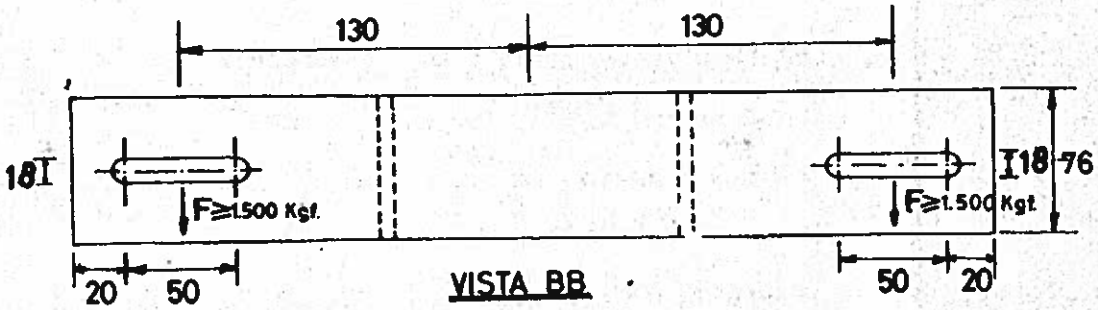

VISTA BB

MATRICULA.	TIPO	DIMENSIONES	
		C	D
3142_5002	ABRT 04	145	75
3142_5003	ABRT 05	185	95
3142_5004	ABRT 06	200	100

- Dimensiones en mm.
- Tolerancia general ± 2%

Prep: Dibuj. Gaona A.	Rev.: 1	ESPECIFICACIONES TECNICAS
ANDE	Fecha: 22-09-86	SOPORTE P/TRANSF. DE DISTRIB.
	Aprob:	Nº 03.40.47 Hoja: 1/2

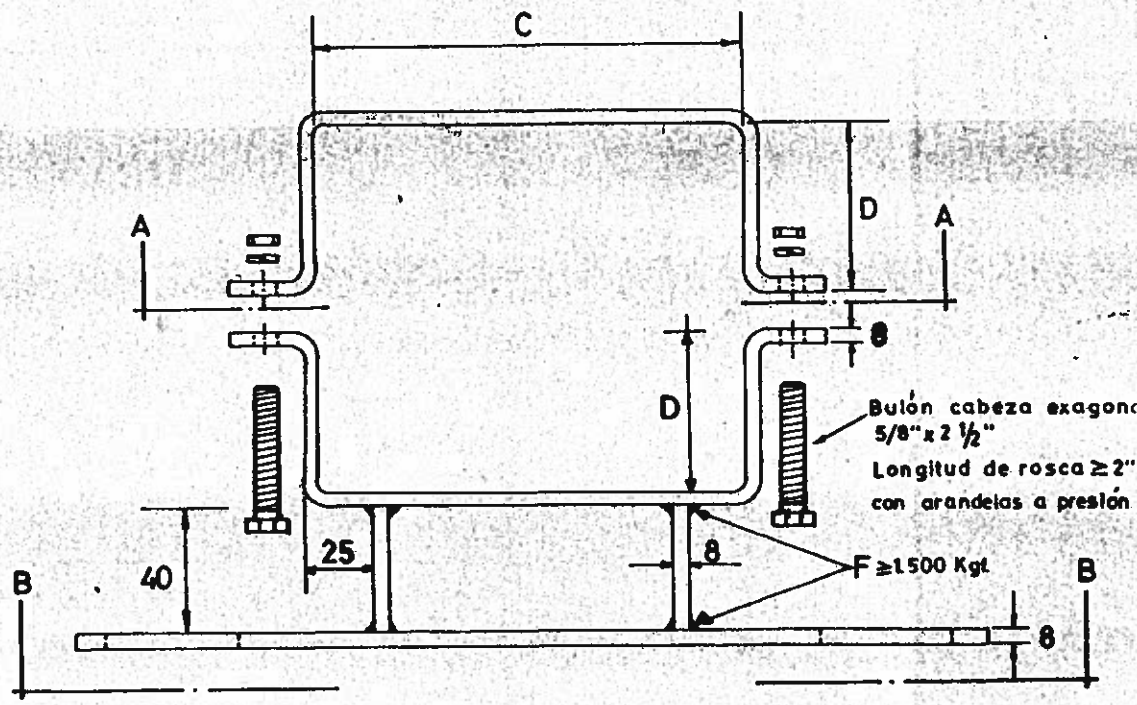

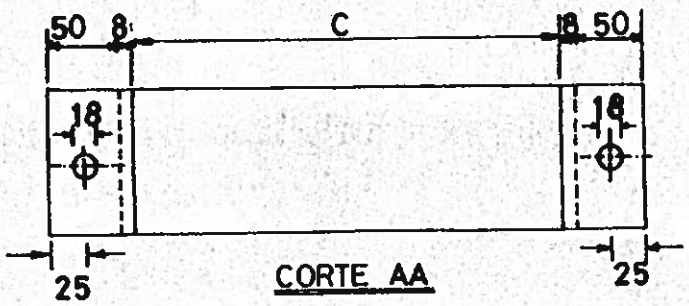

CORTE AA

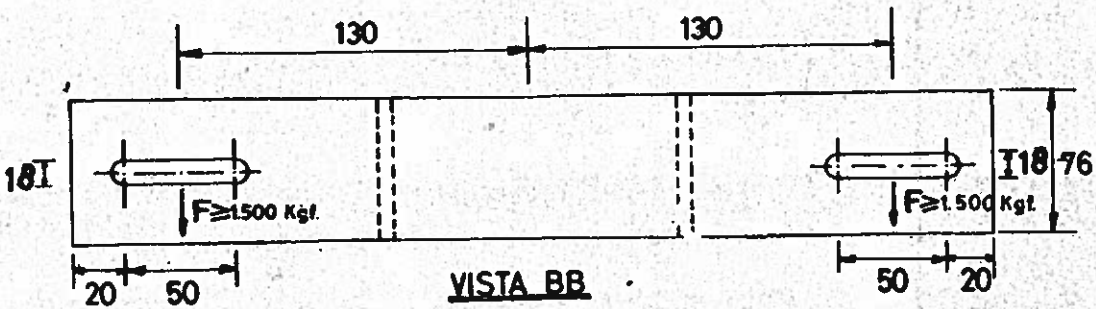

VISTA BB

MATRICULA.	TIPO	DIMENSIONES	
		C	D
3142_5002	ABRT 04	145	75
3142_5003	ABRT 05	185	95
3142_5004	ABRT 06	200	100

- Dimensiones en mm.
- Tolerancia general ± 2%

Prep: Dibuj Gacha A.	Rev.: 1	ESPECIFICACIONES TECNICAS	
ANDE		SOPORTE P/TRANSF. DE DISTRIB.	
	Fecha: 22-09-86	Aprob:	Nº 03.40.47 Hoja: 1/2

Nota: CEO N° 01

Fecha: 08/ 06 / 2021

Solicitud de Aclaraciones – Comité de Evaluación de Ofertas

Remitente: Comité de Evaluación de Ofertas (ANDE) – LPN ANDE 1619/2021

Destinatario: SERVICIOS ELÉCTRICOS Y METALÚRGICOS S.A. (SEMESA)

At. Sr/Sra: Jean Ribeiro

Referencia: Licitación Pública Nacional ANDE N° 1619/2021 "Adquisición de Herrajes para Distribución" **ID:** 389.833

Nos dirigimos a ustedes con relación a su oferta presentada en el llamado de referencia, a fin de solicitarles la presentación de los siguientes:

- Muestra de los materiales ofertados correspondientes a los Lotes 1, 2, 3, 4, 5, 6, 7, 8, 12, 13, 14, 15, 16, 17, 18, 19, 20, 21, 22 y 23, conforme indica en las **Especificaciones Técnicas**.
- Constancia de presentación de la "Declaración Jurada de bienes y rentas, activo y pasivos" ante la Contraloría General de la República, para los sujetos obligados en el marco de la Ley N° 6355/19, conforme indica en Requisitos de Calificación y Criterios de Evaluación, en el ítem **Requisitos documentales para la evaluación de las condiciones de participación** inciso 5., del Pliego de Bases y Condiciones.
- Demostrar experiencia mínima de tres (3) años en provisiones a entidades públicas, privadas y/o mixtas de los bienes licitados, pudiendo ser recepciones finales de contratos ejecutados y finiquitados, certificados o constancias escritas donde se acredite la experiencia requerida por una cantidad equivalente al 50% como mínimo de la cantidad total ofertada en la presente licitación dentro de los últimos tres (3) años (2017, 2018 y 2019), conforme se indica Experiencia Requerida en el ítem **Requisitos documentales para evaluar la experiencia**, del Pliego de Bases y Condiciones, correspondientes a los Lotes 1, 2, 3, 4, 5, 6, 7, 8, 12, 13, 14, 15, 16, 17, 18, 19, 20, 21, 22 y 23.
- Planilla de Datos Garantizados, conforme se indica Experiencia Técnica en el ítem **Requisitos documentales para evaluar la capacidad técnica**, del Pliego de Bases y Condiciones, correspondientes a los Lotes 1, 2, 3, 4, 5, 6, 7, 8, 12, 13, 14, 15, 16, 17, 18, 19, 20, 21, 22 y 23.
- Formulario Información relativa al SINARH, conforme se indica en el ítem **Formularios** del Pliego de Bases y Condiciones.
- Conforme se observa en la Planilla de Precios existe un error aritmético en la columna Precio Total; se verifico que al multiplicar el Precio Unitario por la cantidad correspondiente, existe una discrepancia entre el precio total calculado y el precio total ofertado, por tanto la convocante conforme al Pliego de Bases y Condiciones en el ítem **Disconformidad, errores y omisiones**, solicita su conformidad para la corrección del error aritmético que se ha detectado.

ANDE

[redacted]

LOTE 2

Planilla de Precios presentada por el oferente:

LOTE 2

1	2	3	4	5	6	7	8	9	10
Ítem	Código de Catálogo	Descripción	Unidad de Medida	Presentación	Cantidad	Marca	Procedencia	Precio Unitario IVA (incluido)	Precio Total
1	31162305-001	Abrazadera de Acero Galv, Tipo AC 2	Unidad	UNIDAD	30.000	SEMESA	PARAGUAY	7.154	214.609.050
2	31162305-001	Abrazadera ACCGALV Tipo AH A AN	Unidad	UNIDAD	20.000	SEMESA	PARAGUAY	11.626	232.512.300
3	31162305-001	Abrazadera ACCGALV Tipo AH A AR	Unidad	UNIDAD	15.000	SEMESA	PARAGUAY	15.607	234.105.525
4	31162305-001	Abrazadera ACCGALV Tipo AH A CR	Unidad	UNIDAD	30.000	SEMESA	PARAGUAY	15.399	461.969.550
5	31162305-001	Abrazadera ACCGALV Tipo AH A CN	Unidad	UNIDAD	25.000	SEMESA	PARAGUAY	11.424	285.603.375
6	31162305-001	Abrazadera ACCGALV Tipo AH-P2	Unidad	UNIDAD	1.000	SEMESA	PARAGUAY	18.951	18.951.165
									1.447.750.965

Planilla de Precios corregida por el Comité de Evaluación:

LOTE 2

1	2	3	4	5	6	7	8	9	10
Ítem	Código de Catálogo	Descripción	Unidad de Medida	Presentación	Cantidad	Marca	Procedencia	Precio Unitario IVA (incluido)	Precio Total
1	31162305-001	Abrazadera de Acero Galv, Tipo AC 2	Unidad	UNIDAD	30.000	SEMESA	PARAGUAY	7.154	214.620.000
2	31162305-001	Abrazadera ACCGALV Tipo AH A AN	Unidad	UNIDAD	20.000	SEMESA	PARAGUAY	11.626	232.520.000
3	31162305-001	Abrazadera ACCGALV Tipo AH A AR	Unidad	UNIDAD	15.000	SEMESA	PARAGUAY	15.607	234.105.000
4	31162305-001	Abrazadera ACCGALV Tipo AH A CR	Unidad	UNIDAD	30.000	SEMESA	PARAGUAY	15.399	461.970.000
5	31162305-001	Abrazadera ACCGALV Tipo AH A CN	Unidad	UNIDAD	25.000	SEMESA	PARAGUAY	11.424	285.600.000
6	31162305-001	Abrazadera ACCGALV Tipo AH-P2	Unidad	UNIDAD	1.000	SEMESA	PARAGUAY	18.951	18.951.000
									1.447.766.000

LOTE 8

Planilla de Precios presentada por el oferente:

LOTE 8

1	2	3	4	5	6	7	8	9	10
Ítem	Código de Catálogo	Descripción	Unidad de Medida	Presentación	Cantidad	Marca	Procedencia	Precio Unitario IVA (incluido)	Precio Total
1	31161507-007	Bulón Cabeza Hexagonal Acero de 1/2" x 3.1/2" con Arandela y Tuerca	Unidad	UNIDAD	30.000	SEMESA	PARAGUAY	3.777	113.304.600
2	31161507-007	Bulón Cabeza Hexagonal Acero de 1/2" x 4.1/2" con Arandela y Tuerca	Unidad	UNIDAD	40.700	SEMESA	PARAGUAY	4.962	201.970.494
3	31161507-007	Bulón Cabeza Hexagonal Acero de 1/2" x 7" con Arandela y Tuerca	Unidad	UNIDAD	20.000	SEMESA	PARAGUAY	6.382	127.634.400
4	31161507-007	Bulón Cabeza Hexagonal Acero de 5/8" x 2" con Arandela y Tuerca	Unidad	UNIDAD	6.000	SEMESA	PARAGUAY	4.285	25.711.560
5	31161507-007	Bulón Cabeza Hexagonal Acero de 5/8" x 4.1/2" con Arandela y Tuerca	Unidad	UNIDAD	6.200	SEMESA	PARAGUAY	6.069	37.630.032
6	31161507-007	Bulón Cabeza Hexagonal Acero de 5/8" x 5" con Arandela y Tuerca	Unidad	UNIDAD	7.000	SEMESA	PARAGUAY	7.125	49.875.000
7	31161507-007	Bulón Cabeza Hexagonal Acero de 5/8" x 7" con Arandela y Tuerca	Unidad	UNIDAD	45.000	SEMESA	PARAGUAY	10.200	458.996.625
8	31161507-007	Bulón Cabeza Hexagonal Acero de 5/8" x 9" con Arandela y Tuerca	Unidad	UNIDAD	40.000	SEMESA	PARAGUAY	10.784	431.342.400
9	31161507-007	Bulón Cabeza Hexagonal Acero de 5/8" x 10" con Arandela y Tuerca	Unidad	UNIDAD	4.000	SEMESA	PARAGUAY	11.531	46.124.400
									1.492.589.511

ANDE

[redacted]

Planilla de Precios corregida por el Comité de Evaluación:

LOTE 8

1	2	3	4	5	6	7	8	9	10
Ítem	Código de Catálogo	Descripción	Unidad de Medida	Presentación	Cantidad	Marca	Procedencia	Precio Unitario IVA (incluído)	Precio Total
1	31161507-007	Bulón Cabeza Hexagonal Acero de 1/2" x 3.1/2" con Arandela y Tuerca	Unidad	UNIDAD	30.000	SEMESA	PARAGUAY	3.777	113.310.000
2	31161507-007	Bulón Cabeza Hexagonal Acero de 1/2" x 4.1/2" con Arandela y Tuerca	Unidad	UNIDAD	40.700	SEMESA	PARAGUAY	4.962	201.953.400
3	31161507-007	Bulón Cabeza Hexagonal Acero de 1/2" x 7" con Arandela y Tuerca	Unidad	UNIDAD	20.000	SEMESA	PARAGUAY	6.382	127.640.000
4	31161507-007	Bulón Cabeza Hexagonal Acero de 5/8" x 2" con Arandela y Tuerca	Unidad	UNIDAD	6.000	SEMESA	PARAGUAY	4.285	25.710.000
5	31161507-007	Bulón Cabeza Hexagonal Acero de 5/8" x 4.1/2" con Arandela y Tuerca	Unidad	UNIDAD	6.200	SEMESA	PARAGUAY	6.069	37.627.800
6	31161507-007	Bulón Cabeza Hexagonal Acero de 5/8" x 5" con Arandela y Tuerca	Unidad	UNIDAD	7.000	SEMESA	PARAGUAY	7.125	49.875.000
7	31161507-007	Bulón Cabeza Hexagonal Acero de 5/8" x 7" con Arandela y Tuerca	Unidad	UNIDAD	45.000	SEMESA	PARAGUAY	10.200	459.000.000
8	31161507-007	Bulón Cabeza Hexagonal Acero de 5/8" x 9" con Arandela y Tuerca	Unidad	UNIDAD	40.000	SEMESA	PARAGUAY	10.784	431.360.000
9	31161507-007	Bulón Cabeza Hexagonal Acero de 5/8" x 10" con Arandela y Tuerca	Unidad	UNIDAD	4.000	SEMESA	PARAGUAY	11.531	46.124.000
									1.492.600.200

LOTE 16

Planilla de Precios presentada por el oferente:

LOTE 16

1	2	3	4	5	6	7	8	9	10
Ítem	Código de Catálogo	Descripción	Unidad de Medida	Presentación	Cantidad	Marca	Procedencia	Precio Unitario IVA (incluído)	Precio Total
1	31161611-005	Perno roscado con TuercasTipo PRT5	Unidad	UNIDAD	20.000	SEMESA	PARAGUAY	15.364	307.275.600
2	31161611-005	Perno roscado con TuercasTipo PRT6	Unidad	UNIDAD	30.000	SEMESA	PARAGUAY	19.520	585.606.600
3	31161610-001	Perno recto 5\8" x 8" p\aislador de BT	Unidad	UNIDAD	4.000	SEMESA	PARAGUAY	11.237	44.947.920
4	31161610-001	Perno con Ojal Tipo P03	Unidad	UNIDAD	15.000	SEMESA	PARAGUAY	16.504	247.556.700
5	31161610-001	Perno Ojal Abierto (5/8" x 8") 2 Tuercas Hexagonal	Unidad	UNIDAD	4.000	SEMESA	PARAGUAY	15.694	62.777.520
6	31161610-001	Perno recto de 3/4" x 8", con Tuerca y Arandela a Presión, para Aislador de M.T.	Unidad	UNIDAD	4.000	SEMESA	PARAGUAY	22.536	90.142.080
7	31161610-001	Perno recto de 3/4" x 13 1/2", con Tuerca y Arandela a Presión, para Aislador de	Unidad	UNIDAD	8.000	SEMESA	PARAGUAY	29.373	234.985.920
8	31161610-001	Perno de 7. 1/2" x 3/4" Par aislador Tipo Columna para Media Tensión	Unidad	UNIDAD	6.000	SEMESA	PARAGUAY	17.100	102.600.000
									1.675.892.340

Planilla de Precios corregida por el Comité de Evaluación:

LOTE 16

1	2	3	4	5	6	7	8	9	10
Ítem	Código de Catálogo	Descripción	Unidad de Medida	Presentación	Cantidad	Marca	Procedencia	Precio Unitario IVA (incluído)	Precio Total
1	31161611-005	Perno roscado con TuercasTipo PRT5	Unidad	UNIDAD	20.000	SEMESA	PARAGUAY	15.364	307.280.000
2	31161611-005	Perno roscado con TuercasTipo PRT6	Unidad	UNIDAD	30.000	SEMESA	PARAGUAY	19.520	585.600.000
3	31161610-001	Perno recto 5\8" x 8" p\aislador de BT	Unidad	UNIDAD	4.000	SEMESA	PARAGUAY	11.237	44.948.000
4	31161610-001	Perno con Ojal Tipo P03	Unidad	UNIDAD	15.000	SEMESA	PARAGUAY	16.504	247.560.000
5	31161610-001	Perno Ojal Abierto (5/8" x 8") 2 Tuercas Hexagonal	Unidad	UNIDAD	4.000	SEMESA	PARAGUAY	15.694	62.776.000
6	31161610-001	Perno recto de 3/4" x 8", con Tuerca y Arandela a Presión, para Aislador de M.T.	Unidad	UNIDAD	4.000	SEMESA	PARAGUAY	22.536	90.144.000
7	31161610-001	Perno recto de 3/4" x 13 1/2", con Tuerca y Arandela a Presión, para Aislador de	Unidad	UNIDAD	8.000	SEMESA	PARAGUAY	29.373	234.984.000
8	31161610-001	Perno de 7. 1/2" x 3/4" Par aislador Tipo Columna para Media Tensión	Unidad	UNIDAD	6.000	SEMESA	PARAGUAY	17.100	102.600.000
									1.675.892.000

ANDE

Esta solicitud la realizamos conforme a los artículos 59 y 62 del Decreto Reglamentario N° 2992/2019 por el cual se reglamenta la Ley N° 2051/2003 de Contrataciones Públicas y su modificatoria la Ley N° 3439/2007.

Plazo para presentación: 48 horas a partir de la fecha de recepción del presente documento (Art.7 de la Resolución DNCP N° 2490/2019).
Lugar de presentación: Sede Central de la ANDE, sito en Avda. España N° 1268 y Padre Cardozo, directamente en: Dpto. Suministro de Materiales de Distribución - Oficina D 12 Sección Evaluación de Oferta de Suministro de Materiales de Distribución (Edificio antiguo).

Les saludamos muy atentamente.-

ADMINISTRACIÓN NACIONAL DE ELECTRICIDAD

Ing. Guido Chávez
Coordinador

SEMESA
Servicios Eléctricos y Metalúrgicos S.A.

San Lorenzo, 10 de Junio de 2021

Señor
ING. FELIX SOSA
Administración Nacional de Electricidad – ANDE
Avda. España, 1268
Asunción – Paraguay

REFERENCIA: LPN ANDE N° 1619/2021
'ADQUISION DE HERRAJES PARA DISTRIBUSION
ID : 389.833

De nuestra consideración:

Nos dirigimos a Ud. en representación de la firma **SERVICIOS ELÉCTRICOS Y METALÚRGICOS S.A. SEMESA,** en repuestas a la **NOTA CEO N ° 01 del llamado en referencia** a juntamos muestra y los documentos solicitados

- Muestras de los Materiales
- Medida Cautelar a la aplicación de la LEY 6355/19
- Documentos provisión experiencia
- Panilla de datos garantizados
- Formulario información relativa al SINARH
- Planilla de precios con corrección aritmético

Sin otro particular, aprovecho la ocasión para saludarle muy atentamente. -

.....
JEAN RIBEIRO BIANECK
VICE - PRESIDENTE
SEMESA
Servicios Eléctricos y Metalúrgicas S.A.
RUC: 80044675-5

CORTE SUPREMA DE JUSTICIA

ACCIÓN DE INCONSTITUCIONALIDAD PROMOVIDA POR SERVICIOS ELECTRICOS Y METALURGICAS S.A. (S.E.M.E.S.A.) Y OTROS C/ ARTS. 1° NUMERAL 2, INCISO A); 4° NUMERAL 7; 13°, Y, 21° DE LA LEY N° 6355/2019 - QUE MODIFICA LOS ARTS. 1°, 3°, 4°, 7°; 13° Y 21° DE LA LEY N° 5033 "QUE REGLAMENTA EL ART. 104 DE LA CONSTITUCIÓN NACIONAL, DE LA DECLARACIÓN JURADA DE BIENES Y RENTAS, ACTIVOS Y PASIVOS DE LOS FUNCIONARIOS PUBLICOS Y AMPLÍA LAS DISPOSICIONES DE LA LEY N° 2051/03, SUS MODIFICACIONES Y NORMAS RESPALDATORIAS". N° 1121 - AÑO 2020.----------

RECIBIDO 19 AGO 2020 S.R.D.

A.I. N°:...796.....

Asunción, 19 de agosto de 2020.-

VISTA: la acción de inconstitucionalidad presentada por los **Abogados Máximo Barreto Martínez y Juan Pablo Heisecke Arce**, en nombre y representación de la empresa **SERVICIOS ELECTRICOS Y METALÚRGICAS S.A. (SEMESA),** y de sus accionistas y directores, los señores **Tyto Martins Bianeck y Jean Ribeiro Bianeck**, en contra de los artículos 1° numeral 2, inciso a); 4° numeral 7); 13° y 21° de la Ley N° 6355/19 "QUE MODF. LOS ARTS. 1°, 3°, 4°, 7°, 13° Y 21° DE LA LEY N° 5033/13 "QUE REGLAMENTA EL ART. 104 DE LA CONSTITUCIÓN NACIONAL, DE LA DECLARACIÓN DE BIENES Y RENTAS, ACTIVOS Y PASIVOS DE LOS FUNCIONARIOS PUBLICOS Y AMPLÍA LAS DISPOSICIONES DE LA LEY N° 2051/03, SUS MODF. Y NORMAS RESPALDATORIAS", y ----------

CONSIDERANDO:

Que, la parte actora alega que los actos normativos impugnados son inconstitucionales porque violan los artículos 1, 3, 9, 16, 33, 36, 104, 107, 137, 248 y 283 de la Constitución Nacional.----------

Que, el artículo 550 del C.P.C. dispone: "*Procedencia de la acción y juez competente. Toda persona lesionada en sus legítimos derechos por leyes, decretos, reglamentos, ordenanzas municipales, resoluciones u otros actos administrativos que infrinjan en su aplicación, los principios o normas de la Constitución, tendrá facultad de promover ante la Corte Suprema de Justicia, la acción de inconstitucionalidad en el modo establecido por las disposiciones de este capítulo*".----------

Que, el artículo 12 de la Ley 609/95 establece: "*No se dará trámite a la acción de inconstitucionalidad en cuestiones no justiciables, ni a la demanda que no precise la norma constitucional afectada, ni justifique la lesión concreta que le ocasiona la ley, acto normativo, sentencia definitiva o interlocutoria*".----------

Que, la Acordada N° 979 de fecha 04 de agosto de 2015 establece en su artículo 2 "*Disponer que tanto el tramite como el rechazo in límine de las acciones de inconstitucionalidad serán suscriptos por los Ministros de la Sala Constitucional de la Corte Suprema de Justicia, emitiendo su opinión en cada caso en particular*

Que, analizado el escrito de presentación se constata que la parte accionante ha indicado concretamente el agravio, como también ha citado las normas que considera vulneradas, exponiendo con claridad y precisión su planteamiento, razones por las que corresponde dar trámite a la acción de inconstitucionalidad y correr vista a la Fiscalía General del Estado, de conformidad con el artículo 554 del C.P.C.----------

POR TANTO, la

JEAN RIBEIRO BIANECK
VICE - PRESIDENTE
SEMESA

CORTE SUPREMA DE JUSTICIA
SALA CONSTITUCIONAL
R E S U E L V E:

RECONOCER la personería a los recurrentes en el carácter invocado y por constituido su domicilio en el lugar indicado.----------

ORDENAR la agregación de las instrumentales presentadas.----------

DAR TRÁMITE a la acción presentada por los **Abogados Máximo Barreto Martínez y Juan Pablo Heisecke Arce**, en nombre y representación de la empresa **SERVICIOS ELECTRICOS Y METALÚRGICAS S.A. (SEMESA),** y de sus accionistas y directores, los señores **Tyto Martins Bianeck y Jean Ribeiro Bianeck**, en contra de los artículos 1° numeral 2, inciso a); 4° numeral 7); 13° y 21° de la Ley N° 6355/19 "QUE MODF. LOS ARTS. 1°, 3°, 4°, 7°, 13° Y 21° DE LA LEY N° 5033/13 "QUE REGLAMENTA EL ART. 104 DE LA CONSTITUCIÓN NACIONAL, DE LA DECLARACIÓN DE BIENES Y RENTAS, ACTIVOS Y PASIVOS DE LOS FUNCIONARIOS PUBLICOS Y AMPLÍA LAS DISPOSICIONES DE LA LEY N° 2051/03, SUS MODF. Y NORMAS RESPALDATORIAS"----------

CORRER vista a la Fiscalia General del Estado.----------

FIJAR días de notificación en Secretaría los martes y jueves de cada semana, de conformidad a lo dispuesto en el Art. 131 del C.P.C.----------

ANOTAR y registrar.----------

Ante mí:

Dra. [illegible]

Cesar M. Diesel Junghanns
Ministro CSJ.

Dr. ANTONIO FRETES
Ministro

PODER JUDICIAL
SECRETARIA JUDICIAL I
CORTE SUPREMA DE JUSTICIA

Abog. Julio C. Pavón Martínez
Secretario

JEAN RIBEIRO BIANECK
VICE - PRESIDENTE

ADMINISTRACIÓN NACIONAL DE ELECTRICIDAD

ACTA DE RECEPCION DEFINITIVA

En la ciudad de Asunción, capital de la República del Paraguay, a los 4 días del mes de junio del año 2020, se procede a la Recepción Definitiva del Suministro de Herrajes para Distribución, en virtud del Contrato N° 7028/2017, suscrito en fecha 21 de noviembre de 2017, con la firma SERVICIOS ELECTRICOS Y METALURGICOS S.A. - SEMESA, correspondiente a la Licitación Pública Nacional ANDE – Subasta a la Baja Electrónica (SBE) N° 1305/2017, que consiste en:

Lote 2

Ítem 1: 3.000 N° Arandela lisa cuadrada de ½".
Ítem 2: 60.000 N° Arandela lisa cuadrada de 5/8".
Ítem 3: 6.000 N° Arandela redonda de ½".
Ítem 4: 18.000 N° Arandela redonda de 5/8".
Ítem 5: 3.600 N° Arandela de presión de ½".
Ítem 6: 10.000 N° Guardacabo de acero de 3/8".
Ítem 7: 5.000 N° Mano Francesa tipo MF-1.
Ítem 8: 27.000 N° Mano Francesa tipo MF-2.

Lote 3

Ítem 1: 11.350 N° Armadura vertical, tipo AR 44.

Lote 5

Ítem 1: 2.500 N° Bulón cabeza hexagonal Acero de ½" x 1.1/2".
Ítem 2: 40.000 N° Bulón cabeza hexagonal Acero de ½" x 3.1/2".
Ítem 3: 20.000 N° Bulón cabeza hexagonal Acero de ½" x 4.1/2".
Ítem 4: 4.500 N° Bulón cabeza hexagonal Acero de ½" x 5.1/2".
Ítem 5: 2.000 N° Bulón cabeza hexagonal Acero de ½" x 6.1/2".
Ítem 6: 5.000 N° Bulón cabeza hexagonal Acero de ½" x 7".
Ítem 7: 2.000 N° Bulón cabeza hexagonal Acero de 5/8" x 2.1/2".
Ítem 8: 10.000 N° Bulón cabeza hexagonal Acero de 5/8" x 4.1/2".
Ítem 9: 42.000 N° Bulón cabeza hexagonal Acero de 5/8" x 7".
Ítem 10: 40.000 N° Bulón cabeza hexagonal Acero de 5/8" x 9".

Se deja constancia en esta oportunidad, que el servicio mencionado ha sido efectuado en un todo de acuerdo a lo estipulado en las Especificaciones Técnicas, y que el Contratista ha dado cumplimiento a todas las obligaciones establecidas. Se expide el presente Acta en dos ejemplares de un mismo tenor y a un solo efecto, según lo establecido en la Sección IV – CEC, Cláusula 30.1 del Contrato.

JEAN RIBEIRO BIANECK
VICE - PRESIDENTE
SEMESA
Servicios Eléctricos y Metalúrgicos S.A

SERVICIOS ELECTRICOS Y METALURGICOS S.A.
Jean Ribeiro Bianeck
Representante Legal
C.I. N° 3.437.813

ADMINISTRACIÓN NACIONAL DE ELECTRICIDAD
Ing. ANDRÉS RAMÍREZ
p/Presidente

LOB/mcha
DCP
DCP/DCN

La MISIÓN DELA ANDE es satisfacer las necesidades de energía eléctrica del país y actuar en el sector eléctrico regional, con responsabilidad social y ambiental y excelencia en la administración y el servicio, para contribuir al desarrollo del Paraguay y al bienestar de su población.

JEAN RIBEIRO BIANECK
VICE - PRESIDENTE

ADMINISTRACIÓN NACIONAL DE ELECTRICIDAD

ACTA DE RECEPCION DEFINITIVA

En la ciudad de Asunción, capital de la República del Paraguay, a los 20 días del mes de marzo del año 2019, se procede a la Recepción Definitiva del Suministro de Crucetas y Herrajes, en virtud del Contrato N° 6715/2016 y los Convenios Modificatorios N° 1 y 2, suscritos en fechas 13 de diciembre de 2016, 2 de mayo de 2017 y 10 de julio de 2017, respectivamente, con la firma SERVICIOS ELECTRICOS Y METALURGICOS S.A. - SEMESA, correspondiente a la Licitación Pública Nacional ANDE – Subasta a la Baja Electrónica (SBE) N° 1212/2016, que consiste en:

Lote 9

Ítem 1: 5.000 N° Brazo tipo 1 para artefacto de alumbrado público.
Ítem 2: 7.000 N° Brazo tipo 2 para artefacto de alumbrado público.

Lote 11

Ítem 1: 2.500 N° Varilla anclaje de 5/8" x 1,80 m tipo VA1.
Ítem 2: 1.300 N° Varilla anclaje de 5/8" x 2,10 m tipo VA2.

Convenio Modificatorio N° 2

Lote 9

Ítem 1: 1.000 N° Brazo tipo 1 para artefacto de alumbrado público.
Ítem 2: 1.400 N° Brazo tipo 2 para artefacto de alumbrado público.

Lote 11

Ítem 1: 500 N° Varilla anclaje de 5/8" x 1,80 m tipo VA1.
Ítem 2: 260 N° Varilla anclaje de 5/8" x 2,10 m tipo VA2.

Se deja constancia en esta oportunidad, que el servicio mencionado ha sido efectuado en un todo de acuerdo a lo estipulado en las Especificaciones Técnicas, y que el Contratista ha dado cumplimiento a todas las obligaciones establecidas. Se expide el presente Acta en dos ejemplares de un mismo tenor y a un solo efecto, según lo establecido en la Sección IV – CEC, Cláusula CGC 25.2 del Contrato.

JEAN RIBEIRO BIANECK
VICE - PRESIDENTE
SEMESA
Servicios Eléctricos y Metalúrgicos S.A.

SERVICIOS ELECTRICOS Y METALURGICOS S.A.
Jean Ribeiro Bianeck
Representante Legal
C.I. N° 3.437.813

ADMINISTRACIÓN NACIONAL DE ELECTRICIDAD
Ing. ANDRÉS RAMÍREZ
p/Presidente

CDT/mcha
DCP
DCP/DCN

La MISIÓN DELA ANDE es satisfacer las necesidades de energía eléctrica del país y actuar en el sector eléctrico regional, con responsabilidad social y ambiental y excelencia en la administración y el servicio, para contribuir al desarrollo del Paraguay y al bienestar de su población.

JEAN RIBEIRO BIANECK
VICE - PRESIDENTE

ADMINISTRACIÓN NACIONAL DE ELECTRICIDAD

ACTA DE RECEPCION DEFINITIVA

En la ciudad de Asunción, capital de la República del Paraguay, a los 10 días del mes de abril del año 2017, se procede a la Recepción Definitiva inherente al Suministro de Crucetas de Maderas, Herrajes y Otros, en virtud del Contrato N° 6071/2014, suscrito en fecha 10 de diciembre de 2014, con la firma SERVICIOS ELECTRICOS Y METALÚRGICOS S.A. - SEMESA, correspondiente a la Licitación Pública Nacional ANDE – Subasta a la Baja Electrónica (SBE) N° 1066/2014, que consiste en:

Lote 2

Ítem 1: 2.000 Abrazadera tipo AC 1.
Ítem 2: 25.000 Abrazadera tipo AC 2.
Ítem 3: 25.000 Abrazadera tipo AC 3.
Ítem 4: 5.000 Abrazadera para postes de H° A°, tipo AH A AN.
Ítem 5: 5.000 Abrazadera para postes de H° A°, tipo AH A AR.
Ítem 6: 10.000 Abrazadera para postes de H° A°, tipo AH A CR.
Ítem 7: 10.000 Abrazadera para postes de H° A°, tipo AH A CN.
Ítem 8: 10.000 Arandela redonda de 5/8" Ø, AR5.
Ítem 9: 25.000 Arandela cuadrada tipo AC 5 de 5/8" Ø.
Ítem 10: 10.000 Mano francesa tipo MF1.
Ítem 11: 15.000 Mano francesa tipo MF2.

Lote 3

Ítem 1: 10.000 Horquilla con perno para aislador BT.
Ítem 2: 3.000 Armadura vertical tipo AR 34.
Ítem 3: 3.000 Armadura vertical tipo AR 44.
Ítem 4: 2.000 Brazo tipo 1 para artefactos de alumbrado público.
Ítem 5: 2.000 Brazo tipo 2 para artefactos de alumbrado.
Ítem 6: 2.000 Brazo tipo 3 para artefactos de alumbrado.
Ítem 7: 500 Soporte para transformador monofásico tipo 1.
Ítem 8: 500 Soporte para transformador monofásico tipo 2.
Ítem 9: 300 Soporte para banco trifásico tipo SBTH-A.
Ítem 10: 300 Soporte para banco trifásico tipo SBTH-B.
Ítem 11: 500 Soporte para trasformador de distribución tipo ABRT 04.
Ítem 12: 500 Soporte para trasformador de distribución tipo ABRT 05.
Ítem 13: 550 Soporte para trasformador de distribución tipo ABRT 06.

Lote 4

Ítem 1: 20.000 Bulón de cabeza hexagonal de ½" x 3 ½".
Ítem 2: 15.000 Bulón de cabeza hexagonal de ½" x 4 ½".
Ítem 3: 20.000 Bulón de cabeza hexagonal de 5/8" x 7".
Ítem 4: 20.000 Bulón de cabeza hexagonal de 5/8" x 9".

JEAN RIBEIRO BIANECK
VICE - PRESIDENTE

ACTA DE RECEPCION DEFINITIVA

Lote 5

Ítem 1: 5.000 Perno todo rosca de 5/8" x 14", tipo PTR5.
Ítem 2: 10.000 Perno todo rosca de 5/8" x 16", tipo PTR6.
Ítem 3: 15.000 Perno recto de 5/8" x 8" para aislador BT.
Ítem 4: 15.000 Perno recto de 3/4" x 11" para aislador MT.
Ítem 5: 5.000 Perno con ojal de 5/8" x 8", tipo PO2.
Ítem 6: 5.000 Perno con ojal de 5/8" x 10", tipo PO3.

Se deja constancia en esta oportunidad, que el suministro mencionado ha sido efectuado en un todo de acuerdo a lo estipulado en las Especificaciones Técnicas, y que el Contratista ha dado cumplimiento a todas las obligaciones establecidas.

Se expide el presente Acta en dos ejemplares de un mismo tenor y a un solo efecto, según lo establecido en la Sección IV – CEC, Cláusula CGC 25.2 del Contrato.

ADMINISTRACION NACIONAL DE ELECTRICIDAD
Ing. WALTER CAUSARANO
p/Presidente

.....
SERVICIOS ELECTRICOS Y METALÚRGICOS S.A. - SEMESA,
Representante Legal
Jean Ribeiro Bianeck
C.I. N° 3.437.813

PCC/mm
DCP
DCP/DCN

JEAN RIBEIRO BIANECK
VICE-PRESIDENTE

ADMINISTRACIÓN NACIONAL DE ELECTRICIDAD

ACTA DE RECEPCION DEFINITIVA

En la ciudad de Asunción, capital de la República del Paraguay, a los 20 días del mes de marzo del año 2019, se procede a la Recepción Definitiva del Suministro de Crucetas y Herrajes, en virtud del Contrato N° 6910/2017 y el Convenio Modificatorio N° 1, suscritos en fechas 21 de marzo de 2017 y 10 de julio de 2017, respectivamente, con la firma SERVICIOS ELECTRICOS Y METALURGICOS S.A. - SEMESA, correspondiente a la Licitación Pública Nacional ANDE – Subasta a la Baja Electrónica (SBE) N° 1212/2016, que consiste en:

Lote 6
Ítem 1: 18.000 N° Mano francesa normal tipo, MF - 2.

Lote 7
Ítem 1: 10.000 N° Perno todo rosca de 5/8" x 14", tipo PTR5.
Ítem 2: 12.000 N° Perno todo rosca de 5/8" x 16", tipo PTR6.
Ítem 3: 3.000 N° Perno todo rosca de 5/8" x 20", tipo PTR8.
Ítem 4: 8.000 N° Perno con ojal de 5/8", tipo PO2.
Ítem 5: 2.000 N° Perno con ojal abierto de 5/8" x 8".
Ítem 6: 5.000 N° Tuerca ojal de 5/8".
Ítem 7: 3.000 N° Tuerca hexagonal p/ perno de 5/8".

Lote 8
Ítem 1: 7.000 N° Armadura vertical, tipo AR 34.
Ítem 2: 5.000 N° Armadura vertical, tipo AR 44.

Lote 10
Ítem 1: 1.000 N° Soporte para transformador de distribución, tipo ABRT-05.
Ítem 2: 1.500 N° Soporte para transformador de distribución, tipo ABRT-06.

Convenio Modificatorio N° 1

Lote 6
Ítem 1: 3.600 N° Mano francesa normal tipo, MF - 2.

Lote 7
Ítem 1: 2.000 N° Perno todo rosca de 5/8" x 14", tipo PTR5.
Ítem 2: 2.400 N° Perno todo rosca de 5/8" x 16", tipo PTR6.
Ítem 3: 600 N° Perno todo rosca de 5/8" x 20", tipo PTR8.
Ítem 4: 1.600 N° Perno con ojal de 5/8", tipo PO2.
Ítem 5: 400 N° Perno con ojal abierto de 5/8" x 8".
Ítem 6: 1.000 N° Tuerca ojal de 5/8".

Lote 8
Ítem 1: 1.400 N° Armadura vertical, tipo AR 34.
Ítem 2: 1.000 N° Armadura vertical, tipo AR 44.

Lote 10
Ítem 1: 200 N° Soporte para transformador de distribución, tipo ABRT-05.
Ítem 2: 300 N° Soporte para transformador de distribución, tipo ABRT-06.

Se deja constancia en esta oportunidad, que el servicio mencionado ha sido efectuado en un todo de acuerdo a lo estipulado en las Especificaciones Técnicas, y que el Contratista ha dado cumplimiento a todas las obligaciones establecidas. Se expide el presente Acta en dos ejemplares de un mismo tenor y a un solo efecto, según lo establecido en la Sección IV – CEC, Cláusula CGC 25.2 del Contrato.

JEAN RIBEIRO BIANECK
VICE - PRESIDENTE
SEMESA
Servicios Eléctricos y Metalúrgicos

SERVICIOS ELECTRICOS Y METALURGICOS S.A.
Jean Ribeiro Bianeck
C.I. N° 3.437.813

ADMINISTRACIÓN NACIONAL DE ELECTRICIDAD
Ing. ANDRÉS RAMÍREZ
p/Presidente

CDT/mcha
DCP
DCP/DCN

La MISIÓN DELA ANDE es satisfacer las necesidades de energía eléctrica del país y actuar en el sector eléctrico regional, con responsabilidad social y ambiental y excelencia en la administración y el servicio, para contribuir al desarrollo del Paraguay y al bienestar de su población.

JEAN RIBEIRO BIANECK
VICE - PRESIDENTE

DIRECCIONES
AV. ESPAÑA 1268
TELÉFONOS: 222713/16 – 211001/20
CASILLA DE CORREO 604
TELEFAX (595-21) 212371
WEB: http://www.ande.gov.py
E-MAIL: ande@ande.gov.py

CONVENIO MODIFICATORIO Nº 1

La Administración Nacional de Electricidad - ANDE, entidad autárquica, regida por Ley Nº 966/64, representada en este acto por su Presidente, Ing. Felix Eladio Sosa Giménez, con Cédula de Identidad Civil Nº 1.643.127, nombrado en el cargo por Decreto del Poder Ejecutivo Nº 3937 de fecha 13 de agosto de 2020, con domicilio legal y especial en la Avenida España Nº 1268 de la Ciudad de Asunción, capital de la República del Paraguay, en lo sucesivo denominada "LA CONTRATANTE", por una parte, y por la otra, la firma SERVICIOS ELÉCTRICOS Y METALÚRGICOS S.A., domiciliada en Emilio Romero Nº 628, de la Ciudad de San Lorenzo, República del Paraguay, denominado en adelante el PROVEEDOR, denominados en conjunto "LAS PARTES" e, individualmente, "PARTE", acuerdan celebrar el presente CONVENIO MODIFICATORIO Nº 1, inherente a la Contratación Directa Nº 6442/2019, para "Adquisición de Soporte para Banco de Transformadores Monofásicos", ID 372.006, bajo los términos y condiciones establecidos en las siguientes cláusulas:

CLAUSULA PRIMERA: SIGNIFICADO DE LOS TERMINOS.

El presente Convenio Modificatorio Nº 1 forma parte de la Orden de Compra en Plaza Nº 56611/2019, suscrito por la Contratante y el Proveedor en fecha 16 de diciembre de 2019, en el marco de la Contratación Directa Nº 6442/2019, para "Adquisición de Soporte para Banco de Transformadores Monofásicos".

Una vez firmado este Convenio Modificatorio, tendrá valor contractual a todos los efectos.

CLAUSULA SEGUNDA: OBJETO.

El objeto del presente Convenio Modificatorio Nº 1, consiste en ampliar las cantidades correspondientes al siguiente detalle:

CONVENIO MODIFICATORIO					
Ítem	**Descripción**	**Costo Unit. Gs. (IVA inc.)**	**Costo Total Gs. (IVA inc.)**	**Cantidad a ser ampliada**	**Porcentaje**
1	Soporte para banco de transformador monofásico para poste tipo doble T, a 12 m.	158.200	33.696.600	213	20 %

CLAUSULA TERCERA: PRECIOS.

El monto total de este Convenio Modificatorio, para el Ítem 1, asciende a la suma de G. 33.696.600 (Guaraníes treinta y tres millones seiscientos noventa y seis mil seiscientos).

JEAN RIBEIRO BIANECK
VICE - PRESIDENTE
SEMESA
Servicios Eléctricos y Metalúrgicos S.A.
RUC: 80044675-

Ing. Gustavo Gayoso
DD/SMD
Jefatura

Ing. Guido Rafael Chávez
Dirección de Distribución

Ing. Carlos Arellano D.

ANDE

ADMINISTRACIÓN NACIONAL DE ELECTRICIDAD

ORDEN DE COMPRA EN PLAZA N° 56611

DIVISION DE ADQUISICIONES
Departamento de Compras
Av. España 1268 - Tel.: 21100/20 (Int. 2477 - 2042)
FAX: (595-21) 205790
WEB: http://www.ande.gov.py

FECHA DE

JEAN RIBEIRO BIANECK
VICE - PRESIDENTE

SERVICIOS ELECTRICOS Y METALURGICOS S.A.
80044675-5
EMILIO ROMERO C/ AVDA. GRAL. GARAY , -

061 652466

NOTA: Esta Orden de Compra es válida por
A la mercadería deberá acompañar una Nota de Remisión en triplicado.
La Factura deberá presentarse en triplicado, acompañada de la presente ORDEN DE COMPRA, ÚNICAMENT
en MESA DE ENTRADAS de la ANDE.

Lugar de entrega de la mercadería: AV. ESPAÑA N° 1268 Y PADRE CARDOZO , -

PLAZO DE ENTREGA

Estimaremos se sirva(n) proveer las mercaderías y/o servicios abajo descriptos:

CODIGO	UNIDAD ADMINISTRATIVA SOLICITANTE	IMPUTAC. PRESUPUEST.	AÑO	REFERENCIA PRESUP.	POM	PED. COTIZ.	O.C. CONSIST.
0949	Dpto.Ctrol. de Sum. de Mat. de Distrib.	20203 533	2019	21439	I.74/2019 003526	PCD 6442/2019 000070	003107 GS

ITEM	MATRICULA	CANTIDAD	UNIDAD	DESCRIPCION		PRECIO UNITARIO	IMPORTE TOTAL
0001	31420613	1.068	UN	SOPORTE P/ BNCO DE TRANSF. MONOP. P/ POSTE TIPO DOBLE T a 12	IVA INC.	158.200,00	168.483,00

MARCA: SEMESA
PROCEDENCIA: PARAGUAY

En un todo de acuerdo a la CD N° 6442/2019, la Carta de Invitación Estándar, Lista de Precios, Especificaciones Técnicas y demás documentos partes del Concurso.

PLAZO DE ENTREGA: Diez (10) días calendario, a partir de la suscripción de la Orden de Compra en Plaza

VIGENCIA DE LA CONTRATACION DIRECTA: Será desde la fecha de suscripción de la orden de compra en plaza Hasta el cumplimiento Total de las obligaciones.

LUGAR DE ENTREGA: En el Depósito de ANDE, sito en Avenida Boggiani y Dr. Facundo Machaín.

UNIDAD ADMINISTRADORA DEL CONTRATO: El Departamento de Control de Suministros de Materiales de Distribución

CONDICIONES DE PAGO: El pago se hará en guaraníes, dentro de los sesenta (60) días calendario de la presentación de la respectiva Solicitud de Pago acompañada de la Liquidación Pro - Forma Presentada en ANDE, por el(los) Suministro(s) efectivamente entregado(s) e indicado(s) en la Orden de Compra en Plaza, descontando el monto de las multas, si las hubiere.

NOTA: ANDE retendrá el equivalente al 0.4% (cero punto cuatro por ciento) sobre el importe de cada factura deducidos los impuestos correspondientes, conforme al Artículo 41° de la Ley 2051/03 "De Contrataciones Públicas".

TRANSPORTE: 168.483,00

D.A.D.P.I.

JEAN RIBEIRO BIANECK
VICE - PRESIDENTE
SEMESA
Servicios Eléctricos y Metalúrgicos S.A.

C.P. LILIANA R. ORTIZ B.
Directora de Contrataciones Públicas

ANDE

ADMINISTRACIÓN NACIONAL DE ELECTRICIDAD

GOBIERNO NACIONAL

Paraguay de la gente

CONTRATO N° 7927/2019

Licitación Pública Nacional ANDE N° 1523/2019

ID - 366613

Adquisición de Herrajes para Distribución

PROVEEDOR: SERVICIOS ELÉCTRICOS Y METALÚRGICOS S.A. - SEMESA.

LOTES 5, 7 y 11.

2019

SIGFIRO BIANECK

3. IDENTIFICACIÓN DEL CRÉDITO PRESUPUESTARIO PARA CUBRIR EL COMPROMISO DERIVADO DEL CONTRATO (Art. 37, inciso a) de la Ley N° 2051).

El Crédito Presupuestario para cubrir el compromiso derivado del presente Contrato será con fondos del rubro 20203.533 – 25 – 30 – 001 – 2019/10351 del Tipo de Presupuesto 3: Programas de Inversión del presente Ejercicio Financiero, con Certificación de Disponibilidad Presupuestaria N° 439/2019 de fecha 5 de julio de 2019, esta contratación está incluida en el Plan Anual de Contrataciones (PAC) con el Código N° 366613.

Con Incidencia Presupuestaria Plurianual, sujeta a la aprobación de la Partida Presupuestaria correspondiente al año 2020.

4. PROCEDIMIENTO DE CONTRATACIÓN (Art. 37, inciso b) de la Ley N° 2051).

El Presente Contrato es el resultado del procedimiento de la Licitación Pública Nacional ANDE N° 1523/2019, convocado por la ANDE, según Resolución P/CP/N° 5641/2019.

La adjudicación fue realizada por Resolución P/CP/N° 5871/2019.

5. PRECIO TOTAL A PAGAR POR LOS BIENES (Art. 37, inciso c) de la Ley N° 2051).

Lote 5:

Ítem	Descripción	Marca	Procedencia	Unidad de Medida	Cantidad	Precio Unitario ₲ (IVA incluido)	Monto Total ₲ (IVA incluido)
1	Herrajes de sujeción para seccionador fusible unipolar NH, en crucetas	Semesa	Paraguay	Unidad	3.495	24.000	83.880.000

Por un monto total ₲ 83.880.000 (guaraníes ochenta y tres millones ochocientos ochenta mil), IVA incluido.

Ing. UBALDO FERNÁNDEZ K.
p/Presidente

Lic. MA. TERESA PERALTA DE GODOY
Secretaria General

JEAN RIBEIRO BIANECK
VICE - PRESIDENTE

SEMESA
Servicios Eléctricos y Metalúrgicos S.A.

Carlos M. Arellano
Jefe UO/CS

Director de Distribución

6. VIGENCIA DEL CONTRATO.

6.1 Este contrato tendrá de vigencia a partir de la suscripción hasta el cumplimiento total de las obligaciones (Acta de Recepción Definitiva).

6.2 La validez de la contratación inherente al año 2020 quedará sujeta a la aprobación de la partida presupuestaria correspondiente.

7. PLAZO, LUGAR Y CONDICIONES DE LA PROVISIÓN DE BIENES (Art. 37, inciso d) de la Ley N° 2051).

Los bienes deben ser entregados dentro de los plazos establecidos en el Cronograma de Entregas del Pliego de Bases y Condiciones, en la siguiente dirección; Depósito de la ANDE en Asunción (Sito Avda. Boggiani y Dr. Facundo Machain) o alrededores según lo indique la unidad administradora del contrato; hasta un radio de 30 Km. contados a partir de los límites de la ciudad de Asunción.

8. ADMINISTRACIÓN DEL CONTRATO.

La Unidad que administra el Contrato es: **Departamento de Control de Suministros de Materiales de Distribución.**

9. FORMA Y TÉRMINOS PARA GARANTIZAR EL CUMPLIMIENTO DEL CONTRATO (Art. 37, inciso g) de la Ley N° 2051).

La Garantía para el Fiel Cumplimiento del Contrato se regirá por lo establecido en las Condiciones Generales y Especiales del Contrato, la cual se presentará a más tardar dentro de los diez (10) días calendario siguiente a la firma del contrato. La garantía de fiel cumplimiento debe ser equivalente al diez por ciento (10%) del monto total del contrato.

10. MULTAS (Art. 37, inciso i) de la Ley N° 2051).

Las multas y otras penalidades que rigen en el presente contrato serán aplicadas conforme con las Condiciones Especiales y Generales del Contrato. Llegado al monto equivalente a la Garantía de Fiel Cumplimiento de Contrato, la Contratante podrá aplicar el procedimiento de rescisión de contratos de conformidad al Artículo 59 inc. c) de la Ley N° 2.051/03 "De Contrataciones Públicas", caso contrario deberá seguir aplicando el monto de las multas que correspondan.

La rescisión del contrato o la aplicación de multas por encima del porcentaje de la Garantía de Cumplimiento del Contrato deberá comunicarse a la DNCP a los fines previstos en el artículo 72 de la Ley N° 2051/03 "De Contrataciones Públicas".

Ing. UBALDO FERNÁNDEZ K.
p/Presidente

Lic. MA. TERESA PERALTA DE GODOY
Secretaria General

JEAN RIBEIRO BIANECK
VICE - PRESIDENTE
SEMESA
Servicios Eléctricos y Metalúrgicas S.A.

Ing. Carlos M. Arellano
Jefe DDMS

Ing. Andrés Ramírez
Director de Distribución

JEAN RIBEIRO BIANECK

KALA HUALA S.A.

CERTIFICADO DE OBRA

Certifico: que, la empresa denominada SERVICIOS ELECTRICOS Y METALURGICO SA, nos proveyó HERRAJES GALVANIZADOS, para nuestra Empresa desde el año 2012, teniendo proveído hasta la fecha un total según listado abajo.

Brazo "C" + "L", para líneas protegidas de MT	950
Brazo "C" , para líneas protegidas de MT	350
Brazo "L" , para líneas protegidas de MT	800
Soporte tipo ´´Z´´ para seccionador y descargador para EP	950
Guarda cabo de retención para línea protegida (EP)	2.000
Estribo para uso con brazo tipo "L" en líneas protegidas	2.000
Grillete de anclaje para aislador retención polimérico	2.000
Guarda cabo de retención para línea protegida (EP)	5.000
Soporte percha separadora tipo Diamante	7.000
Soporte anti balanceo para E.P. M.T.	5.000

Habiéndolo a la fecha, cumpliendo a satisfacción con los trabajos y plazos acordados, con excelente calidad técnica y profesional, sin encontrar nada que hasta el momento desaliente nuestra relación comercial.

Expido el presente certificado, a pedido de parte interesada y para hubiere lugar, a los veintisiete días del mes de Mayo del año dos mil dieciséis.

Kala Huala S.A.
Super Carretera a Itaipú Km. 4 1/2
Tel.: (061) 570061 / 572495 - 572498
HERNANDARIAS - PARAGUAY

JORGE REHNFELDT
PRESIDENTE KALA HUALA S.A.

JEAN RIBEIRO BIANECK

epesa
INSTALANDO CALIDAD

CONSTANCIA

CONSTE QUE, la empresa SERVICIOS ELECTRICOS Y METALURGICOS S.A., nos viene proveyendo Herrajes Galvanizados, desde el año 2010 hasta la fecha, un total según listado abajo.

Descripción	Cantidad
• PERNO TODO ROSCA DE 5/8" X 14", TIPO PTR5	1.200
• PERNO TODO ROSCA DE 5/8" X 16", TIPO PTR6	1.400
• PERNO TODO ROSCA DE 5/8" X 17 3/4"	2.200
• PERNO TODO ROSCA DE 5/8" X 20"	2.000
• PERNO TODO ROSCA DE 5/8" X 22"	1.460
• PERNO RECTO DE 3/4" X 11" P/ AISLADOR MT	2.466
• PERNO CON OJAL DE 5/8 X 8", TIPO PO2	1.000
• PERNO CON OJAL DE 5/8 X 10", TIPO PO3	1.000
• TUERCA HEXAGONAL P/ PERNO DE 5/8"	2.500
• SOPORTE DE HIERRO PLANCHUELA TIPO 1 PARA TRAFO MONOFÁSICO	30
• SOPORTE DE HIERRO PLANCHUELA TIPO 2 PARA TRAFO MONOFÁSICO	30
• SOPORTE PARA BANCO DE TRANSFORMADORES MONOFÁSICOS EN POSTE TIPO SBTDT-120	200
• SOPORTE PARA TRANSFORMADOR TRIFÁSICO TIPO STTDT-12	200
• SOPORTE GUÍA PARA CRUCETAS POLIMÉRICAS	150

Habiendo cumplido satisfactoriamente con todos los trabajos y plazos acordados, con excelente calidad técnica y profesional.

Expedimos la presente Constancia, a pedido de parte interesada y para lo que hubiere lugar, a los cinco días del mes de marzo del año dos mil diecinueve.

.....

Graciela L. de Zavala
Directora
Empresa Paraguaya de Electrificación S.A.
EPESA

JEAN PIERRO BIANECK
VICE - PRESIDENTE
SEMESA
Servicios Eléctricos y Metalúrgicos S.A.

TALLER INDUSTRIAL DEL ESTE S.A.
Ruta Internacional Nº 7 – Km. 12,5
Tel / Fax: (061) 580.010 – (061) 580.177
E-mail: tie@tie.com.py - web: www.tie.com.py
Ciudad del Este – PARAGUAY

Que, la empresa denominada SERVICIOS ELECTRICOS Y METALURGICA SA, nos proveyó Herrajes Galvanizado, para nuestra Empresa desde el año 2013, teniendo proveído hasta en la fecha un total según listado abajo.

• PERNO TODO ROSCA DE 5/8" X 14", TIPO PTR5	800
• PERNO TODO ROSCA DE 5/8" X 16", TIPO PTR6	2.100
• PERNO TODO ROSCA DE 5/8" X 17 3/4"	2.000
• PERNO TODO ROSCA DE 5/8" X 20"	4.000
• PERNO TODO ROSCA DE 5/8" X 22"	3.000
• PERNO RECTO DE 3/4" X 11" P/ AISLADOR MT	1.900
• PERNO CON OJAL DE 5/8 X 8", TIPO PO2	900
• PERNO CON OJAL DE 5/8 X 10", TIPO PO3	1.000
• TUERCA HEXAGONAL P/ PERNO DE 5/8"	3.000
• SOPORTE DE HIERRO PLANCHUELA TIPO 1 PARA TRAFO MONOFÁSICO	20
• SOPORTE DE HIERRO PLANCHUELA TIPO 2 PARA TRAFO MONOFÁSICO	20
• SOPORTE PARA BANCO DE TRANSFORMADORES MONOFÁSICOS EN POSTE TIPO SBTDT-120	300
• SOPORTE PARA TRANSFORMADOR TRIFÁSICO TIPO STTDT-12	300
• SOPORTE GUÍA PARA CRUCETAS POLIMÉRICAS	200
• PERNO TODO ROSCA DE 5/8" X 14", TIPO PTR5	800

Habiéndolo a la fecha, cumpliendo a satisfacción con los trabajos y plazos acordados, con excelente calidad técnica y profesional, sin encontrar nada que hasta el momento desaliente nuestra relación comercial.

Expido el presente certificado, a pedido de parte interesada y para hubiere lugar, a los cinco días del mes de Marzo del año dos mil diecinueve.

Ing. Gustavo Gonzalez.
Gerente General
Taller Industrial del Este S.A.

JEAN RIBEIRO BIANECK
PRESIDENTE

INGENIERIA ELECTRICA
Y TELECOMUNICACIONES
Proyecto – Montaje – Mantenimiento

Guido Spano 2985 c/ Concejal Vargas
Teléf. 0981 137795
Asunción –Paraguay
Ciudad del este - 0983 522672 - 061 506 627

Asunción, 15 de noviembre de 2019

Que, la empresa denominada **SERVICIOS ELECTRICOS Y METALURGICO SA**, nos proveyó **Herrajes Galvanizado**, para nuestra Empresa desde el año 2016, teniendo proveído hasta en la fecha un total según listado abajo.

• GRILLETE DE AMARRE PARA AISLADOR DE RETENSIÓN POLIMERICO MT	2.000
• GUARDACABO RETENSIÓN PARA LÍNEA PROTEGIDA DE 3/8	2.200
• GUARDACABO RETENSIÓN REFORZADO PARA MENSAJERO	2.000
• ESTRIBO TIPO "TS-1" PARA BRAZO TIPO "L" EP MT	1.200
• HIERRO PERFIL L DE 2" X 2" X 1/4"	1.000
• SOPORTE BRAZO TIPO L PARA CABO MENSAJERO PARA EP	1.200
• SOPORTE TIPO "C" MÁS PERFIL "L"	200
• SOPORTE TIPO "C" P/ESTRUCTURA PROTEGIDA	215
• SOPORTE TIPO "Z" P/SECC. FUSIB. Y DESCARG. P/EP	410
• SOPORTE HORIZONTAL PARA LÍNEAS PROTEGIDAS DE M.T	450

Habiéndo a la fecha, cumplido a satisfacción con los trabajos y plazos acordados, con excelente calidad técnica y profesional, sin encontrar nada que hasta el momento desaliente nuestra relación comercial.

Expido el presente certificado, a pedido de parte interesada y para hubiere lugar, a los quince días del mes de Noviembre del año dos mil diecinueve.

Representante Legal
Ing. Teresio Medina
CONO S.R.L.

JEAN PIERRE BIANECK
VICE - PRESIDENTE
SEMESA
Servicios Eléctricos y Metalúrgicas S.A.
RUC: 80044675-5

ANDE

ADMINISTRACIÓN NACIONAL DE ELECTRICIDAD

FECHA DE EMISION
16 NOV 2020

ORDEN DE COMPRA EN PLAZA Nº 56624

0

IVISION DE ADQUISICIONES
epartamento de Compras
.v. España 1268 - Tel.: 211001/20 (Int. 2477 - 2042)
AX: (595-21) 205790
/EB: http://www.ande.gov.py

ERVICIOS ELECTRICOS Y METALURGICAS S.A.
0044675-5
MILIO ROMERO C/ AVDA. GRAL. GARAY , -

61 652466

NOTA: Esta Orden de Compra es válida por
A la mercadería deberá acompañar una Nota de Remisión en triplicado.
La Factura deberá presentarse en triplicado, acompañada de la presente ORDEN DE COMPRA, ÚNICAMENTE en MESA DE ENTRADAS de la ANDE.

Lugar de entrega de la mercadería: AV. ESPAÑA Nº 1268 Y PADRE CAIDOZO , -

PLAZO DE ENTREGA

Estimaremos se sirva(n) proveer las mercaderías y/o servicios abajo descriptos:

CODIGO	UNIDAD ADMINISTRATIVA SOLICITANTE	IMPUTAC PRESUPUEST	AÑO	REFERENCIA PRESUP	PCM	PED COTIZ	O C CONSIST	U.MO
72	Dpto. de Sum. de Materiales de Distrib.	20002 533	2020	06470	1.05/20 003548	PCD 6455/2020 C00013	003127	GS

ITEM	MATRICULA	CANTIDAD	UNIDAD	DESCRIPCION		PRECIO UNITARIO	IMPORTE TOTAL
01	31420011	170	UN	SOPORTE TIPO 2 P/TRANSFOR	IVA INC.	98.455,00	16.737.350,00
02	31420611	375	UN	SOPORTE GUIA PARA CRUCETAS POLIMERICAS	IVA INC.	67.650,00	25.368.750,00
03	31420613	730	UN	SOPORTE P/ BNCO DE TRANSF. MONOF. P/ POSTE TIPO DOBLE T a 12	IVA INC.	173.089,00	126.354.970,00

MARCA: SEMESA PROCEDENCIA: PARAGUAY

En un todo de acuerdo a la CD Nº 6455/2020, la Carta de Invitación Estándar, Formulario de Lista de Precios, Especificaciones Técnicas y demás documentos partes del Concurso.

LUGAR DE ENTREGA: En el Depósito de ANDE, sito en Avenida Boggiani y Dr. Facundo Machain.

UNIDAD ADMINISTRADORA DEL CONTRATO: Es el Departamento de Control de Suministros de Materiales de Distribución.

VIGENCIA DE LA CONTRATACION DIRECTA: Desde la fecha de suscripción de la Orden de Compra en Plaza hasta el cumplimiento total de las obligaciones.

PLAZO DE ENTREGA: Siete (7) días calendario, a partir de la suscripción de la Orden de Compra en Plaza.

CONDICIONES DE PAGO: El pago se hará en guaraníes, dentro de los sesenta (60) días calendario de la presentación de la respectiva solicitud de Pago acompañada de la Liquidación Pro-Forma presentada en ANDE, por el Suministro efectivamente entregado y aprobado(s) por la Contratante indicado(s) en la Orden de Compra en Plaza, descontando el monto de las multas, si las hubiere.

TRANSPORTE: 168.461.070,00

DAD/PL

Lic. Jaime A. Miño Q.
División de Licitaciones y Contratos
DCP/LC

JEAN RIBEIRO BIANECK
VICE - PRESIDENTE
SEMESA
Servicios Eléctricos y Metalúrgicas S.A.
RUC: 80044675-5

Ing. Alcibíades Cantero
Director de Contrataciones Públicas
DCP - UOC - ANDE

ANDE

ADMINISTRACIÓN NACIONAL DE ELECTRICIDAD

FECHA DE EMISIÓN
16 NOV 2020

ORDEN DE COMPRA EN PLAZA Nº 56624

IÓN DE ADQUISICIONES
Compras en Plaza
aña 1268 - Tel: 211 001/20 (Int. 2477 - 2042)
595-21) 205 790

HOJA Nº

M	MATRICULA	CANTIDAD	UNID.	DESCRIPCIÓN	PRECIO UNITARIO	IMPORTE TOTAL
					TRANSPORTE:	168.461.070,00

Cuando el valor de la multa supere el monto de la Garantía de Cumplimiento del Contrato, la Contratante podrá rescindir administrativamente el Contrato, de conformidad al Artículo 59° inciso c) de la Ley N° 2051/2003 "De Contrataciones Públicas", caso contrario seguirá aplicando el monto de la(s) multa(s) que corresponda(n).

Constancia de Presentación de Declaración Jurada:
El adjudicado deberá, en el plazo de quince (15) días calendario desde la firma de la Orden de Compra en Plaza, presentar ante el administrador del contrato, la constancia o constancias de presentación de la Declaración Jurada de bienes y rentas, activos y pasivos, ante la Contraloría General de la República, de todos los sujetos obligados en el marco de la Ley N° 6355/19 conforme a la Circular DNCP N° 12/2020.

En el mismo plazo indicado en el párrafo anterior, se deberá remitir a la convocante la actualización de la mencionada Declaración Jurada, una vez finalizada la ejecución del presente contrato.

gg/

JEAN RIBEIRO BIANECK
VICE - PRESIDENTE
SEMEBA
Servicios Eléctricos y Metalúrgicas S.A.
RUC: 80044675-5

SERVICIOS ELECTRICOS Y METALURGICOS S.A.
JEAN RIBEIRO BIANECK
REPRESENTANTE LEGAL
C.I.N°. 3.437.813

JEAN RIBEIRO BIANECK

CIENTO SESENTA Y OCHO MILLONES CUATROCIENTOS SESENTA Y UN MIL SETENTA GUARANÍES---------- Total de la Or : 168.461.070,00

PL

Lic. Jaime A. Miño Q.
División de Licitaciones y Contratos
DCP/LC

Ing. Alcibiades Cantero
Director de Contrataciones Públicas
DCP - UOC - ANDE

DAVECO S.R.L.

SUMINISTROS Y MONTAJES
ELÉCTRICOS

CERTIFICADO

Que, la empresa denominada SERVICIOS ELECTRICOS Y METALURGICO SA, nos proveyó Herrajes Galvanizado para nuestra Empresa desde el año 2017, teniendo proveído hasta en la fecha un total según listado abajo.

• ABRAZADERA DE ACERO GALV, TIPO AC 2	UNIDAD	1.350
• ABRAZADERA ACCGALV TIPO AH A AN	UNIDAD	900
• ABRAZADERA ACCGALV TIPO AH A AR	UNIDAD	300
• ABRAZADERA ACCGALV TIPO AH A CR	UNIDAD	1.050
• ABRAZADERA ACCGALV TIPO AH A CN	UNIDAD	875
• ARANDELA LISA REDONDA (5/8) AR6	UNIDAD	1.050
• BRAZO TIPO 1 PARA ARTEFACTOS DE ALUMBRADO PUBLICO	UNIDAD	35
• BRAZO TIPO 2 PARA ARTEFACTOS DE ALUMBRADO PUBLICO	UNIDAD	875
• BRAZO SOPORTE PARA AISLADOR TIPO COLUMNA DE MEDIA TENSION	UNIDAD	105
• BAYONETA RECTA	UNIDAD	1.200
• BULON CABEZA HEXAGONAL ACERO DE 1/2" X 3.1/2" CON ARANDELA Y TUERCA	UNIDAD	500
• BULON CABEZA HEXAGONAL ACERO DE 1/2" X 7" CON ARANDELA Y TUERCA	UNIDAD	700
• BULON CABEZA HEXAGONAL ACERO DE 5/8" X 5" CON ARANDELA Y TUERCA	UNIDAD	245
• BULON CABEZA HEXAGONAL ACERO DE 5/8" X 7" CON ARANDELA Y TUERCA	UNIDAD	1.575
• BULON CABEZA HEXAGONAL ACERO DE 5/8" X 9" CON ARANDELA Y TUERCA	UNIDAD	1.400
• BULON CABEZA HEXAGONAL ACERO DE 5/8" X 10" CON ARANDELA Y TUERCA	UNIDAD	880
• GUARDACABO 3/8	UNIDAD	350
• GUARDACABO DE RETENCION OARA MENSAJERO DE LINEAS PROTEGIDAS Y PREENSAMBLADAS DE MT	UNIDAD	350
• PERNO ROSCADO CON TUERCASTIPO PRT5	UNIDAD	700
• PERNO ROSCADO CON TUERCASTIPO PRT6	UNIDAD	1.050
• PERNO RECTO 5\8" X 8" P\AISLADOR DE BT	UNIDAD	400

Nivacle 1409 c/ Petereby
Lambaré, Paraguay

Tel. 021 302728 0985434345
daveco@daveco.com

JEAN RIBEIRO BIANECK
VICE PRESIDENTE

DAVECO S.R.L.

SUMINISTROS Y MONTAJES ELÉCTRICOS

• PERNO CON OJAL TIPO P03	UNIDAD	525
• PERNO OJAL ABIERTO (5/8" X 8") 2 TUERCAS HEXAGONAL	UNIDAD	140
• PERNO RECTO DE 3/4" X 8", CON TUERCA Y ARANDELA A PRESION, PARA AISLADOR DE M.T.	UNIDAD	140
• PERNO RECTO DE 3/4" X 13 1/2", CON TUERCA Y ARANDELA A PRESION PARA AISLADOR DE M.T.	UNIDAD	280
• PINZA SOSTEN PARA HILO GUARDIA ALINEACION	UNIDAD	1.200
• SOPORTE TIPO 1 P/TRANSFORMADOR	UNIDAD	500
• SOPORTE TIPO 2 P/TRANSFORMADOR	UNIDAD	660
• SOPORTE PLANCHUELA TIPO ABRT-05	UNIDAD	280
• SOPORTE PLANCHUELA TIPO ABRT-06	UNIDAD	280
• SOPORTE GUIA PARA CRUCETA POLIMERICA SECCION TRANSVERSAL DE 90X90MM	UNIDAD	1.400
• GRILLETE DE 5/8" PARA AISLADOR DE RETENCIÓN POLIMÈRICO	UNIDAD	7.650

Habiéndolo a la fecha, cumpliendo a satisfacción con los trabajos y plazos acordados, con excelente calidad técnica y profesional, sin encontrar nada que hasta el momento desaliente nuestra relación comercial.

Expido el presente certificado, a pedido de parte interesada y para hubiere lugar, a los dos días del mes de junio del año dos mil veintiuno.

Lic. Kelly Bianeck
Gerente General
DAVECO SRL
MONTAJES ELECTROMECÁNICOS
RUC: 80095063-1
Tel: 021 302728

Nivacle 1409 c/ Petereby
Lambaré, Paraguay

Tel. 021 302728 0985434345
daveco@daveco.com

JEAN RIBEIRO BIANECK
VICE - PRESIDENTE
SEMESA

CERTIFICADO

Que, la empresa denominada SERVICIOS ELECTRICOS Y METALURGICO SA, nos proveyó Herrajes Galvanizado , para nuestra Empresa desde el año 2014, teniendo proveído en período de 2017,2018, 2019 un total del según listado abajo.

Ítem	Descripción del Bien	Unidad de Medida	Cantidad
1	Abrazadera de Acero Galv, Tipo AC 2	Unidad	2.325
2	Abrazadera ACCGALV Tipo AH A AN	Unidad	1.500
3	Abrazadera ACCGALV Tipo AH A AR	Unidad	525
4	Abrazadera ACCGALV Tipo AH A CR	Unidad	2.250
5	Abrazadera ACCGALV Tipo AH A CN	Unidad	1.875
6	Abrazadera ACCGALV Tipo AH-P2	Unidad	200
7	Arandela lisa redonda (5/8) AR6	Unidad	473
8	Brazo tipo 1 para Artefactos de Alumbrado Publico	Unidad	16
9	Brazo tipo 2 para Artefactos de Alumbrado Publico	Unidad	394
10	Bayoneta Recta	Unidad	300
11	Bulon Cabeza Hexagonal Acero de 1/2" x 7" con Arandela y Tuerca	Unidad	315
12	Bulon Cabeza Hexagonal Acero de 5/8" x 5" con Arandela y Tuerca	Unidad	110
13	Bulon Cabeza Hexagonal Acero de 5/8" x 7" con Arandela y Tuerca	Unidad	709
14	Bulon Cabeza Hexagonal Acero de 5/8" x 9" con Arandela y Tuerca	Unidad	630
15	Bulon Cabeza Hexagonal Acero de 5/8" x 10" con Arandela y Tuerca	Unidad	880
16	Guardacabo 3/8	Unidad	158
17	Guardacabo de Retencion oara Mensajero de Lineas Protegidas y Preensambladas de MT	Unidad	158
18	Perno roscado con TuercasTipo PRT5	Unidad	315

Distrito de Lima-Paraguay Cel: +595 983 88 50 59-hugo.quin1@gmail.com.

Tel: 021-3261477.

SIMA INGENIERIA
Ing. Hugo Quintana
Representante Legal
Cel. 0983
RUC 3722897-8

19	Perno roscado con TuercasTipo PRT6	Unidad	473
20	Perno recto 5\8" x 8" p\aislador de BT	Unidad	800
21	Perno con Ojal Tipo P03	Unidad	236
22	Perno Ojal Abierto (5/8" x 8") 2 Tuercas Hexagonal	Unidad	63
23	Pinza Sosten para Hilo Guardia Alineacion	Unidad	300
24	Soporte Tipo 1 p/Transformador	Unidad	79
25	Soporte Tipo 2 p/Transformador	Unidad	120
26	Soporte Planchuela Tipo ABRT-05	Unidad	126
27	Soporte Planchuela Tipo ABRT-06	Unidad	126
28	Soporte Guia para Cruceta Polimerica Seccion Transversal de 90x90MM	Unidad	360

Habiéndolo a la fecha, cumpliendo a satisfacción con los trabajos y plazos acordados, con excelente calidad técnica y profesional, sin encontrar nada que hasta el momento desaliente nuestra relación comercial.

Expido el presente certificado, a pedido de parte interesada y para hubiere lugar, a los trers días del mes de junio del año dos mil veintiuno.

SIMA INGENIERIA
Ing. Hugo Quiñónez
Representante Legal
Cat A 9371
RUC 3722897-8

Distrito de Lima-Paraguay Cel: +595 983 88 50 59-hugo.quin1@gmail.com.
Tel: 021-3261477.

JEAN RIBEIRO BIANECK
VICE - PRESIDENTE

ESTESA
EMPRESA DE SERVICIOS TECNICOS SA

Samaklay N° 1128 c/ Zavala Cué - Fernando de la Mora
E-mail:estesa_1994@hotmail.com
Tel.: (021) 526 543

Que, la empresa denominada SERVICIOS ELECTRICOS Y METALURGICO SA, nos proveyó Herrajes Galvanizado, para nuestra Empresa desde el año 2009, teniendo proveído en período de 2017,2018, 2019 un total del según listado abajo.

Abrazadera de Acero Galv, Tipo AC 2	Unidad	5.184
Abrazadera ACCGALV Tipo AH A AN	Unidad	3.456
Abrazadera ACCGALV Tipo AH A AR	Unidad	1.800
Abrazadera ACCGALV Tipo AH A CR	Unidad	5.184
Abrazadera ACCGALV Tipo AH A CN	Unidad	4.360
Abrazadera ACCGALV Tipo AH-P2	Unidad	400
Arandela lisa redonda (5/8) AR6	Unidad	3.234
Brazo tipo 1 para Artefactos de Alumbrado Publico	Unidad	108
Brazo tipo 2 para Artefactos de Alumbrado Publico	Unidad	2.695
Brazo tipo 3 para Artefactos de Alumbrado Publico.	Unidad	500
Brazo Soporte para Aislador Tipo Columna de Media Tensión	Unidad	1.260
Bayoneta Recta	Unidad	960
Bulón Cabeza Hexagonal Acero de 1/2" x 3.1/2" con Arandela y Tuerca	Unidad	1.275
Bulón Cabeza Hexagonal Acero de 1/2" x 4.1/2" con Arandela y Tuerca	Unidad	1.350
Bulón Cabeza Hexagonal Acero de 1/2" x 7" con Arandela y Tuerca	Unidad	2.156
Bulón Cabeza Hexagonal Acero de 5/8" x 2" con Arandela y Tuerca	Unidad	3.150
Bulón Cabeza Hexagonal Acero de 5/8" x 4.1/2" con Arandela y Tuerca	Unidad	3.069
Bulón Cabeza Hexagonal Acero de 5/8" x 5" con Arandela y Tuerca	Unidad	2.310
Bulón Cabeza Hexagonal Acero de 5/8" x 7" con Arandela y Tuerca	Unidad	4.851
Bulón Cabeza Hexagonal Acero de 5/8" x 9" con Arandela y Tuerca	Unidad	4.312
Bulón Cabeza Hexagonal Acero de 5/8" x 10" con Arandela y Tuerca	Unidad	600
Guardacabo 3/8	Unidad	1.078
Guardacabo de Retención oara Mensajero de Líneas Protegidas y Preensambladas de MT	Unidad	1.078
Horquilla con perno para Aislador BT	Unidad	1.750
Perno roscado con Tuercas Tipo PRT5	Unidad	2.156

ING. PABLO BENITEZ
Presidente
ESTESA

JUAN RIBEIRO BIANECK
VICE - PRESIDENTE

www.scantopdf.eu

ISEM
INGENIERIA DE SERVICIOS
ELECTRICOS Y METALURGICOS

CERTIFICAMOS

Que, la empresa denominada SERVICIOS ELECTRICOS Y METALURGICO SA, nos proveyó Herrajes Galvanizado , para nuestra Empresa desde el año 2015, teniendo proveído en período de 2017,2018, 2019 un total del según listado abajo.

Ítem	Descripción del Bien	Unidad de Medida	Cantida
1	Abrazadera de Acero Galv, Tipo AC 2	Unidad	2.781
2	Abrazadera ACCGALV Tipo AH A AN	Unidad	2.800
3	Abrazadera ACCGALV Tipo AH A AR	Unidad	1.988
4	Abrazadera ACCGALV Tipo AH A CR	Unidad	4.200
5	Abrazadera ACCGALV Tipo AH A CN	Unidad	3.500
6	Abrazadera ACCGALV Tipo AH-P2	Unidad	200
7	Arandela lisa redonda (5/8) AR6	Unidad	2.331
8	Brazo tipo 1 para Artefactos de Alumbrado Publico	Unidad	78
9	Brazo tipo 2 para Artefactos de Alumbrado Publico	Unidad	1.943
10	Brazo tipo 3 para Artefactos de Alumbrado Publico.	Unidad	625
11	Brazo Soporte para Aislador Tipo Columna de Media Tension	Unidad	1.800
12	Bayoneta Recta	Unidad	270
13	Bulon Cabeza Hexagonal Acero de 1/2" x 4.1/2" con Arandela y Tuerca	Unidad	1.800
14	Bulon Cabeza Hexagonal Acero de 1/2" x 7" con Arandela y Tuerca	Unidad	1.554
15	Bulon Cabeza Hexagonal Acero de 5/8" x 5" con Arandela y Tuerca	Unidad	1.750

Emilio Romero Nº 648 y Eugenio A. Garay
San Lorenzo Paraguay

+595 (21) 652 466 652 467
info@isem.com.py www.isem.com.py

ISEM S.A.
INGENIERIA DE SERVICIOS ELECTRICOS Y METALURGICOS S.A.
R.U.C.: 80020735 - 3

RIBEIRO BIANECK

16	Bulon Cabeza Hexagonal Acero de 5/8" x 7" con Arandela y Tuerca	Unidad	3.497
17	Bulon Cabeza Hexagonal Acero de 5/8" x 9" con Arandela y Tuerca	Unidad	3.108
18	Bulon Cabeza Hexagonal Acero de 5/8" x 10" con Arandela y Tuerca	Unidad	1.100
19	Guardacabo 3/8	Unidad	777
20	Guardacabo de Retencion oara Mensajero de Lineas Protegidas y Preensambladas de MT	Unidad	777
21	Hierro Perfil U DE 100 MM	Unidad	100
22	Hierro Perfil U DE 65 MM	Unidad	100
23	Horquilla con perno para Aislador BT	Unidad	1.575
24	Perno roscado con TuercasTipo PRT5	Unidad	1.554
25	Perno roscado con TuercasTipo PRT6	Unidad	2.331
26	Perno con Ojal Tipo P03	Unidad	3.825
27	Perno Ojal Abierto (5/8" x 8") 2 Tuercas Hexagonal	Unidad	311
28	Perno recto de 3/4" x 8", con Tuerca y Arandela a Presion, para Aislador de M.T.	Unidad	1.000
29	Perno de 7. 1/2" x 3/4" Par aislador Tipo Columna para Media Tension	Unidad	900
30	Pinza Sosten para Hilo Guardia Alineacion	Unidad	270
31	Soporte Tipo 1 p/Transformador	Unidad	389
32	Soporte Tipo 2 p/Transformador	Unidad	540
33	Soporte Planchuela Tipo ABRT-05	Unidad	960
34	Soporte Planchuela Tipo ABRT-06	Unidad	622
36	Soporte Guia para Cruceta Polimerica Seccion Transversal de 90x90MM	Unidad	760
37	Tuerca Ojal tipo TO1 5/8"	Unidad	7.800
38	Grillete de 5/8" para aislador de retención polimèrico	Unidad	750

ISEM S.A.
INGENIERIA DE SERVICIOS ELECTRICOS Y METALURGICOS S.A.
R.U.C.: 80000739 - 3

JEAN
VICE - PRESIDENTE

ISEM

INGENIERIA DE SERVICIOS
ELECTRICOS Y METALURGICOS

Habiéndolo a la fecha, cumpliendo a satisfacción con los trabajos y plazos acordados, con excelente calidad técnica y profesional, sin encontrar nada que hasta el momento desaliente nuestra relación comercial.

Expido el presente certificado, a pedido de parte interesada y para hubiere lugar, a los dos días del mes de junio del año dos mil veintiuno.

ISEM S.A.
INGENIERIA DE SERVICIOS ELECTRICOS Y METALURGICOS S.A.
R.U.C.: 80090735 - 3

Emilio Romero Nº 648 y Eugenio A. Garay
San Lorenzo - Paraguay

+595 (21) 652 466 - 652 467
info@isem.com.py - www.isem.com.py

JEAN RIBEIRO BIANECK
PRESIDENTE

SANTA MARIA INGENIERIA de Ing. Asunción Arguello

Santa Rita – Colón c/ Ruta VI teléfono y fax: (0673)220665) sm_ing@Hotmail.com.

Santa Rita, 04 de Junio de 2021 .-

CERTIFICAMOS

Que, la empresa denominada SERVICIOS ELECTRICOS Y METALURGICO SA, nos proveyó Herrajes Galvanizado , para nuestra Empresa desde el año 2009, teniendo proveído en período de 2017,2018, 2019 un total del según listado abajo.

DESCRIPCIÓN DEL BIEN	CANTIDAD
Abrazadera de Acero Galv, Tipo AC 2	3.831
Abrazadera ACCGALV Tipo AH A AN	2.800
Abrazadera ACCGALV Tipo AH A AR	2.138
Abrazadera ACCGALV Tipo AH A CR	4.275
Abrazadera ACCGALV Tipo AH A CN	3.563
Abrazadera ACCGALV Tipo AH-P2	275
Arandela lisa redonda (5/8) AR6	2.331
Brazo tipo 1 para Artefactos de Alumbrado Publico	78
Brazo tipo 2 para Artefactos de Alumbrado Publico	1.943
Brazo tipo 3 para Artefactos de Alumbrado Publico.	250
Bayoneta Recta	563
Bulon Cabeza Hexagonal Acero de 1/2" x 3.1/2" con Arandela y Tuerca	250
Bulon Cabeza Hexagonal Acero de 1/2" x 4.1/2" con Arandela y Tuerca	360
Bulon Cabeza Hexagonal Acero de 1/2" x 7" con Arandela y Tuerca	1.554
Bulon Cabeza Hexagonal Acero de 5/8" x 7" con Arandela y Tuerca	3.497
Bulon Cabeza Hexagonal Acero de 5/8" x 9" con Arandela y Tuerca	3.108
Bulon Cabeza Hexagonal Acero de 5/8" x 10" con Arandela y Tuerca	1.000

JEAN RIBEIRO BIANECK
VICE PRESIDENTE

SANTA MARIA INGENIERIA de Ing. Asunción Arguello

Santa Rita – Colón c/ Ruta VI teléfono y fax: (0673)220665) sm_ing@Hotmail.com.

Guardacabo 3/8	777
Guardacabo de Retencion oara Mensajero de Lineas Protegidas y Preensambladas de MT	777
Horquilla con perno para Aislador BT	1.100
Perno roscado con TuercasTipo PRT5	1.554
Perno roscado con TuercasTipo PRT6	2.331
Perno recto 5\8" x 8" p\aislador de BT	680
Perno Ojal Abierto (5/8" x 8") 2 Tuercas Hexagonal	311
Pinza Sosten para Hilo Guardia Alineacion	563
Soporte Tipo 1 p/Transformador	250
Soporte Tipo 2 p/Transformador	360
Soporte Planchuela Tipo ABRT-05	660
Soporte Planchuela Tipo ABRT-06	622
Soporte Guia para Cruceta Polimerica Seccion Transversal de 90x90MM	560
Tuerca Ojal tipo TO1 5/8"	2.100

Habiéndolo a la fecha, cumpliendo a satisfacción con los trabajos y plazos acordados, con excelente calidad técnica y profesional, sin encontrar nada que hasta el momento desaliente nuestra relación comercial.

Ing. Asuncion Arguello A.

JEAN RIBEIRO BIANECK
- PRESIDENTE

Descripción del Bien	Unidad de Medida	50%	ANDE 6071/14	ANDE 7028/17	ANDE 7028/17 C.M 2	ANDE 6910/17	ANDE 6910/17 C.M 1	TIE	EPESA	KALA HULA	CONO	ESTESA	SANTA MARIA	ISEM	SIMA	DAVECO	CD N° 6455/20	CD N° 6442/19	CD N° 6442/19 CM 1	LP N° 1523/19	
brazadera de Acero Galv, Tipo AC 2	Unidad	15.000	25.000									5.184	3.831	2.781	2.325	1.350					15.472
brazadera ACCGALV Tipo AH A AN	Unidad	10.000	5.000									3.456	2.800	2.800	1.500	900					11.457
brazadera ACCGALV Tipo AH A AR	Unidad	7.500	5.000								950	1.800	2.138	1.988	525	300					7.701
brazadera ACCGALV Tipo AH A CR	Unidad	15.000	10.000								900	5.184	4.275	4.200	2.250	1.050					17.860
brazadera ACCGALV Tipo AH A CN	Unidad	12.500	10.000									4.360	3.563	3.500	1.875	875					14.174
brazadera ACCGALV Tipo AH-P2	Unidad	500										400	275	200	200	0					1.077
randela Bsa redonda (5/8) AR6	Unidad	15.000		18.000							3.000	3.234	2.331	2.331	473	1.050					30.419
razo tipo 1 para Artefactos de Alumbrado Publico	Unidad	500	2.000	5.000	1.000							108	78	78	16	35					6.315
razo tipo 2 para Artefactos de Alumbrado Publico	Unidad	12.500	2.000	7.000	1.400							2.695	1.943	1.943	394	875					16.249
razo tipo 3 para Artefactos de Alumbrado Publico.	Unidad	250	2.000	0								500	250	625	0	0					1.381
razo Soporte para Aislador Tipo Columna de Media Tension	Unidad	1.500										1.260	0	1.800	0	105					3.168
ayoneta Recta	Unidad	1.000										960	563	270	300	1.200					3.294
ulon Cabeza Hexagonal Acero de 1/2" x 4.1/2" con Arandela y Tuerca	Unidad	20.350	15.000	20.000								1.350	360	1.800							23.511
ulon Cabeza Hexagonal Acero de 1/2" x 7" con Arandela y Tuerca	Unidad	10.000		5.000								2.156	1.554	1.554	315	700					11.280
ulon Cabeza Hexagonal Acero de 5/8" x 5" con Arandela y Tuerca	Unidad	3.500										2.310	0	1.750	110	245					4.417
ulon Cabeza Hexagonal Acero de 5/8" x 7" con Arandela y Tuerca	Unidad	22.500	20.000	42.000								4.851	3.497	3.497	709	1.575					56.128
ulon Cabeza Hexagonal Acero de 5/8" x 9" con Arandela y Tuerca	Unidad	20.000	20.000	40.000								4.312	3.108	3.108	630	1.400					52.559
ulon Cabeza Hexagonal Acero de 5/8" x 10" con Arandela y Tuerca	Unidad	2.000										600	1.000	1.100	880	880					4.462
Guardacabo 3/8	Unidad	5.000		10.000							2.200	1.078	777	777	158	350					15.340
Guardacabo de Retencion para Mensajero de Lineas Protegidas y Preens	Unidad	5.000								0	2.000	1.078	777	777	158	350					5.140
Hierro Perfil U DE 100 MM	Unidad	90								7.000				100							7.101
Hierro Perfil U DE 65 MM	Unidad	90												100							101
Horquilla con perno para Aislador BT	Unidad	2.500										1.750	1.100	1.575	0	0					4.427
Perno roscado con TuercasTipo PRT5	Unidad	10.000	5.000			10.000	2.000	1.600	1.200			2.156	1.554	1.554	315	700					21.080
Perno roscado con TuercasTipo PRT6	Unidad	15.000	10.000			12.000	2.400	2.100	1.400			3.234	2.331	2.331	473	1.050				19.040	46.359
Perno con Ojal Tipo P03	Unidad	7.500	5.000					1.000				4.500	0	3.825	236	525					10.087
Perno Ojal Abierto (5/8" x 8") 2 Tuercas Hexagonal	Unidad	2.000				2.000	400		1.000			431	311	311	63	140					4.656
Perno recto de 3/4" x 8", con Tuerca y Arandela a Presion, para Aislador	Unidad	2.000										0	0	1.000	0	140				10.000	11.141
Perno de 7. 1/2" x 3/4" Par aislador Tipo Columna para Media Tension	Unidad	3.000										2.850	0	900	0	0					3.751
Pinza Sosten para Hilo Guardia Alineacion	Unidad	3.000										960	563	270	300	1.200					3.294
Soporte Tipo 1 p/Transformador	Unidad	2.500						20	30			1.275	250	389	79	500					2.543
Soporte Tipo 2 p/Transformador	Unidad	3.000						20	30			1.350	360	540	120	660	170				3.251
Soporte Planchuela Tipo ABRT-05	Unidad	4.000				1.000	200					840	660	960	126	280					4.067
Soporte Planchuela Tipo ABRT-06	Unidad	4.000				1.500	300					862	622	622	126	280					4.312
Soporte Guia para Cruceta Polimerica Seccion Transversal de 90x90MM	Unidad	4.000						200	150			320	560	760	360	1.400	375				4.126
Tuerca Ojal tipo TO1 5/8"	Unidad	15.000				5.000		3.000				3.000	2.100	7.800	0	0				30.000	50.901
Grillete de 5/8" para aislador de retención polimérico	Unidad	15.000								2.000	2.000	2.850	0	750	0	7.650					15.251

LOTE 1

CESAR RIBEIRO BIANECK
VICE - PRESIDENTE
SEMESA
Siderúrgicas y Metalúrgicas S.A.

ANDE	PLANILLA DE DATOS GARANTIZADOS EE.TT. ANDE N° 03.40.21B - Armadura Vertical Tipo AR 44		
	DESCRIPCIÓN	**EE.TT. ANDE 03.40.21B**	**GARANTIZADO**
1	Fabricante	**Aclarar**	**SEMESA**
2	Tipo y/o Modelo	**Aclarar**	**Armadura Vertical Tipo AR 44**
3	Material de la Armadura	**Acero SAE 1010**	**Acero SAE 1010**
4	Tipo de Zincado	**Aclarar**	**Zincado electro deposición / o caliente**
5	Espesor del Revestimiento (µm)	**85 mínimo**	**85 µm**
6	Concuerdan con las Dimensiones exigidas por ANDE	**SI - NO**	**SI**
7	OBSERVACIONES		

JEAN RIBEIRO BIANECK
VICE / PRESIDENTE
SEMESA
Servicios Eléctricos y Metalúrgicas S.A.
RUC: 80044675-5

LOTE 2

ANDE	PLANILLA DE DATOS GARANTIZADOS EETT ANDE N° 03.40.44 - Abrazadera tipo AC	
DESCRIPCIÓN	**EE.TT. ANDE 03.40.44**	**GARANTIZADO**
1 FABRICANTE	Aclarar	**SEMESA**
2 TIPO Y/O MODELO	Aclarar	**Abrazadera tipo AC**
3 MATERIAL	Acero SAE 1010	**Acero SAE 1010**
4 TIPO DE ZINCADO	Aclarar	**Zincado electro deposición / o caliente**
5 ESPESOR DEL REVESTIMIENTO	85 µm mínimo	**85 µm**
6 CONCUERDAN CON LAS DIMENIONES EXIGIDAS POR ANDE	SI - NO	**SI**

JEAN RIBEIRO BIANECK
VICE - PRESIDENTE
SEMESA
Servicios Eléctricos y Metalúrgicas S.A.
RUC: 80044628-5

ANDE

PLANILLA DE DATOS GARANTIZADOS

EETT ANDE N° 03.40.46 - Abrazadera para Postes de Hormigón

	DESCRIPCIÓN		EE.TT. ANDE 03.40.46	Garantizado
1	Fabricante		Aclarar	SEMESA
2	Tipo y/o Modelo		Aclarar	ABRAZADERA AH A- AN
3	Material		Acero SAE 1010	Acero SAE 1010
4	Tipo de Zincado		Aclarar	Zincado electro deposición / o caliente
5	Dimensiones (A - B) (mm)	AH-A-CR	215 - 110	-
		AH-A-CN	155 - 75	-
		AH-A-ER	160 - 170	-
		AH-A-DR	280 - 180	-
		AH-A-BR	215 - 255	-
		AH-A-AN	205 - 50	205 -50
		AH-A-AR	280 - 75	-
6	Espesor (mm)		5	5 mm - 3/16"
7	Dimensiones de Bulón			18mm
8	Observaciones			-

JEAN RIBEIRO BIANECK
VICE - PRESIDENTE
SEMESA
Servicios Eléctricos y Metalúrgicos S.A.
RUC: 80044675-5

ANDE	PLANILLA DE DATOS GARANTIZADOS EETT ANDE N° 03.40.46 - Abrazadera para Postes de Hormigón			
DESCRIPCIÓN			**EE.TT. ANDE 03.40.46**	**Garantizado**
1	Fabricante		Aclarar	SEMESA
2	Tipo y/o Modelo		Aclarar	ABRAZADERA AH A- AR
3	Material		Acero SAE 1010	Acero SAE 1010
4	Tipo de Zincado		Aclarar	Zincado electro deposición / o caliente
5	Dimensiones (A - B) (mm)	AH-A-CR	215 - 110	-
		AH-A-CN	155 - 75	-
		AH-A-ER	160 - 170	-
		AH-A-DR	280 - 180	-
		AH-A-BR	215 - 255	-
		AH-A-AN	205 - 50	-
		AH-A-AR	280 - 75	280 - 75
6	Espesor (mm)		5	5 mm - 3/16"
7	Dimensiones de Bulón			18mm
8	Observaciones			-

ANDE	PLANILLA DE DATOS GARANTIZADOS EETT ANDE N° 03.40.46 - Abrazadera para Postes de Hormigón			
DESCRIPCIÓN			**EE.TT. ANDE 03.40.46**	**Garantizado**
1	Fabricante		Aclarar	SEMESA
2	Tipo y/o Modelo		Aclarar	ABRAZADERA AH A- CR
3	Material		Acero SAE 1010	Acero SAE 1010
4	Tipo de Zincado		Aclarar	Zincado electro deposición / o caliente
5	Dimensiones (A - B) (mm)	AH-A-CR	215 - 110	215 - 110
		AH-A-CN	155 - 75	-
		AH-A-ER	160 - 170	-
		AH-A-DR	280 - 180	-
		AH-A-BR	215 - 255	-
		AH-A-AN	205 - 50	-
		AH-A-AR	280 - 75	-
6	Espesor (mm)		5	5 mm - 3/16"
7	Dimensiones de Bulón			18mm
8	Observaciones			

JEAN RIBEIRO BIANECK
VICE - PRESIDENTE
SEMESA
Servicios Eléctricos y Metalúrgicas S.A.
RUC: 80044675-5

ANDE	PLANILLA DE DATOS GARANTIZADOS EETT ANDE N° 03.40.46 - Abrazadera para Postes de Hormigón		
DESCRIPCIÓN			**EE.TT. ANDE 03.40.46**	**Garantizado**
1	Fabricante		Aclarar	SEMESA
2	Tipo y/o Modelo		Aclarar	ABRAZADERA AH A- CN
3	Material		Acero SAE 1010	Acero SAE 1010
4	Tipo de Zincado		Aclarar	Zincado electro deposición / o caliente
5	Dimensiones (A - B) (mm)	AH-A-CR	215 - 110	-
		AH-A-CN	155 - 75	115 - 75
		AH-A-ER	160 - 170	-
		AH-A-DR	280 - 180	-
		AH-A-BR	215 - 255	-
		AH-A-AN	205 - 50	-
		AH-A-AR	280 - 75	-
6	Espesor (mm)		5	5 mm - 3/16"
7	Dimensiones de Bulón			18mm
8	Observaciones			-

JEAN RIBEIRO BIANECK
VICE - PRESIDENTE
SEMESA
Servicios Eléctricos y Metalúrgicos S.A.
RUC: 80044676-5

PLANILLA DE DATOS GARANTIZADOS

	DESCRIPCION		EE.TT ANDE N° 03.40.46-A	GARANTIZADO FABRICANTE
1.	**MARCA**			**SEMESA**
2.	**FABRICANTE**			**SEMESA**
3.	**PROCEDENCIA**			**PARAGUAY**
4.	**NORMA DE FABRICACIÓN Y ENSAYOS**	DESIGNACIÓN		**EE.TT N° 03.40.46 – A**
		ADJUNTA COPIA DE LA (S) NORMA (S) MENCIONADA (S)	Si	**SI**
5.	**TIPO DE INSTALACIÓN**		Intemperie	**INTEMPERIE**
6	**CARACTERISTICAS PARTICULARES**	TIPO O MODELO	Acero carbono 1010/10/20	**ABRAZADERA TIPO AH-P2**
		MATERIAL		**ACERO CARBONO 1010/10/20**
		PROTECCIÓN SUPERFICIAL	Zincado electro deposición. o caliente	**ZINCADO ELECTRO DEPOSICIÓN.**
		ESPESOR DE ZINC (micrones)	≥ 15	**≥ 15**
		TERMINACION	Según Ítem 4.3	**SEGÚN ÍTEM 4.3**
		DIMENSIONES	Según Tabla 1 y Diseño	**SEGÚN TABLA 1 Y DISEÑO**
		ESFUERZO MECANICO APLICADO EN EL PUNTO P DE LA ABRAZADERA SIN SUFRIR DEFORMACION	450 daN	**450 DAN**
		EMBALAJE	Conforme Item 6.1	**CONFORME ITEM 6.1**
		IDENTIFICACIÓN DEL EMBALAJE	Conforme Item 6.2	**CONFORME ITEM 6.2**
7	ADJUNTA MUESTRA		Si	**SI**
8	CATÁLOGOS E INFORMACIÓN TÉCNICA		Si	**SI**
9	OBSERVACIONES			

JEAN RIBEIRO BIANECK
VICE - PRESIDENTE
SEMESA
Servicios Eléctricos y Metalúrgicos S.A.
RUC: 80044675-5

ANDE

Departamento de Ingeniería de Distribución – DID | *División de Proyectos y Obras - DPO*

Sección Normas y Especif. Técnicas – DPO/ID1 | *Gerencia Comercial –GC*

ESPECIFICACIONES TÉCNICAS

ANDE Nº 03.40.46 - A

ABRAZADERA DE ACERO PARA POSTE Hº Aº DE 12 m - 800 daN

***ALCANCE:** Abrazadera de acero para poste de Hº Aº de 12 m - 800 daN, tipo AH-P1 y AH-P2*

Elaboración:	Aprobación:	Fecha:
Tco. Mario R. Gonzalez J. DPO/ID1	Ing. César A. Ferreira B. DPO/ID	26/09/07
Revisión:		

***Grupo:** Herrajes, mordazas, conjuntos de suspensión y retención*

Reemplaza a:

JEAN RIBEIRO BIANECK
VICE - PRESIDENTE
SEMESA
Servicios Eléctricos y Metalúrgicas S.A.
RUC: 80044675-5

5. *ENSAYOS DE RECEPCION*

5.1. La solicitud de ensayos será formulada por escrito por el Proveedor a la ANDE y con 10 (diez) días de anticipación a la fecha fijada de inspección.

5.2. El fabricante se hará cargo de los gastos que ocasionaren la realización de los ensayos, los cuales deberán ser efectuados en presencia del Inspector de ANDE y comprenderá lo siguiente:

a) Inspección visual y dimensional sobre cantidad de muestras elegidas aleatoriamente.
b) Ensayo de zincado según criterios de las Especificaciones Técnicas ANDE Nº 15.00.36.
c) Ensayo mecánico para la verificación del esfuerzo, aplicado en el punto P (ver diseño adjunto).

6. *EMBALAJE E IDENTIFICACION*

6.1. Embalaje:

6.1.1. Deberá ser en bolsas de plástico, con espesor de 200 micrones, en las siguientes cantidades:
Abrazadera AH – P1: 4 (cuatro) unidades por bolsa
Abrazadera AH – P2: 8 (ocho) unidades por bolsa

6.2. Identificación:

6.2.1. Por cada bolsa o embalaje, se proveerá de una etiqueta de identificación, en la cual se aclararán los siguientes datos:

a) Número de Licitación o de Orden de Compra
b) Tipo y/o Modelo de abrazadera
c) La sigla "ANDE"

7. *DOCUMENTACIÓN E INFORMACIÓN TÉCNICA A SUMINISTRAR POR EL OFERENTE*

7.1. En la Presentación de la Oferta:

7.1.1. Para su debido análisis técnico será imprescindible que la oferta incluya por duplicado las siguientes documentaciones técnicas, sin cuyo requisito la misma podrá no ser tenida en cuenta.

7.1.2. Antecedentes de suministros anteriores de los últimos 3 (tres) años, con indicación del tipo de abrazaderas vendidas, razón social, dirección de los clientes, teléfonos, fax, E-mail y fecha de venta.

7.1.3. La Planilla de Datos Técnicos Garantizados adjunta a esta especificación, debidamente llenadas y firmadas por el responsable técnicó y rubricado con el sello del fabricante. No se aceptarán menciones o referencias a folletos y/o catálogos en el llenado de la misma.

JEAN RIBEIRO BIANECK
VICE - PRESIDENTE

DISEÑO

Abrazadera AH - P1

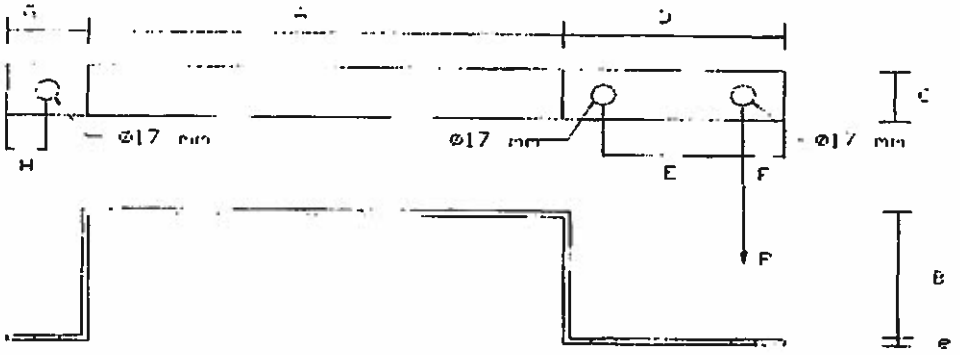

Abrazadera AH - P2

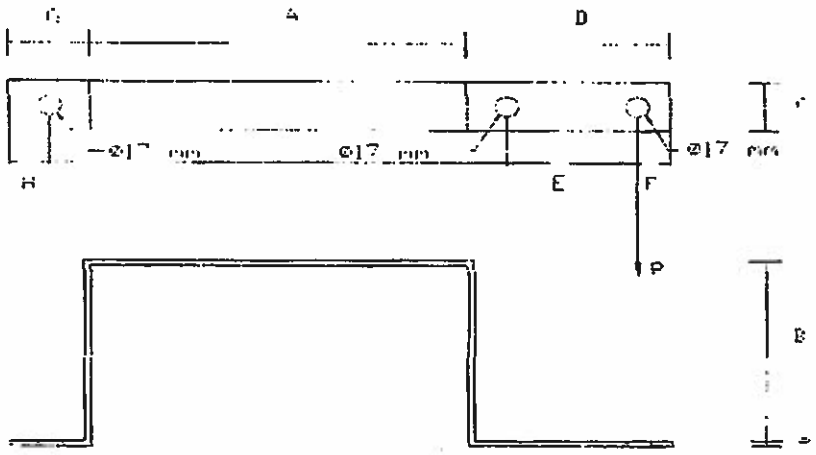

TABLA 1- DIMENSIONES – (mm)

TIPO	A	B	C	D	E	F	G	H	e
AH-P1	360	100	38	150	85	30	50	25	4,76
AH-P2	270	140	38	150	85	30	50	25	4,76

Obs: Se admitirán tolerancias de ± 2%.
P: Carga nominal = 450 daN

JEAN RIBEIRO BIANECK
VICE - PRESIDENTE

LOTE 3

ANDE	PLANILLA DE DATOS GARANTIZADOS EETT ANDE N° 03.80.24 - Rev. 1 - Aradela Redonda										
DESCRIPCIÓN		EE.TT. ANDE 03.80.24 - Rev. 1								GARANTIZADO	
1	FABRICANTE	Aclarar								SEMESA	
2	TIPO Y/O MODELO	Aclarar								ARANDELA REDONDA 5/8 - AR6	
3	MATERIAL	ACERO SAE 1010								ACERO SAE 1010	
		3/8"		1/2"		5/8"		3/4"		5/8"	
		min.	máx.	min.	máx.	min.	máx.	min.	máx.	min.	máx.
4	ESPESOR (mm)	1,3	2	1,9	3,05	1,9	3,05	2,75	4,05	1,9	3,05
5	DIAMETRO EXTERNO L (mm)	20,45	21	26,8	27,7	33,15	34,08	37,14	38,07	33,15	34,08
6	DIAMETRO INTERNO Ø d (mm)	10,2	10,7	13,36	13,86	16,5	17,4	20,45	21,38	16,5	17,4
7	TIPO DE ZINCADO	Aclarar								Zincado electro deposición / o caliente	
8	ESPESOR DE ZINCADO	55 (mínimo)								55 µm	
9	OBSERVACIONES										

JEAN RIBEIRO BIANECK
VICE - PRESIDENTE
SEMESA
Servicios Eléctricos y Metalúrgicas S.A.
RUC: 80044675-5

ANDE

PLANILLA DE DATOS GARANTIZADOS

EETT ANDE N° 03.80.24 - Rev. 1 - Aradela Redonda

	DESCRIPCIÓN	EE.TT. ANDE 03.80.24 - Rev. 1								GARANTIZADO	
1	FABRICANTE	Aclarar								SEMESA	
2	TIPO Y/O MODELO	Aclarar								ARANDELA REDONDA 5/8 - AR6	
3	MATERIAL	ACERO SAE 1010								ACERO SAE 1010	
		3/8"		1/2"		5/8"		3/4"		5/8"	
		min.	máx.	min.	máx.	min.	máx.	min.	máx.	min.	máx.
4	ESPESOR (mm)	1,3	2	1,9	3,05	1,9	3,05	2,75	4,05	1,9	3,05
5	DIAMETRO EXTERNO L (mm)	20,45	21	26,8	27,7	33,15	34,08	37,14	38,07	33,15	34,08
6	DIAMETRO INTERNO Ø d (mm)	10,2	10,7	13,36	13,86	16,5	17,4	20,45	21,38	16,5	17,4
7	TIPO DE ZINCADO	Aclarar								Zincado electro deposición / o caliente	
8	ESPESOR DE ZINCADO	55 (mínimo)								55 µm	
9	OBSERVACIONES										

JEAN RIBEIRO BIANECK
VICE - PRESIDENTE
SEMESA
Servicios Eléctricos y Metalúrgicas S.A.
RUC: 80044675-5

LOTE 4

ANDE	PLANILLA DE DATOS GARANTIZADOS EETT ANDE N° 10.01.03 - Rev. 1 - Banda de acero Rev.1					
DESCRIPCIÓN		**EE.TT. ANDE 10.01.03 - Rev. 1**			**GARANTIZADO**	
1	Fabricante (País)	Aclarar			PARAGUAY	
2	Denominacion del fabricante	Aclarar			SEMESA	
3	MATERIAL	Acero inoxidable AISI 304 o AISI 316			Acero inoxidable AISI 304	
4	Resistencia a rotura	ACERO INOX.			ACERO INOX.	
5	Tipo	Aclarar			AISI 304	
6	Dimensiones	Tipo	A	B	A	B
		Z1 (p/ 1/2")	12,7	0,7	-	-
		Z2 (p/ 5/8")	15,8	0,7	15,80	0,70
		Z3 (p/ 1 1/4")	31,7	1	-	-
7	Largo del rollo	Aclarar			25 Metros	
8	Adjunta catálogos				-	
9	Observaciones				-	

JUAN RUBIRO DIAMECK
VICE - PRESIDENTE
SEMESA
Servicios Eléctricos y Metalúrgicas S.A.
RUC: 80014675-5

LOTE 5

PLANILLA DE DATOS GARANTIZADOS

Lote, según Lista de Bienes del Pliego correspondiente									**LOTE: 5**
Ítem, según Lista de Bienes del Pliego correspondiente									**ÍTEM: 1**
DESCRIPCIÓN					**EE.TT. ANDE 07.61.19**				**GARANTIZADO**
MARCA									SEMESA
FABRICANTE									SEMESA
MODELO									BRAZO 1 METRO - TIPO1
PROCEDENCIA									PARAGUAY
TIPOS					TIPO 1	TIPO 2	TIPO 3		TIPO 1
4	CARACTERISTICAS DEL BRAZO	RESISTENCIA MECANICA			Según ítem 4.5 de estas Especificaciones				Según ítem 4.5 de estas Especificaciones
		MATERIALES	Caño	Tipo	Con costura / Sin costura				Con costura
				Material	Acero SAE 1010 ó 1020 / Acero ASTM A 36				Acero SAE 1010 ó 1020
				Diámetro externo (mm)	38,1	50,8	50,8		38,1 mm
				Espesor de la pared (mm)	1,5	2	2,5		1,5 mm
			Refuerzo	Tipo	Chapa				Chapa
				Material	Acero SAE 1010 ó 1020 / Acero ASTM A 36				Acero SAE 1010 ó 1020 / Acero ASTM A 36
				Espesor (mm)	---------	3	3		------
			Base	Tipo	Perfil "U" / Chapa doblada				Perfil "U" / Chapa doblada
				Material	Acero SAE 1010 ó 1020 / Acero ASTM A 36				Acero SAE 1010 ó 1020
				Espesor					4.5 mm
		FABRICACIÓN	Uniones		Soldadura, según ítem 4.1.4 de estas Especificaciones				Soldadura, según ítem 4.1.4 de estas Especificaciones
			Tratamiento superficial	Método	Galvanizado en caliente				Galvanizado en caliente
				Espesor capa de galvanizado	≥ 85 µm				≥ 85 µm
			Aspecto superficial		Según ítem 4.1.5 de estas Especificaciones				Según ítem 4.1.5 de estas Especificaciones
		DIMENSIONES			Según Diseños incluidos en estas Especificaciones				Según Diseños incluidos en estas Especificaciones
		TOLERANCIAS			Según ítem 4.3.2 de estas Especificaciones				Según ítem 4.3.2 de estas Especificaciones
		MARCACION			Según ítem 4.2 de estas Especificaciones				Según ítem 4.2 de estas Especificaciones
	PESO UNITARIO (kg)								3.40 Kg
	OBSERVACIONES								

JEAN RIBEIRO BIANECK
VICE - PRESIDENTE
SEMESA
Servicios Eléctricos y Metalúrgicas S.A.
RUC: 80044675-5

PLANILLA DE DATOS GARANTIZADOS

Lote, según Lista de Bienes del Pliego correspondiente							**LOTE: 5**	
Ítem, según Lista de Bienes del Pliego correspondiente							**ÍTEM: 2**	
DESCRIPCIÓN				**EE.TT. ANDE 07.61.19**			**GARANTIZADO**	
MARCA							SEMESA	
FABRICANTE							SEMESA	
MODELO							BRAZO 2 METROS – TIPO 2	
PROCEDENCIA							PARAGUAY	
TIPOS				TIPO 1	TIPO 2	TIPO 3	TIPO 2	
4	CARACTERISTICAS DEL BRAZO	RESISTENCIA MECANICA		Según ítem 4.5 de estas Especificaciones			Según ítem 4.5 de estas Especificaciones	
		MATERIALES	Caño	Tipo	Con costura / Sin costura			Con costura
				Material	Acero SAE 1010 ó 1020 / Acero ASTM A 36			Acero SAE 1010 ó 1020
				Diámetro externo (mm)	38,1	50,8	50,8	50,8 mm
				Espesor de la pared (mm)	1,5	2	2,5	2 mm
			Refuerzo	Tipo	Chapa			Chapa
				Material	Acero SAE 1010 ó 1020 / Acero ASTM A 36			Acero SAE 1010 ó 1020 / Acero ASTM A 36
				Espesor (mm)	--------	3	3	3 mm
			Base	Tipo	Perfil "U" / Chapa doblada			Perfil "U" / Chapa doblada
				Material	Acero SAE 1010 ó 1020 / Acero ASTM A 36			Acero SAE 1010 ó 1020
				Espesor				4.5mm
		FABRICACIÓN	Uniones		Soldadura, según ítem 4.1.4 de estas Especificaciones			Soldadura, según ítem 4.1.4 de estas Especificaciones
			Tratamiento superficial	Método	Galvanizado en caliente			Galvanizado en caliente
				Espesor capa de galvanizado	≥ 85 µm			≥ 85 µm
			Aspecto superficial		Según ítem 4.1.5 de estas Especificaciones			Según ítem 4.1.5 de estas Especificaciones
		DIMENSIONES			Según Diseños incluidos en estas Especificaciones			Según Diseños incluidos en estas Especificaciones
		TOLERANCIAS			Según ítem 4.3.2 de estas Especificaciones			Según ítem 4.3.2 de estas Especificaciones
		MARCACION			Según ítem 4.2 de estas Especificaciones			Según ítem 4.2 de estas Especificaciones
	PESO UNITARIO (kg)							6.50 Kg
	OBSERVACIONES							

JEAN RIBEIRO BIANECK
VICE - PRESIDENTE
SEMESA
Servicios Eléctricos y Metalúrgicos S.A.
RUC: 80044675-5

PLANILLA DE DATOS GARANTIZADOS

Lote, según Lista de Bienes del Pliego correspondiente								**LOTE: 5**
Ítem, según Lista de Bienes del Pliego correspondiente								**ÍTEM: 3**
DESCRIPCIÓN					**EE.TT. ANDE 07.61.19**			**GARANTIZADO**
MARCA								SEMESA
FABRICANTE								SEMESA
MODELO								BRAZO 3 METROS – TIPO 3
PROCEDENCIA								PARAGUAY
TIPOS					TIPO 1	TIPO 2	TIPO 3	TIPO 2
4	CARACTERISTICAS DEL BRAZO	RESISTENCIA MECANICA			Según ítem 4.5 de estas Especificaciones			Según ítem 4.5 de estas Especificaciones
		MATERIALES	Caño	Tipo	Con costura / Sin costura			Con costura
				Material	Acero SAE 1010 ó 1020 / Acero ASTM A 36			Acero SAE 1010 ó 1020
				Diámetro externo (mm)	38,1	50,8	50,8	50,8 mm
				Espesor de la pared (mm)	1,5	2	2,5	2,5 mm
			Refuerzo	Tipo	Chapa			Chapa
				Material	Acero SAE 1010 ó 1020 / Acero ASTM A 36			Acero SAE 1010 ó 1020 / Acero ASTM A 36
				Espesor (mm)	---------	3	3	3 mm
			Base	Tipo	Perfil "U" / Chapa doblada			Perfil "U" / Chapa doblada
				Material	Acero SAE 1010 ó 1020 / Acero ASTM A 36			Acero SAE 1010 ó 1020
				Espesor				4.5 mm
		FABRICACIÓN	Uniones		Soldadura, según ítem 4.1.4 de estas Especificaciones			Soldadura, según ítem 4.1.4 de estas Especificaciones
			Tratamiento superficial	Método	Galvanizado en caliente			Galvanizado en caliente
				Espesor capa de galvanizado	≥ 85 µm			≥ 85 µm
			Aspecto superficial		Según ítem 4.1.5 de estas Especificaciones			Según ítem 4.1.5 de estas Especificaciones
		DIMENSIONES			Según Diseños incluidos en estas Especificaciones			Según Diseños incluidos en estas Especificaciones
		TOLERANCIAS			Según ítem 4.3.2 de estas Especificaciones			Según ítem 4.3.2 de estas Especificaciones
		MARCACION			Según ítem 4.2 de estas Especificaciones			Según ítem 4.2 de estas Especificaciones
	PESO UNITARIO (kg)							11.5 Kg
	OBSERVACIONES							

JEAN RIBEIRO BIANECK
VICE - PRESIDENTE
SEMESA
Servicios Eléctricos y Metalúrgicas S.A
RUC: 80044675-5

LOTE 6

PLANILLA DE DATOS GARANTIZADOS

Lote, según Lista de Bienes del Pliego correspondiente						Lote: 6
Ítem, según Lista de Bienes del Pliego correspondiente						Ítem: 1
DESCRIPCIÓN					EE.TT Nº 03.40.23	GARANTIZADO
MARCA					Aclarar	SEMESA
FABRICANTE					Aclarar	SEMESA
MODELO					Aclarar	BRAZO T/ COLUMNA M.T
PROCEDENCIA					Aclarar	PARAGUAY
4	CARACTERÍSTICAS CONSTRUCTIVAS	Características mecánicas	Carga nominal (daN)	V	100	100
				L	70	70
				A	100	100
			Carga aplicada sin deformación permanente (daN)	V	140	140
				L	100	100
				A	140	140
			Carga aplicada con deformación permanente (daN)	V	200	200
				L	140	140
				A	200	200
		Materiales	Brazo		Acero al carbono laminado SAE 1010 a 1020 / acero ASTM A-36	SAE 1010/1020
			Arandela cuadrada		Acero al carbono SAE 1010 a SAE 1020	SAE 1010/1020
			Tuercas y pernos		Acero al carbono SAE 1010 a SAE 1020	SAE 1010/1020
			Arandelas a presión		Acero al carbono SAE 1060 a SAE 1070	SAE 1060 / 1070
		Tratamiento superficial (aplicable a partes constituidas por acero o fundición de hierro)	Tipo		Galvanizado por inmersión en caliente	EN CALIENTE
			Espesor	Herraje general	≥ 85 µm	≥85 µm
				Bulones, tuercas y arandelas	≥ 55 µm	≥55 µm
		Unión entre partes mediante soldadura según ítem 4.2.7			Sí	SI
		Perno principal de usa sola pieza según ítem 4.2.8.			Sí	SI

JEAN RIBEIRO BIANECK
VICE - PRESIDENTE
SEMESA
Servicios Eléctricos y Metalúrgicas S.A.
RUC 80044675-5

PLANILLA DE DATOS GARANTIZADOS

Lote, según Lista de Bienes del Pliego correspondiente					**Lote: 6**
ítem, según Lista de Bienes del Pliego correspondiente					**ítem: 1**
DESCRIPCIÓN				**EE.TT N2 03.40.23**	**GARANTIZADO**
4	CARACTERÍS	**Brazo**	Terminación superficial del brazo: Según ítem 4.2.5	Sí	**SI, SEGÚN ÍTEM 4.2.5**
		Dimensiones: Según figura de diseños		Sí	**SI, Según figura de diseños**
		Tolerancias: Según ítem 4.4		Sí	**Si, Según ítem 4.4**
		Marcación	Brazo: Según ítem 4.5.1	Sí	**SI, Según ítem 4.5.1**
	PESO		Brazo (kg)	Aclarar	**2.40 Kg**
6	**ALCANCE DEL SUMINISTRO**		Provisión de materiales: Según ítem 6.1	Sí	**SI, Provisión de materiales: Según ítem 6.1**
			Muestra: Según ítem 6.2	Sí	**SI, Muestra: Según ítem 6.2**
7	**EMBALAJE**		Características del embalaje Según ítem 7.1	Sí	**SI, Características del embalaje Según ítem 7.1**
			Identificación del embalaje: Según ítem 7.2	Sí	**SI, Identificación del embalaje: Según ítem 7.2**
OBSERVACIONES					

JEAN RIBEIRO BIANECK
VICE - PRESIDENTE
SEMESA
Servicios Eléctricos y Metalúrgicas S.A.
RUC: 80044675-5

LOTE 7

ANDE	PLANILLA DE DATOS GARANTIZADOS EETT ANDE N° 03.40.92 - Rev. 1 - Bayoneta recta		
	DESCRIPCIÓN	**EE.TT. ANDE 03.40.92 - Rev. 1**	**GARANTIZADO**
1	FABRICANTE	Aclarar	SEMESA
2	TIPO Y/O MODELO	Aclarar	Bayoneta recta
3	MATERIAL DE LA BAYONETA	ACERO SAE 1010	ACERO SAE 1010
4	TIPO DE ZINCADO	Aclarar	Zincado electro deposición. o caliente
5	LONGITUD		1650 mm
6	OBSERVACIONES		

JEAN RIBEIRO BIANECK
VICEPRESIDENTE
SEMESA
Servicios Eléctricos y Metalúrgicas S.A.
RUC: 80044675-5

LOTE 8

PLANILLA DE DATOS GARANTIZADOS

Lote, según Lista de Bienes del Pliego correspondiente										**Aclarar**	**8**		
Ítem, según Lista de Bienes del Pliego correspondiente										**Aclarar**	**1,2,3**		
DESCRIPCIÓN (Hoja 2/4)						**EE.TT. 02.60.13 – Rev. 1**						**GARANTIZADO**	
MARCA						Aclarar						SEMESA	
FABRICANTE						Aclarar						SEMESA	
PROCEDENCIA						Aclarar						PARAGUAY	
2	**NORMAS TECNICAS**					Aclarar						EE.TT. N° 02.60.13 - Rev. 1	
3	**CONDICIONES DE SERVICIO**	Apta para utilizarse con las condiciones de instalación según ítem 3.1 de estas Especificaciones				SI						SI	
		Apta para utilizarse en condiciones ambientales según ítem 3.2 de estas Especificaciones				SI						SI	
		Apta para utilizarse con las características eléctricas de la red según ítem 3.3 de estas Especificaciones				SI						SI	
4	**CARACTERISITCAS AS**	Material				Acero SAE 1010/1020						Acero SAE 1010/1020	
		Zincado	Tipo			Inmersión en caliente						Inmersión en caliente	
			Espesor mínimo capa de zinc			45 µm						45 µm	
			Adherencia			Optima						Optima	
		Aspecto superficial				Según ítem 4.4 de estas Especificaciones						Según ítem 4.4 de estas Especificaciones	
		Dimensiones	Diámetro nominal (pulgada)			**1/2**						1/2	
			Nº de hilos por pulgada			**13**						13	
			Longitud nominal (pulgada)			**1.1/2**	**3.1/2**	**4.1/2**	**5.1/2**	**6.1/2**	**7**	**3.1/2**	**4.1/2**	**7**
			Ø (mm)			≥ 12,62						**≥ 12,62**	**≥ 12,62**	**≥ 12,62**
				(máximo)		≤ 13,08						**≤ 13,08**	**≤ 13,08**	**≤ 13,08**
			L (mm)	(mínimo)		≥ 36,6	≥ 86,9	≥ 111,8	≥ 137,2	≥ 160,2	≥ 173,3	**≥ 86,9**	**≥ 111,8**	**≥ 173,3**
				(máximo)		≤ 39,1	≤ 90,4	≤ 116,3	≤ 141,7	≤ 168,1	≤ 180,8	**≤ 90,4**	**≤ 116,3**	**≤ 180,8**
			R (mm)	(mínimo)		≥ 33,3	≥ 63,6			≥ 76,2		**≥ 63,6**	**≥ 63,6**	**≥ 76,2**
				(máximo)		≤ 38,0	≤ 73,0			≤ 86,8		**≤ 73,0**	**≤ 73,0**	**≤ 86,8**
Peso (g)						Aclarar	Aclarar	Aclarar	Aclarar	Aclarar	Aclarar	120 g	154 g	223 g
ALCANCE DEL SUMINISTRO						Buión con arandela redonda y tuerca hexagonal ensambladas						**Bulón con arandela redonda y tuerca hexagonal ensambladas**	
EMBALAJE		Embalaje				Según ítem 7.1 de estas Especificaciones						**Según ítem 7.1 de estas Especificaciones**	
		Identificación				Según ítem 7.2 de estas Especificaciones						**Según ítem 7.2 de estas Especificaciones**	
OBSERVACION:													

JEAN RIBEIRO BIANECK
VICE - PRESIDENTE
SEMESA
Servicios Eléctricos y Metalúrgicas S.A.
RUC: 80044675-5

PLANILLA DE DATOS GARANTIZADOS

Lote, según Lista de Bienes del Pliego correspondiente									Aclarar	8					
Ítem, según Lista de Bienes del Pliego correspondiente									Aclarar	4,5,6,7,8,9					
DESCRIPCIÓN (Hoja 3/4)									EE.TT. 02.60.13 – Rev. 1	GARANTIZADO					
MARCA									Aclarar	SEMESA					
FABRICANTE									Aclarar	SEMESA					
PROCEDENCIA									Aclarar	PARAGUAY					
2	NORMAS TECNICAS								Aclarar	EE.TT. N° 02.60.13 - Rev. 1					
3	CONDICIONES DE SERVICIO	Apta para utilizarse con las condiciones de instalación según ítem 3.1 de estas Especificaciones							SI	SI					
		Apta para utilizarse en condiciones ambientales según ítem 3.2 de estas Especificaciones							SI	SI					
		Apta para utilizarse con las características eléctricas de la red según ítem 3.3 de estas Especificaciones							SI	SI					
4	CARACTERISITCAS AS	Material							Acero SAE 1010/1020	Acero SAE 1010/1020					
		Zincado	Tipo						Inmersión en caliente	Inmersión en caliente					
			Espesor mínimo capa de zinc						45 µm	45 µm					
			Adherencia						Optima	Optima					
		Aspecto superficial							Según ítem 4.4 de estas Especificaciones	Según ítem 4.4 de estas Especificaciones					
		Dimensiones	Diámetro nominal (pulgada)						5/8"	5/8"					
			Nº de hilos por pulgada						11	11					
			Longitud nominal (pulgada)		2.1/2	4.1/2	7	9	10	2.1/2	4.1/2	5	7	9	10
			Ø (mm)	(mínimo)	≥ 15,67					≥ 15,67					
				(máximo)	≤ 16,31					≤ 16,31					
			L (mm)	(mínimo)	≥ 61,5	≥ 111,8	≥ 173,3	≥ 224,1	≥ 249,5	≥ 61,5	≥ 111,8	≥ 124,5	≥ 173,3	≥ 224,1	≥ 249,5
				(máximo)	≤ 65,0	≤ 116,8	≤ 181,3	≤ 232,1	≤ 257,5	≤ 65,0	≤ 116,8	≤ 129,5	≤ 181,3	≤ 232,1	≤ 257,5
			R (mm)	(mínimo)	≥ 58,2	≥ 76,2	≥ 89,0			≥ 58,2	≥ 76,2	≥ 76,2	≥ 76,2	≥ 89,0	≥ 89,0
				(máximo)	≤ 63,0	≤ 85,8	≤ 98,4			≤ 63,0	≤ 85,8	≤ 85,8	≤ 85,8	≤ 98,4	≤ 98,4
Peso (g)					Aclarar	Aclarar	Aclarar	Aclarar	Aclarar	116 g	209 g	233 g	326 g	419 g	460 g
ALCANCE DEL SUMINISTRO					Bulon con arandela redonda y tuerca hexagonal ensambladas					Bulon con arandela redonda y tuerca hexagonal ensambladas					
EMBALAJE		Embalaje			Según ítem 7.1 de estas Especificaciones					Según ítem 7.1 de estas Especificaciones					
		Identificación			Según ítem 7.2 de estas Especificaciones					Según ítem 7.2 de estas Especificaciones					
OBSERVACION:															

JEAN PIERRE BIANECK
VICE- PRESIDENTE
SEMESA
Servicios Eléctricos y Metalúrgicas S.A.
RUC: 80044675-5

LOTE 12

ANDE	ESPECIFICACIONES TÉCNICAS N° 03.80.23 - Rev. 1 GUARDACABO DE ACERO GALVANIZADO

PLANILLA DE DATOS GARANTIZADOS

	DESCRIPCIÓN	EE.TT. ANDE 03.80.23 - Rev. 1	GARANTIZADO
1	FABRICANTE	**Aclarar**	***SEMESA***
2	TIPO Y/O MODELO	**Aclarar**	**GUARDACABO DE ACERO GALVANIZADO 3/8**
3	MATERIAL DEL GUARDACABO	**Acero SAE 1010**	***Acero SAE 1010***
4	TIPO DE ZINCADO	**Aclarar**	***Zincado electro deposición. o caliente***
5	OBSERVACIONES		

JEAN RIBEIRO BIANECK
VICE - PRESIDENTE
SEMESA
Servicios Eléctricos y Metalúrgicas S.A.
RUC: 80044675-5

LOTE 13

PLANILLA DE DATOS GARANTIZADOS

	DESCRIPCION			EETT ANDE	GARANTIZADO FABRICANTE	PERMITIDO S/ CONSULTA	ENCONTRADO RECEPCIÓN
1.	MARCA				SEMESA		
2.	FABRICANTE				SEMESA		
3.	PROCEDENCIA				PARAGUAY		
4.	NORMA DE FABRICACIÓN Y ENSAYOS		DESIGNACIÓN		EE.TT Nº 03.50.38		
			ADJUNTA COPIA DE LA(S) NORMAS MENCIONADA (S)	SÍ	SI		
5.	CONDICIONES AMBIENTALES			CONFORME ÍTEM 3.1	CONFORME ITEM 3.1		
6.	TIPO DE INSTALACIÓN			INTEMPERIE	INTEMPERIE		
7.	CARACTERÍSTICAS PARTICULARES		DIÁMETRO ADMISIBLE DEL CABO DE ACERO (inch)	3/8	3/8		
			MATERIAL	ACERO	ACERO		
			PROTECCIÓN SUPERFICIAL	GALVANIZADO	GALVANIZADO		
			ESFUERZO ADMISIBLE (kN)	≥ 177	≥ 177		
			EMBALAJE	CONFORME ÍTEM 6.1	CONFORME ITEM 6.1		
			IDENTIFICACIÓN	CONFORME ÍTEM 6.2	CONFORME ITEM 6.2		
			ADJUNTA MUESTRA	SÍ	SI		
			CATÁLOGOS E INFORMACIÓN TÉCNICA	SÍ	SI		
			OBSERVACIONES				

JEAN RIBEIRO BIANESK
VICE - PRESIDENTE
SEMESA
RUC: 80044

[redacted]

Sección Normas y Especif. Técnicas - S.EE.TT *División de Proyectos y Obras - DPO*

Departamento de Ingeniería de Distribución – DID *Gerencia Comercial -GC*

ESPECIFICACIONES TÉCNICAS

ANDE N° 03.50.38

GUARDACABO DE RETENCIÓN PARA MENSAJERO DE LÍNEAS PREENSAMBLADAS Y PROTEGIDAS

ALCANCE: Para uso con cable de acero de 3/8"

EETT PRELIMINAR		
Elaboración:	**Visto Bueno:**	**Fecha:**
Ing. Ricardo O. Alcaraz Rachid Secc. Normas y EETT	Ing. Luis R. Velilla M Jefe Dpto. Ingeniería de Distrib.	04/09/04
Revisión:		

EETT REGISTRADA	
Aprobación:	**Fecha:**
Ing. Mirtha de Samaniego Jefe Div. De Proyectos y Obras	07/09/04

Palabra clave: Herraje

JEAN RIBEIRO BIANECK
VICE-PRESIDENTE
SEMESA
Servicios Eléctricos y Metalúrgicos S.A.
RUC: 80044675-5

Reemplaza a:

5. *ENSAYOS*

5.1. Ensayos Tipo:

5.1.1. La presentación del relatorio de los Ensayos Tipo del material idéntico al solicitado es obligatoria. Eventualmente podrá solicitarse la repetición de algunos o todos los ensayos Tipo, de forma a verificar la calidad de fabricación con el correr del tiempo.

5.1.2. Los relatorios deberán ser extendidos por laboratorios nacionales o internacionales de reconocido prestigio a satisfacción de ANDE.

5.1.3. El relatorio del ensayo deberá ponerse a consideración de ANDE, reservándose el mismo el derecho de aceptarlos o de solicitar la repetición de los ensayos Tipo.

5.1.4. Los ensayos Tipo deberán ser repetidos toda vez que sobre un modelo aprobado se introduzcan cambios de diseño que varíen, o hagan presumir variaciones, en las prestaciones conocidos de los mismos.

5.2. Clasificación de los Ensayos de Tipo

Los ensayos Tipo serán los establecidos en esta especificación son los siguientes:

a) Ensayo mecánico para la verificación del esfuerzo.
b) Ensayos para la verificación del galvanizado.

5.3. Ensayos de Recepción:

Los ensayos de recepción deberán ser efectuados en presencia del Inspector de ANDE y comprenderán los siguientes ensayos:

a) Inspección visual.
b) Ensayo mecánico para la verificación del esfuerzo.

6. *IDENTIFICACIÓN Y EMBALAJE*

6.1. Embalaje:

El guardacabo deberá disponer de un embalaje apropiado, que garantice seguridad en el transporte y en el almacenamiento.

El material del embalaje podrá ser de cartón o madera y podrá contener hasta 50 unidades en el mismo.

JEAN RIBEIRO BIANECK
VICE - PRESIDENTE

7.2. En la Entrega del Material:

Folletos y / o catálogos comerciales.

Otras informaciones que el proveedor considere importante.

8. *MATRICULA*

8.1. Los guardacabos serán suministrados como fueron detallados en el numeral 6 y entregados con la siguiente codificación de matricula que deberá, salvo cuando ANDE indique lo contrario, estar impresa en las cajas de los materiales a ser entregados.

DESCRIPCIÓN DEL MATERIAL	MATRICULA Nº
Guardacabo de retención para mensajero de líneas protegidas y preensambladas de MT	13300012

JEAN RIBEIRO BIANECK
VICE - PRESIDENTE
SEMESA
Servicios Eléctricos y Metalúrgicas S.A.
RUC: 80044675-5

LOTE 14

ESPECIFICACIONES TECNICAS

Nº 03.05.07 - H. Rev. 2 - HIERRO UPN

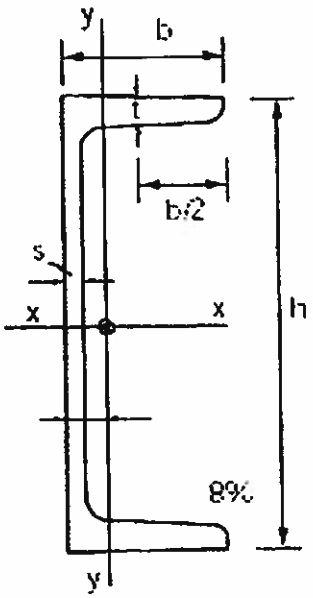

MATERIAL: ACERO SAE. 1010 – 1020

TERMINACION: ZINCADO (espesor mínimo 85 µm.)

Dimensión (h) en mm	LONGITUD (mm)	DENOMINACIÓN
65	6.000	Perfil UPN 65
80	6.000	Perfil UPN 80
100	6.000	Perfil UPN 100

PLANILLA DE DATOS GARANTIZADOS

1.- Fabricante: SEMESA

2.- Tipo y/o modelo: PERFIL U 100MM

3.- Material: SAE1010 - 1020

4.- Terminación: GALVANIZADO A CALIENTE

5.- Dimensiones: h 102mm mm; b 49,5mm mm; s 65mm. mm;

6.- Longitud de cada unidad: 6.000 mm

7.- Observaciones:

JEAN RIBEIRO BIANECK
VICE - PRESIDENTE
SEMESA
Servicios Eléctricos y Metalúrgicas S.A.
RUC-80044675-5

HIERRO UPN

PREP. APROB. FOLIO

ESPECIFICACIONES TECNICAS

Nº 03.05.07 - H. Rev. 2 - HIERRO UPN

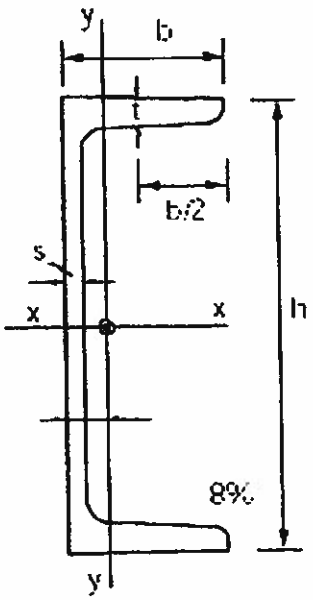

MATERIAL: ACERO SAE. 1010 – 1020

TERMINACION: ZINCADO (espesor mínimo 85 µm.)

Dimensión (h) en mm	LONGITUD (mm)	DENOMINACIÓN
65	6.000	Perfil UPN 65
80	6.000	Perfil UPN 80
100	6.000	Perfil UPN 100

PLANILLA DE DATOS GARANTIZADOS

1.- Fabricante: SEMESA

2.- Tipo y/o modelo: PERFIL U 65 MM

3.- Material: SAE1010 - 1020

4.- Terminación: GALVANIZADO A CALIENTE

5.- Dimensiones: h 65 mm ..m; b 32mm mm; s 65mm mm;

6.- Longitud de cada unidad: 6.000 mm

7.- Observaciones: _____

JEAN RIBEIRO BIANECK
VICE - PRESIDENTE
SEMESA
Servicios Eléctricos y Metalúrgicos S.A.
RUC: 80044675-5

HIERRO UPN

PREP. APROB.

LOTE 15

ANDE	ESPECIFICACIONES TÉCNICAS **N° 03.70.08 Rev. 1** HORQUILLA CON PERNO PARA AISLADOR BT

PLANILLA DE DATOS GARANTIZADOS

	DESCRIPCIÓN		EE.TT. ANDE 03.70.08	GARANTIZADO FABRICANTE
1	FABRICANTE		Aclarar	SEMESA
2	TIPO Y/O MODELO		Aclarar	HORQUILLA CON PERNO PARA AISLADOR BT
3	TIPO DE ACERO		ACERO SAE 1010	ACERO SAE 1010
4	TIPO DE ZINCADO			Zincado electro deposición. o caliente
5	DIMENSIONES DE LA HORQUILLA			
5	DIMENSIONES DEL PERNO (mm)	a		103
		b		12,7
		Ø		6

JEAN RIBEIRO BIANECK
VICE - PRESIDENTE
SEMESA
Servicios Eléctricos y Metalúrgicos S.A.
RUC: 80044675-5

LOTE 16

PLANILLA DE DATOS GARANTIZADOS

Lote, según Lista de Bienes del Pliego correspondiente					LOTE:16
Ítem, según Lista de Bienes del Pliego correspondiente					ÍTEM:1
DESCRIPCIÓN (Hoja 1/2)				EE.TT. 03.60.42 – Rev. 1	GARANTIZADO
MARCA				Aclarar	SEMESA
FABRICANTE				Aclarar	SEMESA
MODELO O TIPO (Denominación comercial y/o según catálogo)				Aclarar	PRT 5
PROCEDENCIA				Aclarar	PARAGUAY
2	REFERENCIAS NORMATIVAS Y TÉCNICAS	Según Normas indicadas en el ítem 2.1.		Aclarar	Según ítem 2.1.
		Según otras Normas indicadas en el ítem 2.2. y 2.3.		Sí/No ; Aclarar	SI, SEGÚN ITEM 2.2 Y 2.3
		Debe suministrar las otras Normas indicadas en los ítems 2.2. y 2.3., si aplica		Sí	SI
Tipo y/o Denominación: Según tabla 1 , y tabla 4				Sí	SI
3	CARACTERÍSTICAS CONSTRUCTIVAS	Material	Perno: Acero al carbono	SAE 1020 / ASTM A36	SAE 1020
			Tuerca: Acero al carbono	SAE 1020 / ASTM A36	SAE 1020
		DIMENSIONES (mm)	PRT1: (A/B/S/H)	170/50/23,8 -0,3;+0/14 ±1	-
			PRT2: (A/B/S/H)	210/70/23,8 -0,3;+0/14 ±1	-
			PRT3: (A/B/S/H)	250/90/23,8 -0,3;+0/14 ±1	-
			PRT4: (A/B/S/H)	300/115/23,8 -0,3;+0/14 ±1	-
			PRT5: (A/B/S/H)	355/140/23,8 -0,3;+0/14 ±1	355/140/23,8 -0,3;+0/14 ±1
			PRT6: (A/B/S/H)	400/165/23,8 -0,3;+0/14 ±1	-
			PRT7: (A/B/S/H)	450/190/23,8 -0,3;+0/14 ±1	-
			PRT8: (A/B/S/H)	500/215/23,8 -0,3;+0/14 ±1	-
			PRT9: (A/B/S/H)	560/245/23,8 -0,3;+0/14 ±1	-
			PRT10: (A/B/S/H)	610/270/23,8 -0,3;+0/14 ±1	-
		Tratamiento superficial	Tipo de galvanizado: Inmersión en caliente	Si	Si
			Espesor del cinc (µm)	≥ 55	≥ 55

JEAN RIBEIRO BIANECK
VICE - PRESIDENTE
SEMESA
Servicios Eléctricos y Metalúrgicos S.A.
RUC: 80044675-5

PLANILLA DE DATOS GARANTIZADOS

Lote, según Lista de Bienes del Pliego correspondiente					LOTE:16
Ítem, según Lista de Bienes del Pliego correspondiente					ÍTEM:2
DESCRIPCIÓN (Hoja 1/2)				EE.TT. 03.60.42 – Rev. 1	GARANTIZADO
MARCA				Aclarar	SEMESA
FABRICANTE				Aclarar	SEMESA
MODELO O TIPO (Denominación comercial y/o según catálogo)				Aclarar	PRT 6
PROCEDENCIA				Aclarar	PARAGUAY
2	REFERENCIAS NORMATIVAS Y TÉCNICAS		Según Normas indicadas en el ítem 2.1.	Aclarar	Según ítem 2.1.
			Según otras Normas indicadas en el ítem 2.2. y 2.3.	Sí/No ; Aclarar	SI, SEGÚN ITEM 2.2 Y 2.3
			Debe suministrar las otras Normas indicadas en los ítems 2.2. y 2.3., si aplica	Sí	SI
Tipo y/o Denominación: Según tabla 1 , y tabla 4				Sí	SI
3	CARACTERÍSTICAS CONSTRUCTIVAS	Material	Perno: Acero al carbono	SAE 1020 / ASTM A36	SAE 1020
			Tuerca: Acero al carbono	SAE 1020 / ASTM A36	SAE 1020
		DIMENSIONES (mm)	PRT1: (A/B/S/H)	170/50/23,8 -0,3;+0/14 ±1	-
			PRT2: (A/B/S/H)	210/70/23,8 -0,3;+0/14 ±1	-
			PRT3: (A/B/S/H)	250/90/23,8 -0,3;+0/14 ±1	-
			PRT4: (A/B/S/H)	300/115/23,8 -0,3;+0/14 ±1	-
			PRT5: (A/B/S/H)	355/140/23,8 -0,3;+0/14 ±1	-
			PRT6: (A/B/S/H)	400/165/23,8 -0,3;+0/14 ±1	400/165/23,8 -0,3;+0/14 ±1
			PRT7: (A/B/S/H)	450/190/23,8 -0,3;+0/14 ±1	-
			PRT8: (A/B/S/H)	500/215/23,8 -0,3;+0/14 ±1	-
			PRT9: (A/B/S/H)	560/245/23,8 -0,3;+0/14 ±1	-
			PRT10: (A/B/S/H)	610/270/23,8 -0,3;+0/14 ±1	-
		Tratamiento superficial	Tipo de galvanizado: Inmersión en caliente	Si	Si
			Espesor del cinc (µm)	≥ 55	≥ 55

JEAN RIBEIRO BIANECK
VICE - PRESIDENTE
SEMESA
Servicios Eléctricos y Metalúrgicos S.A.

ANDE	PLANILLA DE DATOS GARANTIZADOS EETT ANDE N° 03.61.13 Rev. 1 - PERNO RECTO PARA AISLADOR BT	

	DESCRIPCIÓN	EE.TT. ANDE 03.61.13	Garantizado
1	FABRICANTE (PAIS)	Aclarar	SEMESA
2	TIPO Y/O MODELO	Aclarar	PERNO RECTO PARA AISLADOR BT
3	MATERILA DEL PERNO	Acero SAE 1010	Acero SAE 1010
4	TIPO DE ZINCADO	Aclarar	Zincado electro deposición. o caliente
5	LONGITUD DEL PERNO		203,5 mm
6	DIAMETRO DEL PERNO		5/8"
7	ESPESOR DE ARANDELA		3mm
7	OBSERVACIONES		

JEAN RIBEIRO BIANECK
VICE - PRESIDENTE
SEMESA
Semillas Eléctricos y Metalúrgicas S.A.
Ruc: 80044675-5

ANDE

ESPECIFICACIONES TÉCNICAS

N° 03.60.41 Rev. 1

PERNO CON OJAL

PLANILLA DE DATOS GARANTIZADOS

	DESCRIPCIÓN		EE.TT. ANDE 03.60.41 Rev. 1				GARANTIZADO			
1	Fabricante		Aclarar				SEMESA			
2	Tipo y/o Modelo		Aclarar				PERNO CON OJAL - PO 3 - 10''			
3	Material del Perno		Acero SAE 1010				Acero SAE 1010			
4	Dimensiones (mm)	TIPO	A	B	C	D	A	B	C	D
		PO 2 - 8"	203	152	50,8	38,1	-	-	-	-
		PO 3 - 10"	254	152	50,8	38,1	254	152	50,8	38,1
5	DIAMETRO DEL PERNO (mm)		15,9				15,9			
6	TIPO DE ZINCADO		Aclarar				Zincado electro deposición. o caliente			
7	OBSERVACIONES									

JEAN RIBEIRO BIANECK
VICE - PRESIDENTE
SEMESA
Servicios Eléctricos y Metalúrgicas S.A.
RUC: 80044675-5

ANDE

PLANILLA DE DATOS GARANTIZADOS

PERNO CON OJAL ABIERTO

	DESCRIPCION					Permitido s/Consulta	GARANTIZADO FABRICANTE	ENCONTRADO RECEPCION
1.	MARCA						SEMESA	
2.	FABRICANTE						SEMESA	
3.	PROCEDENCIA						PARAGUAY	
4.	NORMA DE FABRICACIÓN	Designación					EE TT N° 03.60.44	
		Adjunta Copia de la(s) Normas mencionada(s)					SI	
5.	TIPO O MODELO						PERNO CON OJAL ABIERTO	
6.	CARACTERISTICAS AMBIENTALES	Instalación					INTEMPERIE	
		Temperatura Ambiente	Mínima (°C)				0 °C	
			Máxima (°C)				45 °C	
		Humedad relat. Ambiente	Mínima (°C)				60%	
			Máxima (°C)				100%	
7.	CARACTERISTICAS ELÉCTRICAS	DEL SISTEMA	Tensión Nominal (kv)	Fase - fase			23 kV	
				Fase - neutro			13,2 kV	
			Tensión Máxima de Servicio (kv)				24 Kv	
			Frecuencia Nominal (Hz)				50 Hz ± 2 %	
			Configuración de la red				3 fases , 3 hilos	
			Nivel Básico de Aislación (BIL) (kv)				125 Kv	
8.	CARACTERISTICAS CONSTRUCTIVAS	CUERPO	Material				SAE 1010 - 1020	
			Principales dimensiones (s/diseño orientativo)				s/diseño orientativo	
			Terminación	Tipo de recubrimiento			inmersion en caliente	
				Espesor			85 µm	
		COMPONENTES	Arandelas	Tipo			Arandelas	
				Material			SAE 1010	
				Principales dimensiones (s/diseño orientativo)			s/diseño orientativo	
				Terminación	Tipo de recubrimiento		inmersion en caliente	
					Espesor		55 µm	
			Tuercas	Tipo			Tuercas	
				Material			SAE 1010	
				Principales dimensiones (s/diseño orientativo)			s/diseño orientativo	
				Terminación	Tipo de recubrimiento		inmersion en caliente	
					Espesor		55 µm	
9.	CARACTERISTICAS MECÁNICAS	RESISTENCIA A LA TRACCIÓN	Sin ruptura (daN)				5000 daN	
			Sin deformación permanente (daN)				3000 daN	
		TORQUE	Sin deformación permanente o ruptura (daN)				8 daN	
10.	ENSAYOS	Presenta Relatorio de Ensayos de Tipo					SI	
11.	ACONDICIONAMIENTO Y EMBALAJE (según ítem 10.)						SEGÚN ITEM10	
12.	DOCUMENTACIÓN E INFORMACIÓN TÉCNICA A SUMINISTRAR (Según ítem 11.)						SEGÚN ITEM11	
13.	CATALOGOS Y FOLLETOS TÉCNICOS	En idioma Español						

JEAN RIBEIRO BIANECK
VICE - PRESIDENTE
SEMESA
Servicios Eléctricos y Metalúrgicos S.A.
RUC: 80044675-5

ANDE

ESPECIFICACIÓN TÉCNICA

ANDE Nº 03.60.44

PERNO CON OJAL ABIERTO

ALCANCE : PARA LÍNEAS AÉREAS DE MEDIA Y BAJA TENSIÓN

EETT PRELIMINAR		
Elaboración:	**Visto Bueno:**	**Fecha:**
Ing. Miriam E. Medina. Secc. Normas y EETT	Ing. Luis R. Velilla M. Jefe Secc. Normas y EETT	06/12/99
Revisión:		

EETT REGISTRADA	
Aprobación:	**Fecha:**
Ing. Mirtha de Samanicgo Jefe Dpto. Ingeniería de Distrib.	

Sección Normas y Especif. Técnicas - S.EE.TT

Departamento de Ingeniería de Distribución – DID

División de Proyectos y Obras - DPO

Gerencia Comercial - GC

JEAN RIBEIRO BIANECK
VICE - PRESIDENTE
ANDE

10. ACONDICIONAMIENTO Y EMBALAJE 5

10.1. Embalaje 5

11. DOCUMENTACIÓN E INFORMACIÓN TÉCNICA A SUMINISTRAR POR EL OFERENTE 6

11.1. En la Presentación de la Oferta 6
11.2. En la Entrega del Material 7

12. DATOS GARANTIZADOS 7

13. MATRICULA 7

14. DISEÑO ORIENTATIVO 8

15. PLANILLA DE DATOS GARANTIZADOS 9

JEAN RIBEIRO BIANECK
VICE - PRESIDENTE
SEMESA
Servicios Eléctricos y Metalúrgicos S.A.
RUC: 80044675-5

3. *GENERALIDADES:*

3.1. El perno, conforme a estas especificaciones, deberá ser fabricado adecuadamente para soportar cables aéreos y/o accesorios para redes de Media Tensión y Baja Tensión.

4. *CONDICIONES DE SERVICIO:*

4.1. Condiciones Ambientales:

4.1.1.	Instalación		:	Intemperie.
4.1.2.	Temperatura ambiente:			
		Mín.	:	0 °C
		Máx.	:	45 °C
4.1.3.	Humedad relativa ambiente:			
		Mín.	:	60 %
		Máx.	:	100 %
4.1.4.	Cota de instalación		:	< 500 m.s.n.m.
4.1.5.	Polución ambiental		:	no significativa.

4.2 Condiciones Del Sistema Eléctrico

El sistema eléctrico en el que será instalado posee las siguientes características:

Tensión nominal			
	Fase - fase	:	23 kV
	Fase - neutro	:	13,2 kV
Tensión Máxima de Servicio		:	24 kV.
Frecuencia nominal		:	50 Hz. ± 2 %
Configuración de la red		:	3 fases, 3 hilos.
Nivel básico de aislación (BIL)		:	125 kV.

5. *CARACTERISTICAS CONSTRUCTIVAS*

5.1. Material

Perno: Deberá ser de Acero SAE 1010 a 1020 trefilado.
Accesorios: Deberá ser de Acero SAE 1010 a 1020 laminado.
Principales dimensiones y accesorios: Según diseño orientativo.

JEAN RIBEIRO BIANCO
VICE - PRESIDENTE
SEMESA
Servicios Eléctricos y Metalúrgicos S.A.
RUC: 80044675-5

8.1.4. Los gastos de los representantes de ANDE para presenciarlos y/o supervisarlos, no estarán incluidos en el precio.

8.1.5. La ANDE se reserva el derecho de realizar una inspección durante el proceso de fabricación, para lo cual el proveedor facilitará los medios necesarios.

8.2. ENSAYOS DE RUTINA

8.2.1. Estos ensayos deberán ser ejecutados por el fabricante en cada uno de los pernos completamente montados y antes de su entrega.

8.2.2. Los ensayos de rutina a ejecutarse según los procedimientos descriptos en las Normas Internacionales, comprenderán los siguientes ítems:

a)	NBR 5427	Verificación dimensional.
b)	NBR 7400	Verificación de la uniformidad del revestimiento.
c)	NBR 7398	Verificación de adherencia.
d)	ANSI C - 135.1	Verificación de las resistencias mecánicas.

8.3. ENSAYOS DE RECEPCIÓN

Los ensayos de recepción a ejecutarse según los procedimientos descriptos en las Normas Internacionales, comprenderán los siguientes ítems:

a)	NBR 5427	Verificación dimensional.
b)	NBR 7398	Verificación de adherencia.
c)	NBR 7400	Verificación de la uniformidad del revestimiento.

8.4. ENSAYOS DE CONFORMIDAD

La ANDE se reserva el derecho de exigir en cualquier momento la realización de ensayos de conformidad que pueden ser todos o cualquiera de los ensayos citados como ensayos de recepción.

8.5. MUESTRAS, ACEPTACIÓN Y RECHAZOS

8.5.1. Los ensayos de recepción deberán ser realizados sobre el 5 % de la cantidad total de cada uno de los pernos a ser suministrados, los cuales no deberán presentar anomalías como requisito para su aceptación.

8.5.2. Los ensayos de aceptación del prototipo pueden ser obviados parcial o totalmente, a exclusivo criterio de la ANDE, si ya existiese un prototipo aprobado del mismo modelo del perno solicitado.

JUAN RIBEIRO BIANECK
VICE - PRESIDENTE
SEMESA

10.1.5. Estos materiales se depositarán en destino y eventualmente a la intemperie durante varios meses, por lo que deberán estar protegidos adecuadamente.

11. DOCUMENTACIÓN E INFORMACIÓN TÉCNICA A SUMINISTRAR POR EL OFERENTE

11.1. EN LA PRESENTACION DE LA OFERTA

11.1.1. Para su debido análisis técnico será imprescindible que la oferta incluya por triplicado las siguientes documentaciones técnicas y muestras, sin cuyo requisito la misma podrá no ser tenida en cuenta:

11.1.2. Las características de los pernos, conforme a lo establecido en estas especificaciones.

11.1.3. Antecedentes de suministros anteriores de los últimos 3 (tres) años, con indicación del tipo de perno vendidos, razón social, dirección de los clientes, teléfonos, fax, E-mail y fecha de venta.

11.1.4. Protocolos de los Ensayos de Tipo requeridos en el presente, ejecutados de acuerdo a lo estipulado en Normas Internacionales correspondientes. Deberá constar en ellos la metodología aplicada, valores medidos y calculados, instrumentos empleados, estando perfectamente identificados los especímenes sometidos a ensayo, los que serán de idéntico diseño y tamaño de los ofrecidos.

11.1.5. La ***Planilla de Datos Técnicos Garantizados*** adjunta a esta especificación, debidamente llenadas y firmadas por el responsable técnico y rubricado con el sello del fabricante.

11.1.6. Copia de las Normas de fabricación y ensayos de los pernos.

11.1.7. Información complementaria: publicaciones descriptivas y folletos técnicos de los materiales ofrecidos, preferentemente en idioma español.

11.1.8. Dos muestras de cada uno de los modelos de pernos ofrecidos, por tamaño. La ANDE se reserva el derecho de efectuar todos los ensayos que estime necesarios, con el fin de juzgar la calidad del material. Los posibles daños causados a los materiales durante la realización de estos ensayos serán por cuenta de los oferentes.

11.1.9. Será considerado favorablemente, aunque en este caso no será imprescindible la presentación de una copia autenticada de la certificación obtenida, correspondiente a la serie ISO 9000. Dicha certificación deberá haber sido emitida por una institución u órgano de reconocida competencia.

JEAN RIBEIRO BIANECK
VICE - PRESIDENTE
ESMESA

DISEÑO ORIENTATIVO

PERNO CON OJAL ABIERTO

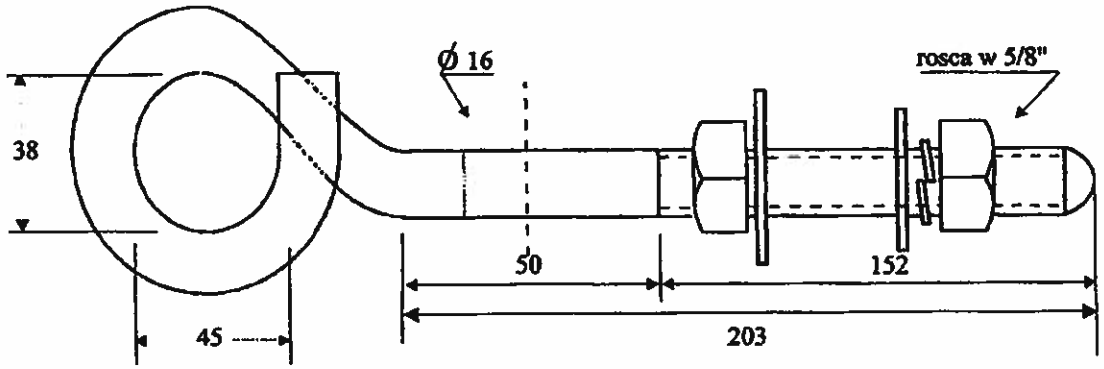

TUERCA EXAGONAL

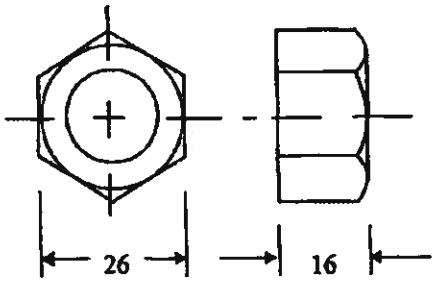

ARANDELAS

CUADRADA

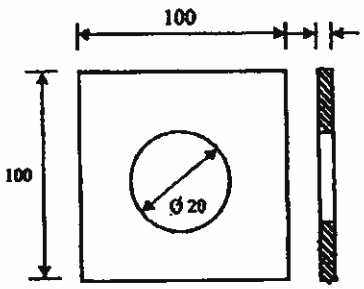

CIRCULAR

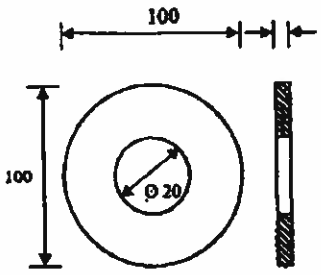

A PRESIÓN

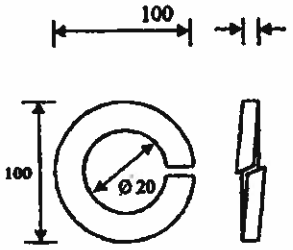

OBS.: Tolerancia: + 2 %
Dimensiones (mm)

JEAN RIBEIRO BIANCHI
VICE - PRESIDENTE

SEMESA
Servicios Eléctricos y Metalúrgicas S.A.
RUC: 80044675-5

PLANILLA DE DATOS GARANTIZADOS

Lote, según Lista de Bienes del Pliego correspondiente						**16**
Ítem, según Lista de Bienes del Pliego correspondiente						6
DESCRIPCIÓN (Hoja 1/2)					**EE.TT. ANDE Nº 03.34.12 – Rev. 3**	**GARANTIZADO**
MARCA					Aclarar	SEMESA
FABRICANTE					Aclarar	SEMESA
MODELO O TIPO (DENOMINACIÓN COMERCIAL)					Aclarar	PERNO RECTO ¾ X 8''
PROCEDENCIA					Aclarar	PARAGUAY
2	**NORMAS TÉCNICAS**				Aclarar	EE.TT N° 03.34.12 – REV 3
3	**CONDICIONES DE SERVICIO**		Apto para funcionar en las condiciones de instalación: Según ítem 3.1		Sí	SI
			Apto para funcionar bajo condiciones ambientales: Según ítem 3.2		Sí	SI
			Apto para funcionar con características eléctricas del sistema de distribución: Según ítem 3.3		Sí	SI
4	**CARACTERÍSTICAS DE LOS MATERIALES**	**Características eléctricas del aislador**	Distancia de Fuga (mm)		≥ 305	-
			Distancia de Arco (mm)		≥ 160	-
			Tensión máxima de servicio (kV)		≥ 24,2	-
			Nivel Básico de Impulso (kV)		≥ 125	-
			Tensión disruptiva en seco (kV) (50 Hz)		≥ 85	-
			Tensión disruptiva bajo lluvia (kV) (50 Hz)		≥ 45	-
			Tensión de Perforación (kV) (50 Hz)		≥ 115	-
			Tensión de Radio-interferencia (RIV)	Tensión Aplicada en el Ensayo de Radio-interferencia (kV) (50 Hz)	-	
				Tensión de Radio-interferencia (µV) (RIV) de 0,5 a 1 MHz	-	
			Tensión Crítica de Impulso (kV)	Impulso Positivo	-	
				Impulso Negativo	-	
		Características constructivas del aislador	Material : Polietileno de alta densidad, por proceso de moldeado		Sí	-
			Valor de la Constante dieléctrica		≤ 3	-
			Color		Gris	-
			Terminación Superficial: Según ítem 4.2.5.		Sí	-
			Dimensiones Figura 1	A (mm)	-	-
				B (mm)	-	-
				C (mm)	-	-
				D1 (mm)	-	-
				D2 (mm)	-	-
				E (mm)	-	-
				R1 (mm)	-	-
				R2 (mm)	-	-
			Diámetro Nominal del agujero roscado: Según Norma ANSI C29.5		1" (25 mm)	-
			Dimensiones del agujero roscado: Según Norma ANSI C29.5		Sí	-

JEAN CARREIRO BIANECK
PRESIDENTE

PLANILLA DE DATOS GARANTIZADOS

Lote, según Lista de Bienes del Pliego correspondiente							16
Ítem, según Lista de Bienes del Pliego correspondiente							6
DESCRIPCIÓN (Hoja 2/2)						**EE.TT. ANDE Nº 03.34.12 - Rev. 3**	**GARANTIZADO**
4	**CARACTERÍSTICAS DE LOS MATERIALES**	**Características constructivas del perno, tuerca y arandela**	Material (Especificar)	Perno: Acero al carbono		SAE 1010 / 1020	SAE 1010 / 1020
				Tuerca: Acero al carbono		SAE 1010 / 1020	SAE 1010 / 1020
				Arandela freno: Acero al carbono		SAE 1010 / 1020	SAE 1010 / 1020
				Arandela a presión: Acero al carbono		SAE 1060 / 1070	SAE 1060 / 1070
			Tratamiento superficial	Perno, tuerca y arandela: Galvanizado en caliente com espesor de: (µm)		55	55 µm
			Material de la cabeza roscada del perno (Especificar) : Resina de poliéster o equivalente			Sí, Aclarar	Resina de poliéster
			Dimensiones de la cabeza roscada del perno: Según Norma NBR 5032			Sí	SI
			Dimensiones en general, del perno, tuerca y arandelas: Según ítem 4.3.5 de las EE.TT.			Sí	SI
		Características mecánicas del aislador: Carga de ruptura a la flexión (kN)				≥ 12	≥ 12
		Peso del aislador (kg)				≤ 1,4	≤ 1,4
		Peso del perno, tuerca y arandelas (kg)				Aclarar	0,560 Kg
6	**ALCANCE DEL SUMINISTRO**	Materiales a ser suministrados (unidades por cada aislador)	Perno recto			1	1
			Tuerca hexagonal			1	1
			Arandela a presión (ítem 2.1 y 2.2, Tabla 1)			1	1
			Arandela freno (ítem 2.3, Tabla 1)			1	1
7	**IDENTIFICACIÓN Y EMBALAJE**	Identificación del aislador: Según ítem 7.1.				Sí	Según ítem 7.1.
		Embalaje: Según ítem 7.2. .				Sí	Según ítem 7.2.
8	**DOCUMENTACIÓN E INFORMACIÓN TÉCNICA A SER SUMINISTRADA**	Se adjuntan características del material sintético empleado en la fabricación				Sí	-
		Se adjuntan dos muestras de cada uno de los modelos de aisladores ofrecidos: Según ítem 8.1.3 .				Sí	-
		Se adjuntan diseños				Sí	-
		Se adjuntan catálogos técnicos				Sí	-
	OBSERVACIONES						

JEAN RIBEIRO BIANECK
VICE - PRESIDENTE

PLANILLA DE DATOS GARANTIZADOS

Lote, según Lista de Bienes del Pliego correspondiente						**16**
Ítem, según Lista de Bienes del Pliego correspondiente						7
DESCRIPCIÓN (Hoja 1/2)					**EE.TT. ANDE Nº 03.34.12 – Rev. 3**	**GARANTIZADO**
MARCA					Aclarar	SEMESA
FABRICANTE					Aclarar	SEMESA
MODELO O TIPO (DENOMINACIÓN COMERCIAL)					Aclarar	PERNO RECTO ¾ X 13 1/2''
PROCEDENCIA					Aclarar	PARAGUAY
2	**NORMAS TÉCNICAS**				Aclarar	EE.TT N° 03.34.12 – REV 3
3	**CONDICIONES DE SERVICIO**	Apto para funcionar en las condiciones de instalación: Según ítem 3.1			Sí	SI
		Apto para funcionar bajo condiciones ambientales: Según ítem 3.2			Sí	SI
		Apto para funcionar con características eléctricas del sistema de distribución: Según ítem 3.3			Sí	SI
4	**CARACTERÍSTICAS DE LOS MATERIALES**	**Características eléctricas del aislador**	Distancia de Fuga (mm)		≥ 305	-
			Distancia de Arco (mm)		≥ 160	-
			Tensión máxima de servicio (kV)		≥ 24,2	-
			Nivel Básico de Impulso (kV)		≥ 125	-
			Tensión disruptiva en seco (kV) (50 Hz)		≥ 85	-
			Tensión disruptiva bajo lluvia (kV) (50 Hz)		≥ 45	-
			Tensión de Perforación (kV) (50 Hz)		≥ 115	-
			Tensión de Radio-interferencia (RIV)	Tensión Aplicada en el Ensayo de Radio-interferencia (kV) (50 Hz)	-	
				Tensión de Radio-interferencia (µV) (RIV) de 0,5 a 1 MHz	-	
			Tensión Crítica de Impulso (kV)	Impulso Positivo	-	
				Impulso Negativo	-	
		Características constructivas del aislador	Material : Polietileno de alta densidad, por proceso de moldeado		Sí	-
			Valor de la Constante dieléctrica		≤ 3	-
			Color		Gris	-
			Terminación Superficial: Según ítem 4.2.5.		Sí	-
			Dimensiones Figura 1	A (mm)	-	-
				B (mm)	-	-
				C (mm)	-	-
				D1 (mm)	-	-
				D2 (mm)	-	-
				E (mm)	-	-
				R1 (mm)	-	-
				R2 (mm)	-	-
			Diámetro Nominal del agujero roscado: Según Norma ANSI C29.5		1" (25 mm)	-
			Dimensiones del agujero roscado: Según Norma ANSI C29.5		Sí	-

PLANILLA DE DATOS GARANTIZADOS

Lote, según Lista de Bienes del Pliego correspondiente							16
Ítem, según Lista de Bienes del Pliego correspondiente							7
DESCRIPCIÓN (Hoja 2/2)						**EE.TT. ANDE Nº 03.34.12 - Rev. 3**	**GARANTIZADO**
4	CARACTERÍSTICAS DE LOS MATERIALES	Características constructivas del perno, tuerca y arandela	Material (Especificar)	Perno: Acero al carbono		SAE 1010 / 1020	SAE 1010 / 1020
				Tuerca: Acero al carbono		SAE 1010 / 1020	SAE 1010 / 1020
				Arandela freno: Acero al carbono		SAE 1010 / 1020	SAE 1010 / 1020
				Arandela a presión: Acero al carbono		SAE 1060 / 1070	SAE 1060 / 1070
			Tratamiento superficial	Perno, tuerca y arandela: Galvanizado en caliente com espesor de: (µm)		55	55 µm
			Material de la cabeza roscada del perno (Especificar) : Resina de poliéster o equivalente			Sí, Aclarar	Resina de poliéster
			Dimensiones de la cabeza roscada del perno: Según Norma NBR 5032			Sí	SI
			Dimensiones en general, del perno, tuerca y arandelas: Según ítem 4.3.5 de las EE.TT.			Sí	SI
		Características mecánicas del aislador: Carga de ruptura a la flexión (kN)				≥ 12	≥ 12
		Peso del aislador (kg)				≤ 1,4	≤ 1,4
		Peso del perno, tuerca y arandelas (kg)				Aclarar	0,840Kg
6	ALCANCE DEL SUMINISTRO	Materiales a ser suministrados (unidades por cada aislador)		Perno recto		1	1
				Tuerca hexagonal		1	1
				Arandela a presión (ítem 2.1 y 2.2, Tabla 1)		1	1
				Arandela freno (ítem 2.3, Tabla 1)		1	1
7	IDENTIFICACIÓN Y EMBALAJE	Identificación del aislador: Según ítem 7.1.				Sí	Según ítem 7.1.
		Embalaje: Según ítem 7.2. .				Sí	Según ítem 7.2.
8	DOCUMENTACIÓN E INFORMACIÓN TÉCNICA A SER SUMINISTRADA	Se adjuntan características del material sintético empleado en la fabricación				Sí	-
		Se adjuntan dos muestras de cada uno de los modelos de aisladores ofrecidos: Según ítem 8.1.3 .				Sí	-
		Se adjuntan diseños				Sí	-
		Se adjuntan catálogos técnicos				Sí	-
	OBSERVACIONES						

PLANILLA DE DATOS GARANTIZADOS

Lote, según Lista de Bienes del Pliego correspondiente									**16**
Ítem, según Lista de Bienes del Pliego correspondiente									**8**
DESCRIPCIÓN				**EE.TT. ANDE 03.64.12 -Rev. 1**					**GARANTIZADO**
MARCA									**SEMESA**
FABRICANTE									**SEMESA**
MODELO									**PERNO 7 ½" X ¾"**
PROCEDENCIA									**PARAGUAY**
	Ítem, según Tabla 1 de estas Especificaciones			1	2	3	4		3
4	CARACTERÍSTICAS CONSTRUCTIVAS	Materiales y aspectos constructivos	Componentes (unidades por cada perno)	Perno (vástago + tope)	1	1	1	1	1
				Tuerca hexagonal	1	1	1	1	1
				Arandela cuadrada	1	1	1	1	1
				Arandela a presión	2	2	2	2	2
			Material	Perno (vástago + tope)	Acero SAE 1010 a 1020				**Acero SAE 1010 a 1020**
				Tuerca hexagonal	Acero SAE 1010 a 1020				**Acero SAE 1010 a 1020**
				Arandela cuadrada	Acero SAE 1010 a 1020				**Acero SAE 1010 a 1020**
				Arandela a presión	Acero SAE 1060 a 1070				**Acero SAE 1060 a 1070**
			Tratamiento superficial	Perno (vástago + tope)	Galvanizado, de espesor mínimo 25 µm				**25 µm**
				Tuerca hexagonal	Galvanizado, de espesor mínimo 25 µm				**25 µm**
				Arandela cuadrada	Galvanizado, de espesor mínimo 25 µm				**25 µm**
				Arandela a presión	Galvanizado, de espesor mínimo 25 µm				**25 µm**
			Constitución del vástago del perno		Una sola pieza, según ítem 4.16 de estas Especificaciones				**según ítem 4.16 de estas EE.TT**
			Tope	Unión al vástago (aclarar)	Según ítem 4.1.7 de estas Especificaciones				**Según ítem 4.1.7 de estas EE.TT**
				Forma y dimensiones	Según ítem 4.1.8 y Diseños de estas Especificaciones				**Según ítem 4.1.8 de estas EE.TT**
			Dimensiones (mm)	A	230	320	190	38	**190**
				B	140	230	102	36	**102**
				C	29	29	29	29	**29**
				D1	20 (rosca M20 x 2,5)				**20 (rosca M20 x 2,5)**
				D2	16 (Rosca 5/8" Whitworth)		19 (Rosca 3/4" Whitworth)	16 (Rosca 5/8" Whitworth)	19 (Rosca 3/4" Whitworth)
				D3	21	21	21	21	**21**
				D4	17	17	21	17	**21**
				E	24	24	30	24	**30**
				F	14	14	16	14	**16**
6	**EMBALAJE**				Según ítem 6 de estas Especificaciones				Según ítem 6 de estas EE.TT
OBSERVACIONES									

CHECK

LOTE 17

ANDE	PLANILLA DE DATOS GARANTIZADOS EE.TT. ANDE N° 03.50.35 - Pinza sosten para hilo de guardia (alineacion)		
	DESCRIPCIÓN	**EE.TT. ANDE 03.50.35**	**GARANTIZADO**
1	Fabricante	**Aclarar**	SEMESA
2	Tipo y/o Modelo	**Aclarar**	PINZA P/ HILO DE GUARDIA
3	Para conductores de: .....mm²	**Aclarar**	5 A 11 MM
4	Material y terminación de la grampa	**Aclarar**	ALUMINIO
5	Material y terminación del prensacabo	**Aclarar**	ALUMINIO
6	Material y terminación de la grampa "U"	**Aclarar**	ACERO
7	Material y terminación del soporte	**Aclarar**	ACERO
8	Croquis de dimensiones	**Aclarar**	SI
9	Norma/s	**Aclarar**	NORMA NBR 6323
10	Observaciones		

JEAN RIBEIRO BIANECK
VICE - PRESIDENTE

ANDE	ESPECIFICACIONES TECNICAS Nº 03-50-35	1

PINZA SOSTEN PARA HILO DE GUARDIA (Alineación)

A - Características Generales
B - Características Constructivas
C - Características Mecánicas
D - Datos a suministrar con la oferta

A - Características Generales

Pinza de suspensión para ser utilizado como sostén del hilo de guardia, en líneas aéreas de M.T.

B - Características Constructivas

B-1 - Las grampas y el prensacabo deberán ser fabricados en aluminio fundido.

B-2 - El perno, las tuercas, las arandelas y las grampas "U", deberán ser de acero zincado en caliente.

B-3 - El pasador será de cobre estañado.

B-4 - La pinza deberá admitir cable desnudo de 5 a 11 mm. de diámetro.

C - Características Mecánicas

C-1 - Carga de ruptura = 3.000 Kgf.

D - Datos a suministrar con la oferta

- Planilla de Datos Garantizados debidamente llenado.
- Una copia de la(s) norma(s) de fabricación y ensayo
- Catálogo técnico del material ofertado, en idioma español
- Una muestra del material ofertado.

MATRICULA Nº 2546-5001

Prep.	Aprob.	Fecha	Rev.	

JEAN RIBEIRO BIANECK
VICE - PRESIDENTE

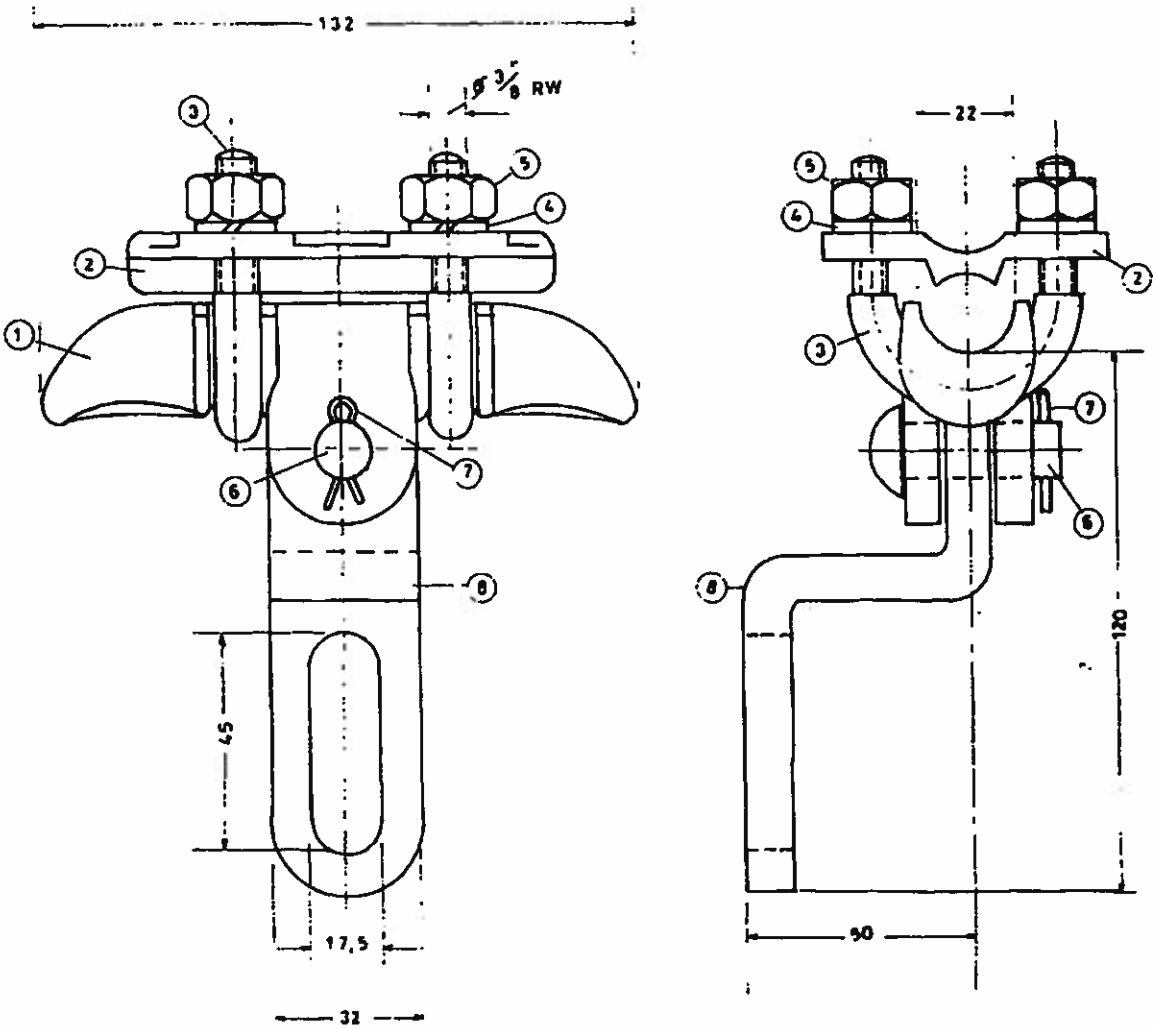

	DESCRIPCION	MATERIAL	TERMINACION
⑧	SOPORTE	ACERO	ZINCADO EN CALIENTE
⑦	PASADOR	COBRE	ESTAÑADO
⑥	PERNO	ACERO	ZINCADO EN CALIENTE
⑤	TUERCA	ACERO	ZINCADO EN CALIENTE
④	ARANDELA de PRESION	ACERO	ZINCADO EN CALIENTE
③	GRAMPA U	ACERO	ZINCADO EN CALIENTE
②	PRENSACABO	ALUMINIO	-
①	GRAMPA	ALUMINIO	-

ANDE

PINZA SOSTEN. PARA HILO DE GUARDIA

Fecha: 6_IV_1.987 | Firma: | Nº 03.50.35 _

JEAN RIBEIRO BIANECK
VICE - PRESIDENTE

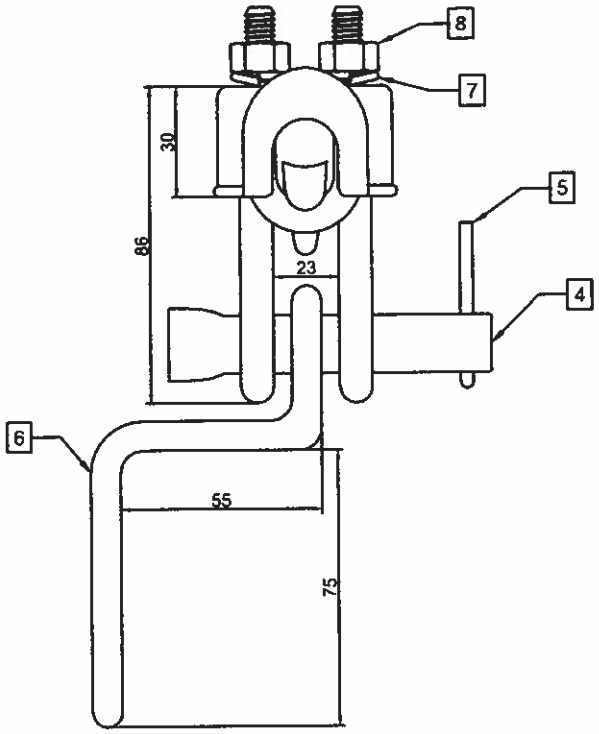

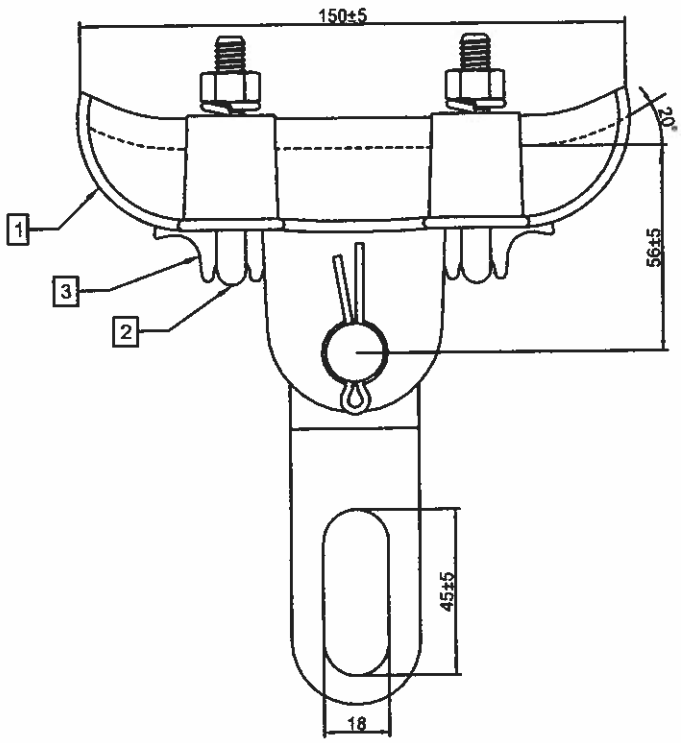

Notas

Aplicaciones: Cabos Conductores de Aluminio con o sin armadura preformada con diametro minimo 8mm y maximo 19mm

-Torque de presión 4,0 daNm

-Deslizamiento 25%DA Cabo de ruptura de cabo conductor utilizado

-Roptura 60%DA Cado de roptura de cabo utilizado

-Peso Aprox. 0,90kg.

Iten	Descripción	Material	Terminación
1	Soporte	Aluminio	
2	Grampa U $\frac{3}{8}$"	Acero al Carbón	Galvanizado
3	Prensa Cabo	Aluminio	
4	Vástago $\frac{5}{8}$"	Acero al Carbón	Galvanizado
5	Chaveta	Acero al Carbón	Galvanizado
6	Pasador Z	Acero al Carbón	Galvanizado
7	Arandela de Presión	Acero al Carbón	Galvanizado
8	Tuerca	Acero	Galvanizado

Unidad		Nombre	Fecha
mm.	Dibujado	J.Melgarejo	
	Revisado	J.Bianeck	

SEMESA

Servicios Eléctricos y Metalúrgicos

LOTE 18

ANDE

PLANILLA DE DATOS GARANTIZADOS

EE.TT. ANDE N° 03.05.06 - Soporte para Transformador Monofásico

	DESCRIPCIÓN		EE.TT. ANDE 03.05.06		GARANTIZADO FABRICANTE
1	FABRICANTE (país)		Aclarar		SEMESA
2	TIPO Y/MODELO		Aclarar		SOPORTE TIPO 1
3	MATERIAL		ACERO SAE 1010		ACERO SAE 1010
4	CARGA DE ROTURA		Aclarar		3060 Kp/cm2
5	DIMENSIONES (mm)	TIPO	C	D	-
		1	145	100	145 / 100
		2	195	115	-
6	TIPO DE ZINCADO		Aclarar		Zincado electro deposición. o caliente
7	ESPESOR		Aclarar		85 µm
8	OBSERVACIONES				

JEAN RIBEIRO BIANECK
VICE - PRESIDENTE
SEMESA
Servicios Eléctricos y Metalúrgicas S.A.
RUC: 80044675-5

ANDE

PLANILLA DE DATOS GARANTIZADOS

EE.TT. ANDE N° 03.05.06 - Soporte para Transformador Monofásico

	DESCRIPCIÓN		EE.TT. ANDE 03.05.06		GARANTIZADO FABRICANTE
1	FABRICANTE (país)		Aclarar		SEMESA
2	TIPO Y/MODELO		Aclarar		SOPORTE TIPO 2
3	MATERIAL		ACERO SAE 1010		ACERO SAE 1010
4	CARGA DE ROTURA		Aclarar		3060 Kp/cm2
5	DIMENSIONES (mm)	TIPO	C	D	-
		1	145	100	-
		2	195	115	195 / 115
6	TIPO DE ZINCADO		Aclarar		Zincado electro deposición. o caliente
7	ESPESOR		Aclarar		85 µm
8	OBSERVACIONES				

JEAN RIBEIRO BIANECK
VICE - PRESIDENTE
SEMESA
Servicios Eléctricos y Metalúrgicos S.A.
RUC: 80044675-5

LOTE 19

PLANILLA DE DATOS GARANTIZADOS

Lote, según Lista de Bienes del Pliego correspondiente					**LOTE: 19**
Ítem, según Lista de Bienes del Pliego correspondiente					**ÍTEM: 1**
DESCRIPCIÓN (Hoja 1/1)				**EE.TT. 03.40.48 - Rev. 3**	**GARANTIZADO**
MARCA				Aclarar	**SEMESA**
FABRICANTE				Aclarar	**SEMESA**
MODELO O TIPO (Denominación comercial y/o según catálogo)				Aclarar	**SBTDT-120**
PROCEDENCIA				Aclarar	**PARAGUAY**
2	**REFERENCIAS NORMATIVAS Y TÉCNICAS**	Según Normas indicadas en el ítem 2.1.		Aclarar	**SEGÚN NORMAS ITEM 2.1.**
		Según otras Normas indicadas en el ítem 2.2. y 2.3.		Sí/No ; Aclarar	**SI, SEGÚN ITEM 2.2 Y 2.3**
		Debe suministrar las otras Normas indicadas en los ítems 2.2. y 2.3., si aplica		Sí	Sí
3	**CONDICIONES DE SERVICIO**	Debe funcionar con las condiciones de instalaciones: según ítem 3.1.		Sí	Sí
		Debe funcionar con las condiciones ambientales según ítem 3.2.		Sí	Sí
		Apto para funcionar con las características de la red según ítem 3.3.		Sí	Sí
Tipo y/o Denominación: Según tabla 1				SBTDT-90 / X	SBTDT-120
4	**CARACTERISTICAS TÉCNICAS**	Características Constructivas	Material: Planchuela	SAE 1020 / ASTM A36	SAE 1020
			Material: Bulón, tornillo, arandela: Acero al carbono	SAE 1020 / ASTM A36	SAE 1020
			Dimensiones según ítem 4.1.2.	SÍ	**SI, SEGÚN ITEM 4.1.2**
			Espesor de planchuela (mm)	8±0,5	8±0,5
			Perforaciones (mm)	18x18	**18X18**
			Ancho/Altura según diseño (mm)	≥ 63,5	≥ 63,5
			Tratamiento superficial: Tipo de galvanizado: Inmersión en caliente	SÍ	**SI**
			Tratamiento superficial: Soporte: Espesor del cinc en (µm)	≥ 85	≥ 85
			Tratamiento superficial: Bulón, arandela, tuerca, arandelas listas y de presión: Espesor del cinc (µm)	≥ 55	≥ 55
			Tratamiento superficial: Proceso de galvanizado: Según ítem 4.1.3.1.	Sí	**SI**
			Adherencia de cinc: Según ítem 4.1.4	SÍ	**SI**
			Aspecto superficial: Según ítem 4.1.5	SÍ	**SI**

JEAN RIBEIRO BANECK
VICE-PRESIDENTE
SEMESA
...lúrgicas S.A.

LOTE 22

PLANILLA DE DATOS GARANTIZADOS

Lote, según Lista de Bienes del Pliego correspondiente					**LOTE: 22**
Ítem, según Lista de Bienes del Pliego correspondiente					**ÍTEM:1**
DESCRIPCIÓN (Hoja 1/1)				**EE.TT. 03.40.53 – Rev. 1**	**GARANTIZADO**
FABRICANTE				Aclarar	**SEMESA**
MARCA				Aclarar	**SEMESA**
MODELO O TIPO (Denominación comercial o de catalogo)				Aclarar	**SOPORTE GUIA PARA CRUCETA**
PROCEDENCIA				Aclarar	**PARAGUAY**
2	**REFERENCIAS NORMATIVAS Y TÉCNICAS**	Según Normas indicadas en el ítem 2.1.		Aclarar	**SEGÚN ÍTEM 2.1**
		Según otras Normas indicadas en el ítem 2.2. y 2.3.		Sí/No ; Aclarar	**SI, Item 2.2 y 2.3**
		Debe suministrar las otras Normas indicadas en los ítems 2.2. y 2.3., si aplica		Sí	**SI, Item 2.2 y 2.3**
3	**CARACTERISITCAS CONSTRUCTIVAS**	Material	Soporte	Acero SAE 1010/1020, ASTM A36.	SAE 1010/1020
			Bulón, tornillo, arandela	Acero SAE 1010/1020, ASTM A36.	SAE 1010/1020
		Dimensiones: Según figura 1, 2 y 3 de diseños		Sí	**Si, SEGÚN FIGURA 1.2 Y 3 DE DISEÑOS**
		Tratamiento superficial	Tipo de galvanizado	Inmersión en caliente	Inmersión en caliente
			Soporte: (espesor cinc en µm)	85	**85 µm**
			Bulón, arandela, tuerca: (espesor cinc en µm)	55	**55 µm**
		Adherencia de cinc - Según ítem 3.4		Si	**SI**
		Aspecto superficial - Según ítem 3.5		Si	**SI**
		Característica mecánica: Según ítem 3.6		Sí	**SI**
		Marcación - Según ítem 3.7		Sí	**SI**
		Peso unitario de cada unidad (conjunto) (Kg)		Aclarar	**1,62 Kg**
5	**ALCANCE DEL SUMINISTRO**	Según ítem 5.1		Sí	**SI, SEGÚN ITEM 5.1**
6	**EMBALAJE**	Embalaje: Según ítem 6.1		Sí	**SI, SEGÚN ITEM 6.1**
		Identificación del embalaje: Según ítem 6.2		Sí	**SI, SEGÚN ITEM 6.2**
		Peso de cada embalaje (bolsa)		Aclarar	**8.10 kg**
OBSERVACIONES:					

LOTE 23

ANDE	ESPECIFICACIONES TÉCNICAS **N° 03.60.45 - Rev. 1** TUERCA OJAL

PLANILLA DE DATOS GARANTIZADOS

	DESCRIPCIÓN		EE.TT. ANDE 03.60.45 - Rev. 1	GARANTIZADO
1	Fabricante (País)		Aclarar	SEMESA
2	Tipo y/o Modelo		Aclarar	TUERCAR OJAL 5/8"
3	Material de la Tuerca		ACERO SAE 1010	SAE 1010
4	Diámetro de la Parte Roscada (mm) - Tolerancia ± 2 %	Tipo TO 1 - 5/8"		Tipo TO 1 - 5/8"
		Tipo TO 2 - 3/4"		-
5	Carga de Ruptura (kg.)		5.000 kg.	5.000 Kg
6	Tipo de Zincado			Zincado electro deposición. o caliente
7	Observaciones			

JEAN RIBEIRO BIANECK
VICE - PRESIDENTE
SEMESA
Servicios Eléctricos y Metalúrgicas S.A.
RUC: 80044675-5

SEMESA
Servicios Eléctricos y Metalúrgicos S.A.

Información relativa al SINARH

1. Nombre jurídico del Oferente: **SERVICIOS ELECTRICOS Y METALURGICOS S.A**		
Nombre y apellido completo	N° de Cédula de Identidad Civil	Cargo que ocupa o función que desempeña en la empresa *
1- TYTO MARTINS BIANECK	2.534.866	PRESIDENTE
2- JEAN RIBEIRO BIANECK	3.437.813	VICE-PRESIDENTE
3- LUCIANE DO ROCIO RIBEIRO	3.439.439	ACCIONISTA
4- SANY VAZQUEZ	5.979.461	SINDICO TITULAR
5- PAMELA ZOILAN	4.615.869	SINDICO SUPLENTE

*Deberá indicar si es: Propietario, Representante Legal (Firmante de la Oferta), Socio, Gerente, Director Titular o Suplente, Accionista, Síndico, etc.

El Oferente es responsable de proporcionar los datos de todos los miembros de la empresa para ser verificados y dar cumplimiento a la Resolución DNCP N° 849/2015.

JEAN RIBEIRO BIANECK
VICE - PRESIDENTE
SEMESA
Servicios Eléctricos y Metalúrgicos S.A.
RUC: 80044675-5

LOTE NRO: 16

Herrajes para Distribucion, Contrato Abierto: No , Abastecimiento simultáneo: No								
Ítem	Descripción del Bien	Unidad de Medida	Presentación	Cantidad	Marca	Procedencia	Precio unitario (IVA incluído)	Precio total
1	Perno roscado con TuercasTipo PRT5	Unidad	UNIDAD	20.000	SEMESA	PARAGUAY	15.364	307.280.000
2	Perno roscado con TuercasTipo PRT6	Unidad	UNIDAD	30.000	SEMESA	PARAGUAY	19.520	585.600.000
3	Perno recto 5\8" x 8" p\aislador de BT	Unidad	UNIDAD	4.000	SEMESA	PARAGUAY	11.237	44.948.000
4	Perno con Ojal Tipo P03	Unidad	UNIDAD	15.000	SEMESA	PARAGUAY	16.504	247.560.000
5	Perno Ojal Abierto (5/8" x 8") 2 Tuercas Hexagonal	Unidad	UNIDAD	4.000	SEMESA	PARAGUAY	15.694	62.776.000
6	Perno recto de 3/4" x 8", con Tuerca y Arandela a Presion, para Aislador de M.T.	Unidad	UNIDAD	4.000	SEMESA	PARAGUAY	22.536	90.144.000
7	Perno recto de 3/4" x 13 1/2", con Tuerca y Arandela a Presion para Aislador de M.T.	Unidad	UNIDAD	8.000	SEMESA	PARAGUAY	29.373	234.984.000
8	Perno de 7. 1/2" x 3/4" Par aislador Tipo Columna para Media Tension	Unidad	UNIDAD	6.000	SEMESA	PARAGUAY	17.100	102.600.000
							Precio Total	**1.675.892.000**

JEAN RIBEIRO BIANECK
VICE - PRESIDENTE
SEMESA
Servicios Eléctricos y Metalúrgicas S.A.
RUC: 80044675-5

LOTE NRO: 8

Herrajes para Distribucion, Contrato Abierto: No , Abastecimiento simultáneo: No								
Ítem	Descripción del Bien	Unidad de Medida	Presentación	Cantidad	Marca	Procedencia	Precio unitario (IVA incluído)	Precio total
1	Bulon Cabeza Hexagonal Acero de 1/2" x 3.1/2" con Arandela y Tuerca	Unidad	UNIDAD	30.000	SEMESA	PARAGUAY	3.777	113.310.000
2	Bulon Cabeza Hexagonal Acero de 1/2" x 4.1/2" con Arandela y Tuerca	Unidad	UNIDAD	40.700	SEMESA	PARAGUAY	4.962	201.953.400
3	Bulon Cabeza Hexagonal Acero de 1/2" x 7" con Arandela y Tuerca	Unidad	UNIDAD	20.000	SEMESA	PARAGUAY	6.382	127.640.000
4	Bulon Cabeza Hexagonal Acero de 5/8" x 2" con Arandela y Tuerca	Unidad	UNIDAD	6.000	SEMESA	PARAGUAY	4.285	25.710.000
5	Bulon Cabeza Hexagonal Acero de 5/8" x 4.1/2" con Arandela y Tuerca	Unidad	UNIDAD	6.200	SEMESA	PARAGUAY	6.069	37.627.800
6	Bulon Cabeza Hexagonal Acero de 5/8" x 5" con Arandela y Tuerca	Unidad	UNIDAD	7.000	SEMESA	PARAGUAY	7.125	49.875.000
7	Bulon Cabeza Hexagonal Acero de 5/8" x 7" con Arandela y Tuerca	Unidad	UNIDAD	45.000	SEMESA	PARAGUAY	10.200	459.000.000
8	Bulon Cabeza Hexagonal Acero de 5/8" x 9" con Arandela y Tuerca	Unidad	UNIDAD	40.000	SEMESA	PARAGUAY	10.784	431.360.000
9	Bulon Cabeza Hexagonal Acero de 5/8" x 10" con Arandela y Tuerca	Unidad	UNIDAD	4.000	SEMESA	PARAGUAY	11.531	46.124.000
							Precio Total	**1.492.600.200**

JEAN RIBEIRO GANECK
VICE - PRESIDENTE
SEMESA
Servicios Eléctricos y Metalúrgicas S.A.
RUC: 80004675-5

Ítems del llamado Lp1619-21 Adquisición de Herrajes para Distribución con ID: 389833

LOTE NRO: 2

Herrajes para Distribucion, Contrato Abierto: No , Abastecimiento simultáneo: No

Ítem	Descripción del Bien	Unidad de Medida	Presentación	Cantidad	Marca	Procedencia	Precio unitario (IVA incluído)	Precio total
1	Abrazadera de Acero Galv, Tipo AC 2	Unidad	UNIDAD	30.000	SEMESA	PARAGUAY	7.154	214.620.000
2	Abrazadera ACCGALV Tipo AH A AN	Unidad	UNIDAD	20.000	SEMESA	PARAGUAY	11.626	232.520.000
3	Abrazadera ACCGALV Tipo AH A AR	Unidad	UNIDAD	15.000	SEMESA	PARAGUAY	15.607	234.105.000
4	Abrazadera ACCGALV Tipo AH A CR	Unidad	UNIDAD	30.000	SEMESA	PARAGUAY	15.399	461.970.000
5	Abrazadera ACCGALV Tipo AH A CN	Unidad	UNIDAD	25.000	SEMESA	PARAGUAY	11.424	285.600.000
6	Abrazadera ACCGALV Tipo AH-P2	Unidad	UNIDAD	1.000	SEMESA	PARAGUAY	18.951	18.951.000
							Precio Total	**1.447.766.000**

JEAN RIBEIRO BIANECK
VICE - PRESIDENTE
SEMESA
Servicios Eléctricos y Metalúrgicos S.A.
RUC: 80044678-5

ELECTROPAR S.A.

Nota: CEO N° 04

Fecha: 22/ 06 / 2021

Solicitud de Aclaraciones – Comité de Evaluación de Ofertas

Remitente: Comité de Evaluación de Ofertas (ANDE) – LPN ANDE 1619/2021

Destinatario: ELECTROPAR S.A.

At. Sr/Sra: Rodolfo Pérez

Referencia: Licitación Pública Nacional N°1619/2021 "Adquisición de Herrajes para Distribución" **ID:** 389.833

Nos dirigimos a ustedes con relación a su oferta presentada en el llamado de referencia, a fin de solicitarle la presentación de lo siguiente:

- En virtud a la Resolución DNCP N° 1890/2020, solicitamos la presentación de una explicación detallada de la composición del precio del ítem ofertado en los Lotes 3 y 6.

Lote	Ítem	Descripción
3	1	Arandela lisa redonda (5/8) AR6
6	1	Brazo Soporte para Aislador Tipo Columna de Media Tensión

Esta solicitud la realizamos conforme a los artículos 59 y 62 del Decreto Reglamentario N° 2992/2019 por el cual se reglamenta la Ley N° 2051/2003 de Contrataciones Públicas y su modificatoria la Ley N° 3439/2007.

Plazo para presentación: 24 horas a partir de la fecha de recepción del presente documento (Art.7 de la Resolución DNCP N° 2490/2019).

Lugar de presentación: Sede Central de la ANDE, sito en Avda. España N° 1268 y Padre Cardozo, directamente en: Dpto. Suministro de Materiales de Distribución - Oficina D 12 Sección Evaluación de Oferta de Suministro de Materiales de Distribución (Edificio antiguo).

Les saludamos muy atentamente.-

ADMINISTRACIÓN NACIONAL DE ELECTRICIDAD

Ing. José L. González
DD/DSM

ELECTROPAR
SOLUCIONES CON ENERGÍA

licitaciones@electropar.com.py | www.electropar.com.py
(021)616 7165 | (021)616 7109

Casa Central Av. Rca. Argentina 1778 (021) 616 7000
Aviadores Av. Aviadores del Chaco 3051 y Capitán Elías Ayala (021) 616 7940
Lambaré Av. Cacique Lambaré esq/ Domingo A. Ortiz (021) 616 7901
San Lorenzo Ruta Mcal. Estigarribia Km 10 (021) 616 7960
CDE Ruta San Blás Km 5,5 La Blanca (061) 571 450 / 570 513
Centro de Distribución Picuiba casi Rta. Transchaco (021) 616-7801/7803

Asunción, 23 de junio del 2021

Señores

Administración Nacional de Electricidad (ANDE)
Atención: Comité de Evaluación de Ofertas
Ing. Guido Chávez
Avda. España Nº 1268 y Padre Cardozo
Asunción – Paraguay
Presente

Ref.: Licitación Pública Internacional ANDE N° 1619/2021 "Adquisición de Herrajes de Distribución"
ID Nº 389833

De nuestra consideración:

Tenemos el agrado de dirigirnos a ustedes, con relación al llamado de referencia y en respuesta a la Nota CEO Nº 04, en la cual nos solicitan la composición de precios de los Lotes 3 y 6:

- En virtud a la Resolución DNCP N° 1890/2020, solicitamos la presentación de una explicación detallada de la composición del precio del item ofertado en los Lotes 3 y 6.

Lote	Ítem	Descripción
3	1	Arandela lisa redonda (5/8) AR6
6	1	Brazo Soporte para Aislador Tipo Columna de Media Tensión

- Se adjunta planilla de composición de los Lote 3 y 6

Con respecto a dicha composición de precios ofertados, informamos que ELECTROPAR S.A. es distribuidor de la marca WAL en Paraguay, dichos productos cuentan con garantía de fábrica. El precio fijado en nuestra oferta, es el precio actual de venta de nuestros productos en donde están contemplados a más del costo de fábrica, los impuestos, mano de obra, gastos financieros, gastos administrativos, gastos de distribución, cargas laborales y un porcentaje de utilidad (margen de ganancia).

También es prudente valorar que los precios referenciales muchas veces surgen de pedidos que nosotros mismos u otros oferentes aportamos a solicitud de la Institución pública requirente, sin conocer las cantidades previstas con lo cual se dan precios de listas altos e inclusive sin adentrarse técnicamente en todo lo requerido.

Así también, los precios referenciales pudieron ser sacados de licitaciones anteriores, pero sin tener en cuenta el precio actual de los productos.

ELECTROPAR S.A. garantiza la calidad de los productos contra defectos de fabricación y la capacidad de nuestra empresa de proveer conforme a lo requerido y ofertado.

Sin más que agregar y aguardando cualquier otra solicitud de información o documentos que el comité evaluador requiera; me despido muy atentamente.

RENATO ESTIGARRIBIA
Licitaciones
ELECTROPAR S.A.

Renato Estigarribia
Departamento de Licitaciones
ELECTROPAR
Tel: +595 21 616-7165
Cel: +595 984 188 444
Avda. Rca. Argentina 1778
Asunción, Paraguay

ELECTROPAR
SOLUCIONES CON ENERGÍA

licitaciones@electropar.com.py | www.electropar.com.py
(021)616 7165 | (021)616 7109

Casa Central Av. Rca. Argentina 1778 (021) 616 7000
Aviadores Av. Aviadores del Chaco 3051 y Capitán Elias Ayala (021) 616 7940
Lambaré Av. Cacique Lambaré esq/ Domingo A. Ortiz (021) 616 7901
San Lorenzo Ruta Mcal. Estigarribia Km 10 (021) 616 7960
CDE Ruta San Blás Km 5,5 La Blanca (061) 571 450 / 570 513
Centro de Distribución Picuiba casi Rta. Transchaco (021) 616-7801/7803

DESGLOSE DE PRECIOS

Ítems del llamado Lp1619-21 Adquisición de Herrajes para Distribución con ID: 389833

OFERTA DE ELECTROPAR S.A.									Composición de precios									
te	Ítem	Descripción del Bien	Unidad de Medida	Presentación	Cantidad	Marca	Procedencia	Precio unitario (IVA incluido)	Precio Unitario Referencial	Diferencia en porcentaje sobre costo referencial estimado	Costo de Fábrica	Mano de obra	Gastos Financieros	Gastos de Distribución y Comercialización	Gastos Administrativos	IVA	Costo Total (IVA incluido)	Utilidad (Margen de ganancia)
1	1	Arandela lisa redonda (5/8) AR6	Unidad	UNIDAD	30.000	WAL	PARAGUAY	₲ 765	₲ 515	48,54%	₲ 485	₲ 72	₲ 29	₲ 38	₲ 19	₲ 64	₲ 707	₲ 58
5	2	Brazo Soporte para Aislador Tipo Columna de Media Tension	Unidad	UNIDAD	3.000	WAL	PARAGUAY	₲ 78.500	₲ 52.750	48,82%	₲ 54.000	₲ 8.100	₲ 3.240	₲ 4.320	₲ 2.160	₲ 510	₲ 72.330	₲ 6.170

RODOLFO PEREZ
Representante Legal
ELECTROPAR S.A.

Rodolfo Perez Bacigalupo
Representante Legal

Nota: CEO N° 03

Fecha: 17/ 06 / 2021

Solicitud de Aclaraciones – Comité de Evaluación de Ofertas

Remitente: Comité de Evaluación de Ofertas (ANDE) – LPN ANDE 1619/2021

Destinatario: ELECTROPAR S.A.

At. Sr/Sra: Rodolfo Pérez

Referencia: Licitación Pública Nacional ANDE N° 1619/2021 "Adquisición de Herrajes para Distribución" **ID:** 389.833

Nos dirigimos a ustedes con relación a su nota presentada en fecha 17 de junio del corriente, en la cual solicitan una prórroga de 10 días más para realizar la entrega de todas las documentaciones y muestras solicitadas.

Al respecto, lamentamos informarles que no será factible acceder a lo peticionado, habida cuenta de la prorroga ya concedida inicialmente para el efecto, y del tiempo transcurrido; el cual, resulta apremiante para la evaluación de las mismas por parte de este Comité.

Sin otro particular, les saludamos muy atentamente.-

ADMINISTRACIÓN NACIONAL DE ELECTRICIDAD

Ing. Guido Chávez
Coordinador

ELECTROPAR
SOLUCIONES CON ENERGÍA

licitaciones@electropar.com.py | www.electropar.com.py
(021)616 7165 | (021)616 7109

Casa Central Av. Rca. Argentina 1778 (021) 616 7000
Aviadores Av. Aviadores del Chaco 3051 y Capitán Elias Ayala (021) 616 7940
Lambaré Av. Cacique Lambaré esq/ Domingo A. Ortiz (021) 616 7901
San Lorenzo Ruta Mcal. Estigarribia Km 10 (021) 616 7960
CDE Ruta San Blás Km 5,5 La Blanca (061) 571 450 / 570 513
Centro de Distribución Picuiba casi Rta. Transchaco (021) 616-7801/7803

Asunción, 17 de junio del 2021

Señores

Administración Nacional de Electricidad (ANDE)
Atención: Comité de Evaluación de Ofertas
Ing. Guido Chávez
Avda. España Nº 1268 y Padre Cardozo
Asunción – Paraguay
Presente

Ref.: Licitación Pública Internacional ANDE N° 1619/2021 "Adquisición de Herrajes de Distribución"
ID Nº 389833

De nuestra consideración:

Tenemos el agrado de dirigirnos a ustedes, con relación al llamado de referencia y en respuesta a la nota **CEO Nº 02**, en la cual nos otorgan la prórroga solicitada en fecha 10/06/2021.

Nos dirigimos a ustedes con relación a su nota presentada en fecha 09 de junio del corriente; en la cual solicitan prórroga prudencial de 5 días hábiles para realizar la entrega de todas las documentaciones y muestras solicitadas.

Al respecto, se les concede la prórroga de los 5 días hábiles para la entrega de dichas muestras y documentos.

Al respecto, se adjunta **todos** los documentos solicitados para los **Lotes 3 y 6**

- Documentos que avalan la experiencia del fabricante dentro de los años indicados
- Planillas de Datos Garantizados de los bienes debidamente llenadas y completadas.
- Autorización del Fabricante

Con relación al Lote 12, los documentos ya fueron presentados con respuesta a la Nota CEO Nº 1
Se adjunta muestra de los lotes siguientes:

Lote 3: (2) Arandelas lisa redonda (5/8) AR6 de marca WAL
Lote 6: (1) Brazo Soporte para Aislador Tipo Columna de Media Tensión de marca WAL
Lote 12: (2) Guardacabo de Acero Galvanizado a ser usado en riendas de 3/8" de marca OLIVO

Con relacion al resto de los lotes, solicitamos encarecidamente una prorroga de 10 dias para realizar la entrega de todas las documentaciones y muestras solicitadas.
Esta solicitud obedece a que la información a ser presentada es de volumen considerable y ya que la fabrica WAL y OLIVO se encuentran con personal reducido por motivos de la pandemia, no estan pudiendo darnos respuestas inmediatas a nuestras solicitudes. Asi mismo las muestras que corresponden a los items ofertados de Marca OLIVO procedencia Brasil se encuentran demoradas en la Aduana y por lo tanto no podemos contar aun con dichas muestras.

Rogamos tenga a bien nuestra solicitud y respuesta; me despido muy atentamente.

RENATO ESTIGARRIBIA
Licitaciones
ELECTROPAR S.A.

Renato Estigarribia
Departamento de Licitaciones
ELECTROPAR
Tel: +595 21 616-7165
Cel: +595 984 188 444
Avda. Rca. Argentina 1778
Asunción, Paraguay

METALURGICA Y CONSTRUCCIONES S.R.L.

AUTORIZACIÓN DEL FABRICANTE

ID No.: **389833**

A: **ADMINISTRACIÓN NACIONAL DE ELECTRICIDAD**

POR CUANTO

Nosotros WAL Metalúrgica y Construcciones S.R.L. como fabricantes oficiales de Arandela Redonda (5/8) AR6 y Brazo Soporte para Aislador Tipo Columna de Media Tensión, con fábricas ubicadas en Dr. Cándido Vasconcellos 727, c/, Vía Férrea, Asunción 1721 mediante el presente instrumento autorizamos a ELECTROPAR S.A., a presentar una oferta con el propósito de suministrar los siguientes bienes de fabricación nuestra: Arandela lisa redonda (5/8) AR6 y Brazo Soporte para Aislador Tipo Columna de Media Tensión, y a posteriormente firmar el contrato.

Cuando existan servicios conexos como parte del contrato, reconocemos que **ELECTROPAR S.A.** cuenta con la capacidad para llevarlos a cabo.

Por este medio extendemos nuestro aval y plena garantía, conforme a las bases y condiciones, respecto a los bienes ofrecidos por la firma antes mencionada.

Firma:

METALURGICA Y CONSTRUCCIONES S.R.L.

Nombre: Ing. Manuel Bogarin

Cargo: Gerente General

Debidamente autorizado para firmar esta Autorización en nombre de: WAL Metalúrgica y Construcciones S.R.L.

Fechado en el día 12 de mayo de 2021

ELECTROPAR S.A.

PLANILLA DE DATOS GARANTIZADOS

Lote, según Lista de Bienes del Pliego correspondiente						Lote: 6
Ítem, según Lista de Bienes del Pliego correspondiente						Ítem: 1
DESCRIPCIÓN					EE.TT Nº 03.40.23	GARANTIZADO
MARCA					Aclarar	WAL
FABRICANTE					Aclarar	WAL
MODELO					Aclarar	BSA-C-MT
PROCEDENCIA					Aclarar	Paraguay
4	CARACTERÍSTICAS CONSTRUCTIVAS	Características mecánicas	Carga nominal (daN)	V	100	Si
				L	70	Si
				A	100	Si
			Carga aplicada sin deformación permanente (daN)	V	140	Si
				L	100	Si
				A	140	Si
			Carga aplicada con deformación permanente (daN)	V	200	Si
				L	140	Si
				A	200	Si
		Materiales	Brazo		Acero al carbono laminado SAE 1010 a 1020 / acero ASTM A-36	ASTM A-36
			Arandela cuadrada		Acero al carbono SAE 1010 a SAE 1020	ASTM A-36
			Tuercas y pernos		Acero al carbono SAE 1010 a SAE 1020	ASTM A-36
			Arandelas a presión		Acero al carbono SAE 1060 a SAE 1070	ASTM A-36
		Tratamiento superficial (aplicable a partes constituidas por acero o fundición de hierro)	Tipo		Galvanizado por inmersión en caliente	Si
			Espesor	Herraje general	≥ 85 µm	Si
				Bulones, tuercas y arandelas	≥ 55 µm	Si
		Unión entre partes mediante soldadura según ítem 4.2.7			Sí	Si
		Perno principal de usa sola pieza según ítem 4.2.8.			Sí	Si

METALURGICA Y CONSTRUCCIONES S.R.L.

PLANILLA DE DATOS GARANTIZADOS

Lote, según Lista de Bienes del Pliego correspondiente					Lote: 6
Ítem, según Lista de Bienes del Pliego correspondiente					Ítem: 1
DESCRIPCIÓN				EE.TT Nº 03.40.23	GARANTIZADO
4	CARACTERÍS	Brazo	Terminación superficial del brazo: Según ítem 4.2.5	Sí	Si
		Dimensiones: Según figura de diseños		Sí	Si
		Tolerancias: Según ítem 4.4		Sí	Si
		Marcación	Brazo: Según ítem 4.5.1	Sí	Si
	PESO		Brazo (kg)	Aclarar	2,2 Kg
6	ALCANCE DEL SUMINISTRO		Provisión de materiales: Según ítem 6.1	Sí	Si
			Muestra: Según ítem 6.2	Sí	Si
7	EMBALAJE		Características del embalaje Según ítem 7.1	Sí	Si
			Identificación del embalaje: Según ítem 7.2	Sí	Si
OBSERVACIONES					

METALURGICA Y CONSTRUCCIONES S.R.L.

ESPECIFICACION:

- MATERIAL: ACERO SAE 1010

- TERMINACION: ZINCADO (Espesor minimo 55 µm)

ANDE realizará los ensayos de recepcion en fabrica, para lo cual el fabricante deberá comunicar a ANDE como mínimo con 15 (quince) dias de anticipación el lugar, fecha y hora en que se realizaran los mismos. Así mismo, ANDE podra inspeccionar el producto en cualesquiera de las etapas de su fabricación.

El fabricante se hara cargo de los gastos que ocasionaren la realización de los ensayos.

ENSAYOS:

Las arandelas serán sometidas a ensayos de las Especificaciones Técnicas N° 15.00.36, opcionalmente las mediciones espesor de recubrimiento podrán ser realizadas mediante medidores de espesor de recubrimiento calibrados.

PLANILLA DE DATOS GARANTIZADOS

1 - FABRICANTE . WAL Metalurgica y Construcciones SRL

2 - TIPO Y/O MODELO . ARG

3 - MATERIAL . ASTM A-36

4 - ESPESOR . 3 mm . . . mm.

5 - DIAMETRO EXTERNO . 34 mm . . . mm.

6 - DIAMETRO INTERNO . 17,4 mm . . . mm.

7 - TIPO DE ZINCADO . Por inmersion en caliente

8 - ESPESOR DEL ZINCADO . . . ≥ 85 µm . . . µm.

9 - OBSERVACIONES . . .

Prep:	ESPECIFICACIONES TECNICAS		
Dibuj: Gaona A.			
ANDE	Rev.: 1	ARANDELA REDONDA	
	Fecha: 22-05-86	Aprob.:	N° 03.80.24 Hoja 2/2

METALURGICA Y CONSTRUCCIONES S.R.L.

SOPORTE

Rec 1359685 20/12/18

METALÚRGICA Y CONSTRUCCIONES S.R.L.

Industria Metalúrgica y de la Construcción

Galvanizado electrolítico y en caliente de piezas metálicas

Dr. Cándido Vasconsellos Nº 727 c/ Vía Férrea - Teléfono: 021 294 380 - Fax: 021 295 100

Asunción - Paraguay

Timbrado Nro. 13052738

Inicio de Validez 30/Octubre/2018

Válido hasta 31/Octubre/2019

RUC: 80005145-9

FACTURA

001-001- 0003848

Fecha de Emisión: 03/12/18

Condición de Venta: CONTADO [ ] CREDITO [✓] LPN SBF 1379/2018 Contrato 7245/2018

RUC / C.I. Nº: 80000735-1

Nombre o Razón Social: AUDE

Nota de Remisión Nro.: 4443

Dirección: Av. España esq. Padre Cardozo

Teléfono: 211001

Cantidad	Descripción	Precio Unitario	Exentas	5%	10%
1500	Par(es) Pain doble aislador en soporte Angular	90.000			135.000.000

SUBTOTAL: 135.000.000

TOTAL A PAGAR: Gs./US$. Ciento treinta y cinco millones —— 135.000.000

Liquidación del IVA: (5%) (10%) 12.272.727 TOTAL DEL IVA: 12.272.727

Gráfica Arias - de Susana Cáceres de Parinetto - Rca. Dominicana 1061 c/ Concordia - Tel.021 200 562 - RUC: 5246767-3 - C.H. 2.150
001-001- 3.701 al 4.450 - 10/2018

ORIGINAL: CLIENTE
DUPLICADO: ARCH. TRIBUTARIO
TRIPLICADO: NO VALIDO P/ CREDITO FISCAL

ADMINISTRACIÓN NACIONAL DE ELECTRICIDAD

CERTIFICADO DE RECEPCIÓN PROVISIONAL DEL SUMINISTRO

En la ciudad de Asunción, capital de la República del Paraguay, a los 4 días del mes de febrero del año 2019, se procede a la Recepción Provisional del Suministro de Herrajes para Líneas de Distribución – Lote 6, en virtud del Contrato N° 7245/2018, suscrito en fecha 17 de setiembre de 2018, con la firma WAL METALURGICA Y CONSTRUCCIONES S.R.L., correspondiente a la Licitación Pública Nacional ANDE – Subasta a la Baja Electrónica (SBE) N° 1379/2018, que consiste en:

Lote 6

Ítem 1: 500 N° Soporte Angular para Líneas Protegidas de MT.
Ítem 2: 1.500 N° Perfil para doble aislador en Soporte Angular.
Ítem 3: 2.000 N° Soporte Horizontal para Líneas Protegidas de MT.

Se establece como fecha de Recepción Provisional del Suministro el 15 de enero de 2019.

Se deja constancia en esta oportunidad, que el suministro mencionado ha sido efectuado de acuerdo a lo previsto en el Contrato, y que continúan en plena vigencia las responsabilidades del Contratista hasta la fecha de la Recepción Definitiva.

Se expide el presente Certificado, de acuerdo a lo establecido en la Sección IV – CEC, Cláusula CGC 26.2 del Contrato.

ADMINISTRACIÓN NACIONAL DE ELECTRICIDAD
Ing. ANDRES RAMIREZ
p/Presidente

CDT/mcha
DCP
DCP/DCN

'5 6505622
09/11/19

METALÚRGICA Y CONSTRUCCIONES S.R.L.
Industria Metalúrgica y de la Construcción

Galvanizado electrolítico y en caliente de piezas metálicas

Casa Central: Dr. Cándido Vasconsellos Nº 727 c/ Vía Férrea - Teléfono: 021 294 380 - Fax: 021 295 100
Asunción - Paraguay
Sucursal: Paso Correo c/ Gral. Elizardo Aquino Cel: 0982 448 000 - Limpio - Paraguay

Timbrado Nro. 13455926
Inicio de Validez 10/Junio/2019
Válido hasta 30/Junio/2020
RUC: 80005145-9
FACTURA
001-001- 0005089

Fecha de Emisión: 19/11/19
Condición de Venta: CONTADO ☐ CREDITO ☑
RUC / C.I. Nº: 80057533-4
Nombre o Razón Social: [illegible] SA
Nota de Remisión Nro.:
Dirección: [illegible]
Teléfono:

Cantidad	Descripción	Precio Unitario	VALOR DE VENTA Exentas	5%	10%
2024	[illegible] Galv. Caliente de piezas	5500			1650.000
	[illegible] según Pen. Nº 5592,				
	5578 5572 5632 5627				
3	Un. Tensor de 7/8 SAE 1045,	177.500			532.500
	con 368mm de rosca + 4 tuercas				
	de 7/8 + 2 Arand. planas + Placa				
	60x99x3/8 según Pen 5578				
2	Un. Tensor de 3/4 SAE 1045	127.500			362500
	con 368mm de rosca + 4				362500
	tuercas de 3/4 + 2 Arand. Planas				
	de 3/4 + Placa 60x99x3/8				
2000	Bulón 1/2 x 1 1/2 Galv. Caliente	512			1.536.000
	con tuerca y Arandela, según				
	Pen Nº 5572				
[illegible]	Bulón 1/2 x 2 Galv. Caliente	680			136.000
	con tuerca y Arandela según				
	Pen Nº 5572				
6	Bulón 3/4 x 9 Galv. Electrolítico, según Pen 5572	1626			9756
SUBTOTAL:					4.287.456

TOTAL A PAGAR: Gs./ US$. Cuatro millones doscientos ochenta y siete mil cuatrocientos cincuenta y seis 4.287.456

9

Liquidación del IVA: (5%) (10%) 389.768 TOTAL DEL IVA: 389768

Gráfica Artes - de Susana Cáceres de Perinetto - Rca. Dominicana 1081 c/ Concordia - Tel.021 200 562 - RUC: 5246787-3 - C.H. 2.150
001-001- 4.451 al 5.200 - 06/2019

ORIGINAL: CLIENTE
DUPLICADO: ARCH. TRIBUTARIO
TRIPLICADO: NO VALIDO P/ CREDITO [illegible]

13/11/19

METALÚRGICA Y CONSTRUCCIONES S.R.L.

Industria Metalúrgica y de la Construcción

Galvanizado electrolítico y en caliente de piezas metálicas

Casa Central: Dr. Cándido Vasconsellos Nº 727 c/ Vía Férrea - Teléfono: 021 294 380 - Fax: 021 295 100
Asunción - Paraguay
Sucursal: Paso Correo c/ Gral. Elizardo Aquino Cel: 0982 448 000 - Limpio - Paraguay

Timbrado Nro. 13455926
Inicio de Validez 10/Junio/2019
Válido hasta 30/Junio/2020
RUC: 80005145-9
FACTURA
001-001- 0005056

Fecha de Emisión: 13/11/2019

Condición de Venta: CONTADO [X] CREDITO [ ] RUC / C.I. Nº: 80028275-2

Nombre o Razón Social: La Lorena SA Nota de Remisión Nro.:

Dirección: Teléfono:

Cantidad	Descripción	Precio Unitario	VALOR DE VENTA		
			Exentas	5%	10%
100	Conjunto de Bulón 1/2 x 1 1/2				
	Grado 5 con 1 tuerca y				
	2 arandelas lisas	2591			259100
200	Conjunto de Bulón 3/4 x 2				
	Grado 5 con 1 tuerca y				
	2 arandelas lisas	8500			1700000
SUBTOTAL:					1291000

TOTAL A PAGAR: Gs./ US$. Cuatro millones doscientos noventa y un mil 4291000

Liquidación del IVA: (5%) (10%) 390091 TOTAL DEL IVA: 390091

Gráfica Arias - de Susana Cáceres de Perinetto - Rca. Dominicana 1081 c/ Concordia - Tel.021 200 562 - RUC: 5248787-3 - C.H. 2.150
001-001- 4.451 al 5.200 - 06/2019

ORIGINAL: CLIENTE
DUPLICADO: ARCH. TRIBUTARIO
TRIPLICADO: NO VALIDO P/ CREDITO FISCAL

B= 18062820974
26/08/18

METALÚRGICA Y CONSTRUCCIONES S.R.L.

Industria Metalúrgica y de la Construcción

Galvanizado electrolítico y en caliente de piezas metálicas

Dr. Cándido Vasconsellos Nº 727 c/ Vía Férrea - Teléfono: 294 380 - Fax: 295 100

Asunción - Paraguay

Timbrado Nro. 12882430

Inicio de Validez 26/Julio/2018

Válido hasta 31/Octubre/2018

RUC: 80005145-9

FACTURA

001-002- 0000915

Fecha de Emisión: 29/08/2018

Condición de Venta: CONTADO ☑ CREDITO ☐ RUC / C.I. Nº: 766.155-9

Nombre o Razón Social: [illegible] Nota de Remisión Nro.:

Dirección: Teléfono:

Cantidad	Descripción	Precio Unitario	VALOR DE VENTA		
			Exentas	5%	10%
[illegible]	[illegible]				
[illegible]	[illegible]	9.695			1.181.[illegible]
[illegible]	[illegible]				
	[illegible]	4.231			9.052.0[illegible]
					3.233.[illegible]95

SUBTOTAL:

TOTAL A PAGAR: Gs./ US$. Tres millones doscientos treinta y tres mil #3.233.[illegible] doscientos [illegible] y [illegible]

Liquidación del IVA: (5%) (10%) 293.935 **TOTAL DEL IVA:** 293.935

Gráfica Arias - de Susana Cáceres de Perinetto - Rca. Dominicana 1061 c/ Concordia - Tel.021 200 582 - RUC: 5246767-3 - C.H. 2.150

ORIGINAL: CLIENTE
DUPLICADO: ARCH. TRIBUTARIO
TRIPLICADO: NO VALIDO P/ CREDITO FISCAL

RODOLFO PEREZ

Oc 6328355
15/11/18

METALÚRGICA Y CONSTRUCCIONES S.R.L.

Industria Metalúrgica y de la Construcción

Galvanizado electrolítico y en caliente de piezas metálicas

Dr. Cándido Vasconsellos Nº 727 c/ Vía Férrea - Teléfono: 294 380 - Fax: 295 100

Asunción - Paraguay

Timbrado Nro. 12882430
Inicio de Validez 26/Julio/2018
Válido hasta 31/Octubre/2018
RUC: 80005145-9

FACTURA

001-002- 0001106

Fecha de Emisión: 19/10/18

Condición de Venta: CONTADO [ ] CREDITO [✓] RUC / C.I. Nº: 8000Z[illegible]-[illegible]

Nombre o Razón Social: [illegible] SA Nota de Remisión Nro.: [illegible]

Dirección: [illegible] Nº 888 Teléfono: [illegible]

Cantidad	Descripción	Precio Unitario	Exentas	5%	10%
8000	Galv. Elect. Bulon Niorbo	680			5440000

SUBTOTAL: 5440000

TOTAL A PAGAR: Gs./ US$. Cinco millones cuatrocientos cuarenta mil — 5440000

Liquidación del IVA: (5%) (10%) 494545 TOTAL DEL IVA: 494545

Gráfica Artes - de Susana Cáceres de Perinetto - Rca. Dominicana 1081 c/ Concordia - Tel 021 200 582 - RUC: 5248787-3 - C.H. 2.150
001-002- 901 al 1.850 - 07/2018

ORIGINAL: CLIENTE
DUPLICADO: ARCH. TRIBUTARIO
TRIPLICADO: NO VALIDO P/ CREDITO FISCAL

Representante Legal

Ato {B=2010920 937811
20110/80

ZRAMELL

WAL METALURGICA Y CONSTRUCCIONES S.R.L.®

Industria Metalúrgica y de la Construcción

ISO 9001 — UKAS 001

Casa Cental: Dr. Cándido Vasconsellos Nº 727 c/ Vía Férrea - Teléfono: 021 294 380 - Fax: 021 295 100
Asunción - Paraguay
Sucursal: Paso Correo c/ Gral. Elizardo Aquino Cel: 0982 448 000 - Limpio - Paraguay

Timbrado Nro. 14280998
Inicio de Validez 21/Agosto/2020
Válido hasta 30/Noviembre/2020
RUC: 80005145-9
FACTURA
001-001- 0006085

Fecha de Emisión: 14/10/2020.

Condición de Venta: CONTADO ☑ CREDITO ☐ RUC / C.I. Nº: 80074026-0

Nombre o Razón Social: EINSA Ingeniería S.A. Nota de Remisión Nro.:

Dirección: Teléfono:

Cantidad	Descripción	Precio Unitario	VALOR DE VENTA Exentas	5%	10%
70	Unit. Bulon 5/8x2 Galvanizado Caliente	3500.			245.000
	Unit. Bulon 3/4x2 1/2 Galvanizado Caliente	4500.			22.500
100	Unit. Bulon 1/2x2 1/2 Galvanizado Caliente	3500.			350.000.
25	Unit. Bulon 5/8x3 Galvanizado Caliente	3800.			95.000.
50	Unit. Arandela Tuerca 5/8	700			35.000.
164.1	Kg. Galv. Caliente de Piezas Varias segun adjunto	5.500.			902.550.
50.95	Kg. Galv. Caliente de Piezas Varias segun adjunto (Bulon Arandela, Tuerca)	10.000.			509.500
500	Unid. Provision de Bulon 1/2x 1 1/2	4000			2000.000.
30	Kg. Galv. Caliente de Angulo 1155x37x37	5.500.			176000.

SUBTOTAL: 4335.550.

TOTAL A PAGAR: Gs./ US$. Cuatro millones trescientos treinta y cinco mil quinientos cincuenta #4335.550

Liquidación del IVA: (5%) (10%) 394141 TOTAL DEL IVA: 394141.

Gráfica Artes - de Susana Cáceres de Perinetto - Rca. Dominicana 1081 c/ Concordia - Tel.021 200 562 - RUC: 5248787-3 - C.H. 2.180
001-001- 5.961 al 6.200 - 08/2020

ORIGINAL: CLIENTE
DUPLICADO: ARCH. TRIBUTARIO
TRIPLICADO: NO VALIDO P/ CREDITO FISCAL

Ts 20110654600
09/11/20

METALURGICA Y CONSTRUCCIONES S.R.L.
Industria Metalúrgica y de la Construcción

ISO 9001 — UKAS 001

Casa Cental: Dr. Cándido Vasconsellos Nº 727 c/ Vía Férrea - Teléfono: 021 294 380 - Fax: 021 295 100
Asunción - Paraguay
Sucursal: Paso Correo c/ Gral. Elizardo Aquino Cel: 0982 448 000 - Limpio - Paraguay

Timbrado Nro. 14280998
Inicio de Validez 21/Agosto/2020
Válido hasta 30/Noviembre/2020
RUC: 80005145-9
FACTURA
001-001- 0006104

Fecha de Emisión: 19/10/2020
Condición de Venta: CONTADO [ ] CREDITO [X] RUC / C.I. Nº: 80101275-9
Nombre o Razón Social: Telrad Paraguay Nota de Remisión Nro.:
Dirección: Teléfono:

Cantidad	Descripción	Precio Unitario	VALOR DE VENTA Exentas	5%	10%
1	Refuerzo Coronel Martinez				
	60331 compuesto por L				
	2 1/2 x 1/4. L 1/2 x 1/8 CH 5/16				
	Peso Total 830.91 Kg	16618800			16618800
411	Bulon 1/2x2 Grado 5 +				
	Tuercas y arandelas	4500			1849500
121	Bulon 1/2 x 2 1/2 Grado 5				
	+ Tuercas y arandelas	5000			605000
6	Bulon 5/8x2 Grado 5 +				
	Tuercas y arandelas	6000			36000
6	Bulon 5/8 x 2 1/2 Grado				
	5 + Tuercas y arandelas	6200			37200
	19-10-20				
SUBTOTAL:					19116500

TOTAL A PAGAR: Gs./ US$. Diecinueve millones ciento cuarenta y seis mil quinientos 19116500

Liquidación del IVA: (5%) (10%) 1710591 TOTAL DEL IVA: 1710591

Gráfica Arias - de Susana Cáceres de Perinetto - Rca. Dominicana 1081 c/ Concordia - Tel.021 200 562 - RUC: 5248787-3 - C.H. 2.150
001-001- 5.951 al 6.200 - 08/2020

ORIGINAL: CLIENTE
DUPLICADO: ARCH. TRIBUTARIO
TRIPLICADO: NO VALIDO P/ CREDITO FISCAL

Bz 2010209378 11
20/10/20

METALURGICA Y CONSTRUCCIONES S.R.L.
Industria Metalúrgica y de la Construcción

ISO 9001 — UKAS 001

Casa Central: Dr. Cándido Vasconsellos Nº 727 c/ Vía Férrea - Teléfono: 021 294 380 - Fax: 021 295 100
Asunción - Paraguay
Sucursal: Paso Correo c/ Gral. Elizardo Aquino Cel: 0982 448 000 - Limpio - Paraguay

Timbrado Nro. 14280998
Inicio de Validez 21/Agosto/2020
Válido hasta 30/Noviembre/2020
RUC: 80005145-9
FACTURA
001-001- 0006113

Fecha de Emisión: 20/10/2020
Condición de Venta: CONTADO [X] CREDITO [ ]
RUC / C.I. Nº: 80071036-0
Nombre o Razón Social: ELNSA Ingeniería
Nota de Remisión Nro.:
Dirección:
Teléfono:

Cantidad	Descripción	Precio Unitario	VALOR DE VENTA		
			Exentas	5%	10%
198	Galvanizado en caliente				
	de Bulon 1/2 X 2 1/2	3200			633600
100	Galvanizado en caliente				
	de Bulon 1/2 X 2 (12 hilos)	3000			300000
198	Provisión y Galvanizado				
	en caliente de Tuerca				
	1/2 + arandela 1/2 +				
	arandela presión 1/2	1100			217800
100	Provisión y Galvanizado				
	en caliente de tuerca				
	de 1/2 (12 hilos)	450			45000
SUBTOTAL:					1196400
TOTAL A PAGAR: Gs./ US$.	Un millón ciento noventa y seis mil cuatrocientos				1196400

Liquidación del IVA: (5%) (10%) 108764 TOTAL DEL IVA: 108764

Gráfica Arias - de Susana Cáceres de Perinetto - Rca. Dominicana 1081 c/ Concordia - Tel.021 200 862 - RUC: 8248787-3 - C.H. 2.160
001-001- 6.901 al 8.200 - 09/2020

ORIGINAL: CLIENTE
DUPLICADO: ARCH. TRIBUTARIO
TRIPLICADO: NO VALIDO P/ CREDITO FISCAL

3z 201030997326
30/10/20

METALURGICA Y CONSTRUCCIONES S.R.L. ®

Industria Metalúrgica y de la Construcción

ISO 9001 — UKAS 001

Casa Cental: Dr. Cándido Vasconsellos Nº 727 c/ Vía Férrea - Teléfono: 021 294 380 - Fax: 021 295 100
Asunción - Paraguay
Sucursal: Paso Correo c/ Gral. Elizardo Aquino Cel: 0982 448 000 - Limpio - Paraguay

Timbrado Nro. 14280998
Inicio de Validez 21/Agosto/2020
Válido hasta 30/Noviembre/2020
RUC: 80005145-9
FACTURA
001-001- 0006159

Fecha de Emisión: 30/10/2020.
Condición de Venta: CONTADO ☑ CREDITO ☐ RUC / C.I. Nº:
Nombre o Razón Social: EINSA Ingeniería S.A. Nota de Remisión Nro.:
Dirección: Teléfono:

Cantidad	Descripción	Precio Unitario	Exentas	5%	10%
270,6	Kg. Galv. Cal. Piezas Varias según detalle.	5.500.			1488.300.
200	Unid. Bulón 1/2x2 1/2 + Tuerca y arandela galv. en caliente.	3.200.			640.000.
200	Unid. Bulón 1/2x2 + Tuerca y arandelas galv. en caliente	3000			600.000.
200	Unid. Bulón 1/2 x 1 1/2 + Tuerca y arandelas Galv. en caliente.	2800.			560.000

SUBTOTAL: 3288 300.

TOTAL A PAGAR: Gs./ US$. Tres millones doscientos ochenta y ocho mil trescientos #3288.300.

Liquidación del IVA: (5%) (10%) 298 936 TOTAL DEL IVA: 298 936

Gráfica Arias - de Susana Cáceres de Perinetto - Rca. Dominicana 1061 c/ Concordia - Tel.021 200 862 - RUC: 5248787-3 - C.H. 2.150
001-001- 6.951 al 6.200 - 08/2020

ORIGINAL: CLIENTE
DUPLICADO: ARCH. TRIBUTARIO
TRIPLICADO: NO VALIDO P/ CREDITO FISCAL

Bs 1205603
02/11/20

METALURGICA Y CONSTRUCCIONES S.R.L.

Industria Metalúrgica y de la Construcción

ISO 9001 — UKAS — 001

Casa Central: Dr. Cándido Vasconsellos Nº 727 c/ Vía Férrea - Teléfono: 021 294 380 - Fax: 021 295 100
Asunción - Paraguay
Sucursal: Paso Correo c/ Gral. Elizardo Aquino Cel: 0982 448 000 - Limpio - Paraguay

Timbrado Nro. 14280998
Inicio de Validez 21/Agosto/2020
Válido hasta 30/Noviembre/2020
RUC: 80005145-9
FACTURA
001-001- 0006162

Fecha de Emisión: 30/10/2020.

Condición de Venta: CONTADO [✓] CREDITO [ ]

RUC / C.I. Nº: 800176645

Nombre o Razón Social: Frigorífico Concepción S.A.

Nota de Remisión Nro.:

Dirección:

Teléfono:

Cantidad	Descripción	Precio Unitario	VALOR DE VENTA		
			Exentas	5%	10%
50	Un. Perfil Ángulo 1/8 x 2 1/2 Gcho. Calidad	2500			125.000
200	Un. Perfil Ángulo 1/8 x 2 Gcho. Calidad	2.000			400.000
700	Un. Perfil Ángulo 1/8 x 1 1/2 Gcho. Calidad	1950			1365.000
1.200	Un. Hierro 1/2 Gcho. Calidad	620			744.000
100	Un. Hierro 3/4 Gcho. Calidad	350			35.000
77	Un. Gcho. Calidad Especial Tipo Plato				
	Fino 10 (7 mm.)	5.500			423.500
299	Un. Gcho. Calidad Angulo 100 x 100 x				
	400 (6 mm.)	5500			1644500
SUBTOTAL:					4973000

TOTAL A PAGAR: Gs./ US$. Cuatro millones novecientos setenta y tres mil #4973000.

Liquidación del IVA: (5%) (10%) 452 091 TOTAL DEL IVA: 452 091

Gráfica Arias - de Susana Cáceres de Petrietto - Ros. Dominicana 1061 c/ Concordia - Tel.021 200 562 - RUC: 5245787-3 - C.H. 2.150
001-001- 8.951 al 9.200 - 08/2020

ORIGINAL: CLIENTE
DUPLICADO: ARCH. TRIBUTARIO
TRIPLICADO: NO VALIDO P/ CREDITO FISCAL

3- 20111072947
10/11/20

METALURGICA Y CONSTRUCCIONES S.R.L.
Industria Metalúrgica y de la Construcción

ISO 9001 — UKAS 001

Casa Cental: Dr. Cándido Vasconsellos Nº 727 c/ Vía Férrea - Teléfono: 021 294 380 - Fax: 021 295 100
Asunción - Paraguay
Sucursal: Paso Correo c/ Gral. Elizardo Aquino Cel: 0982 448 000 - Limpio - Paraguay

Timbrado Nro. 14280998
Inicio de Validez 21/Agosto/2020
Válido hasta 30/Noviembre/2020
RUC: 80005145-9
FACTURA
001-001- 0006079

Fecha de Emisión: 13/10/2020
Condición de Venta: CONTADO ☑ CREDITO ☐ RUC / C.I. Nº: 80101275-9
Nombre o Razón Social: Telrad. Paraguay S.A. Nota de Remisión Nro.:
Dirección: Emelcrio Miranda 1512 Teléfono:

Cantidad	Descripción	Precio Unitario	VALOR DE VENTA Exentas	5%	10%
1	GL - Barra Sólida 2" x 5617 SAE 1045 Peso total 1070,95 kg.	26773750			26773.750
1	GL - Barra Sólida 1 3/4" x 5617 SAE 1045 Peso total 1230,45 kg.	31991700			31991700.
1	GL - Barra Sólida 1 1/4 x 5617 SAE 1045	10459500			10459500.
1	GL - CH 1/2, CH 1/4, CH 5/16", CH 3/8. Peso total (2372 kg).	47540000			47540000
810	Bulón 1/2 x 2 Grado 5	4500.			3645000.
25	Bulón 7/8 x 5 Grado 5	20000			500000.
556	Bulón 5/8 x 3 Grado 5	6500.			3614000.
38	Bulón 1 x 5 1/2 Grado 5	23.500.			893000.
	- Menos Anticipo de Orden de Compra Nro ATC-021900399 de Refuerzo GC003 Mingo Guanta. factura Nº 6052 de fecha 05/10/2020				-95000.000
	Nº 2 [illegible]				
	[illegible]				
	Recibí 14/10/20				
SUBTOTAL:					30416950.

TOTAL A PAGAR: Gs./ US$. Treinta millones cuatrocientos dieciseis mil novecientos cincuenta #30416950.

Liquidación del IVA: (5%) (10%) 2765177 TOTAL DEL IVA: 2765177

Gráfica Arias - de Susana Cáceres de Perinetto - Rca. Dominicana 1081 c/ Concordia - Tel.021 200 562 - RUC: 5248787-3 - C.H. 2.150
001-001- 5.951 al 6.200 - 06/2020

ORIGINAL: CLIENTE
DUPLICADO: ARCH. TRIBUTARIO
TRIPLICADO: NO VALIDO P/ CREDITO [illegible]

B. 201 211 281 302
11/12/20

METALURGICA Y CONSTRUCCIONES S.R.L.
Industria Metalúrgica y de la Construcción

ISO 9001 — UKAS

Casa Cental: Dr. Cándido Vasconsellos Nº 727 c/ Vía Férrea - Teléfono: 021 294 380 - Fax: 021 295 100
Asunción - Paraguay
Sucursal: Paso Correo c/ Gral. Elizardo Aquino Cel: 0982 448 000 - Limpio - Paraguay

Timbrado Nro. 14424023
Inicio de Validez 28/Octubre/2020
Válido hasta 31/Octubre/2021
RUC: 80005145-9
FACTURA
001-001- 0006250

Fecha de Emisión: 20/11/2020
Condición de Venta: CONTADO ☐ CREDITO ☑ RUC / C.I. Nº: [illegible]
Nombre o Razón Social: Record Electric SAECA Nota de Remisión Nro.:
Dirección: [illegible] c/ Musicos del [illegible] Teléfono: [illegible]

Cantidad	Descripción	Precio Unitario	VALOR DE VENTA Exentas	5%	10%
400	Una [illegible] y [illegible] [illegible] [illegible] 3/4 x 2 1/2 [illegible] 5 + [illegible]	8000			[illegible]

Enrique [illegible]
[illegible]

SUBTOTAL: 3.500.000

TOTAL A PAGAR: Gs./ US$. Tres millones [illegible] — [illegible]

Liquidación del IVA: (5%) (10%) 290.000 TOTAL DEL IVA: [illegible]

Gráfica Arias - de Susana Cáceres de Perinetto - Rca. Dominicana 1061 c/ Concordia - Tel.021 200 562 - RUC: 5248787-3 - C.H. 2.150
001-001- 6.201 al 6.950 - 10/2020

ORIGINAL: CLIENTE
DUPLICADO: ARCH. TRIBUTARIO
TRIPLICADO: NO VALIDO P/ CREDITO FISCAL

Bz 201222359423
22/12/20

METALURGICA Y CONSTRUCCIONES S.R.L.
Industria Metalúrgica y de la Construcción

ISO 9001 — UKAS — QU1

Casa Central: Dr. Cándido Vasconsellos Nº 727 c/ Vía Férrea - Teléfono: 021 294 380 - Fax: 021 295 100
Asunción - Paraguay
Sucursal: Paso Correo c/ Gral. Elizardo Aquino Cel: 0982 448 000 - Limpio - Paraguay

Timbrado Nro. 14424023
Inicio de Validez 28/Octubre/2020
Válido hasta 31/Octubre/2021
RUC: 80005145-9
FACTURA
001-001- 0006346

Fecha de Emisión: 17/12/20

Condición de Venta: CONTADO [1] CREDITO [ ]

Nombre o Razón Social: Macon SA — RUC / C.I. Nº: 80048857-0

Dirección: — Nota de Remisión Nro.: — Teléfono:

Cantidad	Descripción	Precio Unitario	VALOR DE VENTA Exentas	5%	10%
1	GL - Hierro GA 571	4.500.000			4.500.000
400	Bulon 1/2 x 2 + Tuerca + Arand.	4500			1.800.000
60	Bulon 1/2 x 2 1/2 + Tuerca + Ara.	4950			297.000
40	Bulon 3/4 x 3 + Tuerca + Aran.	9000			360.000
40	Bulon 3/4 x 1 1/2 + Tuerca + Aran.	9500			380.000
					7.331.000

SUBTOTAL: 7.331.000

TOTAL A PAGAR: Gs./ US$. Siete millones trescientos treinta y un mil

Liquidación del IVA: (5%) (10%) 666.454 TOTAL DEL IVA: 666.454

Casa Matriz - de Susana Cáceres de Perinetto - Rca. Dominicana 1081 c/ Concordia - Tel.021 200 662 - RUC: 5248787-3 - C.H. 2.150

ORIGINAL: CLIENTE
DUPLICADO: ARCH. TRIBUTARIO
TRIPLICADO: NO VALIDO P/ CREDITO FISCAL

Rz 77331774
07/12/20

METALURGICA Y CONSTRUCCIONES S.R.L.
Industria Metalúrgica y de la Construcción

ISO 9001

Casa Central: Dr. Cándido Vasconsellos Nº 727 c/ Vía Férrea - Teléfono: 021 294 380 - Fax: 021 295 100
Asunción - Paraguay
Sucursal: Paso Correo c/ Gral. Elizardo Aquino Cel: 0982 448 000 - Limpio - Paraguay

Timbrado Nro. 14424773
Inicio de Validez 28/Octubre/2020
Válido hasta 31/Octubre/2021
RUC: 80005145-9
FACTURA
001-001- 0006299

Fecha de Emisión: 07/12/2020
Condición de Venta: CONTADO [X] CREDITO [ ]
RUC / C.I. Nº:
Nombre o Razón Social: EINSA Industrial S.A.
Nota de Remisión Nro.:
Dirección:
Teléfono:

Cantidad	Descripción	Precio Unitario	VALOR DE VENTA Exentas	5%	10%
191	En ka Galvanizado en m				
	Corte de pieza recta				
	electrico articulado	5.000			955.000
1	Esq. Calibrado de Bulon				
	1/2 x 1 1/2 + Tuercas y arandela				
	inc.	2.500			2.500
6	Esq. Calibrado de Bulon				
	3/4 x 1 + Tuercas y arandela	1.200			7.200
2	Esq. Calibrado de Bulon				
	1/2 x 2 + Tuercas y arandela				
	inc.	2.500			5.000
7	Esq. Calibrado de amarre				
	inc. PRESTO 1/2.	100			700
55	Esq. Calibrado electrico				
	1/2.	200			11.000
SUBTOTAL:					1.081.125
TOTAL A PAGAR: Gs./ U$S.	Un millon ochenta y un mil ciento veinticinco				1.081.125
Liquidación del IVA: (5%)	(10%) 98.284		TOTAL DEL IVA:		98.284

ORIGINAL: CLIENTE
DUPLICADO: ARCH. TRIBUTARIO
TRIPLICADO: NO VALIDO PI CREDITO FISCAL

Cbz 201 9112 85 119
11/12/20

METALURGICA Y CONSTRUCCIONES S.R.L.®

Industria Metalúrgica y de la Construcción

ISO 9001 — UKAS 001

Casa Cental: Dr. Cándido Vasconsellos Nº 727 c/ Vía Férrea - Teléfono: 021 294 380 - Fax: 021 295 100
Asunción - Paraguay
Sucursal: Paso Correo c/ Gral. Elizardo Aquino Cel: 0982 448 000 - Limpio - Paraguay

Timbrado Nro. 14424023
Inicio de Validez 28/Octubre/2020
Válido hasta 31/Octubre/2021

RUC: 80005145-9

FACTURA

001-001- 0006334

Fecha de Emisión: 15/12/2020

Condición de Venta: CONTADO ☑ CREDITO ☐ RUC / C.I. Nº: 80071026-0

Nombre o Razón Social: CINSA Ingeniería S.A. Nota de Remisión Nro.:

Dirección: Teléfono:

Cantidad	Descripción	Precio Unitario	VALOR DE VENTA Exentas	5%	10%
500	Unid. Bulon 1/2x2" + Tuerca y Arandela	3000			1.500.000
100	Unid. Bulon 1/2x2"	1800			180.000
100	Unid. Bulon 3/4 x 1 1/2 + Tuerca y Arandela	3200			320.000
20	Unid. Bulon 3/4 x 2 1/2 + Tuerca y Arandela	4500			90.000

SUBTOTAL: 2990000

TOTAL A PAGAR: Gs./ U$S. Dos millones novecientos noventa mil — #2990000.

Liquidación del IVA: (5%) (10%) 271 818 TOTAL DEL IVA: 271 818

Gráfica Arias - de Susana Cáceres de Perinetto - Rca. Dominicana 1081 c/ Concordia - Tel.021 200 562 - RUC: 5248787-3 - C.H. 2.150
001-001- 6.201 al 6.950 - 10/2020

ORIGINAL: CLIENTE
DUPLICADO: ARCH. TRIBUTARIO
TRIPLICADO: NO VALIDO P/ CREDITO FISCAL

Nota: CEO N° 02

Fecha: 10/ 06 / 2021

Solicitud de Aclaraciones – Comité de Evaluación de Ofertas

Remitente: Comité de Evaluación de Ofertas (ANDE) – LPN ANDE 1619/2021

Destinatario: ELECTROPAR S.A.

At. Sr/Sra: Rodolfo Pérez

Referencia: Licitación Pública Nacional ANDE N° 1619/2021 "Adquisición de Herrajes para Distribución" **ID:** 389.833

Nos dirigimos a ustedes con relación a su nota presentada en fecha 09 de junio del corriente; en la cual solicitan prórroga prudencial de 5 días hábiles para realizar la entrega de todas las documentaciones y muestras solicitadas.

Al respecto, se les concede la prórroga de los 5 días hábiles para la entrega de dichas muestras y documentos.

Les saludamos muy atentamente.-

ADMINISTRACIÓN NACIONAL DE ELECTRICIDAD

Ing. Guido Chávez
Coordinador

Nota: CEO N° 01

Fecha: 08/ 06 / 2021

Solicitud de Aclaraciones – Comité de Evaluación de Ofertas

Remitente: Comité de Evaluación de Ofertas (ANDE) – LPN ANDE 1619/2021

Destinatario: ELECTROPAR S.A.

At. Sr/Sra: Rodolfo Pérez

Referencia: Licitación Pública Nacional ANDE N° 1619/2021 "Adquisición de Herrajes para Distribución" **ID:** 389.833

Nos dirigimos a ustedes con relación a su oferta presentada en el llamado de referencia, a fin de solicitarles la presentación de los siguientes:

- Muestra de los materiales ofertados correspondientes a los Lotes 1, 2, 3, 5, 6, 8, 9, 10, 11, 12, 14, 15, 16, 19, 20, 21 y 22 conforme indica en las **Especificaciones Técnicas.**
- Demostrar experiencia mínima de tres (3) años en provisiones a entidades públicas, privadas y/o mixtas de los bienes licitados, pudiendo ser recepciones finales de contratos ejecutados y finiquitados, certificados o constancias escritas donde se acredite la experiencia requerida por una cantidad equivalente al 50% como mínimo de la cantidad total ofertada en la presente licitación dentro de los últimos tres (3) años (2017, 2018 y 2019), conforme se indica Experiencia Requerida en el ítem **Requisitos documentales para evaluar la experiencia**, del Pliego de Bases y Condiciones, correspondientes a los Lotes 1, 2, 3, 5, 6, 8, 9, 10, 11, 12, 14, 15, 16, 19, 20, 21 y 22.
- Planilla de Datos Garantizados, conforme se indica Experiencia Técnica en el ítem **Requisitos documentales para evaluar la capacidad técnica**, del Pliego de Bases y Condiciones, correspondientes a los Lotes 1, 2, 3, 5, 6, 8, 9, 10, 11, 12, 14, 15, 16, 19, 20, 21 y 22.
- Autorización del Fabricante: Todos los bienes indicados en la Lista de Precios, en caso de que la empresa oferente no haya fabricado o elaborado el producto ofertado, sino sea importador y/o distribuidor de los bienes, deberá presentar los documentos que demuestren la cadena de autorizaciones desde el fabricante hasta el oferente, vigente como máximo a la fecha tope de presentación y apertura de ofertas, conforme indica en el ítem de **Autorización del Fabricante** del Pliego de Bases y Condiciones.
- Formulario Información relativa al SINARH, conforme se indica en el ítem **Formularios** del Pliego de Bases y Condiciones.

Esta solicitud la realizamos conforme a los artículos 59 y 62 del Decreto Reglamentario N° 2992/2019 por el cual se reglamenta la Ley N° 2051/2003 de Contrataciones Públicas y su modificatoria la Ley N° 3439/2007.

Plazo para presentación: 48 horas a partir de la fecha de recepción del presente documento (Art.7 de la Resolución DNCP N° 2490/2019).

Lugar de presentación: Sede Central de la ANDE, sito en Avda. España N° 1268 y Padre Cardozo, directamente en: Dpto. Suministro de Materiales de Distribución - Oficina D 12 Sección Evaluación de Oferta de Suministro de Materiales de Distribución (Edificio antiguo).

Les saludamos muy atentamente.-

ADMINISTRACIÓN NACIONAL DE ELECTRICIDAD

Ing. Guido Chávez
Coordinador

ELECTROPAR
SOLUCIONES CON ENERGÍA

licitaciones@electropar.com.py | www.electropar.com.py
(021)616 7165 | (021)616 7109

Casa Central Av. Rca. Argentina 1778 (021) 616 7000
Aviadores Av. Aviadores del Chaco 3051 y Capitán Elias Ayala (021) 616 7940
Lambaré Av. Cacique Lambaré esq/ Domingo A. Ortiz (021) 616 7901
San Lorenzo Ruta Mcal. Estigarribia Km 10 (021) 616 7960
CDE Ruta San Blás Km 5,5 La Blanca (061) 571 450 / 570 513
Centro de Distribución Picuiba casi Rta. Transchaco (021) 616-7801/7803

Asunción, 09 de junio del 2021

Señores

Administración Nacional de Electricidad (ANDE)
Atención: Comité de Evaluación de Ofertas
Ing. Guido Chávez
Avda. España Nº 1268 y Padre Cardozo
Asunción – Paraguay
Presente

Ref.: Licitación Pública Internacional ANDE N° 1619/2021 "Adquisición de Herrajes de Distribución"
ID Nº 389833

De nuestra consideración:

Tenemos el agrado de dirigirnos a ustedes, con relación al llamado de referencia y en respuesta a la Nota CEO Nº 01, en la cual nos solicitan remitir los siguientes documentos:

- Muestra de los materiales ofertados correspondientes a los Lotes 1, 2, 3, 5, 6, 8, 9, 10, 11, 12, 14, 15, 16, 19, 20, 21 y 22 conforme indica en las **Especificaciones Técnicas**.
- Demostrar experiencia mínima de tres (3) años en provisiones a entidades públicas, privadas y/o mixtas de los bienes licitados, pudiendo ser recepciones finales de contratos ejecutados y finiquitados, certificados o constancias escritas donde se acredite la experiencia requerida por una cantidad equivalente al 50% como mínimo de la cantidad total ofertada en la presente licitación dentro de los últimos tres (3) años (2017, 2018 y 2019), conforme se indica Experiencia Requerida en el ítem **Requisitos documentales para evaluar la experiencia**, del Pliego de Bases y Condiciones, correspondientes a los Lotes 1, 2, 3, 5, 6, 8, 9, 10, 11, 12, 14, 15, 16, 19, 20, 21 y 22.
- Planilla de Datos Garantizados, conforme se indica Experiencia Técnica en el ítem **Requisitos documentales para evaluar la capacidad técnica**, del Pliego de Bases y Condiciones, correspondientes a los Lotes 1, 2, 3, 5, 6, 8, 9, 10, 11, 12, 14, 15, 16, 19, 20, 21 y 22.
- Autorización del Fabricante: Todos los bienes indicados en la Lista de Precios, en caso de que la empresa oferente no haya fabricado o elaborado el producto ofertado, sino sea importador y/o distribuidor de los bienes, deberá presentar los documentos que demuestren la cadena de autorizaciones desde el fabricante hasta el oferente, vigente como máximo a la fecha tope de presentación y apertura de ofertas, conforme indica en el ítem de **Autorización del Fabricante** del Pliego de Bases y Condiciones.
- Formulario Información relativa al SINARH, conforme se indica en el ítem **Formularios** del Pliego de Bases y Condiciones.

Al respecto, se adjunta **todos** los documentos solicitados para los **Lotes 9, 10, 11 y 12**

- Documentos que avalan la experiencia del fabricante dentro de los años indicados
- Planillas de Datos Garantizados de los bienes debidamente llenadas y completadas.
- Autorización del Fabricante
- Formulario Nº 10 Información relativa de SINARH
- Muestras de los materiales ofertados:
  Lote 9: (1) Mordaza para acometida de Preensamblados de marca LCT
  Lote 10: (1) Conjunto de Retención para Líneas Aéreas Preensambladas de Baja Tensión de marca LCT
  Lote 11: (1) Conjunto de suspensión para Líneas Aéreas Preensambladas BT de marca LCT

Con relación a los lotes **1, 2, 3, 5, 6, 8, 12, 14, 15, 16, 19, 20, 21 y 22** solicitamos respetuosamente una prorroga prudencial de 5 dias habiles para realizar la entrega de todas las documentaciones y muestras solicitadas.
Esta solicitud obedece a que la información a ser presentada es de volumen considerable y ya que la fabrica WAL y OLIVO se encuentran con personal reducido por motivos de la pandemia, no están

pudiendo darnos respuestas inmediatas a nuestras solicitudes. Asi mismo las muestras que corresponden a los items ofertados de Marca OLIVO procedencia Brasil se encuentran demoradas en la Aduana y por lo tanto no podemos contar aun con dichas muestras

Rogamos tenga a bien nuestra solicitud y respuesta; me despido muy atentamente.

RENATO ESTIGARRIBIA
Licitaciones
ELECTROPAR S.A.

Renato Estigarribia
Departamento de Licitaciones
ELECTROPAR
Tel: +595 21 616-7165
Cel: +595 984 188 444
Avda. Rca. Argentina 1778
Asunción, Paraguay