RESPUESTA DE LA FIRMA FIPAR S.A.

ANDE

Nota: **SPD N° 81/2021**
Fecha: 9/11/2021
E-Mail: fipa@rieder.net.py

Solicitud de Presentación de Documentaciones

Remitente: Administración Nacional de Electricidad - ANDE
Destinatario: FIPAR S.A.
At. Sr.: Jose Campos Cervera – Marcelo Campos Cervera.
Referencia: Licitación Pública Nacional ANDE SBE N° 1679/2021 para la "ADQUISICIÓN DE EQUIPOS HIDROELEVADORES PARA VEHICULOS DE LA FLOTA DE LA ANDE".
ID: 401.460.

Nos dirigimos a ustedes con relación a su oferta presentada en el llamado de referencia, a fin de solicitarles la presentación de la siguiente documentación:

1. Demostrar los cálculos de estabilidad entre equipo hidroelevador y vehículo, con relación al centro de gravedad del vehículo, en todos sus ángulos.

2. Demostrar la experiencia mínima de cinco (5) años, en la provisión del bien cuya marca es la misma que la ofertada, en la provisión de iguales o superiores características técnicas a la presente licitación, con facturaciones de venta y/o recepciones finales por un monto equivalente al cincuenta por ciento (50%) como mínimo del monto total ofertado en la presente licitación, en los últimos cinco (5) años: Años 2016 al 2020.

   Con relación a la Experiencia Requerida, en caso que el oferente no sea fabricante, será considerada la experiencia y capacidad del fabricante.

3. Atendiendo al Abastecimiento Simultaneo previsto en el PBC, solicitamos la confirmación del ajuste del precio unitario ofertado a la oferta ubicada en primer lugar conforme al siguiente detalle: ₲. 331.566.666.-

Esta solicitud la realizamos conforme al Art. 62 del Decreto Reglamentario N° 2992/2019 por el cual se reglamenta la Ley N° 2051/2003 de Contrataciones Públicas, y su modificatoria la Ley N° 3439/2007.

ANDE

Nota: **SPD N° 81/2021**

Fecha: 9/11/2021

E-Mail: fipa@rieder.net.py

Plazo para presentación: hasta 24 horas a partir de la recepción del presente documento (Art.7 de la Resolución DNCP N° 2490/2019).

Lugar de presentación: Sede Central de la ANDE, sito en Avda. Facundo España y Padre Cardozo, directamente en la Dirección de Servicios Administrativos o,

Correo Electrónico: fidel_giret@ande.gov.py ; fabio_paredes@ande.gov.py

Les saludamos muy atentamente.

ADMINISTRACIÓN NACIONAL DE ELECTRICIDAD

Fernando de la Mora, 10 de Noviembre de 2.021.-

Señores
Administración Nacional de Electricidad-ANDE
Presente

Ref.: Licitación Pública Nacional ANDE SBE N° 1679/2021 para la "ADQUISICIÓN DE EQUIPOS HIDROELEVADORES PARA VEHICULOS DE LA FLOTA DE LA ANDE"-ID 401460

De nuestra mayor consideración:

Nos dirigimos a Ustedes en el marco de la Licitación de Referencia y en relación a vuestra Nota SPD N° 81/2021 de Solicitud de Presentación de Documentaciones, a continuación las respuestas a los puntos indicados:

1. Respecto a los cálculos de estabilidad entre equipo hidroelevador y vehículo, con relación al centro de gravedad del vehículo, adjuntamos a esta nota los planos de fábrica donde se observa el equipo en distintos ángulos y posiciones demostrando la estabilidad, como así también la dimensiones generales y pesos.-

2. Respecto a la demostración de experiencia mínima, en la provisión del bien cuya marca es la misma que la ofertada, adjuntamos a esta nota Facturas de Venta del fabricante para la provisión de equipos de iguales o superiores características técnicas a los solicitados en la presente licitación y por un monto equivalente al cincuenta por ciento (50%) del monto total ofertado en la presente licitación.

3. En relación al Abastecimiento Simultaneo previsto en el PBC, confirmamos el ajuste del precio unitario ofertado a la oferta ubicada en primer lugar conforme al siguiente detalle: ₲s. 331.566.666 (Guaraníes Trescientos treinta y un millones quinientos sesenta y seis mil seiscientos sesenta y seis).-

Atentamente,

.....

Firma del Oferente o Representante Legal

Fipar S.A.

Marcelo Campos Cervera Walder
José Campos Cervera Walder

.....

Aclaración de Firmas

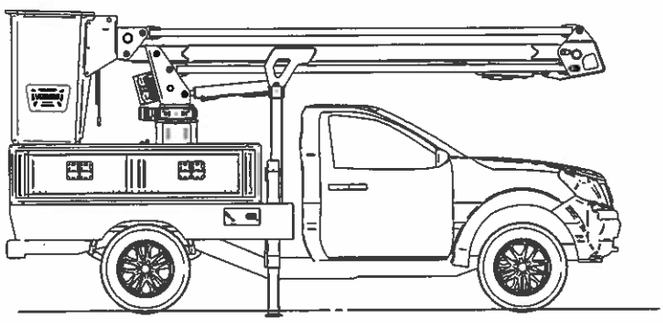

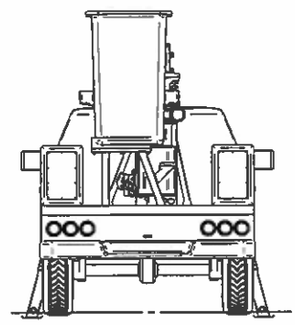

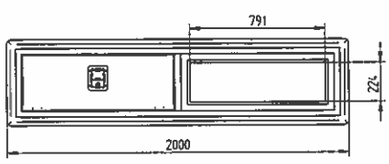

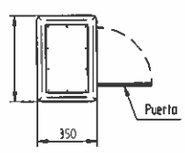

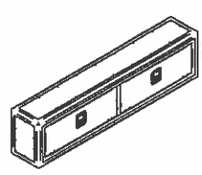

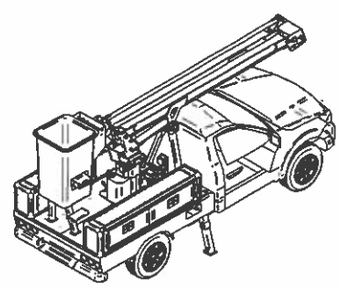

Distribución De Pesos		
	Con Pick Up (Original)	Sin Pick Up
	Peso (Kg)	Peso (Kg)
Eje Delantero	1104	1020
Eje Trasero	710	610
Personas (2)	160	160
Elevador + Body	980	980
Gaveteros (2 Unid)	64	64
Total	3018	2894
PBT	2910	2910
Resultado	-108	+16

Hoja 1/6 -Entorno Distribucion de Pesos

Dibujó	jgador	Denominación URH - Entorno DDP	W0002495 A
Fecha	9/11/2021		N/A — Pág. 1/6
Peso	0 kg	AXION ELEVADORES & HIDROGRUAS	InnovAx - Ingeniería de Producto
Formato	A3		Documento protegido, solo uso interno.

Fipar S.A.

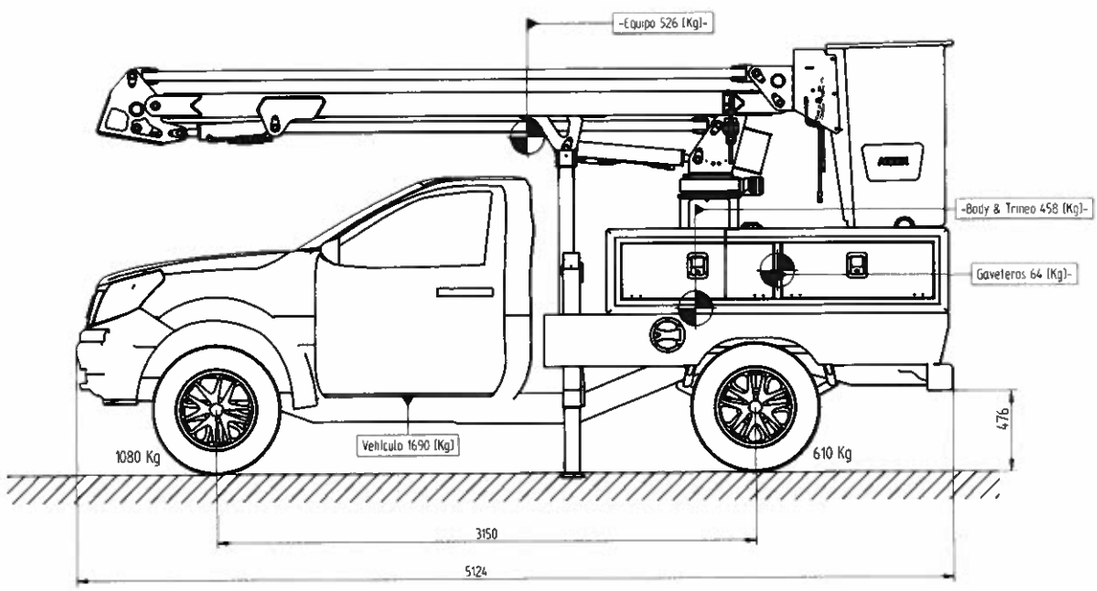

Hoja 2/6 -Distribucion de Pesos - Transporte

Dibujó	jgodoy	Denominación URN - Enterno IDP	W0002495 A
Fecha	9/11/2021		N/A — Pág. 2/6
Peso	0 kg	AXION ELEVADORES & HIDROGRUAS	InnovAx - Ingeniería de Producto
Formato	A3		Documento protegido, solo uso interno.

Fipar S.A.

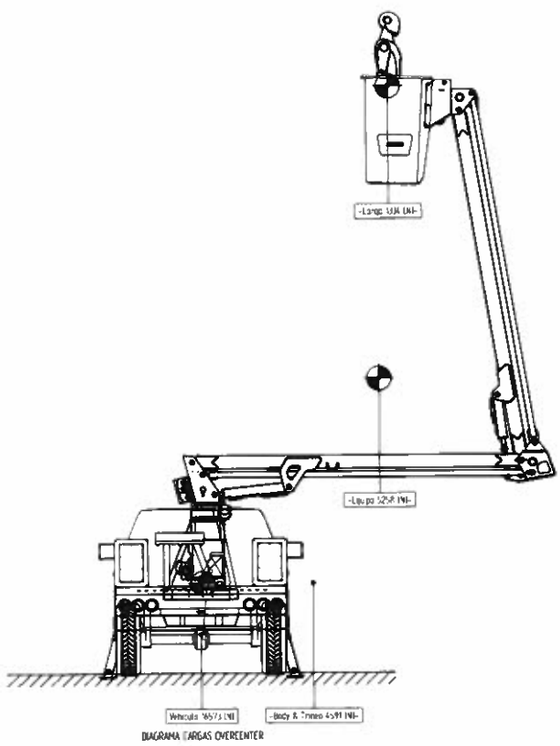

DIAGRAMA CARGAS OVERCENTER

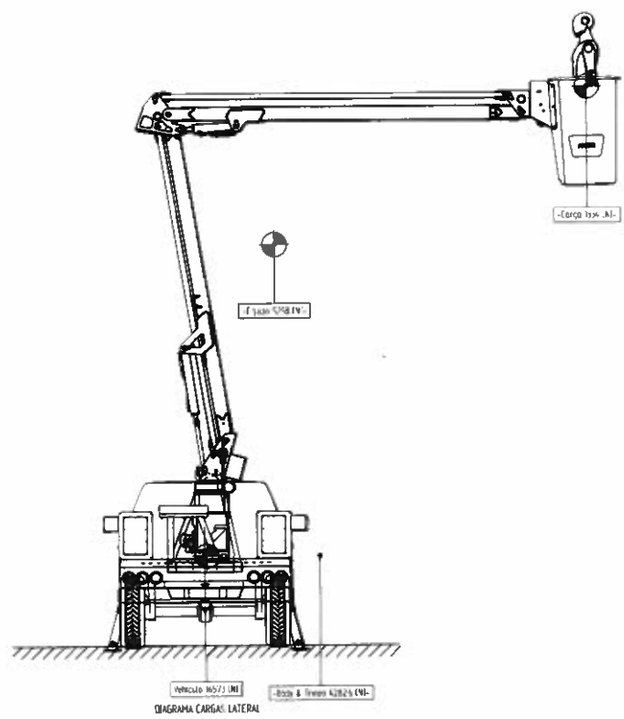

DIAGRAMA CARGAS LATERAL

Hoja 3/6 – Estabilidad con Cargas

Dibujo		Denominación	W0002495 A
Fecha			
Hoja		AXION	Propietario: Ingeniería de Producto
Formato	A2	LEVANTADORES & HIDROGRUAS	

Fipar S.A.

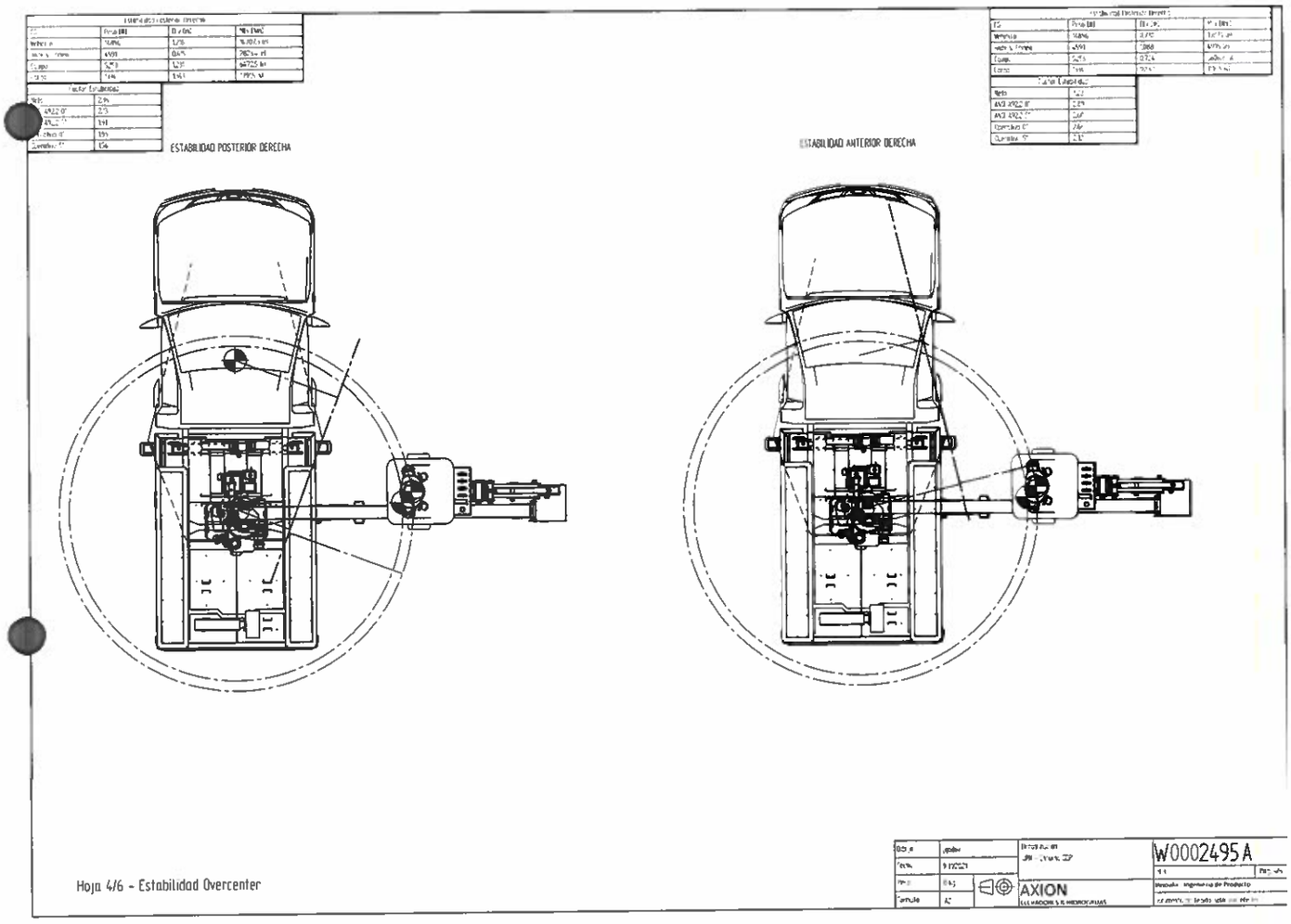
ESTABILIDAD POSTERIOR DERECHA
ESTABILIDAD ANTERIOR DERECHA
Hoja 4/6 - Estabilidad Overcenter
AXION
W0002495 A

Fipar S.A.

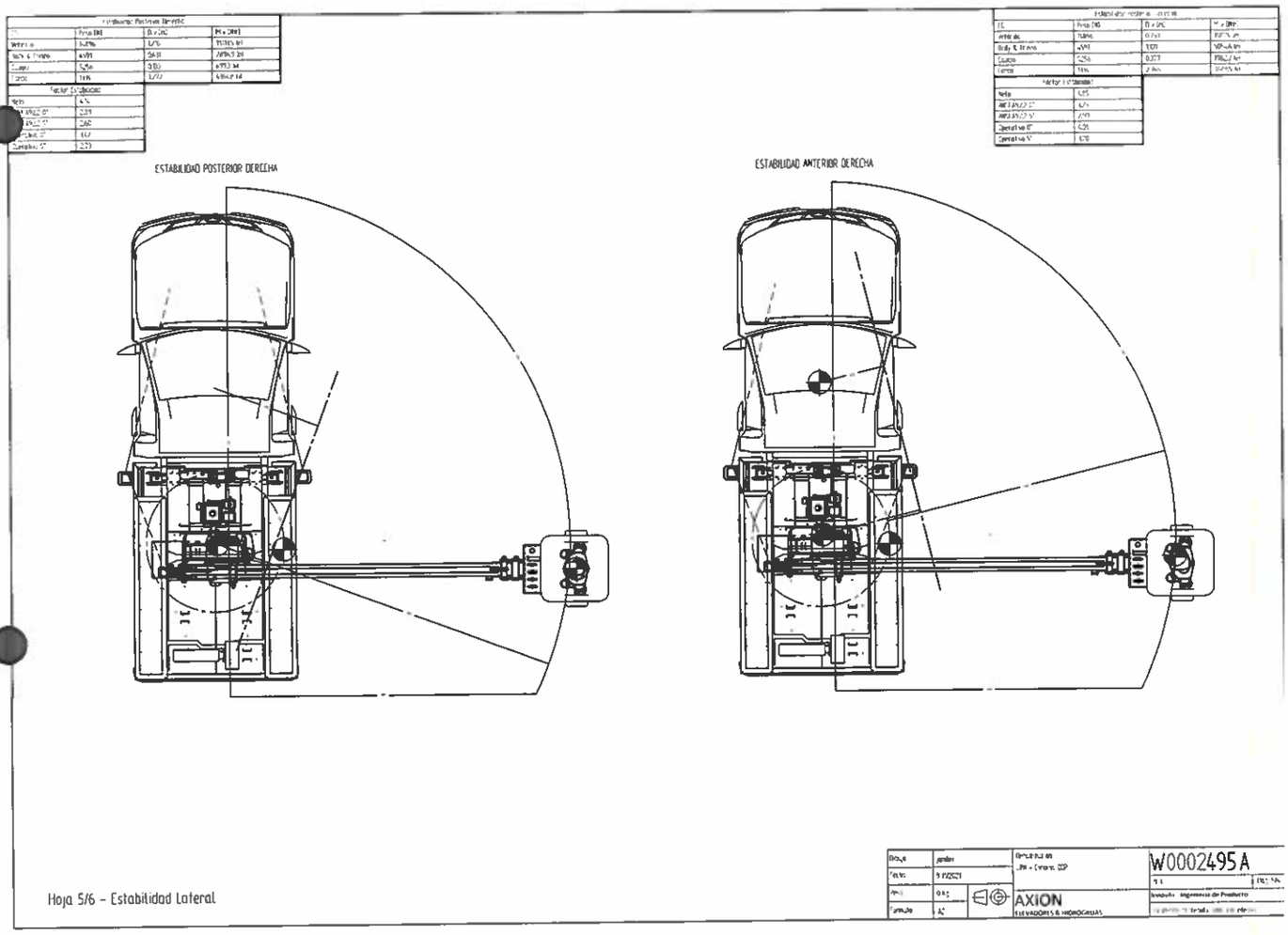
ESTABILIDAD POSTERIOR DERECHA
ESTABILIDAD ANTERIOR DERECHA
W0002495 A
AXION
ELEVADORES & HIDROGRUAS
Hoja 5/6 - Estabilidad Lateral

Fipar S.A.

19/07/18

FCE E 0004-00000046

FACTURA EXPORTACIÓN

AXION
ELEVADORES & HIDROGRÚAS

Independencia 3080, X2400DCJ, San Francisco, Córdoba.
Tel: +54 3564 42-2226 | administracion@axionlift.com
AXION S.A.: 25 de Mayo 660, X2400ACO, San Francisco, Córdoba.

IVA RESPONSABLE INSCRIPTO
CUIT: 30-71152105-0
Ing. Brutos (CM): 904-30711521050
Comercio e Industria Municipal: 18654
Iniciación de Actividades: 01/08/2015

Original

Señor (es): PEÑA SPOERER Y CIA SA (30383)
AVDA. PRESIDENTE EDUARDO FREI
MONTALVA 16644, LAMPA, COLINA SANTIAGO
Chile
IVA: Exento
CUIT: RUT 96.877.150-7 **ING. BRUTOS:** CUR 55000000034

Orden de compra: 805262/180449
Remito N°: TERRESTRE
Transporte:

100%ANTICIP.TRANSF.BANC.

CONDICIONES DE PAGO:

CANT.	DESCRIPCION	P.UNITARIO	TOTAL
3	ELEVADOR HIDR.ARTICULADO AXION MOD.BR4313I AISLADO,N°SERIE0640.18.025/026/082	23.000,00	69.000,00
4	ELEVADOR HIDR.ARTICULADO AXION MOD.AL3410I AISLADO,N°SERIE 0380.18.149/150/151/152	20.500,00	82.000,00
1	ELEVADOR HIDR.ARTICULADO AXION MOD.BR5015I AISLADO,N°SERIE 0640.18.153	35.650,00	35.650,00
1	ELEVADOR HIDR.ARTICULADO AXION MOD.UR3410I AISLADO,N°SERIE 0400.18.154	21.550,00	21.550,00

VALOR FCA SAN FRANCISCO,CBA,ARG.....USD 208.200,00

TOTAL DE LA MERCADERÍA NUEVA, SIN USO, FABRICACION ARGENTINA.

Son dólares: doscientos ocho mil, doscientos.

"IVA EXENTO OPERACION DE EXPORTACION"
("VAT Exempt export transaction")
Net Weight: 11.695kg
Gross Weight: 11.980kg
Packages: 78
Exchange rate USD 1 equals 28.10

Enrique Gaviglio
AXION S.A.
PRESIDENTE

Confeccionó: [redacted]
30711521050190006682017497140520180719 4 - CVG

Sub-Total	TT	208.200,00
IVA Insc.		
IVA No Insc.		
TOTAL		

C.A.E.: 68290174971405 Vto. C.A.E.: 19/07/18

Fipar S.A.

-7-

AXION

ELEVADORES & HIDROGRÚAS

Independencia 3080, X2400DCJ, San Francisco, Córdoba | Tel: +54 3564 42-2226 | administracion@axionlift.com
AXION S.A.: 25 de Mayo 660, X2400ACO, San Francisco, Córdoba.

PACKING LIST N°	000046
San Francisco, 19/07//2018	OC: PO1805262/1804492
Destinatario/Importador: PENA SPOERER Y CIA SA AVDA. PRESIDENTE EDUARDO FREI MONTALVA 16644, LAMPA, SANTIAGO CHILE Rut 96.877.150-7 Cur 55000000034 Consignatario: PENA SPOERER Y CIA SA AVDA. PRESIDENTE EDUARDO FREI MONTALVA 16644, LAMPA, SANTIAGO CHILE Rut 96.877.150-7 Cur 55000000034	Medio de Transporte: TERRESTRE

MERCADERÍA ACONDICIONADA EN 1 SEMI DE 13,50 MTS

Cant	Descripción
3	ELEVADOR HIDRAULICO ARTICULADO AXION MODELO BR4313I, AISLADO, N°SERIE 0640.18.025/026/082 Peso Neto:4.665kg Peso Bruto:4.765Kg Cantidad de bultos: 24
4	ELEVADOR HIDRAULICO ARTICULADO AXION MODELO AL3410I, AISLADO, N°SERIE 0380.18.149/150/151/152 Peso Neto:4.415kg Peso Bruto:4.515Kg Cantidad de bultos: 36
1	ELEVADOR HIDRAULICO ARTICULADO AXION MODELO BR5015I, AISLADO, N°SERIE 0640.18.153 Peso Neto:1.459kg Peso Bruto:1.500Kg Cantidad de bultos: 11
1	ELEVADOR HIDRAULICO ARTICULADO AXION MODELO UR3410I, AISLADO, N°SERIE 0400.18.154 Peso Neto:1.156kg Peso Bruto:1.200Kg Cantidad de bultos: 7
	Peso Total Neto: 11.695Kg Peso Total Bruto:11.980 Kg Cantidades de bultos: 78 TOTAL DE LA MERCADERÍA NUEVA, SIN USO, FABRICACIÓN ARGENTINA. Enrique Gaviglio AXION S.A. PRESIDENTE

Fipar S.A.

30/09/19

FCE E 00004-00000127

FACTURA EXPORTACIÓN

AXION
ELEVADORES & HIDROGRÚAS

Independencia 3080, X2400DCJ, San Francisco, Córdoba
Tel: +54 3564 42-2226 | administracion@axionlift.com
AXION S.A.: 25 de Mayo 660, X2400ACO, San Francisco, Córdoba.

IVA RESPONSABLE INSCRIPTO
CUIT: 30-71152105-0
Ing. Brutos (CM): 904-30711521050
Comercio e Industria Municipal: 18654
Iniciación de Actividades: 01/08/2015

Original

Señor (es): PEÑA SPOERER Y CIA SA (30383)
AVDA. PRESIDENTE EDUARDO FREI
MONTALVA 16644, LAMPA, COLINA SANTIAGO
Chile
IVA: Exento
CUIT: RUT 96.877.150-7 **ING. BRUTOS:** CUR 55000000034

100%ANTICIP.TRANSF.BANC.BCO.CORDOBA

Orden de compra: 1907440
Remito N°: TERRESTRE
Transporte:

CONDICIONES DE PAGO:

CANT.	DESCRIPCION	P.UNITARIO	TOTAL
4	(70.19.19012)ELEVADOR HIDR.ARTIC.AXION MOD.BR4313i AISLADO,N°SERIE 0640.19.211/212/213/214	23.000,00	92.000,00
5	(70.19.37011)ELEVADOR HIDR.ARTIC.AXION MOD.UR3410i AISLADO,N°SERIE 0400.19.190/231/232/233/234	21.550,00	107.750,00

.
VALOR FCA SAN FCO,CBA,ARGENTINA.....USD 199.750,00
.
.
MERCADERÍA: NUEVA, SIN USO, FABRICACIÓN ARGENTINA

Enrique Gaviglio
AXION S.A.
PRESIDENTE

Dolares ciento noventa y nueve mil
setecientos cincuenta.

"IVA EXENTO OPERACION DE EXPORTACION"
("VAT Exempt export transaction")
Net Weight: 10.904kg
Gross Weight: 11.200kg
Packages: 37
Exchange rate USD 1 equals 59

Confeccionado [redacted]
30711521050019000046390481355225201909303
– CVG

Sub-Total	T	199.750,00
IVA Insc.		
IVA No Insc.		
TOTAL		

C.A.E.: 69390481355225 Vto. C.A.E.: 30/09/19

Fipar S.A.

-9-

01/10/19

FCE E 00004-00000129

FACTURA EXPORTACIÓN

AXION
ELEVADORES & HIDROGRÚAS

Independencia 3080, X2400DCJ, San Francisco, Córdoba.
Tel: +54 3564 42-2226 | administracion@axionlift.com
AXION S.A.: 25 de Mayo 660, X2400ACO, San Francisco, Córdoba.

IVA RESPONSABLE INSCRIPTO
CUIT: 30-71152105-0
Ing. Brutos (CM): 904-30711521050
Comercio e Industria Municipal: 18654
Iniciación de Actividades: 01/08/2015

Original

Señor (es): PEÑA SPOERER Y CIA SA (30383)
AVDA. PRESIDENTE EDUARDO FREI
MONTALVA 16644, LAMPA, COLINA SANTIAGO
IVA: Chile
Exento
CUIT: RUT 96.877.150-7 **ING. BRUTOS:** CUR 55000000034

Orden de compra:
Remito N°: TERRESTRE
Transporte:

TRANSF.BANC.30 DIAS F.F.

CONDICIONES DE PAGO:

CANT.	DESCRIPCION	P.UNITARIO	TOTAL
1	76.29.62915 ARAÑA DE MONTAJE AXION MOD.AT NCM 8431.39.00 . VALOR FCA SAN FCO,CBA,ARGENTINA.....USD 375,65 . . MERCADERIA: NUEVA, SIN USO, FABRICACIÓN ARGENTINA	375,65	375,65

Enrique Gaviglio
AXION S.A.
PRESIDENTE

Dolares trescientos setenta y cinco con
65/100

"IVA EXENTO OPERACION DE EXPORTACION"
("VAT Exempt export transaction")
Net Weight: 128kg
Gross Weight: 130kg
Packages: 1
Exchange rate USD 1 equals 59

Confeccionado por CVG

30711521050019000046 64005385701482 01910017

Sub-Total	375,65
IVA Insc.	
IVA No Insc.	
TOTAL	

C.A.E.: 69400538578148 Vto. C.A.E.: 01/10/19

Fipar S.A.

AXION

ELEVADORES & HIDROGRÚAS

Independencia 3080, X2400DCJ, San Francisco, Córdoba | Tel: +54 3564 42-2226 | administracion@axionlift.com
AXION S.A.: 25 de Mayo 660, X2400ACO, San Francisco, Córdoba.

PACKING LIST N°	000127/129
San Francisco, 30/09/2019	OC : PO1907440
Destinatario/Importador: PENA SPOERER Y CIA SA AV. PRESIDENTE FREI MONTALVA NO.16.644 LAMPA,SANTIAGO,CHILE PH 56-228299606 Rut 96.877.150-7 Cur 55000000034 Consignatario: PENA SPOERER Y CIA SA AV. PRESIDENTE FREI MONTALVA NO.16.644 LAMPA,SANTIAGO,CHILE PH 56-228299606 Rut 96.877.150-7 Cur 55000000034	Medio de Transporte: TERRESTRE

MERCADERÍA ACONDICIONADA EN 1 SEMI DE 14 MTS

Cant	Descripción
4	(70.19.19012) ELEVADOR HIDR.ARTICULADO AXION MOD. BR4313i, AISLADO, N° SERIE 0640.19.211/212/213/214 Ncm 8428.90.90 Peso Total Neto: 5.283 Kg Peso Total Bruto: 5.450 Kg Cantidades de bultos: 22
5	(70.19.37011) ELEVADOR HIDR.ARTICULADO AXION MOD. UR3410i, AISLADO, N° SERIE 0400.19.190/231/232/233/234 Ncm 8428.90.90 Peso Total Neto: 5.621 Kg Peso Total Bruto: 5.750 Kg Cantidades de bultos: 15
1	70.29.62915 ARAÑA DE MONTAJE AXION MOD.AT NCM 8431.39.00 Peso Total Neto: 128 Kg Peso Total Bruto: 130 Kg Cantidades de bultos: 1
	Peso Total Neto:11.032 Kg Peso Total Bruto:11.330 Kg Cantidades de bultos: 38 MERCADERÍA: NUEVA, SIN USO, FABRICACIÓN ARGENTINA.

Enrique Gaviglio
AXION S.A.
PRESIDENTE

Fipar S.A.

17/10/19

FCE E 00004-00000133

AXION

ELEVADORES & HIDROGRÚAS

FACTURA EXPORTACIÓN

Independencia 3080, X2400DCJ, San Francisco, Córdoba.
Tel: +54 3564 42-2226 | administracion@axionlift.com
AXION S.A.: 25 de Mayo 660, X2400ACO, San Francisco, Córdoba

IVA RESPONSABLE INSCRIPTO
CUIT: 30-71152105-0
Ing. Brutos (CM): 904-30711521050
Comercio e Industria Municipal: 18654
Iniciación de Actividades: 01/08/2015

Original

Señor (es): PEÑA SPOERER Y CIA SA (30383)
AVDA. PRESIDENTE EDUARDO FREI
MONTALVA 16644, LAMPA, COLINA SANTIAGO
Chile

IVA: Exento

CUIT: RUT 96.877.150-7 **ING. BRUTOS:** CUR 55000000034

100% ANTICIP.TRANF.BANC.HSBC

Orden de compra: 1908389-1Parcial

Remito N°: TERRESTRE

Transporte:

CONDICIONES DE PAGO:

CANT	DESCRIPCION	P.UNITARIO	TOTAL
5	(70.19.1502733)ELEVADOR HIDR.ART.AXION MOD.HD5015i AISLADO, N°SERIE 0520.19.262/263/267/268/269 NCM 8428.90.90	46.980,00	234.900,00
	.		
	VALOR FCA SAN FCO,CBA,ARGENTINA.....USD 234.900,00		
	.		

Enrique Gavigilo
AXION S.A.
PRESIDENTE

Dolares doscientos treinta y cuatro mil novecientos.

"IVA EXENTO OPERACION DE EXPORTACION"
("VAT Exempt export transaction")
Net Weight: 11.430kg
Gross Weight: 11590kg
Packages: 24
Exchange rate USD 1 equals 59,50

Confecciona:

30711521050019080046420150837517201910170

- CVG

Sub-Total	234.900,00
IVA Insc.	
IVA No Insc.	
TOTAL	

C.A.E.: 69420150837517 Vto. C.A.E.: 17/10/19

Fipar S.A.

-12-

AXION

ELEVADORES & HIDROGRÚAS

Independencia 3080, X2400DCJ, San Francisco, Córdoba | Tel: +54 3564 42-2226 | administracion@axionlift.com
AXION S.A.: 25 de Mayo 680, X2400ACO, San Francisco, Córdoba.

PACKING LIST N°	000133
San Francisco, 17/10/2019	OC : PO1908389-1
Destinatario/Importador: PENA SPOERER Y CIA SA AV. PRESIDENTE FREI MONTALVA NO.16.644 LAMPA,SANTIAGO,CHILE PH 56-228299606 Rut 96.877.150-7 Cur 55000000034 Consignatario: PENA SPOERER Y CIA SA AV. PRESIDENTE FREI MONTALVA NO.16.644 LAMPA,SANTIAGO,CHILE PH 56-228299606 Rut 96.877.150-7 Cur 55000000034	Medio de Transporte. TERRESTRE

MERCADERÍA ACONDICIONADA EN 1 SEMI DE 14 MTS

Cant	Descripción
5	(70.19.1502733) ELEVADOR HIDR.ARTICULADO AXION MOD. HD5015i, AISLADO, N° SERIE 0520.19.262/263/267/268/269 Ncm 8428.90.90 Peso Total Neto: 11.430 Kg Peso Total Bruto: 11.590 Kg Cantidades de bultos: 24
	Peso Total Neto:11.430Kg Peso Total Bruto:11.590Kg Cantidades de bultos: 24 MERCADERÍA: NUEVA, SIN USO, FABRICACIÓN ARGENTINA. Enrique Gaviglio AXION S.A. PRESIDENTE

Fipar S.A.

AXION
ELEVADORES & HIDROGRÚAS

01/11/19
FCE E 00004-00000139

FACTURA EXPORTACIÓN

Independencia 3080, X2400DCJ, San Francisco, Córdoba.
Tel: +54 3564 42-2226 | administracion@axionlift.com
AXION S.A.: 25 de Mayo 660, X2400ACO, San Francisco, Córdoba.

IVA RESPONSABLE INSCRIPTO
CUIT: 30-71152105-0
Ing. Brutos (CM): 904-30711521050
Comercio e Industria Municipal: 18654
Iniciación de Actividades: 01/08/2015

Original

Señor (es): PEÑA SPOERER Y CIA SA (30383)
AVDA. PRESIDENTE EDUARDO FREI
MONTALVA 16644, LAMPA, COLINA SANTIAGO
Chile
IVA: Exento
CUIT: RUT 96.877.150-7 **ING. BRUTOS:** CUR 55000000034

Orden de compra: 908391-1
Remito N°:
TERRESTRE
Transporte:

100%ANTICIP.TRANSF.BANC./B.NACIÓN

CONDICIONES DE PAGO:

CANT.	DESCRIPCION	P.UNITARIO	TOTAL
7	(70.19.37011) ELEVADOR HIDR.ARTICULADO AXION MOD. UR3410i, AISLADO, N°SERIE 0400.19.193/235/236/248/249/278/279 - NCM 8428.90.90	21.550,00	150.850,00
	.		
	VALOR FCA SAN FCO,CBA.ARGENTINA.....USD 150.850,00		
	.		
	.		
	.		
	.		
	MERCADERÍA : NUEVA, SIN USO, FABRICACIÓN ARGETINA		

Enrique Gaviglio
AXION S.A.
PRESIDENTE

Dolares ciento cincuenta mil ochocientos cincuenta.

"IVA EXENTO OPERACION DE EXPORTACION"
("VAT Exempt export transaction")
Net Weight: 7.482kg
Gross Weight: 7.602kg
Packages: 21
Exchange rate USD 1 equals 63,50

Confeccionado por CVG

30711521050019000045944076866875720191101 9

Sub-Total	TT	150.850,00
IVA Insc.		
IVA No Insc.		
TOTAL		

C.A.E.: 69440768668757 Vto. C.A.E.: 01/11/19

Fipar S.A.

-14-

AXION

ELEVADORES & HIDROGRÚAS

Independencia 3080, X2400DCJ, San Francisco, Córdoba | Tel: +54 3564 42-2226 | administracion@axionlift.com
AXION S.A.: 25 de Mayo 660, X2400ACO, San Francisco, Córdoba.

PACKING LIST N°	000139
San Francisco, 01/11/2019	OC : PO1908391-1
Destinatario/Importador: PENA SPOERER Y CIA SA AV. PRESIDENTE FREI MONTALVA NO.16.644 LAMPA,SANTIAGO,CHILE PH 56-228299606 Rut 96.877.150-7 Cur 55000000034 Consignatario: PENA SPOERER Y CIA SA AV. PRESIDENTE FREI MONTALVA NO.16.644 LAMPA,SANTIAGO,CHILE PH 56-228299606 Rut 96.877.150-7 Cur 55000000034	Medio de Transporte: TERRESTRE

MERCADERÍA ACONDICIONADA EN 1 SEMI DE 13,50MTS

Cant	Descripción
7	(70.19.37011) ELEVADOR HIDR.ARTICULADO AXION MOD. UR3410i, AISLADO, N° SERIE 0400.19.193/235/236/248/249/278/279 Ncm 8428.90.90 Peso Total Neto: 7.482Kg Peso Total Bruto: 7.602 Kg Cantidades de bultos: 21
	Peso Total Neto: 7.482Kg Peso Total Bruto:7.602Kg Cantidades de bultos: 21 MERCADERÍA: NUEVA, SIN USO, FABRICACIÓN ARGENTINA.

Enrique Gaviglio
AXION S.A.
PRESIDENTE

Fipar S.A.

AXION
ELEVADORES & HIDROGRÚAS

04/11/19
FCE E 00004-00000142

FACTURA EXPORTACIÓN

Independencia 3080, X2400DCJ, San Francisco, Córdoba.
Tel: +54 3564 42-2226 | administracion@axionlift.com
AXION S.A.: 25 de Mayo 660, X2400ACO, San Francisco, Córdoba

IVA RESPONSABLE INSCRIPTO
CUIT. 30-71152105-0
Ing. Brutos (CM): 904-30711521050
Comercio e Industria Municipal: 18654
Iniciación de Actividades: 01/08/2015

Original

Señor(es): PEÑA SPOERER Y CIA SA (30383)
AVDA. PRESIDENTE EDUARDO FREI
MONTALVA 16644, LAMPA, COLINA SANTIAGO
Chile
IVA: Exento
CUIT: RUT 96.877.150-7 **ING. BRUTOS:** CUR 55000000034

Orden de compra: 909035/1910449
Remito N°:
Transporte: TERRESTRE

ANTICIP.TRANSF.BANC./BANCO HSBC

CONDICIONES DE PAGO:

CANT.	DESCRIPCION	P.UNITARIO	TOTAL
7	(70.19.19012)ELVADOR HIDR.ARTICULADO AXION MOD. BR4313i, AISLADO, N°SERIE 0640.19.222/223/224/225/ 226/227/231.	23.000,00	161.000,00
2	(70.19.19821)ELEVADOR HIDR.ARTICULADO AXION MOD. BR4313i, AISLADO, N°SERIE 0400.19.200/201	29.500,00	59.000,00

.
VALOR FCA SAN FCO,CBA,ARGENTINA.....USD 220.000,00
.
.
.
MERCADERÍA:NUEVA, SIN USO, FABRICACIÓN ARGENTINA

Enrique Gaviglio
AXION S.A.
PRESIDENTE

Dólares doscientos veinte mil.

"IVA EXENTO OPERACION DE EXPORTACION"
("VAT Exempt export transaction")
Net Weight: 11.832kg
Gross Weight: 11.950kg
Packages: 53
Exchange rate USD 1 equals 63,50

Confeccionó: [redacted]
30711521050019008046440870061440201911044
– CVG

Sub-Total	220.000,00
IVA Insc.	
IVA No Insc.	
TOTAL	

C.A.E.: 69440870061440 Vto. C.A.E.: 04/11/19

Fipar S.A.

AXION

ELEVADORES & HIDROGRÚAS

Independencia 3080, X2400DCJ, San Francisco, Córdoba | Tel: +54 3564 42-2226 | administracion@axionlift.com
AXION S.A.: 25 de Mayo 660, X2400ACO, San Francisco, Córdoba.

PACKING LIST N°	000142
San Francisco, 01/11/2019	OC : PO1909035/1910449
Destinatario/Importador: PENA SPOERER Y CIA SA AV. PRESIDENTE FREI MONTALVA NO.16.644 LAMPA,SANTIAGO,CHILE PH 56-228299606 Rut 96.877.150-7 Cur 55000000034 Consignatario: PENA SPOERER Y CIA SA AV. PRESIDENTE FREI MONTALVA NO.16.644 LAMPA,SANTIAGO,CHILE PH 56-228299606 Rut 96.877.150-7 Cur 55000000034	Medio de Transporte: TERRESTRE

MERCADERÍA ACONDICIONADA EN 1 SEMI DE 14MTS

Cant	Descripción
7	(70.19.19012) ELEVADOR HIDR.ARTICULADO AXION MOD. BR4313i, AISLADO, N° SERIE 0640.19.222/223/224/225/226/227/331 Ncm 8428.90.90 Peso Total Neto: 9.330Kg Peso Total Bruto:9.400Kg Cantidades de bultos: 39
2	(70.19.19821) ELEVADOR HIDR.ARTICULADO AXION MOD. BR4313i, AISLADO, N° SERIE 0400.19.200/201 Ncm 8428.90.90 Peso Total Neto: 2.502Kg Peso Total Bruto: 2.550Kg Cantidades de bultos: 14
	Peso Total Neto:11.832 Kg Peso Total Bruto:11.950 Kg Cantidades de bultos: 53 MERCADERÍA: NUEVA, SIN USO, FABRICACIÓN ARGENTINA. Enrique Gaviglio AXION S.A. PRESIDENTE

Fipar S.A.

AXION
ELEVADORES & HIDROGRÚAS

21/11/19
FCE E 00004-00000147
FACTURA EXPORTACIÓN

Independencia 3080, X2400DCJ, San Francisco, Córdoba
Tel: +54 3564 42-2226 | administracion@axionlift.com
AXION S.A.: 25 de Mayo 660, X2400ACO, San Francisco, Córdoba

IVA RESPONSABLE INSCRIPTO
CUIT: 30-71152105-0
Ing. Brutos (CM): 904-30711521050
Comercio e Industria Municipal: 18654
Iniciación de Actividades: 01/08/2015

Original

Señor (es): PEÑA SPOERER Y CIA SA (30383)
AVDA. PRESIDENTE EDUARDO FREI
MONTALVA 16644, LAMPA, COLINA SANTIAGO
Chile
IVA: Exento
CUIT: RUT 96.877.150-7 **ING. BRUTOS:** CUR 55000000034

Orden de compra: 1908389/391-191118
191 1360
Remito N°:
TERRESTRE
Transporte:

USD205.590 ANTICIP/USD3119.16 30 DIAS FF

CONDICIONES DE PAGO:

CANT.	DESCRIPCION	P.UNITARIO	TOTAL
3	(70.19.1502733) ELEVADOR HIDR.ARTICULADO AXION MOD HD5015i, AISLADO, N°SERIE 0520.19.270/271/272	46.980,00	140.940,00
3	(70.19.37011) ELEVADOR HIDR.ARTICULADO AXION MOD. UR3410i , AISLADO, N°SERIE 0400.19.250/251/252	21.550,00	64.650,00
2	(70.56.12520) BARQUILLA MCA.AXION MOD.SIMPLE	1.406,70	2.813,40
4	(98.660.013590) FUNDA PARA BARQUILLA MCA.AXION MOD SIMPLE	76,44	305,76

.
VALOR FCA SAN FCO,CBA ARGENTINA..USD 208.709,16
.
.
.
MERCADERÍA,NUEVA, SIN USO, FABRICACIÓN ARGENTINA

Enrique Gavigilio
AXION S.A.
PRESIDENTE

Dólares Doscientos ocho mil setecientos
nueve con 16/100.

"IVA EXENTO OPERACION DE EXPORTACION"
("VAT Exempt export transaction")
Net Weight: 10.232kg
Gross Weight: 10.385kg
Packages: 26
Exchange rate USD 1 equals 62.50

Confeccionado por:
30 71521050019000046 47054562766320191121 2
- CVG

Sub-Total	T	208.709,16
IVA Insc.		
IVA No Insc.		
TOTAL		

C.A.E.: 69470545627663 Vto. C.A.E.: 21/11/19

Fipar S.A.

AXION
ELEVADORES & HIDROGRÚAS

21/11/19
FCE E 00004-00000148
FACTURA EXPORTACIÓN

Independencia 3080, X2400DCJ, San Francisco, Córdoba.
Tel: +54 3564 42-2226 | administracion@axionlift.com
AXION S.A.: 25 de Mayo 660, X2400ACO, San Francisco, Córdoba.

IVA RESPONSABLE INSCRIPTO
CUIT: 30-71152105-0
Ing. Brutos (CM): 904-30711521050
Comercio e Industria Municipal: 18654
Iniciación de Actividades: 01/08/2015

Original

Señor (es): PEÑA SPOERER Y CIA SA (30383)
AVDA. PRESIDENTE EDUARDO FREI
MONTALVA 16644, LAMPA, COLINA SANTIAGO
Chile
IVA: Exento
CUIT: RUT 96.877.150-7 **ING. BRUTOS:** CUR 55000000034

Orden de compra: A.
Remito N°:
Transporte: TERRESTRE

SIN INGRESO DE DIVISAS A TIT.NO ONEROSO

CONDICIONES DE PAGO:

CANT.	DESCRIPCION	P.UNITARIO	TOTAL
2	(98.850.0019.54) CONTROL ELECTRÓNICO MCA.COMPUTROL MOD.4G	1.473,12	2.946,24
	.		
	VALOR FCA SAN FCO, CBA.ARGENTINA...USD 2.946,24		
	.		
	.		
	.		
	MERCADERIA, NUEVA, SIN USO, FABRICACIÓN ARGENTINA		

Enrique Gaviglio
AXION S.A
PRESIDENTE

Dólares dos mil novecientos cuarenta
y seis con 24/100

"IVA EXENTO OPERACION DE EXPORTACION"
("VAT Exempt export transaction")
Net Weight: 3kg
Gross Weight: 4kg
Packages: 1
Exchange rate USD 1 equals 62.50

Confeccionó: [redacted]
30711521050019000646947054804745820191121 5
– CVG

Sub-Total	T	2.946,24
IVA Insc.		
IVA No Insc.		
TOTAL		

C.A.E.: 69470548047458 Vto. C.A.E.: 21/11/19

Fipar S.A.

-19-

AXION

ELEVADORES & HIDROGRÚAS

Independencia 3080, X2400DCJ, San Francisco, Córdoba | Tel: +54 3564 42-2226 | administracion@axionlift.com
AXION S.A.: 25 de Mayo 660, X2400ACO, San Francisco, Córdoba.

PACKING LIST N°	000147/8
San Francisco, 21/11/2019	OC : PO1908389/391-1911187/360
Destinatario/Importador: PENA SPOERER Y CIA SA AV. PRESIDENTE FREI MONTALVA NO.16.644 LAMPA,SANTIAGO,CHILE PH 56-228299606 Rut 96.877.150-7 Cur 55000000034 Consignatario: PENA SPOERER Y CIA SA AV. PRESIDENTE FREI MONTALVA NO.16.644 LAMPA,SANTIAGO,CHILE PH 56-228299606 Rut 96.877.150-7 Cur 55000000034	Medio de Transporte: TERRESTRE

MERCADERÍA ACONDICIONADA EN 1 SEMI DE 14MTS

Cant	Descripción
3	(70.19.1502733) ELEVADOR HIDR.ARTICULADO AXION MOD. HD5015i, AISLADO, N° SERIE 0520.19.270/271/272 Ncm 8428.90.90 Peso Total Neto:6.883 Kg Peso Total Bruto: 7.000Kg Cantidades de bultos:12
3	(70.19.37011) ELEVADOR HIDR.ARTICULADO AXION MOD. UR3410i, AISLADO, N° SERIE 0400.19.250/251/252 Ncm 8428.90.90 Peso Total Neto: 3.268Kg Peso Total Bruto: 3.300Kg Cantidades de bultos: 12
2 4	(70.56.12520) BARQUILLA MCA.AXION MOD.SIMPLE (98.660.013590) FUNDA PARA BARQUILLA MCA.AXION MOD.SIMPLE Ncm 8431.39.00 Peso Total Neto: 81Kg Peso Total Bruto: 85Kg Cantidades de bultos: 2
2	(98.850.001954) CONTROL ELECTRÓNICO MCA.COMPUTROL MOD.G4 Ncm 8431.39.00 Peso Total Neto: 3Kg Peso Total Bruto: 4Kg Cantidades de bultos: 1
	Peso Total Neto: 10.235 Kg Peso Total Bruto: 10.389Kg Cantidades de bultos: 27 MERCADERÍA: NUEVA, SIN USO, FABRICACIÓN ARGENTINA. Enrique Gavigilio AXION S.A. PRESIDENTE

Fipar S.A.

11/12/19

FCE E 00004-00000160

FACTURA EXPORTACIÓN

AXION
ELEVADORES & HIDROGRÚAS

Independencia 3080, X2400DCJ, San Francisco, Córdoba.
Tel: +54 3564 42-2226 | administracion@axionlift.com
AXION S.A.: 25 de Mayo 660, X2400ACO, San Francisco, Córdoba.

IVA RESPONSABLE INSCRIPTO
CUIT: 30-71152105-0
Ing. Brutos (CM): 904-30711521050
Comercio e Industria Municipal: 18654
Iniciación de Actividades: 01/08/2015

Original

Señor (es): PEÑA SPOERER Y CIA SA (30383)
AVDA. PRESIDENTE EDUARDO FREI
MONTALVA 16644, LAMPA, COLINA SANTIAGO
Chile
IVA: Exento
CUIT: RUT 96.877.150-7 **ING. BRUTOS:** CUR 55000000034

Orden de compra: 1910489-1
Remito Nº: TERRESTRE
Transporte:

1001ANTICIP.TRANSF.BANC./B.HSBC

CONDICIONES DE PAGO:

CANT.	DESCRIPCION	P.UNITARIO	TOTAL
5	(70.19.27102) ELEVADOR HIDR.ARTICULADO AXION MOD.. AT4313BR, N°SERIE 0700.19.383/384/385/386/387	25.500,00	127.500,00
	.		
	VALOR FCA SAN FCO,CBA.ARGENTINA.....USD 127.500,00		
	.		
	.		
	TOTAL DE LA MERCADERÍA NUEVA, SIN USO, FABRICACIÓN ARGENTINA.		

Enrique Geviglio
AXION S.A.
PRESIDENTE

Dólares ciento veintisiete mil quinientos

"IVA EXENTO OPERACION DE EXPORTACION"
("VAT Exempt export transaction")
Net Weight: 10.987KG
Gross Weight:11.087KG
Packages: 33
Exchange rate USD 1 equals 63

Confeccionado por [redacted] - CVG

30711521050019000046[redacted]003874672972019121 13

Sub-Total	127.500,00
IVA Insc.	
IVA No Insc.	
TOTAL	

C.A.E.: 69500387467297 Vto. C.A.E.: 11/12/19

Fipar S.A.

-21-

AXION

ELEVADORES & HIDROGRÚAS

Independencia 3080, X2400DCJ, San Francisco, Córdoba | Tel: +54 3564 42-2226 | administracion@axionlift.com
AXION S.A.: 25 de Mayo 660, X2400ACO, San Francisco, Córdoba.

PACKING LIST N°	000160
San Francisco, 11/12/2019	OC : PO1910489-1
Destinatario/Importador: PENA SPOERER Y CIA SA AV. PRESIDENTE FREI MONTALVA NO.16.644 LAMPA,SANTIAGO,CHILE PH 56-228299606 Rut 96.877.150-7 Cur 55000000034 Consignatario: PENA SPOERER Y CIA SA AV. PRESIDENTE FREI MONTALVA NO.16.644 LAMPA,SANTIAGO,CHILE PH 56-228299606 Rut 96.877.150-7 Cur 55000000034 Enviado a: PESCO PERU S.A.C., AV.CASCANUECES 790. SANTA ANITA, LIMA-PERU	Medio de Transporte: TERRESTRE

MERCADERÍA ACONDICIONADA EN 1 SEMI DE 13.50 MTS /14MTS

Cant	Descripción
5	(70.19.27102)ELEVADOR HIDR.ARTICULADO AXION MOD. AT4313BR, N° SERIE 0700.19.383/384/385/386/387 Peso Total Neto:10987 Kg Peso Total Bruto: 11.087 Kg Cantidades de bultos:33
	Peso Total Neto:10987 Kg Peso Total Bruto: 11.087 Kg Cantidades de bultos:33 TOTAL DE LA MERCADERÍA: NUEVA, SIN USO, FABRICACIÓN ARGENTINA. Enrique Gaviglio AXION S.A. PRESIDENTE

Fipar S.A.

29/01/20

FCE E 00004-00000177

FACTURA EXPORTACIÓN

AXION
ELEVADORES & HIDROGRÚAS

Independencia 3080, X2400DCJ, San Francisco, Córdoba.
Tel: +54 3564 42-2226 | administracion@axionlift.com
AXION S.A.: 25 de Mayo 660, X2400ACO, San Francisco, Córdoba.

IVA RESPONSABLE INSCRIPTO
CUIT: 30-71152105-0
Ing. Brutos (CM): 904-30711521050
Comercio e Industria Municipal: 18654
Iniciación de Actividades: 01/08/2015

Original

Señor (es): PEÑA SPOERER Y CIA SA (30383)
AVDA. PRESIDENTE EDUARDO FREI
MONTALVA 16644, LAMPA, COLINA SANTIAGO
IVA: Chile
Exento
CUIT: RUT 96.877.150-7 **ING. BRUTOS:** CUR 55000000034

Orden de compra: 911411/205-19129

Remito N°: TERRESTRE

Transporte:

USD193.950ANTIC-USD2.259,55 30DIAS FF

CONDICIONES DE PAGO:

CANT.	DESCRIPCION	P.UNITARIO	TOTAL
9	70.19.37011 ELEVADOR HIDR.ARTICULADO AXION MOD. UR3410i, N°SERIE 0400.20.011/012/013/014/015/016/017/029/030	21.550,00	193.950,00
1	70.56.13554 BARQUILLA MCA.AXION MOD.SIMPLE	1.406,07	1.406,07
1	70.56.13555 LINER MCA.AXION MOD. SIMPLE	478,05	478,05
1	70.46.15583 COBERTOR CONTROLES MCA.AXION MOD. B.DOBLE	150,79	150,79
1	98.378.007770 VALVULA PARADA EME.MCA.WALVOIL (Desp.20017IC04000067J - Item 1 Sub 7)	224,64	224,64

VALOR FCA SAN FCO,CBA,ARGENTINA.....USD 196.209,55

MERCADERIA NUEVA, SIN USO, FABRICACIÓN ARGENTINA
EXCEPTO ULTIM OITEM FABRICACIÓN ITALIANA

Enrique Gavigli
AXION S.A.
PRESIDENTE

Dólares ciento noventa y seis mil
doscientos nueve con 55/100

"IVA EXENTO OPERACION DE EXPORTACION"
("VAT Exempt export transaction")
Net Weight: 9.683,81 kg
Gross Weight: 9.865 KG
Packages: 28
Exchange rate USD 1 equals 63

Sub-Total	TC	196.209,55
IVA Insc.		
IVA No Insc.		
TOTAL		

Confeccionó

30711521050019000047005034867774620200129 3

– CVG

C.A.E.: 70050348677746 V.to. C.A.E.: 29/01/20

Fipar S.A.

AXION

ELEVADORES & HIDROGRÚAS

Independencia 3080, X2400DCJ, San Francisco, Córdoba | Tel: +54 3564 42-2226 | administracion@axionlift.com
AXION S.A.: 25 de Mayo 660, X2400ACO, San Francisco, Córdoba.

PACKING LIST N°	000177
San Francisco, 29/01/2019	OC : PO1911411/205-1912908
Destinatario/Importador: PENA SPOERER Y CIA SA AV. PRESIDENTE FREI MONTALVA NO.16.644 LAMPA,SANTIAGO,CHILE PH 56-228299606 Rut 96.877.150-7 Cur 55000000034 Consignatario: PENA SPOERER Y CIA SA AV. PRESIDENTE FREI MONTALVA NO.16.644 LAMPA,SANTIAGO,CHILE PH 56-228299606 Rut 96.877.150-7 Cur 55000000034	Medio de Transporte: TERRESTRE

MERCADERÍA ACONDICIONADA EN 1 SEMI DE 13.50 MTS

Cant	Descripción
9	70.19.37011 ELEVADOR HIDR.ARTICULADO AXION MOD. UR3410i, N° SERIE 0400.20.011/012/013/014/015/016/017/029/030 Peso Total Neto:9.619,11 Kg Peso Total Bruto: 9.800 Kg Cantidades de bultos:27
1 1 1 1	70.56.13554 BARQUILLA MCA AXION MOD.SIMPLE 70.56.13555 LINER MCA AXION MOD.SIMPLE 70.46.15583 COBERTOR CONTROLES MCA.AXION MOD.B.DOBLE 98.378.007770 VALVULA PARADA EME.MCA WALVOIL (Desp.20017IC04000067J – ITEM 1 SUBITEM 7) Peso Total Neto: 64,70 Kg Peso Total Bruto: 65 Kg Cantidades de bultos: 1
	Peso Total Neto:9.683,81 Kg Peso Total Bruto: 9.865 Kg Cantidades de bultos:28 MERCADERÍA: NUEVA, SIN USO, FABRICACIÓN ARGENTINA, EXCEPTO ÚLTIMO ÍTEM FAB.ITALIA.

Enrique Gavigli
AXION S.A.
PRESIDENTE

Fipar S.A.

17/09/20
FCE E 00004-00000225

AXION
ELEVADORES & HIDROGRÚAS

FACTURA EXPORTACIÓN

Independencia 3080, X2400DCJ, San Francisco, Córdoba
Tel: +54 3564 42-2226 | administracion@axionlift.com
AXION S.A.: 25 de Mayo 660, X2400ACO, San Francisco, Córdoba

IVA RESPONSABLE INSCRIPTO
CUIT: 30-71152105-0
Ing. Brutos (CM): 904-30711521050
Comercio e Industria Municipal: 18654
Iniciación de Actividades: 01/08/2015

Original

Señor (es): PEÑA SPOERER Y CIA SA (30383)
AVDA. PRESIDENTE EDUARDO FREI
MONTALVA 16644, LAMPA, COLINA SANTIAGO
IVA: Chile
Exento
CUIT: RUT 96.877.150-7 **ING. BRUTOS:** CUR 000000034

Orden de compra: 2009154-1
Remito N°: TERRESTRE
Transporte:

100%ANTICIP.TRANSF.BANC./B.HSBC

CONDICIONES DE PAGO:

CANT:	DESCRIPCION	P.UNITARIO	TOTAL
5	70.19.19022 ELEVADOR HIDR.ARTIC.AXION MOD.BR4313i N°SERIE 0640.20.135/142/143/144/145 . VALOR FCA SAN FCO, CBA.ARGENTINA....USD 105.000,00	21.000,00	105.000,00

Enrique Davig
AXION S.A.
PRESIDENTE

DOLARES CIENTO CINCO MIL

"IVA EXENTO OPERACION DE EXPORTACION"
("VAT Exempt export transaction")
Net Weight: 6.396,70KG
Gross Weight: 6.600,00KG
Packages: 24
Exchange rate USD 1 equals 75.05

Confeccionó:
30711521050019000047038041948898320200917 2
– CVG

Sub-Total	T	105.000,00
IVA Insc.		
IVA No Insc.		
TOTAL		

C.A.E.: 70380419408983 Vto. C.A.E.: 17/09/20

Fipar S.A.

-25-

AXION

ELEVADORES & HIDROGRÚAS

Independencia 3080, X2400DCJ, San Francisco, Córdoba | Tel: +54 3564 42-2226 | administracion@axionlift.com
AXION S.A.: 25 de Mayo 660, X2400ACO, San Francisco, Córdoba.

PACKING LIST N°	000225
San Francisco, 17/09/2020	OC : PO2009154-1
Destinatario/Importador: PENA SPOERER Y CIA SA AV. PRESIDENTE FREI MONTALVA NO.16.644 LAMPA,SANTIAGO,CHILE PH 56-228299606 Rut 96.877.150-7 Cur 55000000034 Consignatario: PENA SPOERER Y CIA SA AV. PRESIDENTE FREI MONTALVA NO.16.644 LAMPA,SANTIAGO,CHILE PH 56-228299606 Rut 96.877.150-7 Cur 55000000034	Medio de Transporte: TERRESTRE

MERCADERÍA ACONDICIONADA EN 1 SEMI DE 13.50 MTS

Cant	Descripción
5	70.19.19022 ELEVADOR HIDR.ARTICULADO AXION MOD. BR4313i, N° SERIE 0640.20.135/142/143/144/145 Peso Total Neto: 6.396,70 Kg Peso Total Bruto: 6.600,00 Kg Cantidades de bultos:24
	Peso Total Neto: 6.396,70 Kg Peso Total Bruto: 6.600,00 Kg Cantidades de bultos:24 MERCADERÍA: NUEVA, SIN USO, FABRICACIÓN ARGENTINA,

Enrique Davigo
AXION S.A.
PRESIDENTE

Fipar S.A.

AXION
ELEVADORES & HIDROGRÚAS

16/12/20
FCE E 00004-00000242
FACTURA EXPORTACIÓN

Independencia 3080, X2400DCJ, San Francisco, Córdoba.
Tel: +54 3564 42-2226 | administracion@axionlift.com
AXION S.A.: 25 de Mayo 660, X2400ACO, San Francisco, Córdoba.

IVA RESPONSABLE INSCRIPTO
CUIT: 30-71152105-0
Ing. Brutos (CM): 904-30711521050
Comercio e Industria Municipal: 18654
Iniciación de Actividades: 01/08/2015

Original

Señór (es): PERM SPOERER Y CIA SA (30383)
AVDA. PRESIDENTE EDUARDO FREI
IVA: MONTALVA 16644, LAMPA, COLINA SANTIAGO
Chile
Exento
CUIT: RUT 96.877.150-7 **ING. BRUTOS:** CUR 55000000034

ANTICIP.TRANSF.BANC./BCO.HSBC

Orden de compra:
Remito N°: TERRESTRE
Transporte:

CONDICIONES DE PAGO:

CANT	DESCRIPCION	P.UNITARIO	TOTAL
1	70.19.33022 ELEVADOR HIDR.ART. AXION MOD.BR5015i	32.500,00	32.500,00
	N°SERIE 0640.20.171		
1	70.E0000069 ELEVADOR HIDR.ART. AXION MOD. BR5015i	33.000,00	33.000,00
	N°SEROE 0640.20.205		
1	70.56.13554 BARQUILLA SIMPLE AXION MOD.SIMPLE	1.196,00	1.196,00
1	98.408.013286 TIRADOR RÁPIDO MCA AEI, MOD.T13	18,62	18,62
1	98.378.020066 INDICADOR DE NIVEL MCA IKRON MOD.C/T	19,18	19,18
2	98.378.113814 VALVULA MCA WALVOIL MOD.HOL/ELEO	127,08	254,16
1	70.39.12374 CAJA REDUCTORA MCA AXION MOD.M4313	818,15	818,15
1	70.29.11625 NIVELACIÓN AISL.MCA AXION MOD.MI3410	321,60	321,60

VALOR FCA SAN FCO,CBA,ARGENTINA..USD 68.127,71

MERCADERÍA NUEVA, SIN USO, FABRICACIÓN ARGENTINA
EXCEPTO ITEM 98.378.020066/98.378.113814
INDUSTRIA ITALIANA
PO 2009154-2/ 2010271/ 2009482/2010479/2012247

Dólares sesenta y ocho mil ciento
veintisiete con 71/100

"IVA EXENTO OPERACION DE EXPORTACION"
("VAT Exempt export transaction")
Net Weight: 3.064,30 KG
Gross Weight: 3.107,00 KG
Packages: 13
Exchange rate USD 1 equals 82,25

Enrique Daviglio
AXION S.A.
PRESIDENTE

Confección [redacted]
30711521050019800047051002656615020201216 3
CVG

Sub-Total	T	68.127,71
IVA Insc.		
IVA No Insc.		
TOTAL		

C.A.E.: 70510026566150 Vto. C.A.E.: 16/12/20

Fipar S.A.

-27-

AXION

ELEVADORES & HIDROGRÚAS

Independencia 3080, X2400DCJ, San Francisco, Córdoba | Tel: +54 3564 42-2226 | administracion@axionlift.com
AXION S.A.: 25 de Mayo 660, X2400ACO, San Francisco, Córdoba.

PACKING LIST N°	000242
San Francisco, 16/12/2020	OC : PO2009154-2/ 2010271/ 2009482/2010479/2012247
Destinatario/Importador: PENA SPOERER Y CIA SA AV. PRESIDENTE FREI MONTALVA NO.16.644 LAMPA,SANTIAGO,CHILE PH 56-228299606 Rut 96.877.150-7 Cur 55000000034 Consignatario: PENA SPOERER Y CIA SA AV. PRESIDENTE FREI MONTALVA NO.16.644 LAMPA,SANTIAGO,CHILE PH 56-228299606 Rut 96.877.150-7 Cur 55000000034	Medio de Transporte: TERRESTRE

MERCADERÍA ACONDICIONADA EN CAMIÓN SEMI 12MTS

Cant	Descripción
1	70.19.33022 ELEVADOR HIDR.ARTICULADO AXION MOD. BR5015i, N° SERIE 0640.20.171 Peso Total Neto:1.490,80 Kg Peso Total Bruto: 1.510,00 Kg Cantidades de bultos:5
1	70.E0000069 ELEVADOR HIDR.ARTICULADO AXION MOD. BR5015i, N° SERIE 0640.20.205 Peso Total Neto:1.490,80 Kg Peso Total Bruto: 1.510,00 Kg Cantidades de bultos:5
1 1 1 2	70.56.13554 BARQUILLA SIMPLE AXION MOD.SIMPLE, 98.408.013286 TIRADOR RÁPIDO MCA AIE, MOD.T13, 98.378.020066 INDICADOR DE NIVEL MCA IKRON MOD.C/T 98.378.113814 VÁLVULA MCA WALVOIL MOD. HOL/OLEO Peso Total Neto:41,40 Kg Peso Total Bruto: 43,00 Kg Cantidades de bultos:1
1	70.39.12374 CAJA REDUCTORA MCA AXION MOD.M4313 Peso Total Neto: 26,30 Kg Peso Total Bruto: 28,00 Kg Cantidades de bultos:1
1	70.29.11625 NIVELACIÓN AISLADO MCA AXION MOD MI3410 Peso Total Neto: 15,00 Kg Peso Total Bruto: 16,00 Kg Cantidades de bultos:1
	Peso Total Neto:3.064,30 Kg Peso Total Bruto: 3.107,00 Kg Cantidades de bultos:13 MERCADERÍA: NUEVA, SIN USO, FABRICACIÓN ARGENTINA, EXCEPTO ITEM 98.378.020066-98378.113814 INDUSTRIA ITALIANA.

Enrique Davigo
AXION S.A.
PRESIDENTE

Fipar S.A

06/07/16
FCE E 0021-00000266

FACTURA EXPORTACIÓN

MICRON FRESAR S.R.L.
Administración:
Santiago del Estero 164
X2400KVD San Francisco (Cba.)
Tel. (03564) 425250 - Fax 420402
e-mail: adm1@micronsa.com.ar
IVA RESPONSABLE INSCRIPTO

División AXION:
Independencia 3080
X2400DCJ San Francisco (Cba.)
Tel. (03564) 427398 / 422226
e-mail: axionlift@axionlift.com

CUIT: 30-52184048-6
Ing. Brutos (CM): 904-249457-5
AG. RET. A.P.I S.FE Nº 400-005032-0
Com. e Ind. Municipal: 1101
Iniciación de Actividades: 01-11-1972

Señor(es):
INGEMIS S.A. (30305)
CDLA. LOS VERGELES SL.4 MAZ.212
GUAYAQUIL
Ecuador
Exento
RUT 0991145192001 CUR 550000002428

Original

Orden de compra:
OC.160402
Remito Nº:

Transporte: MARITIMO

CONDICIONES DE PAGO:
Anticip.USD11925.00L/C60diasUSD107325.00

CANT.	DESCRIPCION	P.UNITARIO	TOTAL
5	+ELEVADOR HIDRAULICO MARCA AXION MOD. M3410i+FCA	23.850,00	119.250,00

.
Valor Total FCA SanFrancisco,Cba.Arg.USD119.250,00
.
BENEFICIARY TO PRESENT VALUE USD 119250.00
LESS ADVANCE USD 11925.00
BALANCE VALUE OF L/C USD 107325.00+
.
BANCO PICHINCHA C.A.
RUC NO. 1790010937001
L/C NO. M223675+
.
.
.
.
.
.
.
.
.
.
.
.
.
.
.
Nuevo, sin uso, de fabricación argentina,N°deSerie
A7110.051,A7110.052,A7110.053,A7110.054,A7110.055.
Son dólares: Ciento diecinueve mil
doscientos cincuenta.

"IVA EXENTO OPERACION DE EXPORTACION"
("VAT Exempt export transaction")
Net Weight: 5.605kg
Gross Weight: 5.805kg.
Packages: 35
Exchange rate USD 1 equals 15.00

MICRON FRESAR S.R.L.
MARISA A. ANDEREGGEN

- CVG 03/2016 31000005368373 **TOTAL** 119.250,00

Impreso en: Industria Gráfica Herberto M. Viloso S.R.L. - CUIT: 30-70947906-3 - Devoto (Cba.) - Reg. Fiscal de Imprentas Nro. 279181/1

C.A.E.: 66276915250729 Vto. C.A.E.: 06/07/16

Fipar S.A.

-29-

MICRON FRESAR S.R.L.
Santiago del Estero 164 (X2400KVD)
Tel. +54 3564 425250
Fax + 54 3564 420402
San Francisco Cba. - Argentina

DIVISION AXION
Independencia 3080 (X2400DCJ)
Tel. +54 3564 422226
Fax + 54 3564 424437
San Francisco Cba. - Argentina

AXION
ELEVADORES & HIDROGRÚAS

PACKING LIST 000266 **Original**

San Francisco.	06	07	2016	
				OC.160402

Destinatario/Importador: **INGEMIS S.A.** **CDLA. LOS VERGELES SL.4 MZ.212** **GUAYAQUIL-ECUADOR TLF: 2029773** **ingemis ingemis'at'hotmail.com** Rut: 0991145192001 Cur: 55000002428 Consignatario: **INGEMIS S.A.** **CDLA. LOS VERGELES SL.4 MZ.212** **GUAYAQUIL-ECUADOR TLF: 2029773** **ingemis ingemis'at'hotmail.com** Rut: 0991145192001 Cur: 55000002428	Medio de Transporte: MARITIMO

MERCADERÍA QUE SE DESCRIBE, A ACONDICIONAR EN CONTENEDOR DE 20'STD

Cant	Descripción
05	**+ELEVADOR HIDRAULICO MARCA AXION MOD. M3410i+FCA** Nuevo, sin uso, de fabricación argentina. Nº de Serie A7110.051, A7110.052,A7110.053,A7110.054,A7110.055
	Peso Total Neto: 5.605Kg. Peso Total Bruto: 5.805 Cant.de Bultos: 35
	Peso Total Neto: 5.605Kg. Peso Total Bruto: 5.805 kg. Cantidad de Bultos: 35 MICRON FRESAR S.R.L. MARISA A. ANDEREGGEN

BANCO PICHICHA C.A. RUC NO. 1790010937001 L/C NO.M223675+

Fipar S.A.

AXION
ELEVADORES & HIDROGRÚAS

11/05/17
FCE E 0021-00000330

FACTURA EXPORTACIÓN

Original **IVA RESPONSABLE INSCRIPTO**

Independencia 3080, X2400DCJ, San Francisco, Córdoba
Tel. +54 3564 42-2226 | administracion@axionlift.com
MICRÓN FRESAR S.R.L.: Santiago del Estero 164, X2400KVD, San Francisco, Córdoba

CUIT: 30-52184048-6
Ing. Brutos (CM): 904-249457-5
Ab. Ret. A.P.I. S. FE N° 400-005032-0
Comercio e Industria Municipal: 1101
Iniciación de Actividades: 01/11/1972

Señor (es):
EUROGRU S.A. DE C.V. (30723)
AUTOPISTA MEXICO PUEBLA N°7 COL.
LOMAS DE ZARAGOZA, DELEGACION IZTAPALAPA
Mexico
Exento
EUR 951201K35 CUR 550000002185

Orden de compra: OC 12883
Remito N°:
Transporte:

CONDICIONES DE PAGO: 30%Anticip.-70% Transf.a 150 dias B/L

MARITIMO

CANT.	DESCRIPCION	P.UNITARIO	TOTAL
1	Elevador Hidráulico mca. AXION, mod. AHN 80E24 (aislado) nuevo, sin uso, de fabricación argentina N°de Serie: 0880.17.015 con sus corresp. Estabiliz y accesorios.	110.325,00	110.325,00
	.		
	Valor FCA SanFrancisco,Cba,Argentina.USD110.325,00		

MICRON FRESAR S.R.L.
MARISA A. ANDEREGGEN

Son dólares ciento diez mil trescientos veinticinco.

"IVA EXENTO OPERACION DE EXPORTACION"
("VAT Exempt export transaction")
Net Weight: 9.088kg
Gross Weight: 9.288kg
Packages: 15
Exchange rate USD 1 equals 15.70

305219104861906216719664225742020170511G

- CVG 03/2016 31000005368373

TOTAL 110.325,00

C.A.E.: 67196642257420 Vto. C.A.E.: 11/05/17

Fipar S.A.

-31-

AXION

ELEVADORES & HIDROGRÚAS

Independencia 3080, X2400DCJ, San Francisco, Córdoba | Tel: +54 3564 42-2226 | administracion@axionlift.com
MICRON FRESAR S.R.L.: Santiago del Estero 164, X2400KVD, San Francisco, Córdoba.

PACKING LIST 000330 **Original**

11	05	2017

Destinatario/Importador: EUROGRU, S.A. DE C.V. Autopista México Puebla No 7 Col. Lomas de Zaragoza Delegación Iztapalapa 09620 México D. F. , México EUR 951201K35 CUR 550000002185 Consignatario: EUROGRU, S.A. DE C.V. Autopista México Puebla No 7 Col. Lomas de Zaragoza Delegación Iztapalapa 09620 México D. F. , México EUR 951201K35 CUR 550000002185	Medio de Transporte: MARITIMO

MERCADERÍA QUE SE DESCRIBE, A ACONDICIONAR EN CONT.40'STD

Cant	Descripción
01	Elevador Hidráulico mca. AXION, mod AHN 80E24 (aislado) nuevo, sin uso, de fabricación argentina. N°de Serie 0880.17.015 con sus corresp. Estabilizadores y accesorios Peso Neto:9.088 Kg. Peso Bruto:9.288Kg. Cant.de Bultos:15
	Peso Total Neto: 9.088Kg. Peso Total Bruto:9.288Kg. Cantidad de bultos:15 M3: 59,70 MICRON FRESAR S.R.L. MARISA A. ANDEREGGEN

Fipar S.A.