Conditions	with 55 °C / 90-96 % and 25 °C / 95-100 %
RoHS Status	Following EU Directive 2011/65/EU

Technical UL/CSA

Maximum Operating Voltage UL/CSA	110 VDC 480Y/277 V AC
Connecting Capacity UL/CSA	Busbar 18-8 AWG Conductor 18-4 AWG
Tightening Torque UL/CSA	25 in·lb
Interrupting Rating acc. to UL1077	(110 VDC) 10 kA (277 V AC) 6 kA (480Y/277 V AC) 6 kA

Dimensions

Product Net Width	52.5 mm
Product Net Depth / Length	69 mm
Product Net Height	88 mm
Product Net Weight	0.375 kg

Container Information

Package Level 1 Units	carton 1 piece
Package Level 1 Width	92 mm
Package Level 1 Depth / Length	58 mm
Package Level 1 Height	80 mm
Package Level 1 Gross Weight	0.4 kg
Package Level 1 EAN	4016779609685
Package Level 2 Units	carton 36 piece
Package Level 2 Width	275 mm
Package Level 2 Depth / Length	395 mm
Package Level 2 Height	210 mm
Package Level 2 Gross Weight	13.36 kg
Package Level 2 EAN	4016779973717

Ordering

Minimum Order Quantity	1 piece
Customs Tariff Number	85362010
E-Number (Sweden)	2100612
E-Number (Finland)	3210663

Certificates and Declarations (Document Number)

Declaration of Conformity - CE	2CDK403001D0607
Environmental Information	2CDK400030D0201
Instructions and Manuals	2CDS207104P0001

RoHS Information	2CDK400003K0203

Popular Downloads

Data Sheet, Technical Information	9AKK107046A0423
Instructions and Manuals	2CDS207104P0001

Classifications

Object Classification Code	F
ETIM 6	EC000042 - Miniature circuit breaker (MCB)
ETIM 7	EC000042 - Miniature circuit breaker (MCB)
ETIM 8	EC000042 - Miniature circuit breaker (MCB)
eClass	V11.0:27141901
UNSPSC	39121614

Accessories

Identifier	Description	Type	Quantity	Unit Of Measure
2CDS200922R0001	S2C-S/H6R - Signal / Auxiliary Contact	S2C-S/H6R	1	piece
2CDS200912R0001	S2C-H6R - Auxiliary Contact	S2C-H6R	1	piece
2CDS200936R0001	S2C-H11L - Auxiliary Contact	S2C-H11L	1	piece
2CDS200936R0002	S2C-H20L - Auxiliary Contact	S2C-H20L	1	piece
2CDS200936R0003	S2C-H02L - Auxiliary Contact	S2C-H02L	1	piece
2CDS200946R0001	S2C-H6-11R - Auxiliary Contact	S2C-H6-11R	1	piece
2CDS200946R0002	S2C-H6-20R - Auxiliary Contact	S2C-H6-20R	1	piece
2CDS200946R0003	S2C-H6-02R - Auxiliary Contact	S2C-H6-02R	1	piece
2CDS200909R0001	S2C-A1 - Shunt Trip	S2C-A1	1	piece
2CDS200909R0002	S2C-A2 - Shunt Trip	S2C-A2	1	piece
2CSS200911R0001	S2C-UA 12 DC - Undervoltage release	S2C-UA 12 DC	1	piece
2CSS200911R0002	S2C-UA 24 AC - Undervoltage release	S2C-UA 24 AC	1	piece
2CSS200911R0003	S2C-UA 48 AC - Undervoltage release	S2C-UA 48 AC	1	piece
2CSS200911R0004	S2C-UA 110 AC - Undervoltage release	S2C-UA 110 AC	1	piece
2CSS200911R0005	S2C-UA 230 AC - Undervoltage release	S2C-UA 230 AC	1	piece
2CSS200911R0006	S2C-UA 400 AC - Undervoltage release	S2C-UA 400 AC	1	piece
2CSS200911R0007	S2C-UA 24 DC - Undervoltage release	S2C-UA 24 DC	1	piece
2CSS200911R0008	S2C-UA 48 DC - Undervoltage release	S2C-UA 48 DC	1	piece
2CSS200911R0009	S2C-UA 110 DC - Undervoltage release	S2C-UA 110 DC	1	piece
2CSS200911R0010	S2C-UA 230 DC - Undervoltage release	S2C-UA 230 DC	1	piece
2CSS201997R0013	S2C-CM1 - Motor operating device	S2C-CM1	1	piece
2CSS203997R0013	S2C-CM2/3 - Motor operating device	S2C-CM2/3	1	piece
2CSS204997R0013	S2C-CM4 - Motor operating device	S2C-CM4	1	piece
GHS2001901R0003	S2C-DH - Mechanical Accessories	S2C-DH	1	piece
2CSS200998R0001	S2C-BP - Mechanical tripping device	S2C-BP	1	piece
2CSS200999R0001	S2C-EST - Plug-in base	S2C-EST	1	piece
2CDS200918R0001	S2C-NT - Hand Operated Neutral	S2C-NT	1	piece
2CCA880100R0001	CMS-100PS Sensor	CMS-100PS	1	piece
2CCA880101R0001	CMS-101PS Sensor	CMS-101PS	1	piece
2CCA880102R0001	CMS-102PS Sensor	CMS-102PS	1	piece

Categories

Low Voltage Products and Systems → Modular DIN Rail Products → Miniature Circuit Breakers MCBs

DETALLES DEL PRODUCTO

S201-C16

Disyuntor en miniatura - S200 - 1P - C - 16 amperios

General Information

Extended Product Type	S201-C16
Product ID	2CDS251001R0164
EAN	4016779464406
Catalog Description	Miniature Circuit Breaker - S200 - 1P - C - 16 ampere
Long Description	System pro M compact S200 miniature circuit breakers are current limiting. They have two different tripping mechanisms, the delayed thermal tripping mechanism for overload protection and the electromechanic tripping mechanism for short circuit protection. They are available in different characteristics (B,C,D,K,Z), configurations (1P,1P+N,2P,3P,3P+N,4P), breaking capacities (up to 6 kA at 230/400 V AC) and rated currents (up to 63A). All MCBs of the product range S200 comply with IEC/EN 60898-1, IEC/EN 60947-2, UL1077 allowing the use for residential, commercial and industrial applications. Bottom-fitting auxiliary contact can be mounted on S200 to save 50% space.

Technical

Standards	IEC/EN 60898-1 IEC/EN 60947-2 UL 1077
Number of Poles	1
Number of Protected Poles	1
Tripping Characteristic	C
Rated Current (I_n)	16 A
Rated Operational Voltage	acc. to IEC 60898-1 230/400 V AC acc. to IEC 60947-2 230 V AC
Rated Voltage (U_r)	230 V AC

Power Loss	2.5 W at Rated Operating Conditions per Pole 2.5 W
Rated Insulation Voltage (U_i)	acc. to IEC/EN 60664-1 440 V
Operational Voltage	Maximum (Incl. Tolerance) 253 V AC Maximum (Incl. Tolerance) 72 V DC Maximum 253 V AC Maximum 72 V DC Minimum 12 V AC Minimum 12 V DC
Rated Frequency (f)	50 Hz 60 Hz
Rated Short-Circuit Capacity (I_{cn})	(230 / 400 V AC) 6 kA
Rated Ultimate Short-Circuit Breaking Capacity (I_{cu})	(133 V AC) 20 kA (230 V AC) 10 kA
Rated Service Short-Circuit Breaking Capacity (I_{cs})	(133 V AC) 15 kA
Energy Limiting Class	3
Overvoltage Category	III
Pollution Degree	3
Rated Impulse Withstand Voltage (U_{imp})	4 kV (6.2 kV @ sea level) (5.0 kV @ 2000 m)
Dielectric Test Voltage	50/60 Hz, 1 min: 2 kV
Housing Material	Insulation Group II, RAL 7035
Actuator Material	Insulation Group II, Black, Sealable
Actuator Marking	I / O
Contact Position Indication	Red ON / Green OFF
Degree of Protection	IP20
Remarks	IP40 in enclosure with cover
Electrical Endurance	20000 AC cycle
	20000 cycle
Terminal Type	Screw Terminals
Screw Terminal Type	Failsafe Bi-directional Cylinder-lift Terminal
Connecting Capacity	Busbar 10 / 10 mm² Flexible with Ferrule 0.75 ... 25 mm² Flexible 0.75 ... 25 mm² Rigid 0.75 ... 35 mm² Stranded 0.75 ... 35 mm²
Tightening Torque	2.8 N·m
Recommended Screw Driver	Pozidriv 2
Mounting on DIN Rail	TH35-15 (35 x 15 mm Mounting Rail) acc. to IEC 60715 TH35-7.5 (35 x 7.5 mm Mounting Rail) acc. to IEC 60715
Mounting Position	Any
Built-In Depth (t_2)	69 mm
Installation Size	acc. to DIN 43880 1
Power Supply Connection	Arbitrary

Environmental

Ambient Air Temperature	Operation -25 ... +55 °C Storage -40 ... +70 °C
Reference Ambient Air Temperature	30 °C
Resistance to Shock acc. to IEC 60068-2-27	25g / 2 shocks / 13 ms
Resistance to Vibrations	5g, 20 cycles at 5 ... 150 ... 5 Hz with load 0.8 In

acc. to IEC 60068-2-6	
Environmental Conditions	28 cycles with 55 °C / 90-96 % and 25 °C / 95-100 %
RoHS Status	Following EU Directive 2011/65/EU

Technical UL/CSA

Maximum Operating Voltage UL/CSA	60 V DC 480Y/277 V AC
Connecting Capacity UL/CSA	Busbar 18-8 AWG Conductor 18-4 AWG
Tightening Torque UL/CSA	25 in-lb
Interrupting Rating acc. to UL1077	(133 V AC) 6 kA (277 V AC) 6 kA (480Y/277 V AC) 6 kA (60 V DC) 10 kA

Dimensions

Product Net Width	17.5 mm
Product Net Depth / Length	69 mm
Product Net Height	88 mm
Product Net Weight	0.125 kg

Container Information

Package Level 1 Units	carton 10 piece
Package Level 1 Width	92 mm
Package Level 1 Depth / Length	183 mm
Package Level 1 Height	80 mm
Package Level 1 Gross Weight	1.295 kg
Package Level 1 EAN	4016779606882
Package Level 2 Units	carton 120 piece
Package Level 2 Width	275 mm
Package Level 2 Depth / Length	395 mm
Package Level 2 Height	210 mm
Package Level 2 Gross Weight	14.8 kg
Package Level 2 EAN	4016779970723

Ordering

Minimum Order Quantity	1 piece
Customs Tariff Number	85362010
E-Number (Sweden)	2100520
E-Number (Finland)	3210416

Certificates and Declarations (Document Number)

Declaration of Conformity - CE	2CDK403001D0607
Environmental	2CDK400030D0201

Information	
Instructions and Manuals	2CDS207104P0001
RoHS Information	2CDK400003K0203

Popular Downloads

Data Sheet, Technical Information	9AKK107046A0423
Instructions and Manuals	2CDS207104P0001

Classifications

Object Classification Code	F
ETIM 6	EC000042 - Miniature circuit breaker (MCB)
ETIM 7	EC000042 - Miniature circuit breaker (MCB)
ETIM 8	EC000042 - Miniature circuit breaker (MCB)
eClass	V11.0:27141901
UNSPSC	39121614

Accessories

RODOLFO PEREZ
Representante Legal

Identifier	Description	Type	Quantity	Unit Of Measure
2CDS200922R0001	S2C-S/H6R - Signal / Auxiliary Contact	S2C-S/H6R	1	piece
2CDS200912R0001	S2C-H6R - Auxiliary Contact	S2C-H6R	1	piece
2CDS200936R0001	S2C-H11L - Auxiliary Contact	S2C-H11L	1	piece
2CDS200936R0002	S2C-H20L - Auxiliary Contact	S2C-H20L	1	piece
2CDS200936R0003	S2C-H02L - Auxiliary Contact	S2C-H02L	1	piece
2CDS200946R0001	S2C-H6-11R - Auxiliary Contact	S2C-H6-11R	1	piece
2CDS200946R0002	S2C-H6-20R - Auxiliary Contact	S2C-H6-20R	1	piece
2CDS200946R0003	S2C-H6-02R - Auxiliary Contact	S2C-H6-02R	1	piece
2CDS200909R0001	S2C-A1 - Shunt Trip	S2C-A1	1	piece
2CDS200909R0002	S2C-A2 - Shunt Trip	S2C-A2	1	piece
2CSS200911R0001	S2C-UA 12 DC - Undervoltage release	S2C-UA 12 DC	1	piece
2CSS200911R0002	S2C-UA 24 AC - Undervoltage release	S2C-UA 24 AC	1	piece
2CSS200911R0003	S2C-UA 48 AC - Undervoltage release	S2C-UA 48 AC	1	piece
2CSS200911R0004	S2C-UA 110 AC - Undervoltage release	S2C-UA 110 AC	1	piece
2CSS200911R0005	S2C-UA 230 AC - Undervoltage release	S2C-UA 230 AC	1	piece
2CSS200911R0006	S2C-UA 400 AC - Undervoltage release	S2C-UA 400 AC	1	piece
2CSS200911R0007	S2C-UA 24 DC - Undervoltage release	S2C-UA 24 DC	1	piece
2CSS200911R0008	S2C-UA 48 DC - Undervoltage release	S2C-UA 48 DC	1	piece
2CSS200911R0009	S2C-UA 110 DC - Undervoltage release	S2C-UA 110 DC	1	piece
2CSS200911R0010	S2C-UA 230 DC - Undervoltage release	S2C-UA 230 DC	1	piece
2CSS201997R0013	S2C-CM1 - Motor operating device	S2C-CM1	1	piece
2CSS203997R0013	S2C-CM2/3 - Motor operating device	S2C-CM2/3	1	piece
2CSS204997R0013	S2C-CM4 - Motor operating device	S2C-CM4	1	piece
GHS2001901R0003	S2C-DH - Mechanical Accessories	S2C-DH	1	piece
2CSS200998R0001	S2C-BP - Mechanical tripping device	S2C-BP	1	piece
2CSS200999R0001	S2C-EST - Plug-in base	S2C-EST	1	piece
2CDS200918R0001	S2C-NT - Hand Operated Neutral	S2C-NT	1	piece
2CCA880100R0001	CMS-100PS Sensor	CMS-100PS	1	piece
2CCA880101R0001	CMS-101PS Sensor	CMS-101PS	1	piece
2CCA880102R0001	CMS-102PS Sensor	CMS-102PS	1	piece

Categories

Low Voltage Products and Systems → Modular DIN Rail Products → Miniature Circuit Breakers MCBs

RODOLFO PEREZ

Tabla de características técnicas HGD - HYUNDAI

HGD - Modelo	HGD125, 125-AF, 10 kA
Norma de referencia	IEC/EN 60947-2
Núm. de polos	3P
Intensidad nominal (In)	100 A
Tensión de empleo (Ue)	AC 240/415 V
Frecuencia (f)	50/60 Hz
Corriente condicional de cortocircuito asignada (Icu)	10 kA (cos=75 % icu)
Curva de disparo	(5-10) in - C Curve
Tensión de aislamiento (Ui)	690 V
Tensión nominal de resistencia a los impulsos (Uimp)	4 kV
Resistencia dieléctrica	2.5 kV
Endurancia eléctrica/Mecánica(núm. de maniobras) Mínimo	10 000/20 000
Temperatura de funcionamiento	-25 °C to + 55 °C
Humedad	95 % RH
Tamaño del terminal (max.)	50 mm²
Par de apriete máximo	2.5 N m
Vibración	3 g
Resistencia a los golpes	40 mm caída libre
Grado de protección IP	IP20
Indicador visual de posición de contacto	Rojo-ON Verde-OFF
Peso neto en kg	0.150 kg
Dimensiones(Alto x Profundo x Ancho)por polo en mm	81 x 74.5 x 26.5 mm
Montaje	Clip 35 mm x 7.5 mm carril DIN
Posición de instalación	Vertical/Horizontal
Carcasa y tapa	Material termoplástico moldeado ignífugo
AUX.(Al / Ext.) / UV / AUV /	No

RODOLFO PEREZ

Tabla de características técnicas HGD - HYUNDAI

HGD Modelo	HGD125, 125AF, 10kA

Norma de referencia	IEC/EN 60947-2
Núm. de polos	3P
Intensidad nominal (In)	125 A
Tensión de empleo (Ue)	AC 240/415 V
Frecuencia (f)	50/60 Hz
Corriente condicional de cortocircuito asignada (Icc)	10 kA (Ics=75 % Icn)
Curva de disparo	(5-10) In C Curve
Tensión de aislamiento (Ui)	690 V
Tensión nominal de resistencia a los impulsos (Uimp)	4 kV
Resistencia dieléctrica	2.5 kV
Endurancia eléctrica/mecánica (núm. de maniobras) Mínimo	10.000/20.000
Temperatura de funcionamiento	-25 °C to +55 °C
Humedad	95 % RH
Tamaño del terminal (max.)	50 mm^2
Par de apriete máximo	2.5 N·m
Vibración	3 g
Resistencia a los golpes	40 mm caída libre
Grado de protección IP	IP20
Indicador visual de posición de contacto	Rojo-ON Verde-OFF
Peso neto en kg	0.150 kg
Dimensiones (Alto×Profundo×Ancho) pulgada en mm	81 × 74.5 × 26.5 mm
Montaje	Clip 35 mm × 7.5 mm carril DIN
Posición de instalación	Vertical/Horizontal
Carcasa y cubierta	Material termoplástico moldeado ignífugo
AUX/AL/LF/SHT/UVT/OVT	No

RODOLFO PEREZ

Colores estándares TL-D

TL-D 18W/54-765 1SL/25

Las lámparas de colores estándares TL-D (diámetro del tubo de 26 mm) crean ambientes con blanco cálido o luz de día fría. Lámparas con eficacia y reproducción de color moderadas.

Advertencias y seguridad

- Es muy poco probable que si se rompe una lámpara, esto tenga un efecto sobre tu salud. Si se rompe una lámpara, ventilá la habitación durante 30 minutos y retirá las partes, preferiblemente con guantes. Colocalas en una bolsa de plástico sellada y llevala a las instalaciones para reciclado de deshechos de tu zona. No uses aspiradora.

Datos del producto

Funcionamiento de emergencia	
Tapa y base	G13 [Medium Bi-Pin Fluorescent]
Vida útil para fallas del 10 % (nominal)	10000 h
Vida útil para fallas del 50 % (nominal)	13000 h

Rendimiento inicial (conforme con IEC)	
Código de color	54-765
Flujo luminoso (nominal)	1050 lm
Designación de color	Luz Día
Conservación del flujo luminoso de 10000 h (nominal)	75 %
Conservación del flujo luminoso de 2000 h (nominal)	90 %
Conservación del flujo luminoso de 5000 h (nominal)	80 %
Temperatura de color correlacionada (nominal)	6500 K
Índice de reproducción de color (Nom)	72

Mecánicos y de carcasa	
Potencia (W)	18,0 W
Corriente	0,360 A
Voltaje	220 V

Controles y regulación	
Con regulación de intensidad	Sí

Aprobación y aplicación	
Etiqueta de eficiencia energética (EEL)	B
Contenido de mercurio (Hg) (nominal)	8,0 mg
Consumo de energía kWh/1000 h	22 kWh

Datos de producto	
Código del producto completo	871150028609340
Nombre del producto del pedido	TL-D 18W/54-765 1SL/25
EAN/UPC producto	8711500286093

Datos sujetos a cambios

PHILIPS

Lighting

Colores estándares TL-D

TL-D 36W/54-765 1SL/25

Las lámparas de colores estándares TL-D (diámetro del tubo de 26 mm) crean ambientes con blanco cálido o luz de día fría. Lámparas con eficacia y reproducción de color moderadas.

Advertencias y seguridad

- Es muy poco probable que si se rompe una lámpara, esto tenga un efecto sobre tu salud. Si se rompe una lámpara, ventilá la habitación durante 30 minutos y retirá las partes, preferiblemente con guantes. Colocalas en una bolsa de plástico sellada y llevala a las instalaciones para reciclado de deshechos de tu zona. No uses aspiradora.

Datos del producto

Funcionamiento de emergencia	
Tapa y base	G13 [Medium Bi-Pin Fluorescent]
Vida útil para fallas del 10 % (nominal)	10000 h
Vida útil para fallas del 50 % (nominal)	13000 h

Rendimiento inicial (conforme con IEC)	
Código de color	54-765
Flujo luminoso (nominal)	2500 lm
Designación de color	Cool Daylight
Conservación del flujo luminoso de 10000 h (nominal)	75 %
Conservación del flujo luminoso de 2000 h (nominal)	90 %
Conservación del flujo luminoso de 5000 h (nominal)	80 %
Temperatura de color correlacionada (nominal)	6200 K
Índice de reproducción de color (Nom)	72

Mecánicos y de carcasa	
Power (Rated) (Nom)	36,0 W
Lamp Current (Nom)	0,440 A
Voltaje (nominal)	103 V

Controles y regulación	
Con regulación de intensidad	Sí

Aprobación y aplicación	
Etiqueta de eficiencia energética (EEL)	A
Contenido de mercurio (Hg) (nominal)	8,0 mg
Consumo de energía kWh/1000 h	43 kWh

Datos de producto	
Código del producto completo	871150028621540
Nombre del producto del pedido	TL-D 36W/54-765 1SL/25
EAN/UPC: producto	871150028621

Datos sujetos a cambios

RODOLFO PEREZ

LÁMPARAS LED

ARGO

Características:

- Eficiencia Luminosa: 90lm/W
- Vida Útil: 30.000 hs
- Garantía: 2 años
- IRC: ≥80
- Ángulo de Apertura: 200°
- Voltaje: 85-264V
- Frecuencia Nominal: 50Hz

POTENCIA (W)	ROSCA	DIMENSIONES (MM)	FLUJO LUMINOSO (LM)	TEMPERATURA DE COLOR (K)	CÓDIGO
7	E27	60*108	630	3000	118947
				6500	119671
9			810	3000	119755
				6500	119672
12			1080	3000	120199
				6500	118949
15		65*118	1350	3000	119673
				6500	118950
18		70*118	1620	3000	119674
				6500	118951

Aplicaciones:

Comercio

Residencia

(021) 616 7000
Electropar S.A.
ventas@electropar.com.py
www.electropar.com.py

ELECTROPAR
SOLUCIONES CON ENERGÍA

ROGELIO PEREZ

ARGO

Juego de zócalos con portaarrancador.

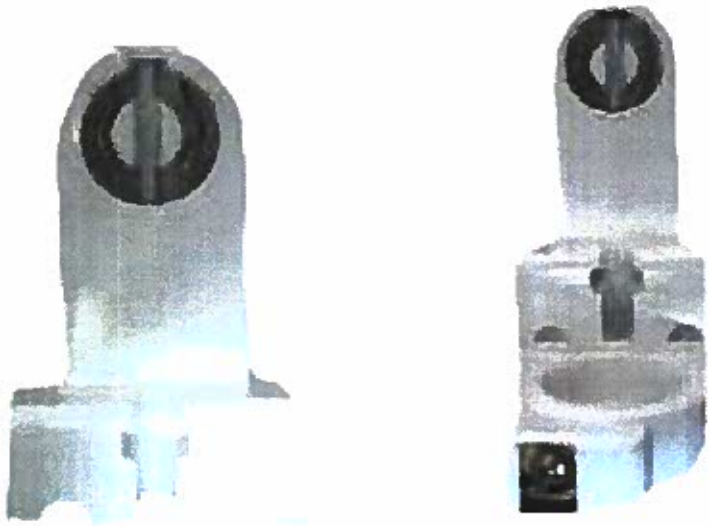

Características Generales:

- Tipo de lámpara: fluorescente T8 - T10 - T12
- Rosca: G13
- Color: blanco
- Tipo de montaje: con tornillos, con sistema antivibratorio.
- Material: Policarbonato

(021) 616 7000
Electropar S.A.
ventas@electropar.com.py
www.electropar.com.py

ELECTROPAR
SOLUCIONES CON ENERGÍA

VIVION

Ficha de Especificación de Producto

DESCRIPCIÓN: **TCTE. COMPUTACIÓN 15/16A**

CARACTERÍSTICAS: Admite fichas de clavija chata (formato americano), y de clavija redonda (italiano y alemán (schuko)).

Materiales: Tapa en PC
Base en PP + antillama
Contactos en latón

Colores: blanco, marfil, grafito

Peso aprox: 22 g

TAMAÑO: frente 1 módulo (45 x 25mm)

CORRIENTE NOMINAL: 16A

TENSIÓN NOMINAL: 220V

FABRICANTE: CONATEL

PROGRAMA DE PERTENENCIA: DM (compatible con placas Duomo, Loft, Flat)

NORMA DE REFERENCIA: IEC 60884-1

CONFIGURACIÓN:

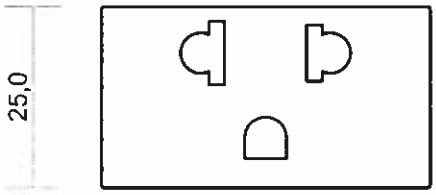

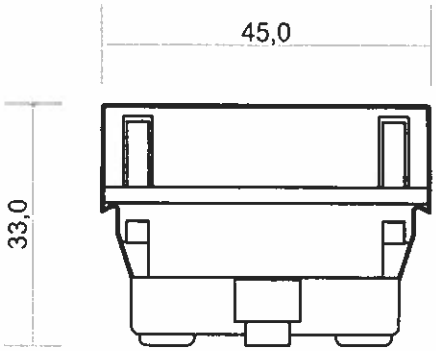

Medidas en mm

ROBOLFO PEREZ
Representante Legal
ELECTROPAR S.A.

Elaborado I+D	Verificado C.C.	Verificado Ventas	Aprobado	N° Dib.
Firma:	Firma:	Firma:	Firma:	0373S
Fecha:	Fecha:	Fecha:	Fecha:	V1

Informativo Técnico

intral
REATORES E LUMINÁRIAS

POUP AFP LITE

Reator eletrônico de alto fator de potência
para lâmpadas fluorescentes T8/T10/T12 e compactas

Os reatores eletrônicos Intral POUP AFP LITE são indicados para instalações profissionais onde há necessidade do uso de luminárias de somente uma lâmpada e espaço reduzido para a instalação do reator. Possuem sistema de correção de fator de potência passivo, que garante baixa distorção harmônica e alto fator de potência, tanto quando alimentado em 127V ou em 220V. A escolha da tensão é feita por seleção de cabos. Não geram cintilação nem efeito estroboscópico nas lâmpadas, pois operam em alta frequência. Possuem tamanho compacto que permite seu uso nas mais diversas luminárias. Além disso, a qualidade dos reatores é assegurada com o uso de materiais e componentes de excelente qualidade, que passam por um rigoroso critério de homologação.

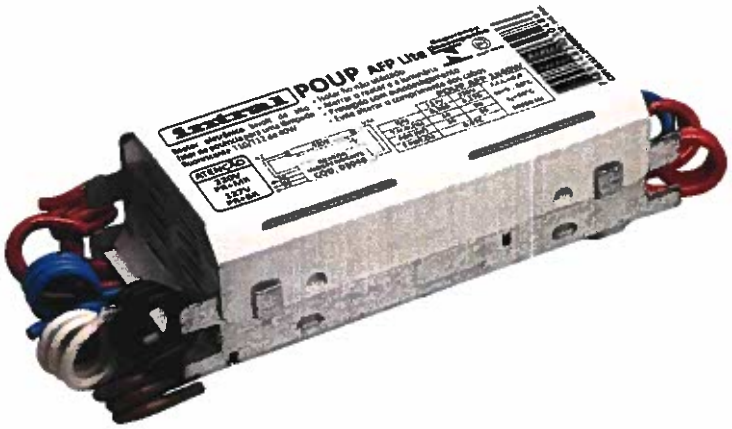

Bivolt (127 - 220V)

Código	Modelo	Tipo de Lâmpada	Tensão Nominal .%/	Consumo .*/	Corrente de Entrada (A)	Fator de Potência	THD	Fator de Fluxo Luminoso	Fator de Eficácia	Esquema de Ligação
03283	POUP-AFP LITE 1X36-40/127-220V/50-60	1X36W Tubular (T8) 1X40W Tubular (T10/T12)	127	37,5 - 36	0,315 – 0,300	0,97C	10	0,9	2,50	1
			220	35	0,170		20		#&$	
03133	POUP-AFP LITE 1X32/127-220V/50-60	1X32W Tubular (T8)	127	34	0,280	0,97C	10	1,0	2,94	1
			220	34	0,165		20			
03101	POUP-AFP LITE 1X26PL/127-220V/50-60	1X26W Compacta (4 pinos)	127	#$	0,220	0,97C	10	1,0	3,70	#
			220	#&'&	0,123		20		3,92	
03106	POUP-AFP LITE 1X18PL/127-220V/50-60	1X18W Compacta (4 pinos)	127	20	0,165	0,97C	10	1,0	5,00	#
			220	18,5	0,090		20		5,40	
03134	POUP-AFP LITE 1X18-20/127-220V/50-60	1X18W Tubular (T8) 1X20W Tubular (T10/T12)	127	20	0,170	0,97C	10	0,9	4,50	1
			220	19	0,090		20		4,73	
03136	POUP-AFP LITE 1X16/127-220V/50-60	1X16W Tubular (T8)	127	18,5	0,153	0,97C	10	1,0	5,40	1
			220	17	0,082		20		5,88	

Monovolt (220V)

Código	Modelo	Tipo de Lâmpada	Tensão Nominal .%/	Consumo .*/	Corrente de Entrada (A)	Fator de Potência	THD	Fator de Fluxo Luminoso	Fator de Eficácia	Esquema de Ligação
03129	POUP-AFP LITE 1X36-40/220V/50-60	1X36W Tubular (8) 1X40W Tubular (T10/T12)	220	35	0,170	0,97C	20	0,9	#&$	3
03147	POUP-AFP LITE 1X32/220V/50-60	1X32W Tubular (T8)	220	34	0,165	0,97C	20	1,0	2,94	3
03148	POUP-AFP LITE 1X18-20/220V/50-60	1X18W Tubular (T8) 1X20W Tubular (T10/T12)	220	19	0,090	0,97C	20	0,9	4,73	3

intral
REATORES E LUMINÁRIAS
Travessa Rio Grande, 130 - 95098-750 - Caxias do Sul - RS
Telefone: 00 55 54 3209.1300 - Fax: 00 55 54 3209.1496

RODOLFO PEREZ

Informativo Técnico

intral
REATORES E LUMINÁRIAS

POUP AFP - 6F

Reator eletrônico de alto fator de potência para lâmpadas fluorescentes T8/T10 e T12

Os reatores eletrônicos Intral POUP AFP - 6F são indicados para instalações profissionais onde há necessidade do uso de luminárias de duas lâmpadas. Possuem sistema de correção de fator de potência passivo, que garante baixa distorção harmônica e alto fator de potência, tanto quando alimentado em 127V quanto em 220V. A escolha da tensão é feita por seleção de cabos. Não geram cintilação nem efeito estroboscópico nas lâmpadas, pois operam em alta frequência. Além disso, a qualidade dos reatores é assegurada com o uso de materiais e componentes de excelente qualidade, que passam por um rigoroso critério de homologação.

Bivolt (127 - 220V)

Código	Modelo	Tipo de Lâmpada	Tensão Nominal & *	Consumo &%*	Corrente de Entrada (A)	Fator de Potência &3*	THD &6*	Fator de Fluxo Luminoso	Fator de Eficácia	Esquema de Ligação
03447	POUP AFP 6F 2X36/40-127/220V	2X36W (Tubular T8) 2X40W (Tubular T10/T12)	127 220	71 70	0,585 0,340	0,97C	10 20	0,90	1,26 1,28	1
03396	POUP AFP 6F 2X32-127/220V	2X32W (Tubular T8)	127 220	65	0,540 0,315	0,97C	10 20	1,00	1,53	1
03399	POUP AFP 6F 2X26PL-127/220V	2X26W Compacta (4 pinos)	127 220	56 54	0,460 0,265	0,97C	10 20	1,00	1,78 1,85	3
03402	POUP AFP 6F 2X18/20-127/220V	2X18W (Tubular T8) 2X20W (Tubular T10/T12)	127 220	40 37	0,335 0,180	0,97C	10 20	0,90	2,25 2,43	1
03408	POUP AFP 6F 2X18PL-127/220V	2X18W Compacta (4 pinos)	127 220	42 39	0,345 0,190	0,97C	10 20	1,00	2,38 2,56	3
03405	POUP AFP 6F 2X16-127/220V	2X16W (Tubular T8)	127 220	36,5 36	0,300 0,175	0,97C	10 20	1,00	2,74 2,78	1

Monovolt (220V)

Código	Modelo	Tipo de Lâmpada	Tensão Nominal & *	Consumo &%*	Corrente de Entrada (A)	Fator de Potência &3*	THD &6*	Fator de Fluxo Luminoso	Fator de Eficácia	Esquema de Ligação
03394	POUP AFP 6F 2X36/40-220V	2x36W (Tubular T8) 2x40W (Tubular T10/T12)	220	70	0,340	0,97C	20	0,90	1,26	2
03397	POUP AFP 6F 2X32-220V	2x32W (Tubular T8)	220	65	0,315	0,97C	20	1,00	1,53	2
03400	POUP AFP 6F 2X26PL-220V	2X26W Compacta (4 pinos)	220	54	0,265	0,97C	20	1,00	1,85	4
03403	POUP AFP 6F 2X18/20-220V	2x18W (Tubular T8) 2X20W (Tubular T10/T12)	220	37	0,180	0,97C	20	0,90	2,43	2
03409	POUP AFP 6F 2X18PL-220V	2X18W Compacta (4 pinos)	220	39	0,190	0,97C	20	1,00	2,56	4
03406	POUP AFP 6F 2X16-220V	2x16W (Tubular T8)	220	36	0,175	0,97C	20	1,00	2,78	2

intral
Travessa Rio Grande, 130 - 95098-750 - Caxias do Sul - RS
Telefone: 00 55 54 3209.1300 - Fax: 00 55 54 3209.1496

RODOLFO PEREZ

PHILIPS

Lighting

Cebadores de seguridad

S10 4-65W SIN 220-240V BL LAT/20X25CT

Rango de cebadores interruptores de brillo azul para encender lámparas fluorescentes con balastos electromagnéticosArrancador de 2 pines en recipiente de plástico (policarbonato retardante de llama) y condensador de supresión de interferencias de radio

Datos del producto

Mecánicos y de carcasa	
Power (Rated) (Nom)	4 65 W
Voltaje de pulso (mín.)	900 V
Voltaje sin recierre (mín.)	140 V
Voltaje (nominal)	220-240 V

Datos técnicos de la luz	
Color de la carcasa	Azul

Datos de producto	
Código del producto completo	871150090298626

Nombre del producto del pedido	S10 4-65W SIN 220-240V BL LAT/20X25CT
EAN/UPC: producto	8711500902986
Código del pedido	928392110175
Numerator - Quantity Per Pack	1
Numerator - Packs per outer box	500
Material Nr. (12NC)	928392110175
Net Weight (Piece)	7,000 g

Datos sujetos a cambios

RODOLFO PEREZ

Cebadores de seguridad

Plano de dimensiones

F

Product	C (max)	E (max)
S10 4-65W SIN 220-240V BL LAT/20X25CT	40,3 mm	21,5 mm

S10 4-65W SIN 220-240V BL

© 2021 Signify Holding Todos los derechos reservados. Signify no proporciona ninguna representación ni garantía con respecto a la precisión ni la totalidad de la información incluida a continuación y no será responsable de ninguna acción que dependa de ella. La información presentada en este documento no está diseñada como una oferta comercial y no forma parte de ninguna cotización ni contrato, a menos que Signify acuerde lo contrario. Philips y el

ELECTROPAR
SOLUCIONES CON ENERGÍA

licitaciones@electropar.com.py | www.electropar.com.py
(021)616 7165 | (021)616 7109

Casa Central Av. Rca. Argentina 1778 (021) 616 7000
Aviadores Av. Aviadores del Chaco 3051 y Capitán Elias Ayala (021) 616 7940
Lambaré Av. Cacique Lambaré esq/ Domingo A. Ortiz (021) 616 7901
San Lorenzo Ruta Mcal. Estigarribia Km 10 (021) 616 7960
CDE Ruta San Blás Km 5,5 La Blanca (061) 571 450 / 570 513
Centro de Distribución Picuiba casi Rta. Transchaco (021) 616-7801/7803

DESGLOSE DE PRECIOS

Ítems del llamado Lco1108_Adquisición de Materiales Eléctricos para Mantenimiento de Sistemas Eléctricos en distintos Locales de la ANDE - Ad Referéndum. con ID: 375782

OFERTA DE ELECTROPAR S.A.								Composición de precios									
Ítem	Descripción del Bien	Unidad de Medida	Presentación	Cantidad	Marca	Procedencia	Precio unitario (IVA incluido)	Precio Unitario Referencial	Diferencia en porcentaje sobre costo referencial estimado	Costo de Fábrica	Aranceles	Gastos Aduaneros	Gastos de Distribución y Comercialización	Gastos Administrativos	IVA	Costo Total (IVA incluido)	Margen de Ganancia
1	Lampara fluorescente - Lampara fluorescente tubular de 36/40W-220 V. ?Luz del día?.(6.000 °k)	Unidad	UNIDAD	12.000	Philips	China	₲ 6.590	₲ 5.700	15,61%	₲ 4.900	₲ 343	₲ 147	₲ 98	₲ 59	₲ 555	₲ 6.102	8,0%
2	Lampara fluorescente - Lampara fluorescente tubular de 18 W-220 V. ?Luz del día?.(6.000 °k)	Unidad	UNIDAD	600	Philips	China	₲ 5.995	₲ 5.100	17,55%	₲ 4.500	₲ 315	₲ 135	₲ 90	₲ 54	₲ 510	₲ 5.604	7,0%
3	Lampara tubo LED - Lámpara LED equivalente a 100 W-220V (VIDA MEDIA ? 8.000 hs) (2.700 °K) ? 1500 lm.	Unidad	UNIDAD	1.500	Argo	China	₲ 11.495	₲ 67.800	-83,05%	₲ 8.500	₲ 595	₲ 255	₲ 170	₲ 102	₲ 963	₲ 10.585	8,6%

Rodolfo Pérez Bacigalupo
Representante Legal

RODOLFO PEREZ
Representante Legal
ELECTROPAR S.A.