ANEXO 3

ESTUDIO DE ESTABILIDADE Y TORCION

Data:	03/11/2021	Local:	Socage do Brasil
Temperatura:			

Cliente:	HIDRAULICA DEL BRASIL AS
Nº Modelo :	ForSte 10Ai
Quantidad:	00
Descripción:	Plataforma Aérea / Plataforma Aérea para camión
Pedido de Compra:	

Datos del Vehículo:
NISSAN - NP300 - 4X4 – ANO 2021

Tipo de Ensayo:	Estabilidad y torción
Referencia:	ABNT NBR 16092:2018

Padrões:	Balança Digital de Gancho (BGD-001), valido até .....
	Conjunto de peso padrão – 30 Kg, valido até .....
	Termohigrômetro (XXX-XXX), valido até .....

1-) Introducción y Objetivo

La ejecución del estúdio de Estabilidad y torción es obligatorio para garantizar que la Cesta / Plataforma no se incline/ tumbe cuando este operando en campo, posibilitando también la verificación de la fijación del sobre chasis, resistencia del equipamiento y puntos de fragilidad. Comportamiento en el movimento de salida y parada también son analizados.

15.006.369/0001-89
SOCAGE DO BRASIL IND. E COM. DE EQUIP. LTDA.

HIDRAULICA DEL BRASIL S.A.

SOCAGE DO BRASIL IND E COM DE EQUIP. LTDA.
posvendas@socage.com.br – www.socage.com.br
Alameda Venus, 311
Distrito Industrial, 13.347-659
Indaiatuba, Sao Paulo - BRASIL
Tel. +55 (19) 3115-8000

SOCAGE S.R.L.
Tel. +39 059 9121211
www.socage.it

2.0) Procedimento

1º) Test de Sobre Carga se realiza con la lanza inferior totalmente abierta y la Lanza superior a 90º en relación al suelo. Sin cagar en la cesta para la verificación de los movimentos hidráulicos.

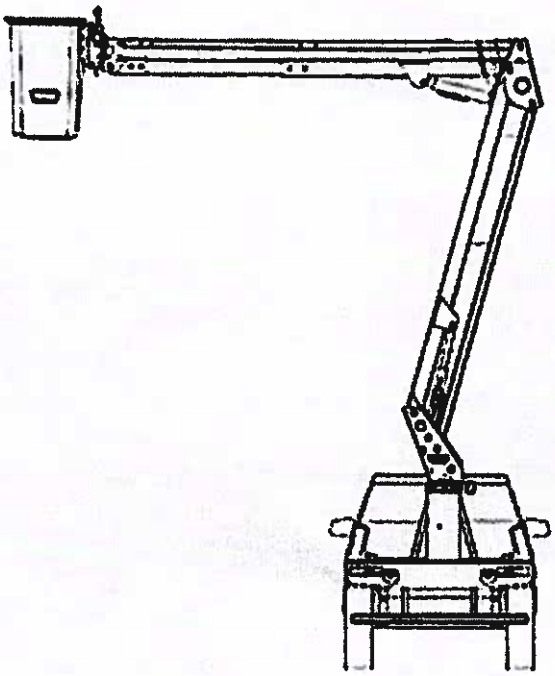

Desenho Ilustrativo

15.006.869/0001-39
SOCAGE DO BRASIL IND. E COM. DE EQUIP. LTDA.

HIDRAULICA DEL BRASIL S.A.

SOCAGE DO BRASIL IND E COM DE EQUIP. LTDA.
posvendas@socage.com.br – www.socage.com.br
Alameda Venus, 311
Distrito Industrial, 13.347-659
Indaiatuba, Sao Paulo - BRASIL
Tel. +55 (19) 9115-8000

SOCAGE S.R.L.
Tel. +39 059 9121211
www.socage.it

2.1) Procedimento

Teste de Estabilidad y torción es realizado con la lanza superior a 90º en relación al suelo. Se coloca una carga de 204 kg por debajo de la cesta y abre totalmente el cilindro de la lanza inferior, conforme ilustración abajo:

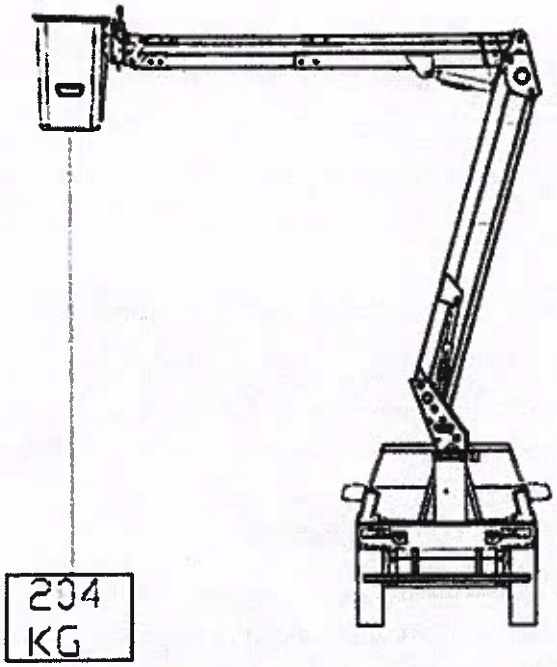

Desenho ilustrativo

Conclusión: El estúdio arroja el como resultado el uso seguro del equipo mencionado sobre la camioneta Nissan utilizada como base para la prueba realizada.

15.006.369/0001-89
SOCAGE DO BRASIL IND. E COM. DE EQUIP. LTDA.

SOCAGE DO BRASIL IND E COM DE EQUIP. LTDA.

HIDRAULICA DEL BRASIL S.A.

SOCAGE DO BRASIL IND E COM DE EQUIP. LTDA.
posvendas@socage.com.br – www.socage.com.br
Alameda Venus, 311
Distrito Industrial, 13.347-659
Indaiatuba, Sao Paulo - BRASIL
Tel. +55 (19) 3115-8000

SOCAGE S.R.L.
Tel. +39 059 9121211
www.socage.it

ANEXO 4

SOCAGE BRASIL

DETALLE DE PESOS	
PARTE	KGS.
TORRE	65
CILINDRO INFERIOR	35
LANZA INFERIOR	74
LINK INFERIOR NIVELACION	32
LINK DE LAS LANZAS	55
LANZA SUPERIOR	70
LINK SUPERIOR NIVELACION	16
SUPORTE DE CESTA	14
CESTA DE FIBRA	50
VARIOS COMANDO - VALVULA - SISTEMA DE GIRO	60
CILINDRO SUPERIOR	32
FIJACION DE CESTA	3
SOBRECHASIS	130
ESTABILIZADOR	64
ACEITE HIDRAULICO 68	45
CARROCERIA DE ALUMINIO	120
MOTOR A COMBUSTION DE 6,5 HP	65
TOTAL	930 KG

15.006.369/0001-89
SOCAGE DO BRASIL IND. E COM. DE EQUIP. LTDA.

.....

REPRESENTANTE

SOCAGE DO BRASIL

CNPJ: 15.006.369/0001-89

HIDRAULICA DEL BRASIL S.A.

0000006