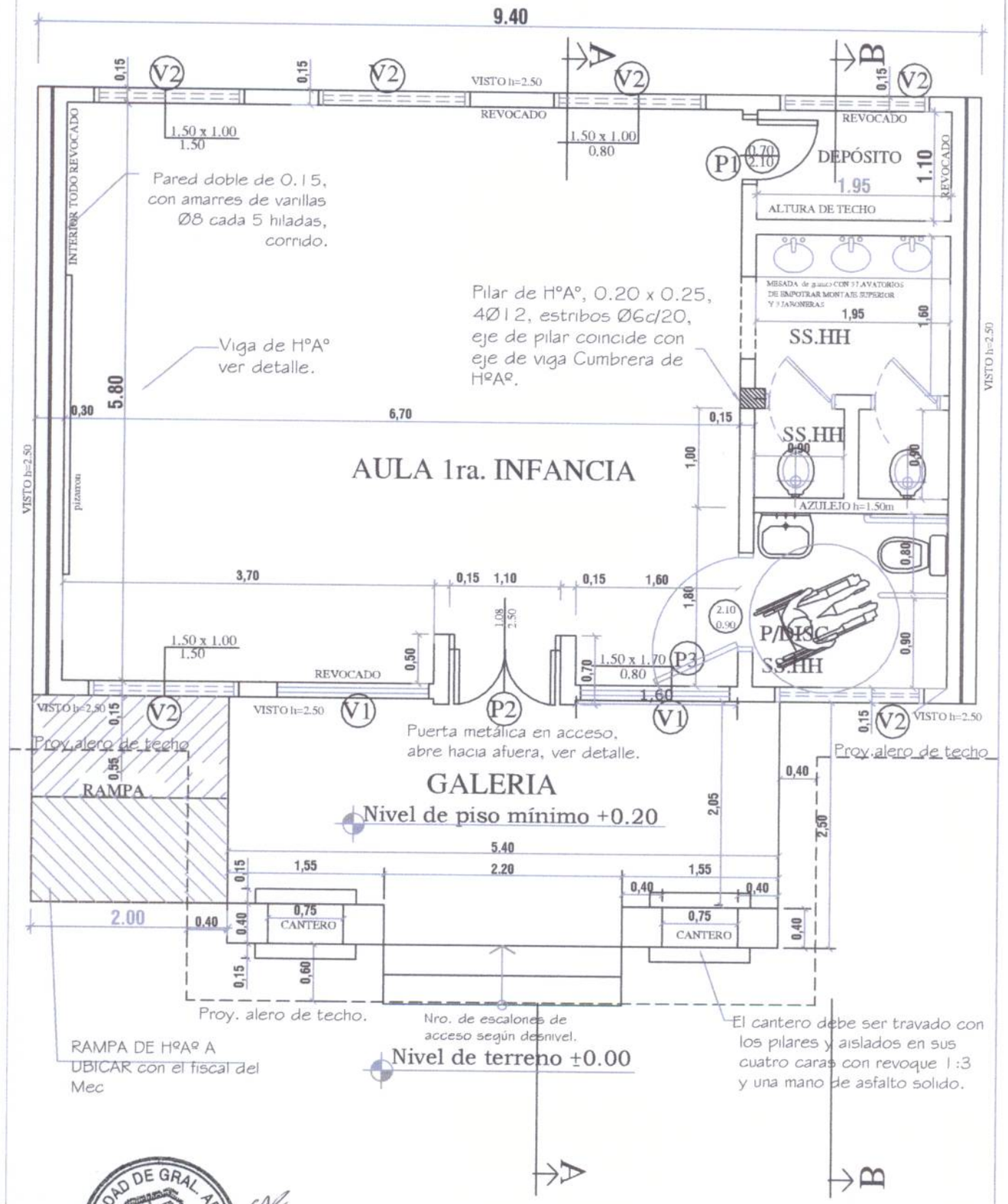

MUNICIPALIDAD DE GRAL. ARTIGAS U.O.C.

MINISTERIO DE EDUCACION Y CULTURA

DIRECCION DE INFRAESTRUCTURA

EQUIPO TÉCNICO DE INFRAESTRUCTURA

Proyecto	Aula primera infancia 5.80 x 6.80.	01
PLANTA ARQUITECTONICA ACOTADA	Esc. 1/50.-	

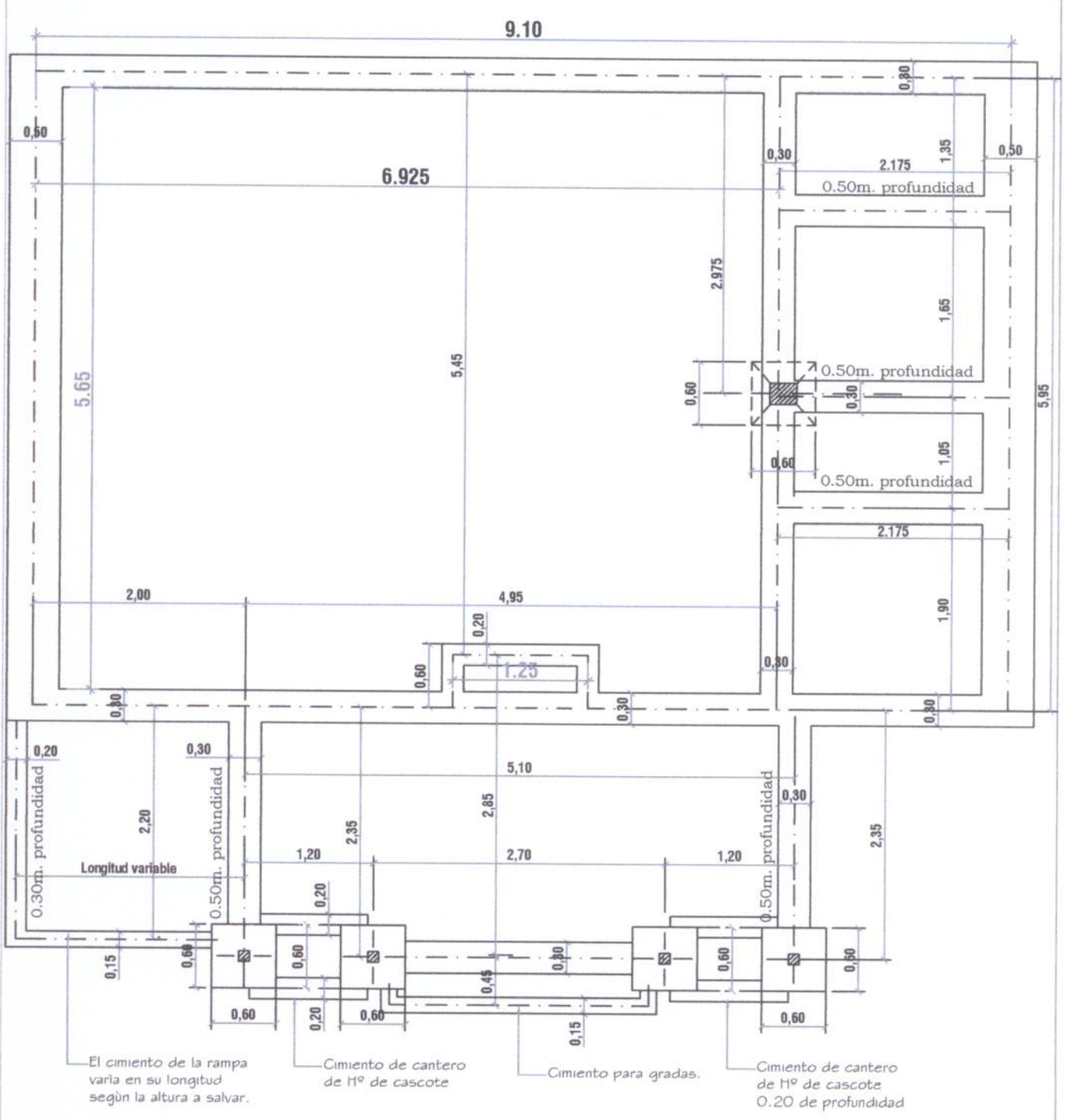

MUNICIPALIDAD DE GRAL. ARTIGAS
U.O.C.

MINISTERIO DE EDUCACION Y CULTURA

DIRECCION DE INFRAESTRUCTURA
EQUIPO TÉCNICO DE INFRAESTRUCTURA

Proyecto	Aula primera infancia 5.80 x 6.80.	02
PLANTA DE FUNDACIÓN Esc. 1/50.-		

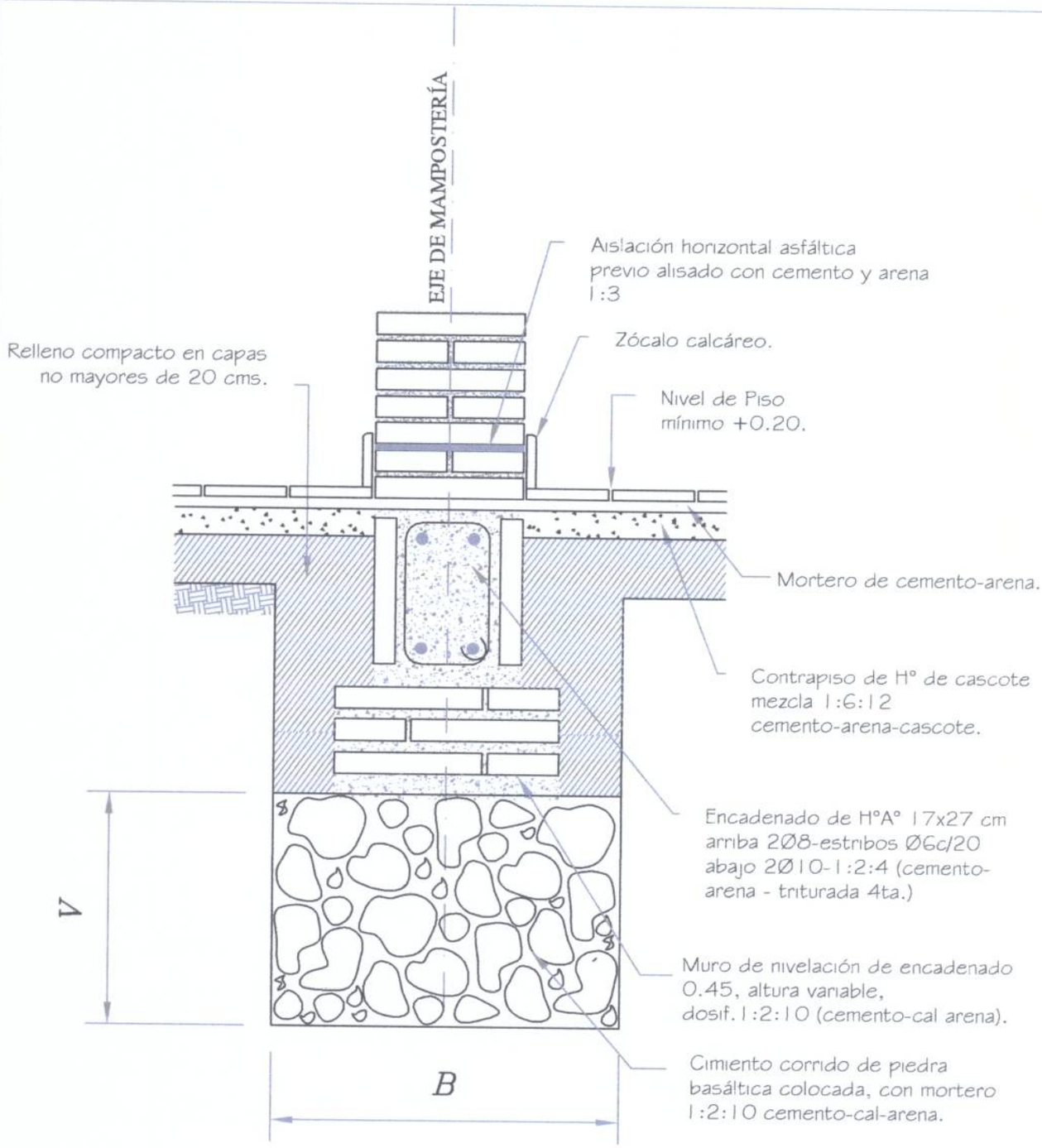

Obs.:
V = variable
B = ancho de cimentación

MUNICIPALIDAD DE GRAL. ARTIGAS • U.O.C. •

MINISTERIO DE EDUCACION Y CULTURA DIRECCION DE INFRAESTRUCTURA EQUIPO TÉCNICO DE INFRAESTRUCTURA		
Proyecto	Aula Tipo - Pre-Escolar 5.80x6.80 con S.S.H.H.	03
DETALLE DE CIMENTACIÓN Esc. 1/10.		

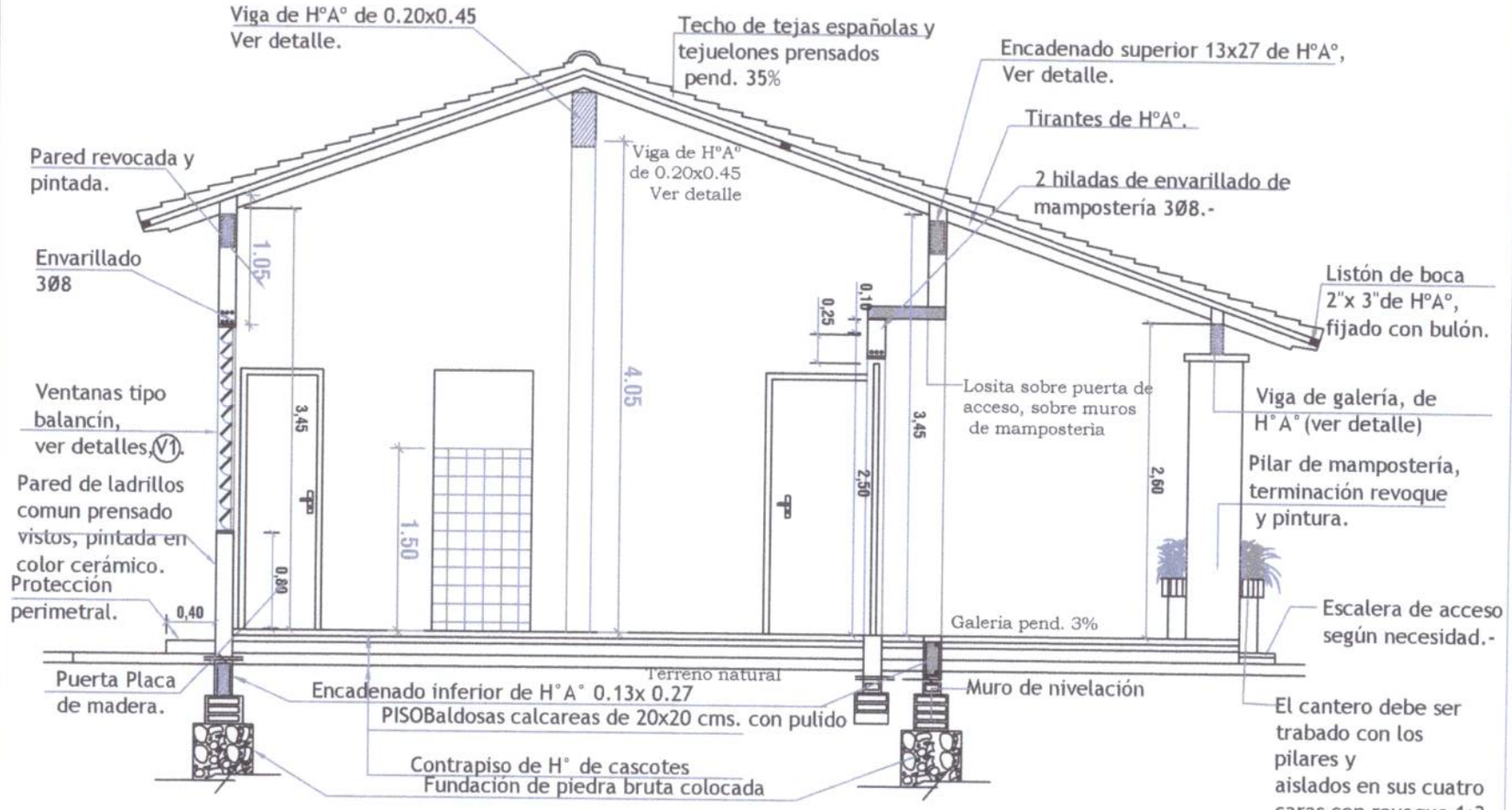

Obs. Los balacines deberán ser colocados a medida que se van construyendo los muros de elevación.

En los encadenados, tanto superior como inferior, las medidas seràn: 0.13x0.27 para las paredes de 0.15 y 0.17x0.27 para las paredes dobles de 0.15 (0.30).

CORTE A-A
esc. 1/50.

MINISTERIO DE EDUCACION Y CULTURA
DIRECCION DE INFRAESTRUCTURA
EQUIPO TÉCNICO DE INFRAESTRUCTURA

Proyecto
Aula primera infancia 5.80 x 6.80.

CORTE A-A
Esc. 1/50.-

04

MUNICIPALIDAD DE GRAL. ARTIGAS

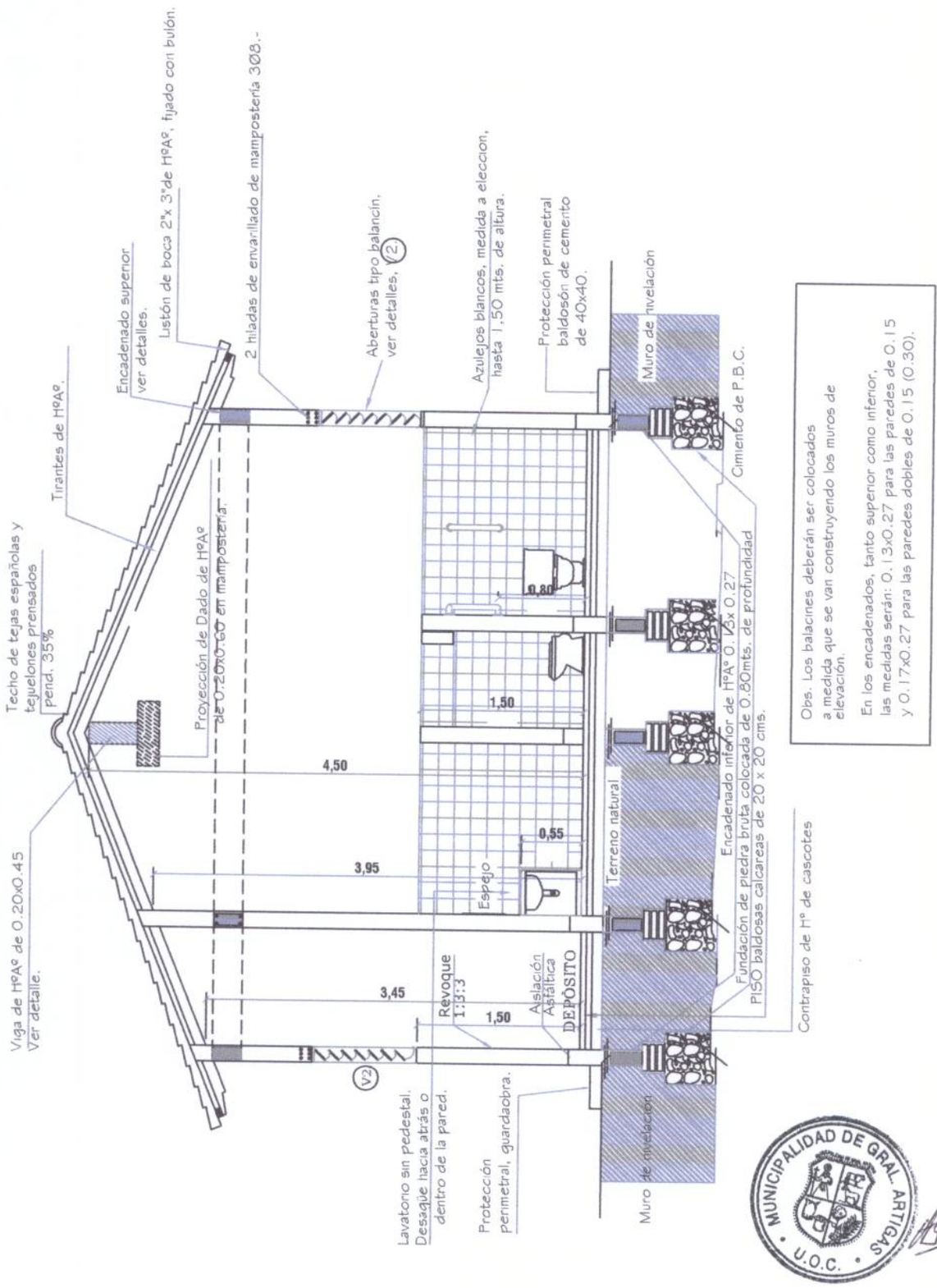

MUNICIPALIDAD DE GRAL. ARTIGAS
U.O.C.

MINISTERIO DE EDUCACION Y CULTURA

DIRECCION DE INFRAESTRUCTURA

EQUIPO TÉCNICO DE INFRAESTRUCTURA

Proyecto	Aula primera infancia 5.80 x 6.80.	05
	CORTE B-B Esc. 1/50.-	

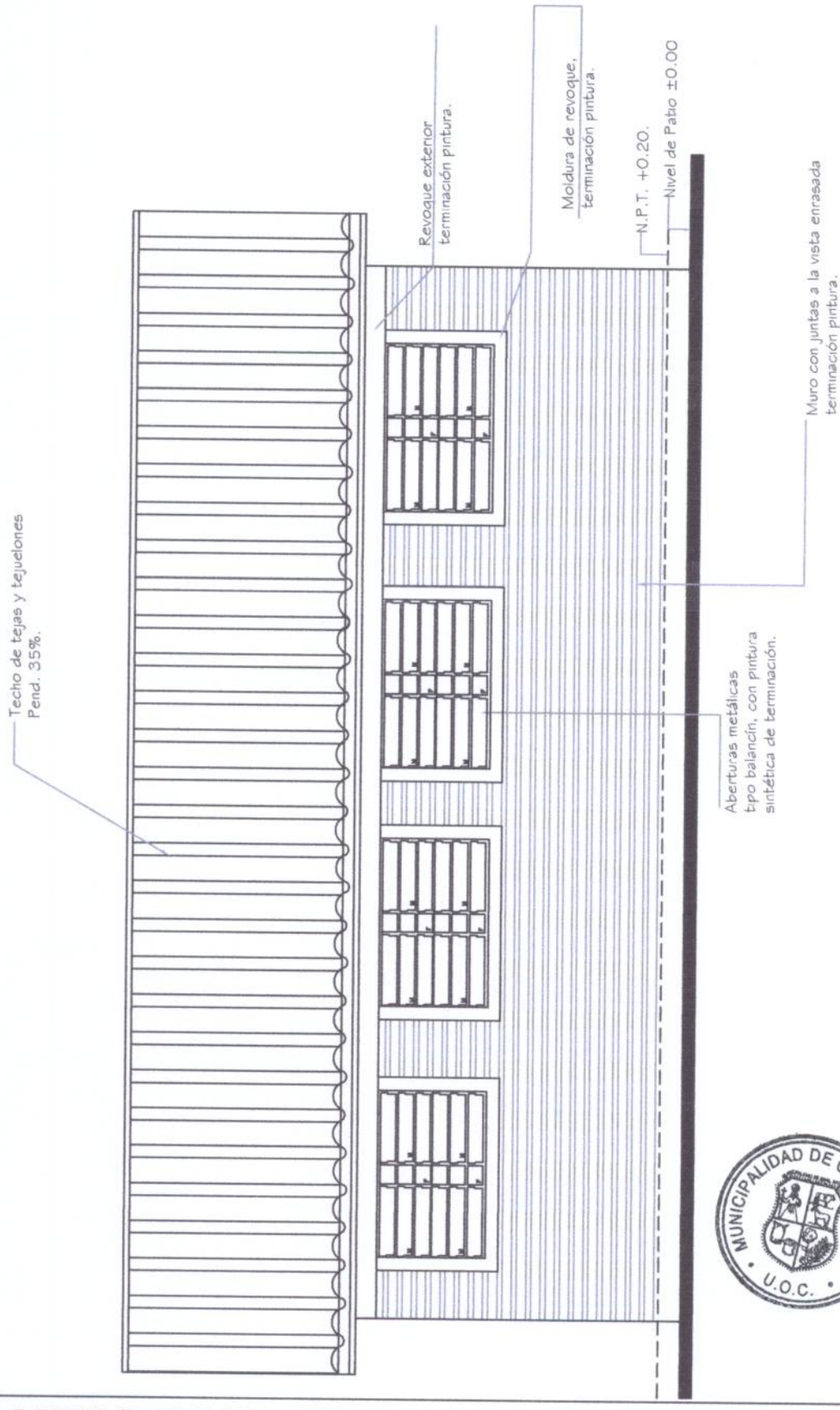

FACHADA POSTERIOR
esc. 1/50

MUNICIPALIDAD DE GRAL. ARTIGAS
U.O.C.

MINISTERIO DE EDUCACION Y CULTURA

DIRECCION DE INFRAESTRUCTURA
EQUIPO TÉCNICO DE INFRAESTRUCTURA

Proyecto	Aula primera infancia 5.80 x 6.80.	07
FACHADA POSTERIOR Esc. 1/50.-		

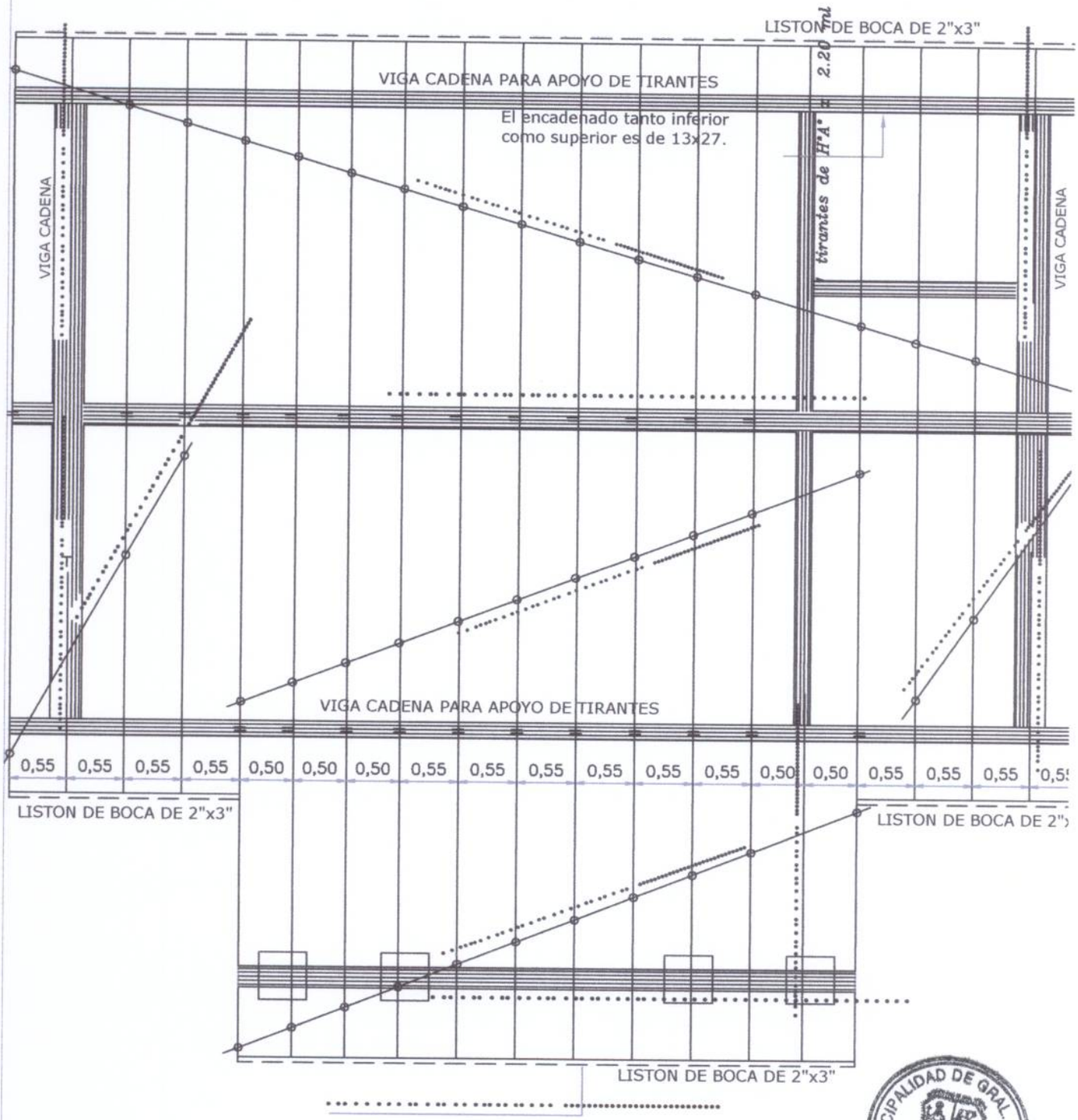

MUNICIPALIDAD DE GRAL. ARTIGAS
U.O.C.

MINISTERIO DE EDUCACION Y CULTURA

DIRECCION DE INFRAESTRUCTURA

EQUIPO TÉCNICO DE INFRAESTRUCTURA

Proyecto	Aula primera infancia 5.80 x 6.80.	08
	PLANTA DE TECHO Esc. 1/50.-	

MINISTERIO DE EDUCACION Y CULTURA

DIRECCION DE INFRAESTRUCTURA
EQUIPO TÉCNICO DE INFRAESTRUCTURA

Proyecto

Aula primera infancia 5.80 x 6.80.

DETALLE VIGA CUMBRERA DE H°A°

Esc. 1/50.-

09

Viga H°A° 0.20x0.45

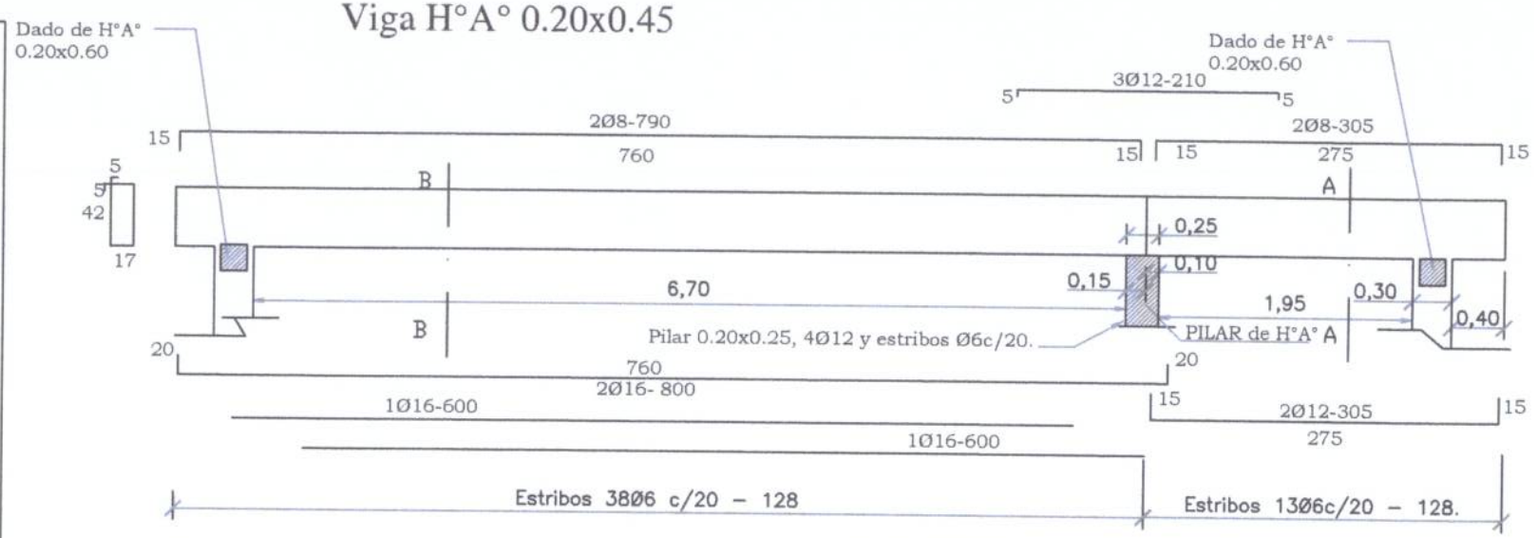

Dado de H°0.20x0.60

CORTE B-B

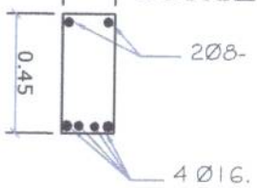

Dosificacion HºAº

1:2 :4

1 CEMENTO
2 ARENA
4 PIEDRA TRITURADA

CORTE C-C

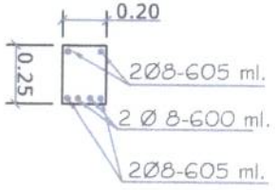

Viga H°A° en Galería 0.20x0.25

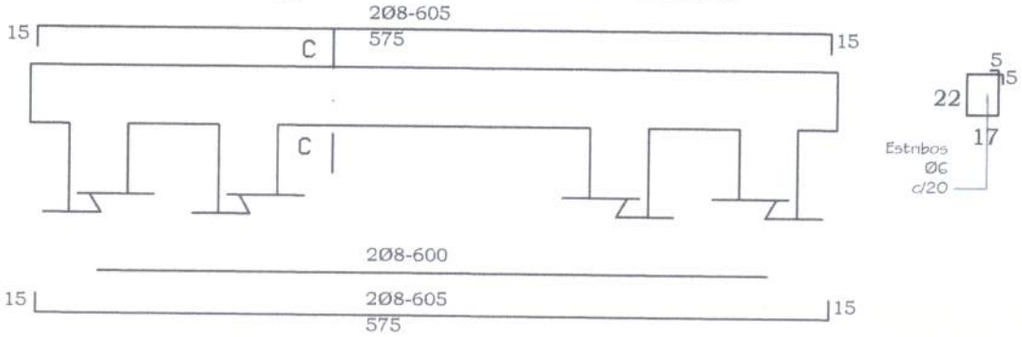

MUNICIPALIDAD DE GRAL. ARTIGAS
U.O.C.

DADO DE Hº Aº DE 0.20 X 0.20 X 0.60

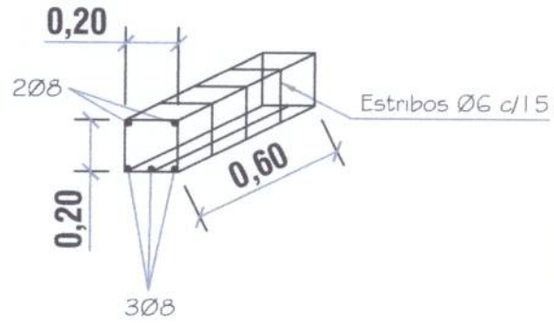

PILAR DE Hº Aº
DE 0.20 X 0.25

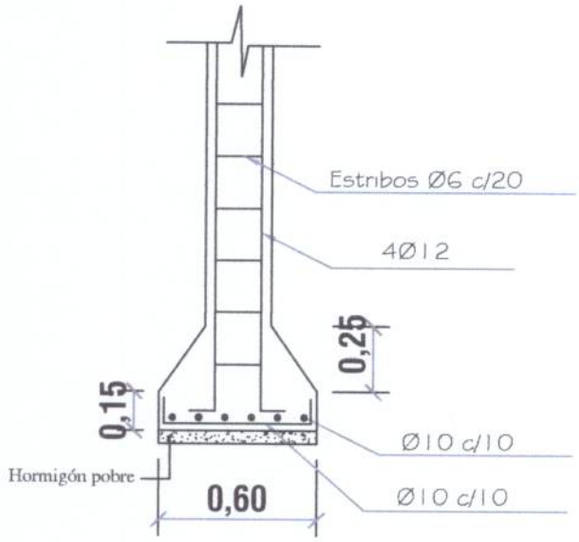

ZAPATA

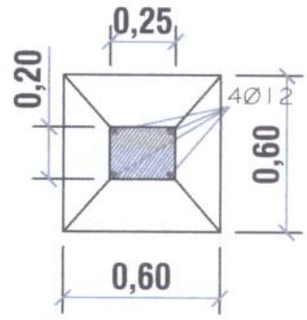

DETALLE DE ZAPATA CON
ENCADENADO INFERIOR

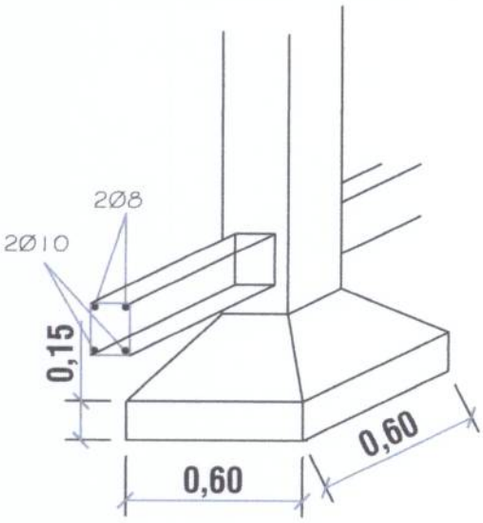

ARMADURA DE ZAPATA

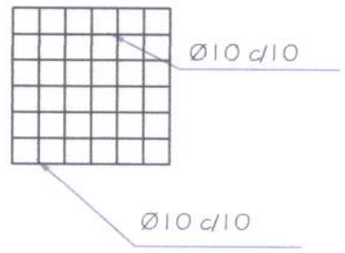

MUNICIPALIDAD DE GRAL. ARTIGAS
U.O.C.

MINISTERIO DE EDUCACION Y CULTURA
DIRECCION DE INFRAESTRUCTURA
EQUIPO TÉCNICO DE INFRAESTRUCTURA

Proyecto	Aula primera infancia 5.80 x 6.80 .	10
DETALLE DE PILAR Y DADO DE HºAº	Esc. 1/25	

DETALLE DE PILAR DE GALERÍA

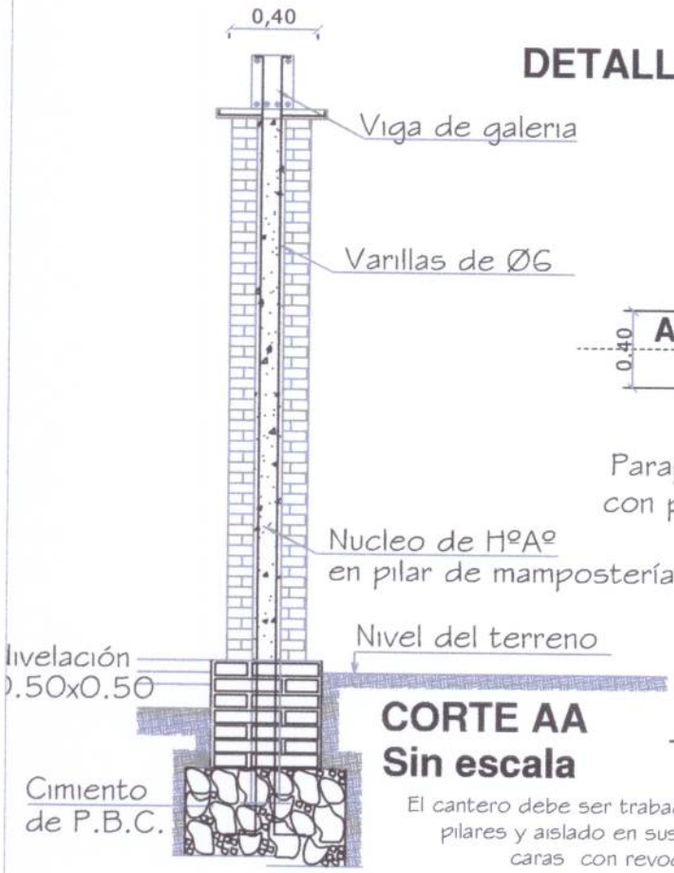

CORTE AA
Sin escala

El cantero debe ser trabado a los pilares y aislado en sus cuatro caras con revoque 1:3 y una mano de asfalto sólido.

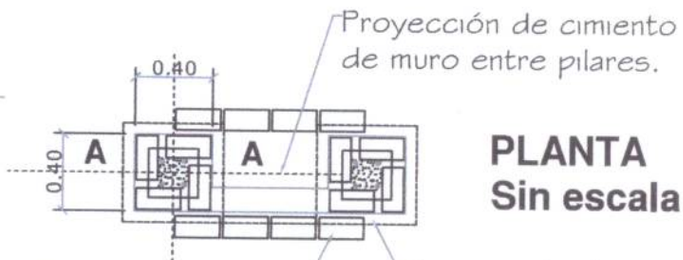

PLANTA
Sin escala

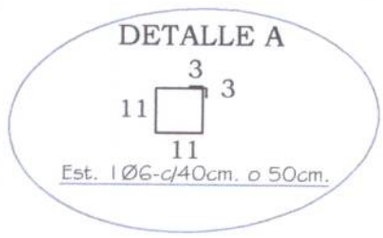

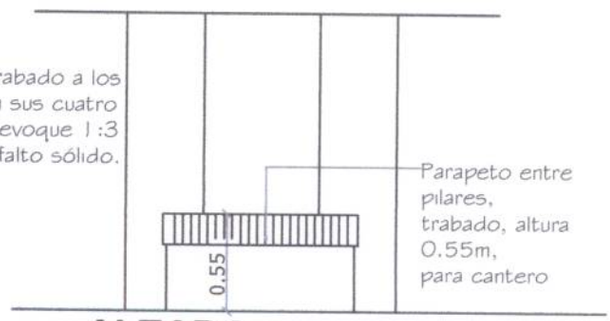

ALZADO
Sin escala

MUNICIPALIDAD DE GRAL. ARTIGAS
U.O.C.

MINISTERIO DE EDUCACION Y CULTURA
DIRECCION DE INFRAESTRUCTURA
EQUIPO TÉCNICO DE INFRAESTRUCTURA

Proyecto	Aula primera infancia 5.80 x 6.80.	11
DETALLE DE PILARES		

ENCADENADO SUPERIOR E INFERIOR PARA MURO DE 0.30 (DOBLE 0.15)

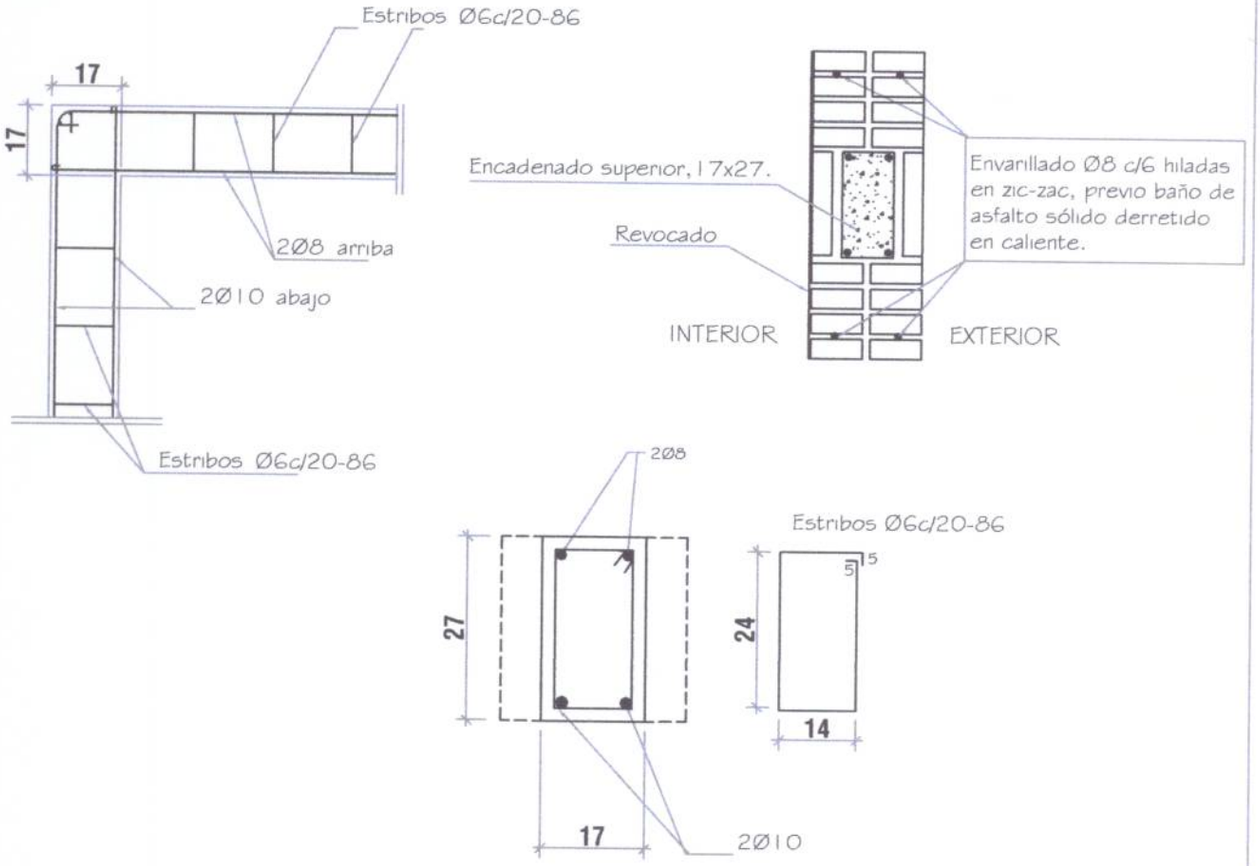

ENCADENADO SUPERIOR E INFERIOR PARA MURO DE 0.15

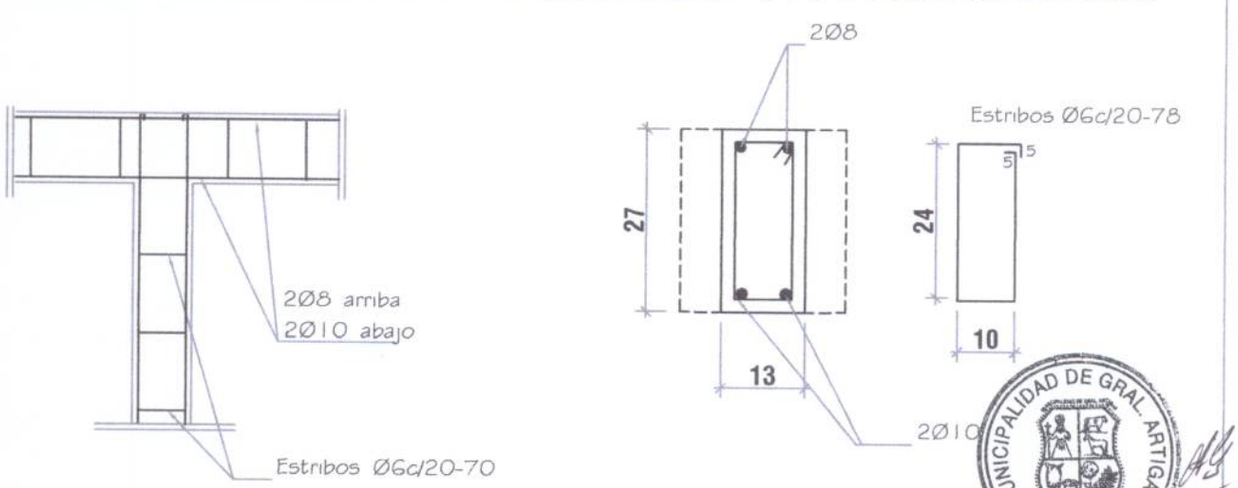

MINISTERIO DE EDUCACION Y CULTURA
DIRECCION DE INFRAESTRUCTURA
EQUIPO TÉCNICO DE INFRAESTRUCTURA

Proyecto	Aula primera infancia 5.80 x 6.80.	12
DETALLE DE ENCADENADOS SUPERIOR E INFERIOR		

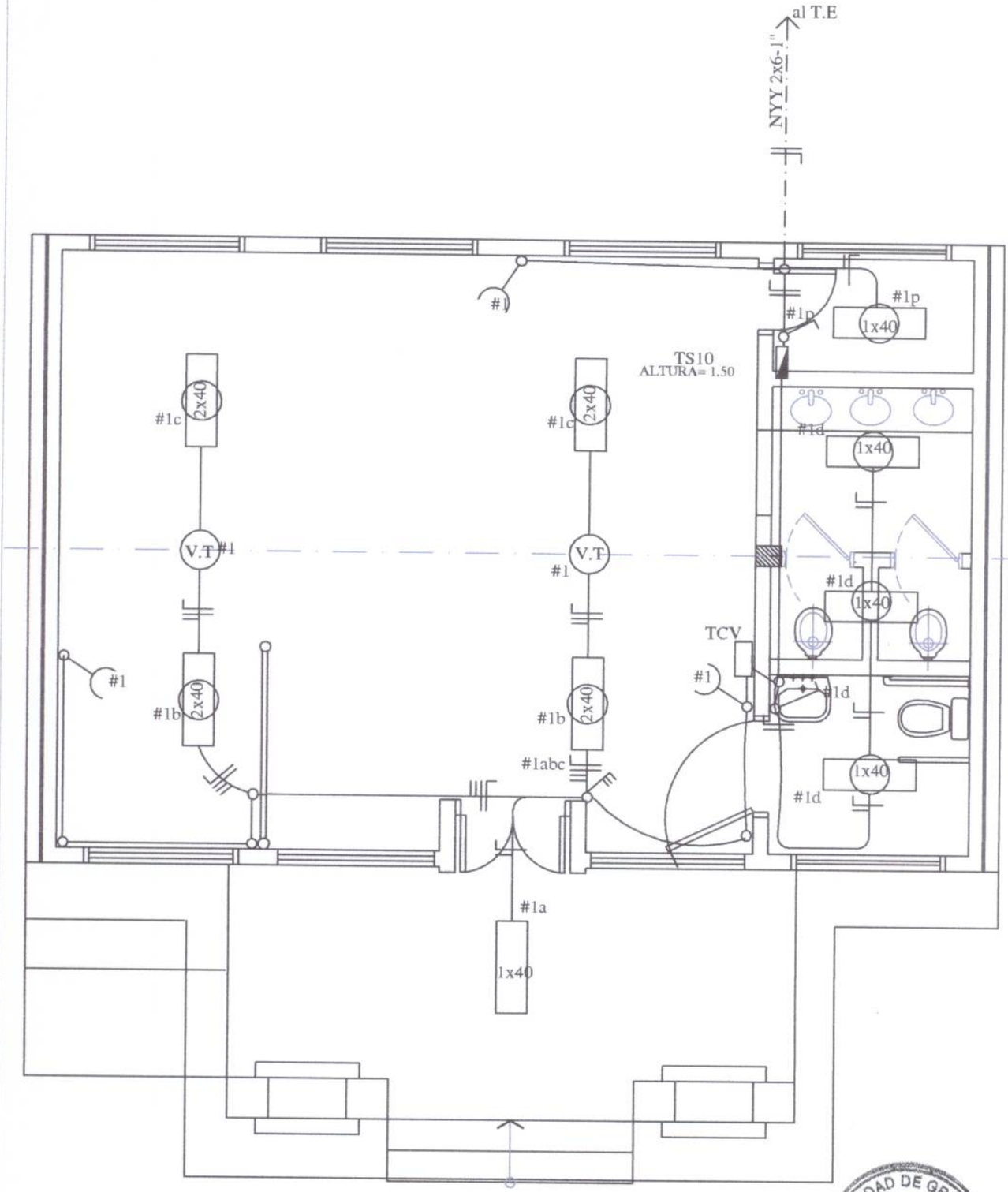

MUNICIPALIDAD DE GRAL. ARTIGAS
M.O.C.

MINISTERIO DE EDUCACION Y CULTURA

DIRECCION DE INFRAESTRUCTURA

EQUIPO TÉCNICO DE INFRAESTRUCTURA

Proyecto	Aula primera infancia 5.80 x 6.80.	13
PLANTA DE INSTALACIÓN ELÉCTRICA Esc. 1/50.-		

CUADRO DE CARGA DEL TS10

Circuitos	Fluorescentes		Tomas	Otras Cargas	Total
	1x40w	2x40w			
#1	5	4	4	2 (V.T)	1.500
CARGA TOTAL					1.500 W

ESQUEMA DEL TS 6

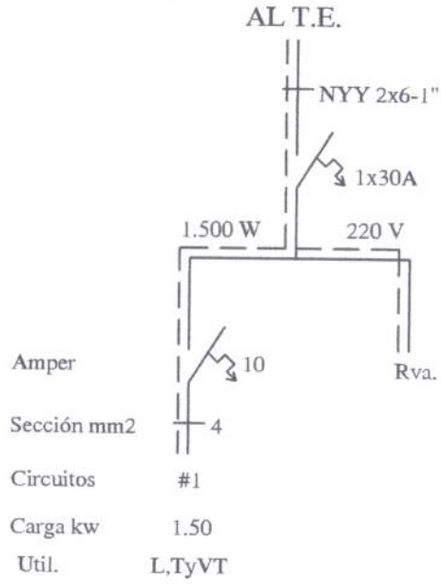

OBSERVACION:
LOS ELECTRODUCTOS NO ACOTADOS SON DE 5/8".
LOS CONDUCTORES NO ACOTADOS SON DE 2mm2.
LOS FLUORESCENTES DEBEN DE TENER EL FACTOR DE POTENCIA CORREGIDO.(CAPACITORES 1 POR CADA ARTEFACTO)
LOS T.C.V. SON TABLEROS DE COMANDO DE VENTILADORES Y DEBEN IR EMBUTIDOS Y CONTENIDOS EN UNA CAJA DE METAL.
LOS VENTILADORES DE TECHO DEBEN ESTAR COLGADOS POR ENCIMA DE LOS EQUIPOS FLUORESCENTES PARA EVITAR SOMBRAS, POR LO MENOS 20 CMS.

MUNICIPALIDAD DE GRAL. ARTIGAS U.O.C.

MINISTERIO DE EDUCACION Y CULTURA
DIRECCION DE INFRAESTRUCTURA
EQUIPO TÉCNICO DE INFRAESTRUCTURA

Proyecto	Aula primera infancia 5.80 x 6.80.	14
PLANTA DE INSTALACIÓN ELÉCTRICA	Esc. 1/50.-	