PROYECTO

CONSTRUCCIÓN DE PUENTE

UBICACIÓN

CALLE 3 DE FEBRERO

COMPAÑÍA 3 DE FEBRERO

DISTRITO DE YRYBUCÚA

Luis Alberto Fernández Portillo
Arquitecto
Reg. M.O.P.C. Nº 3.193

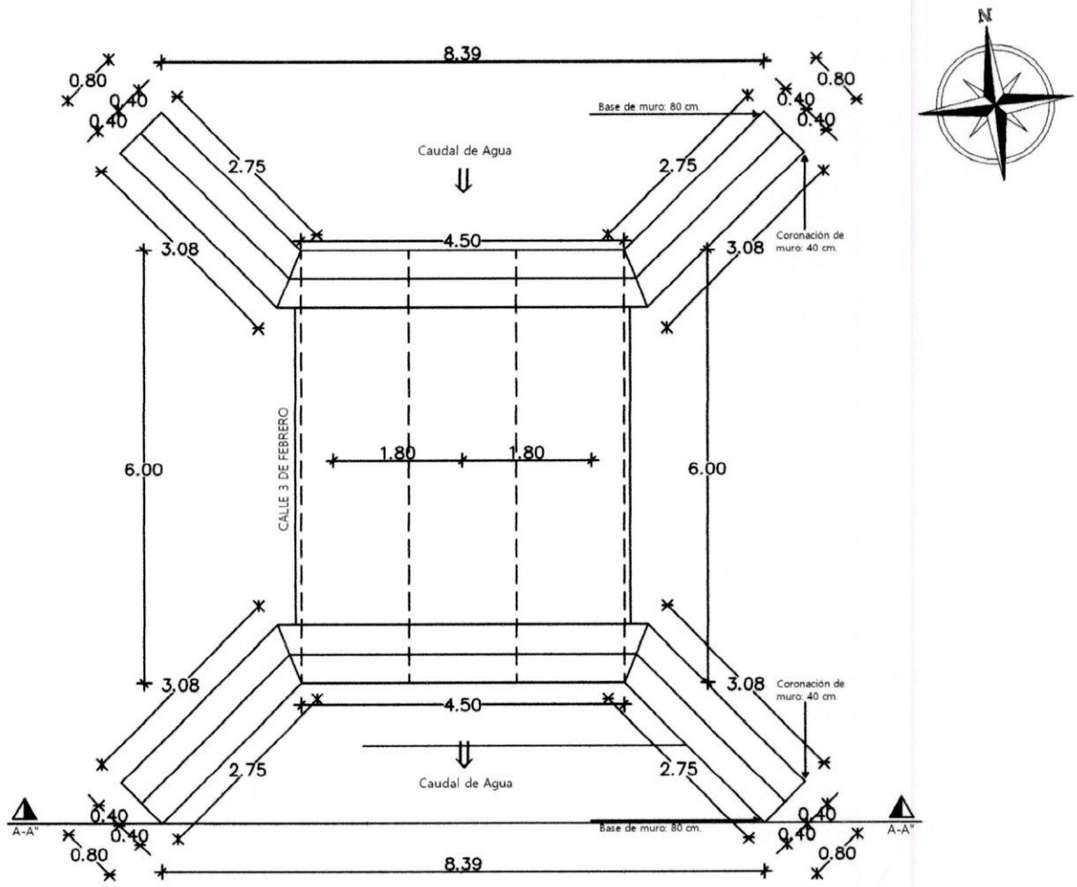

PLANTA ACOTADA
ESC.: 1:100

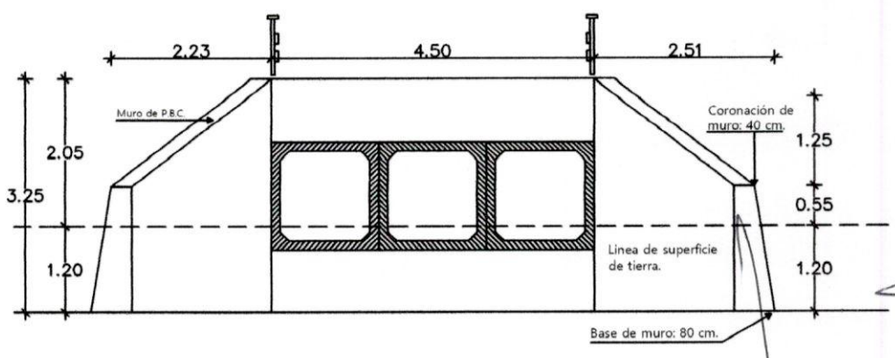

CORTE A -A
ESC.: 1:100

Luis Alberto Fernández Portillo
Arquitecto
Reg. M.O.P.C. Nº 3.193

MUNICIPALIDAD DE YRYBUCUÀ
SAN PEDRO–PARAGUAY
PROYECTO DE CONSTRUCCIÓN DE PUENTE.
UBICACIÓN: CALLE CALLE 3 DE FEBRERO
COMPAÑÍA 3 DE FEBRERO - DISTRITO DE YRUBUCUÀ.

DETALLE DE ENCOFRADOS ALCANTARILLA TIPO CELULAR

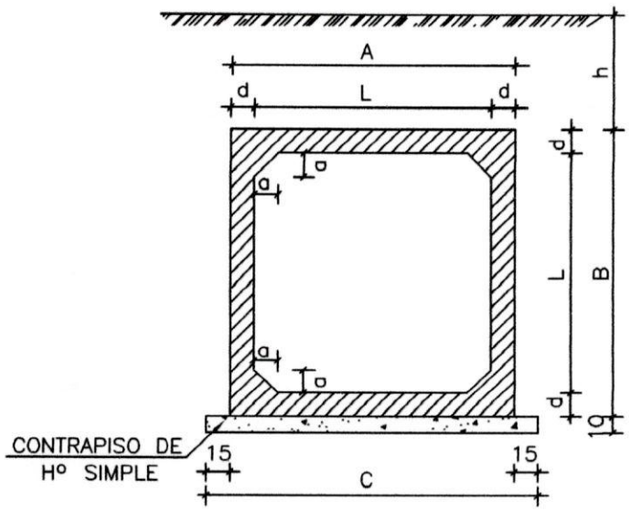

TABLAS DE DIMENSIONES Y CANTIDAD DE MATERIALES

fs ≥ MPa		0.09
MEDIDAS	UNID.	SIMPLE
A	cm.	150
B	cm.	150
C	cm.	210
a	cm.	10
b	cm.	—
d	cm.	15
CONTRAPISO	m^3	0.21
ENCOFRADO	m^2	8.10
HORMIGON	m^3	1.01

OBSERVACIONES:

1– HORMIGON fck ≥ 15 MPa

2– CONTRAPISO DE HORMIGON SIMPLE fck ≥ 9 MPa

DETALLE ARMADURAS GALERIA

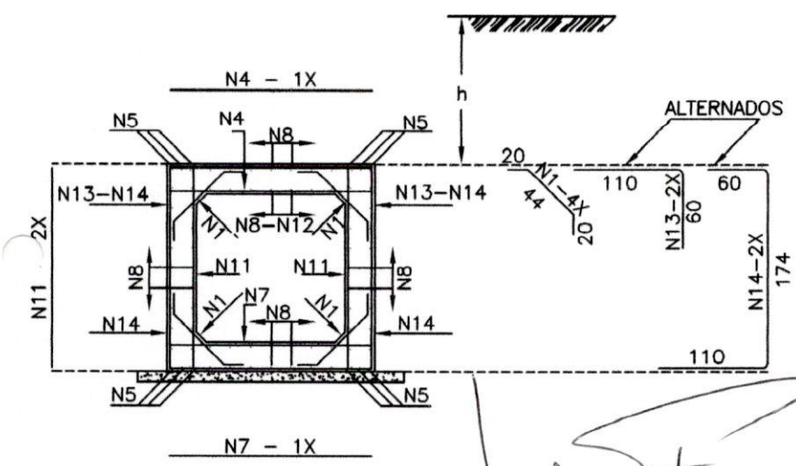

TABLAS DE ARMADURAS POR METRO DE GALERIA

fs ≥ 0.09 MPa				
No.	ϕ	C	LONG.	SEP.
1	6.0	20	84	c/20cm
4	12.0	6	145	c/16cm
5	12.0	12	CORR.	——
7	12.0	6	145	c/16cm
8	6.0	48	CORR.	c/20cm
11	6.0	10	145	c/20cm
12	10.0	7	CORR.	c/20cm
13	12.0	8	140	c/24cm
14	12.0	8	344	c/24cm

RESUMEN		
ϕ	Kg/m	PESO(Kg)
6.0	0.220	20
10.0	0.620	5
12.0	0.890	75
TOTAL		102 Kg

Luis Alberto Fernández Portillo
Arquitecto
Reg. M.O.P.C. Nº 3.193

MUNICIPALIDAD DE YRYBUCUÀ
SAN PEDRO–PARAGUAY

PROYECTO DE CONSTRUCCIÓN DE PUENTE.

UBICACIÓN: CALLE 3 DE FEBRERO COMPAÑÍA 3 DE FEBRERO- DISTRITO DE YRUBUCUÀ.

Luis Alberto Fernández Portillo
Arquitecto
Reg. M.O.P.C. Nº 3.193

FACHADA FRONTAL
ESC.:..... 1/50

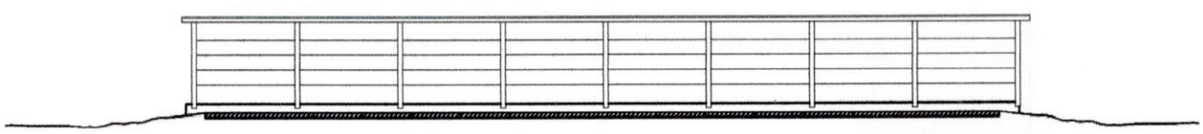

FACHADA LATERAL
ESC.:..... 1/75

MUNICIPALIDAD DE YRYBUCUÀ
SAN PEDRO–PARAGUAY

PROYECTO DE CONSTRUCCIÓN DE PUENTE.

UBICACIÓN: CALLE 3 DE FEBRERO

COMPAÑÍA 3 DE FEBRERO - DISTRITO DE YRUBUCUÀ.

Luis Alberto Fernández Portillo
Arquitecto
Reg. M.O.P.C. Nº 3.193

Luis Alberto Fernández Portillo
Arquitecto
Reg. M.O.P.C. Nº 3.193