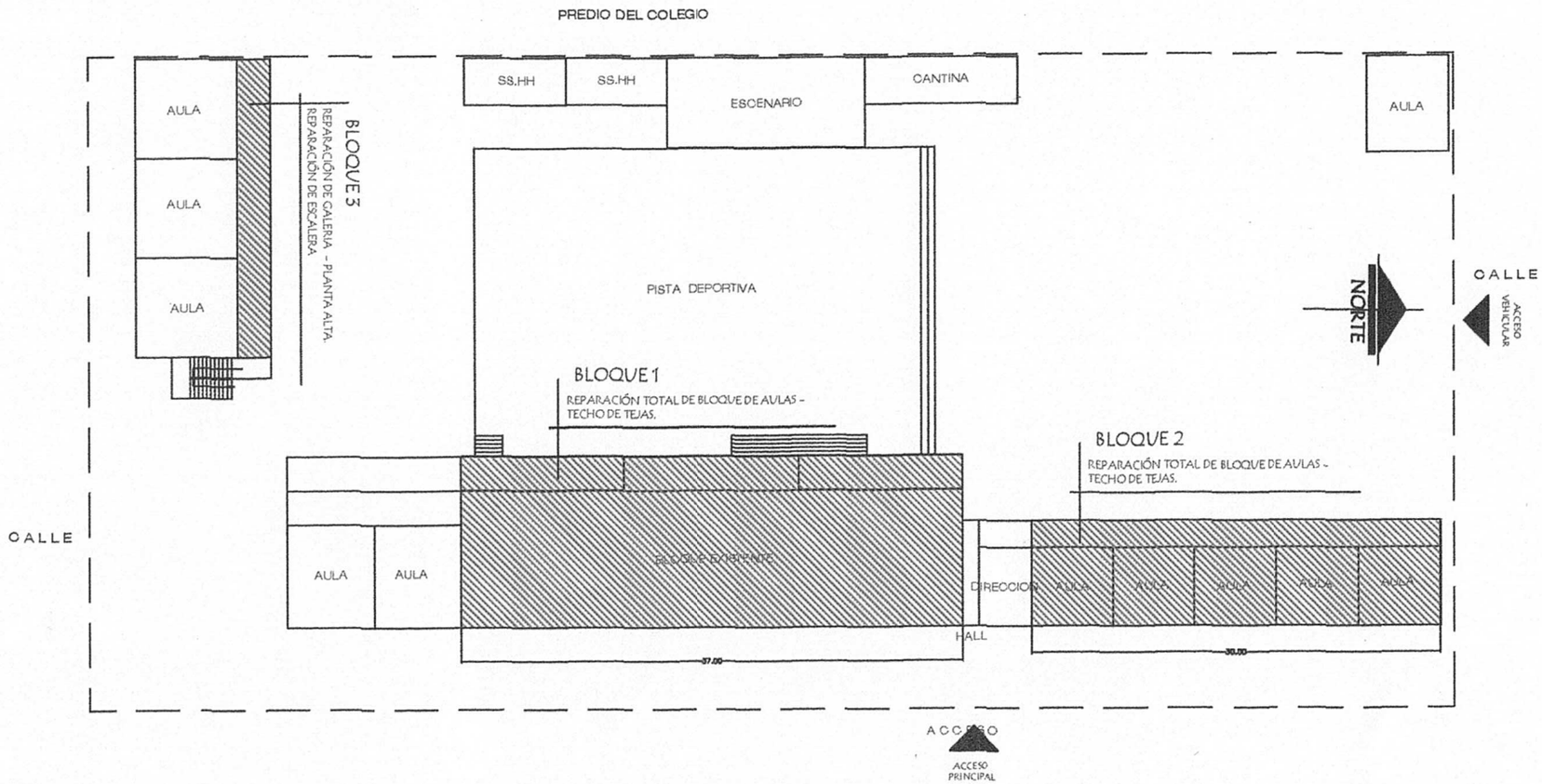
PREDIO DEL COLEGIO
SS.HH
SS.HH
ESCENARIO
CANTINA
AULA
AULA
AULA
AULA
BLOQUE 3
REPARACIÓN DE CALERIA - PLANTA ALTA.
REPARACIÓN DE ESCALERA
PISTA DEPORTIVA
NORTE
CALLE
ACCESO VEHICULAR
BLOQUE 1
REPARACIÓN TOTAL DE BLOQUE DE AULAS - TECHO DE TEJAS.
BLOQUE 2
REPARACIÓN TOTAL DE BLOQUE DE AULAS - TECHO DE TEJAS.
CALLE
AULA
AULA
BLOQUE EXISTENTE
DIRECCION
AULA
AULA
AULA
AULA
AULA
HALL
37.00
30.00
ACCESO
ACCESO PRINCIPAL

MUNICIPALIDAD DE SAN ANTONIO
FONACIDE 2017
INSTITUCIÓN: ESC. BÁS. N°21 Enrique Luzo Pino.
OBRA: Reparación Total de Bloque de Aulas.

Bloque 1:

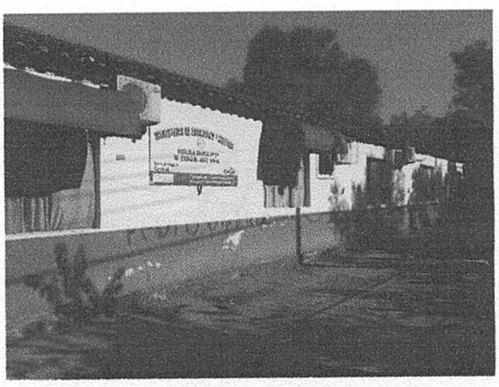

Bloque 2:

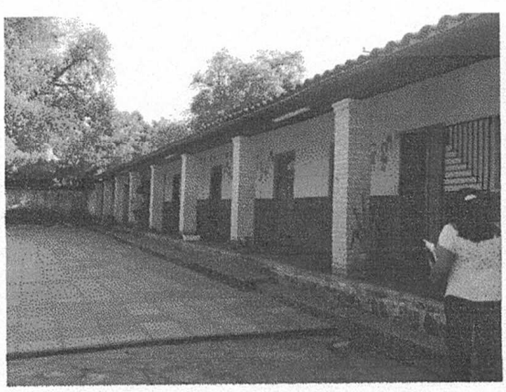

Bloque 2: Galería Planta Alta.

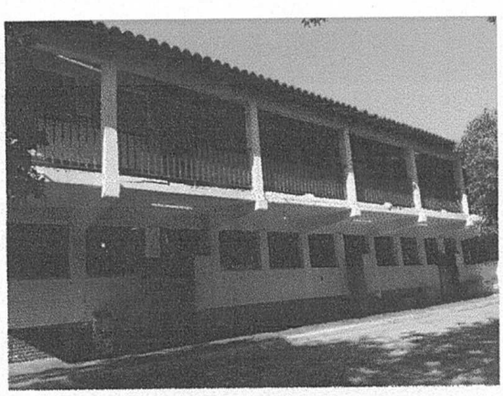

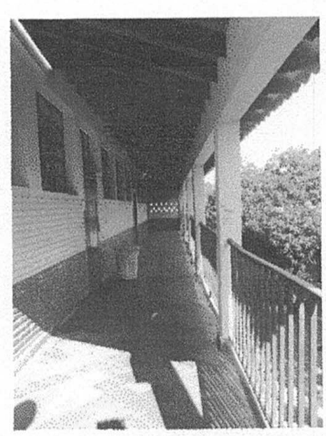

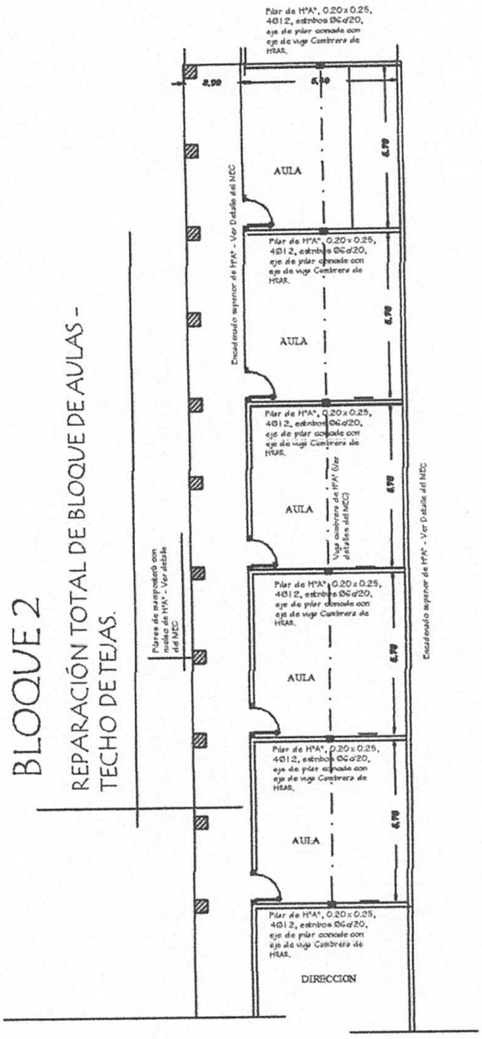

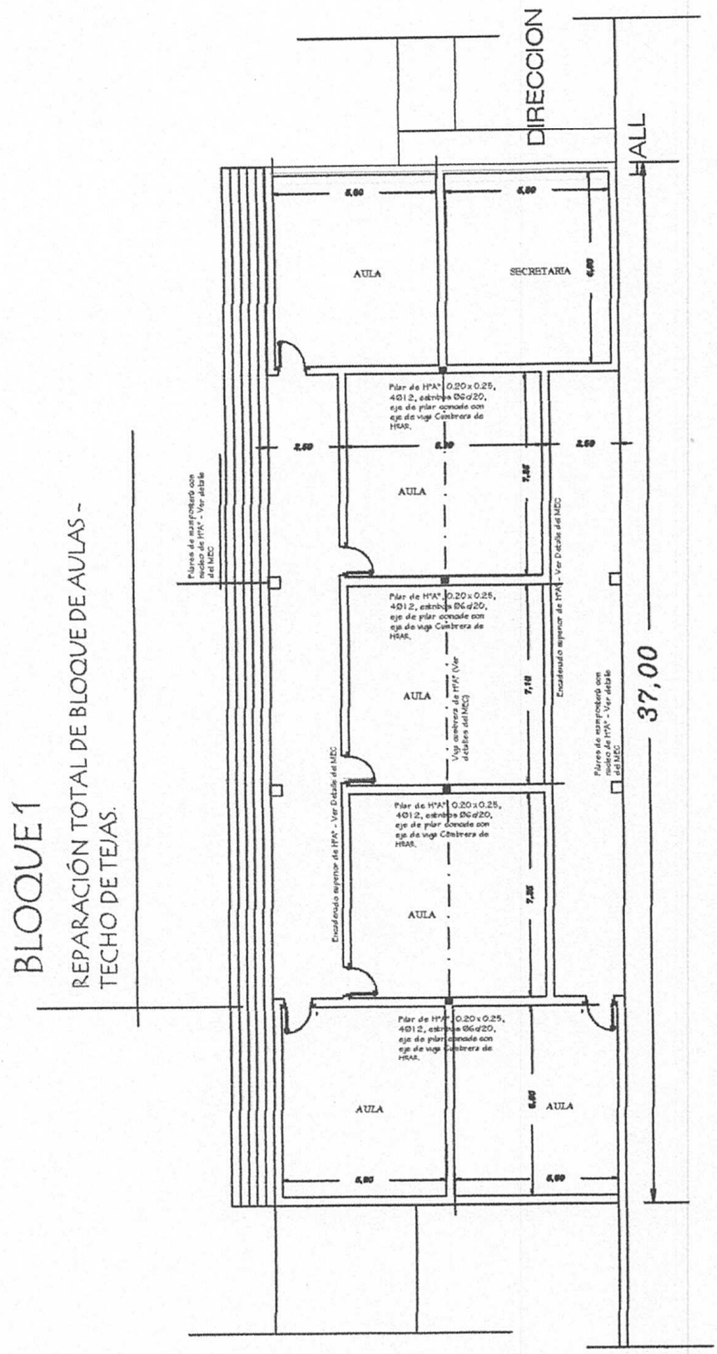

TRABAJOS A REALIZAR:

PRIMERA ETAPA:

DESPEJE TOTAL DE TECHO EXISTENTE
DESPEJE DE VIGA CUMBRERA Y CONTRAVIGAS DE H°A°

TRABAJOS A REALIZAR:

SEGUNDA ETAPA:

COLOCACIÓN DE PILARES DE H°A° PARA ASIENTO DE NUEVA VIGA CUMBRERA
COLOCACIÓN DE VIGA CUMBRERA DE H°A°
COLOCACIÓN DE PILARES DE H°A° PARA GALERÍA Y VIGA DE GALERIA
CONSTRUCCIÓN DE ESCALERA DE H°A° (SEGÚN DETALLES DEL MEC)
CAMBIO TOTAL DE TECHO: MADERAMEN, TEJAS Y TEJUELONES
INSTALACIÓN ELÉCTRICA
PINTURA TOTAL

OBS.: TODOS LOS DETALLES DEL PROYECTO SERÁN ADECUADOS A LAS NORMATIVAS Y TIPOLOGÍAS DEL MEC.

MUNICIPALIDAD DE SAN ANTONIO

01

BLOQUE 1

REPARACIÓN TOTAL DE BLOQUE DE AULAS - TECHO DE TEJAS.

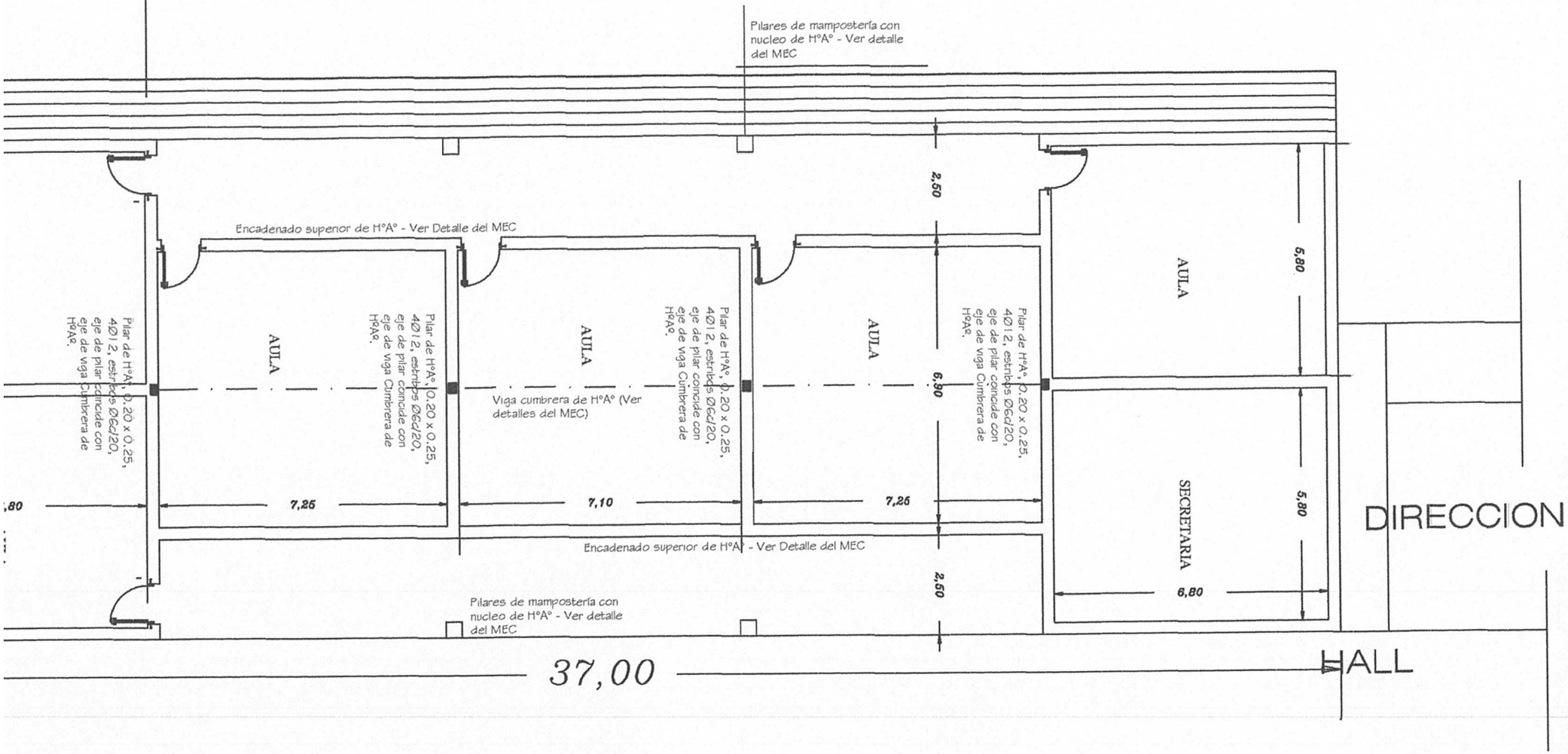

BLOQUE 2

REPARACIÓN TOTAL DE BLOQUE DE AULAS - TECHO DE TEJAS.

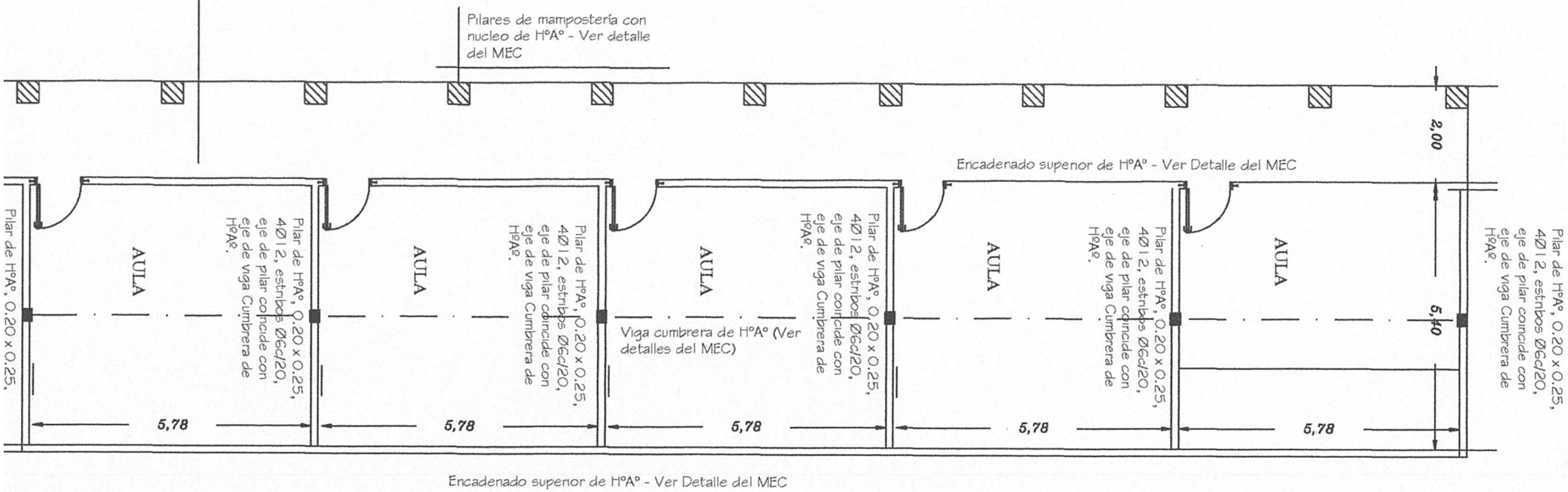

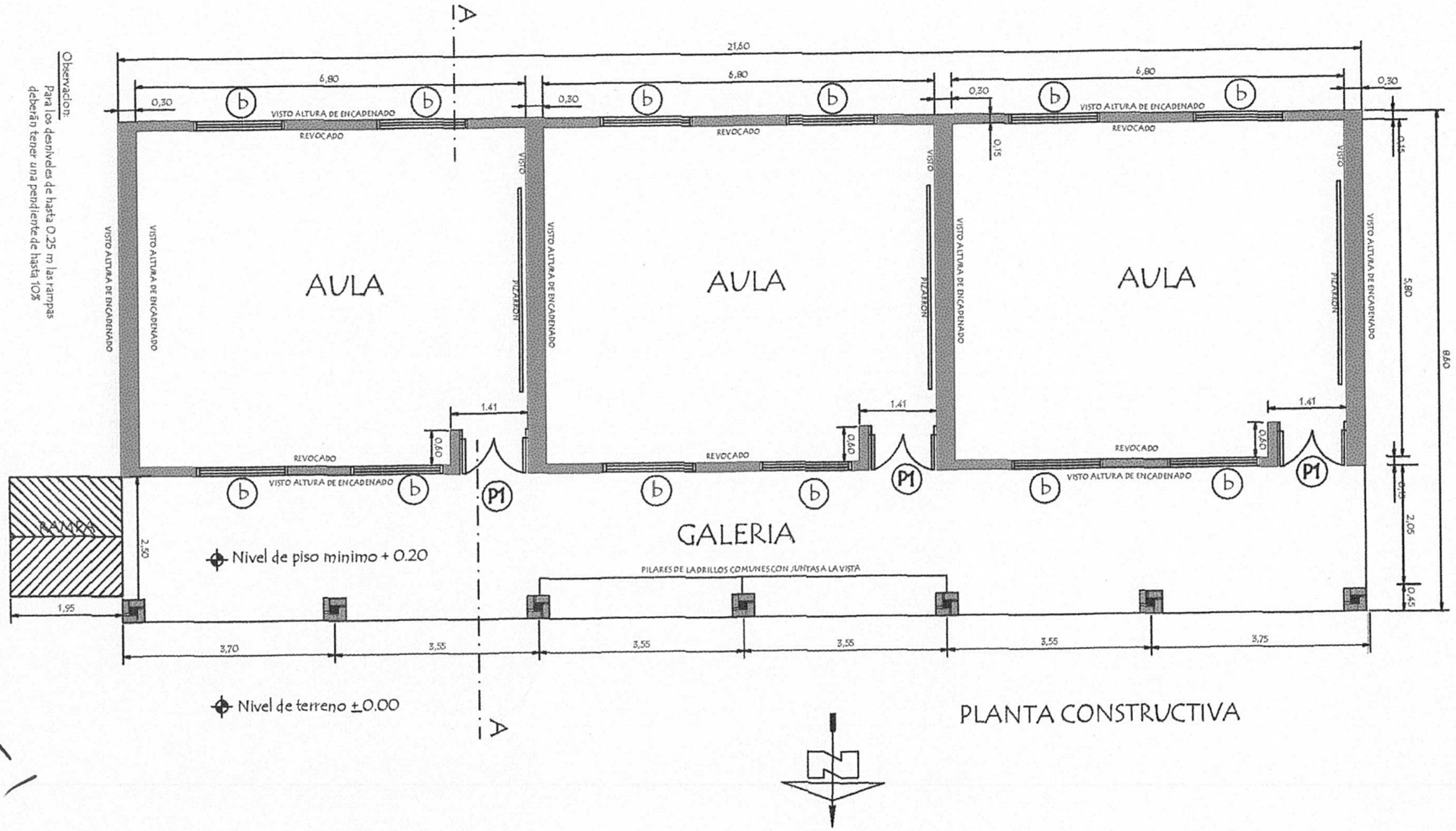

Observacion:
Para los desniveles de hasta 0.25 m las rampas deberán tener una pendiente de hasta 10%

PLANTA CONSTRUCTIVA

MINISTERIO DE EDUCACION Y CULTURA
DIRECCION DE INFRAESTRUCTURA

Arq. Julio C. Sánchez
Reg. Prof. N° 16 678

Zulac de 5.80 x 6.80 con techo de teja

MINISTERIO DE EDUCACION Y CULTURA

DIRECCION DE INFRAESTRUCTURA

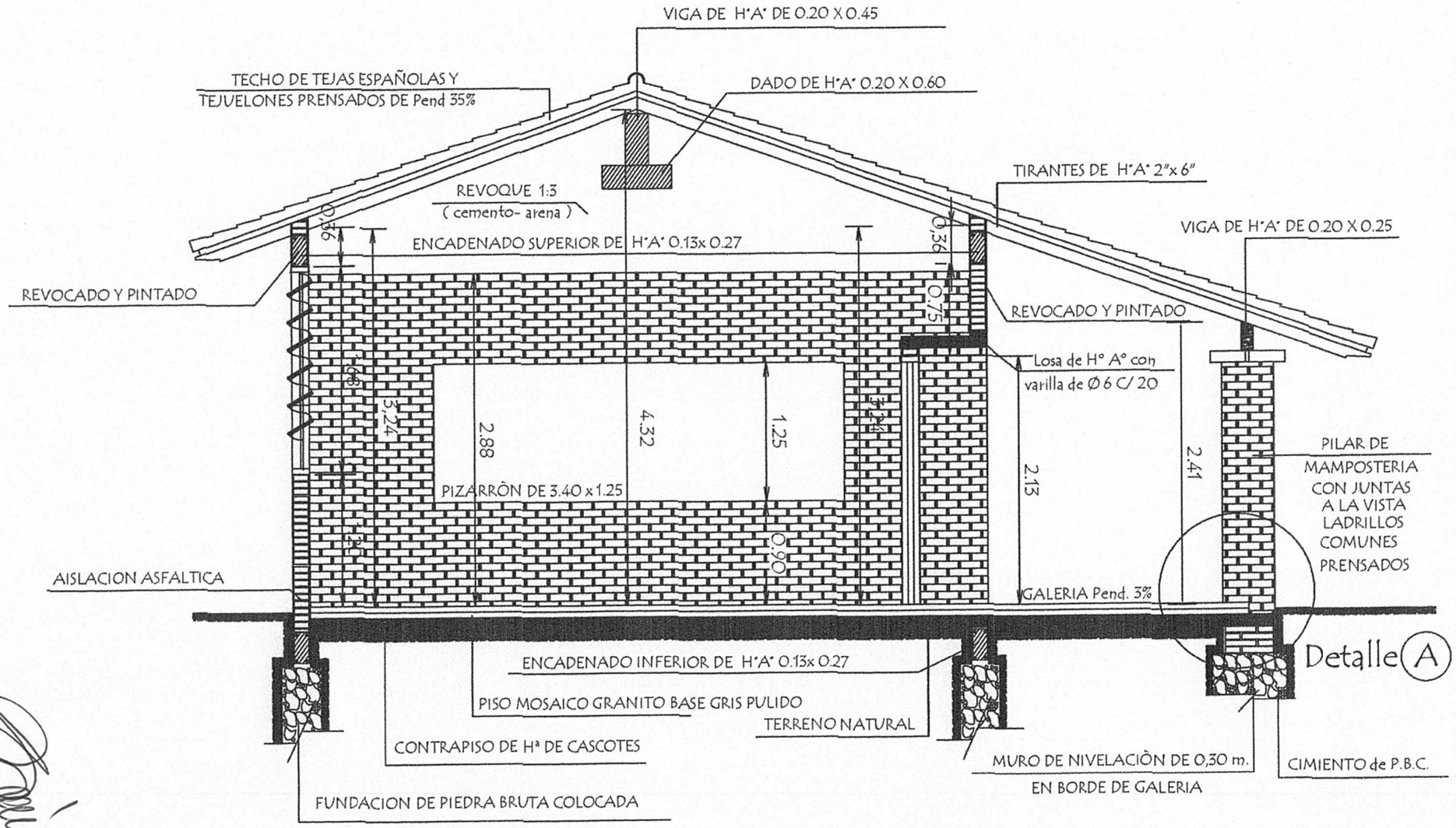

CORTE A A

Arq. Julio C. Sánchez
D.I. Prof N° 1.628

MINISTERIO DE EDUCACION Y CULTURA

Arq. Julio C. Sánchez

VIGA CUMBRERA DE H°A° 0.20 x 0.45

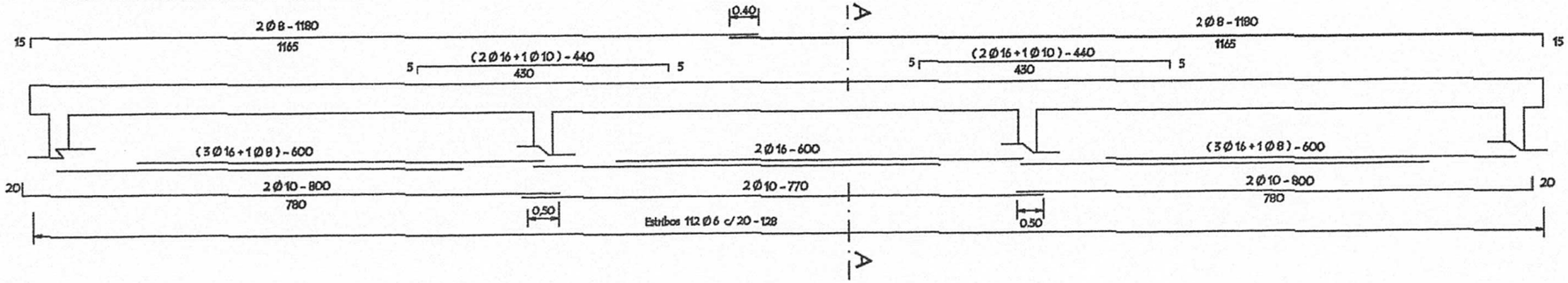

VIGA DE GALERIA DE H° A° 0.20 x 0.25

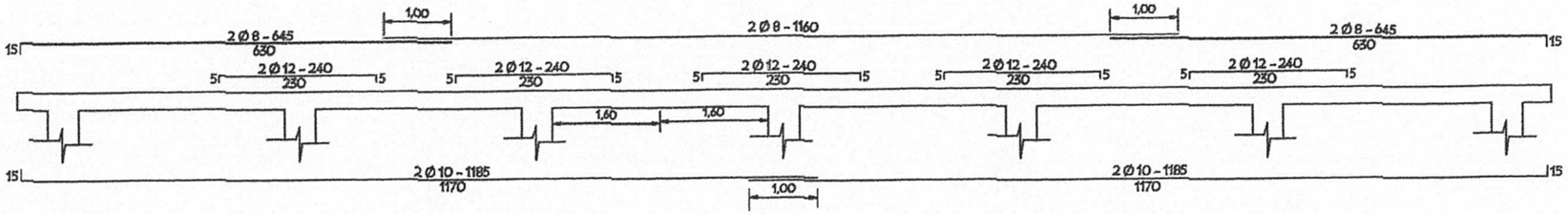

Planchuela de Sujeciòn de Ventilador a Tirante de H° A°

TIRANTE DE H°A° DE 2" x 6"

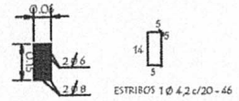

LOSA DE H° A° SOBRE PUERTA

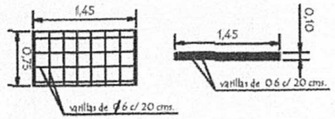

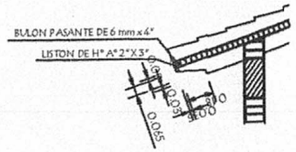

Ubicaciòn de ventilador

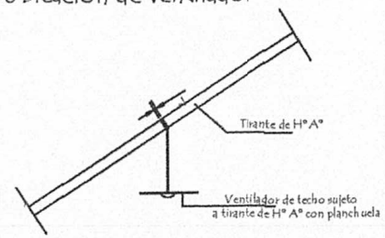

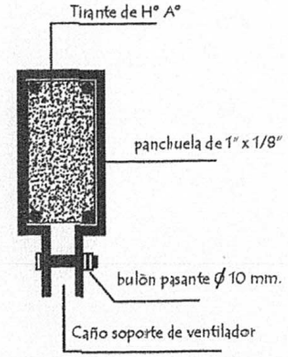

Detalle de planchuela

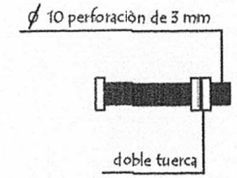

Detalle de bulòn

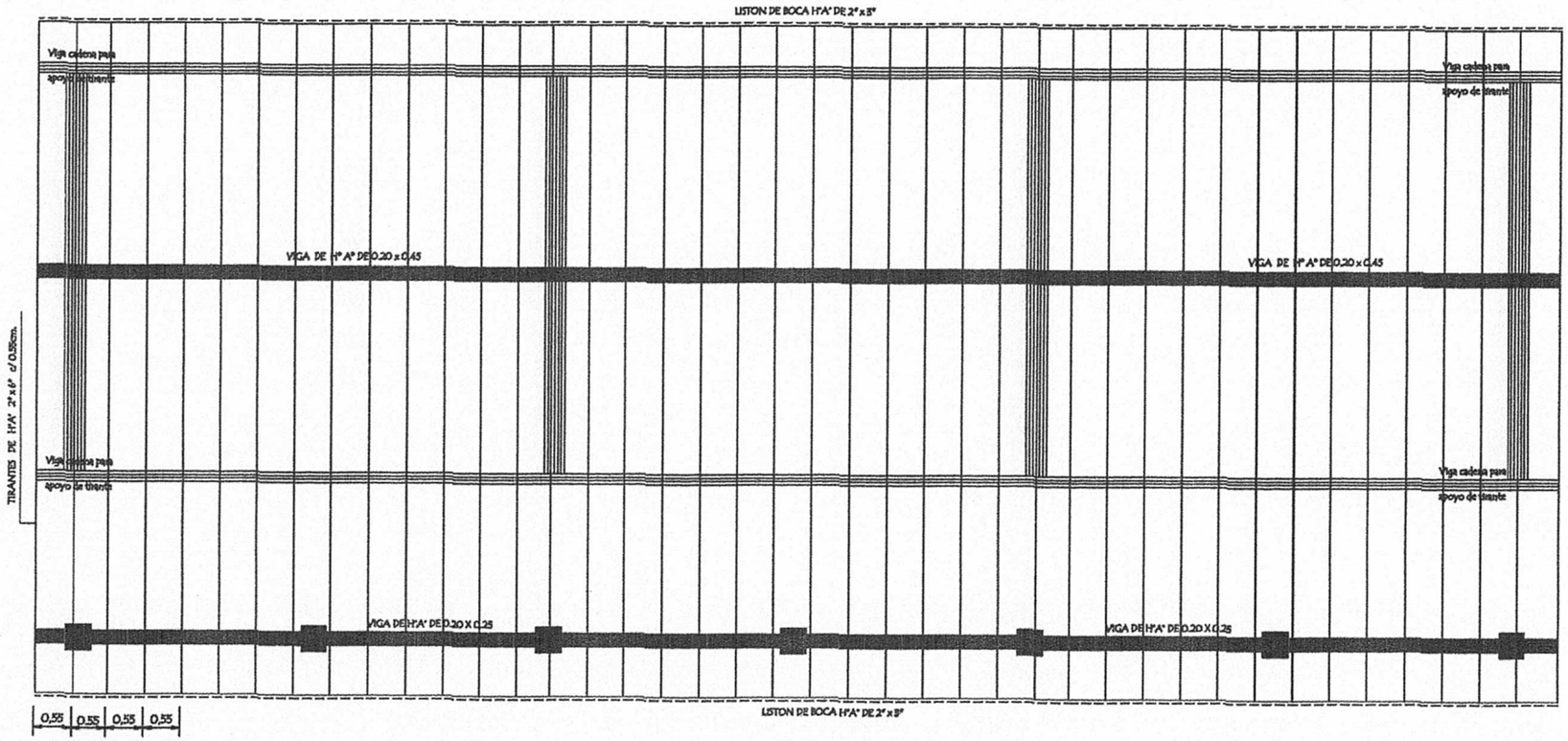

PLANTA DE TECHO

MINISTERIO DE EDUCACION Y CULTURA

DIRECCION DE INFRAESTRUCTURA

Arq. Julio C. Sánchez
Pat Prof N° 16.628

INSTALACION ELECTRICA
UBICACION DE ARTEFACTOS Y ELECTRODUCTOS

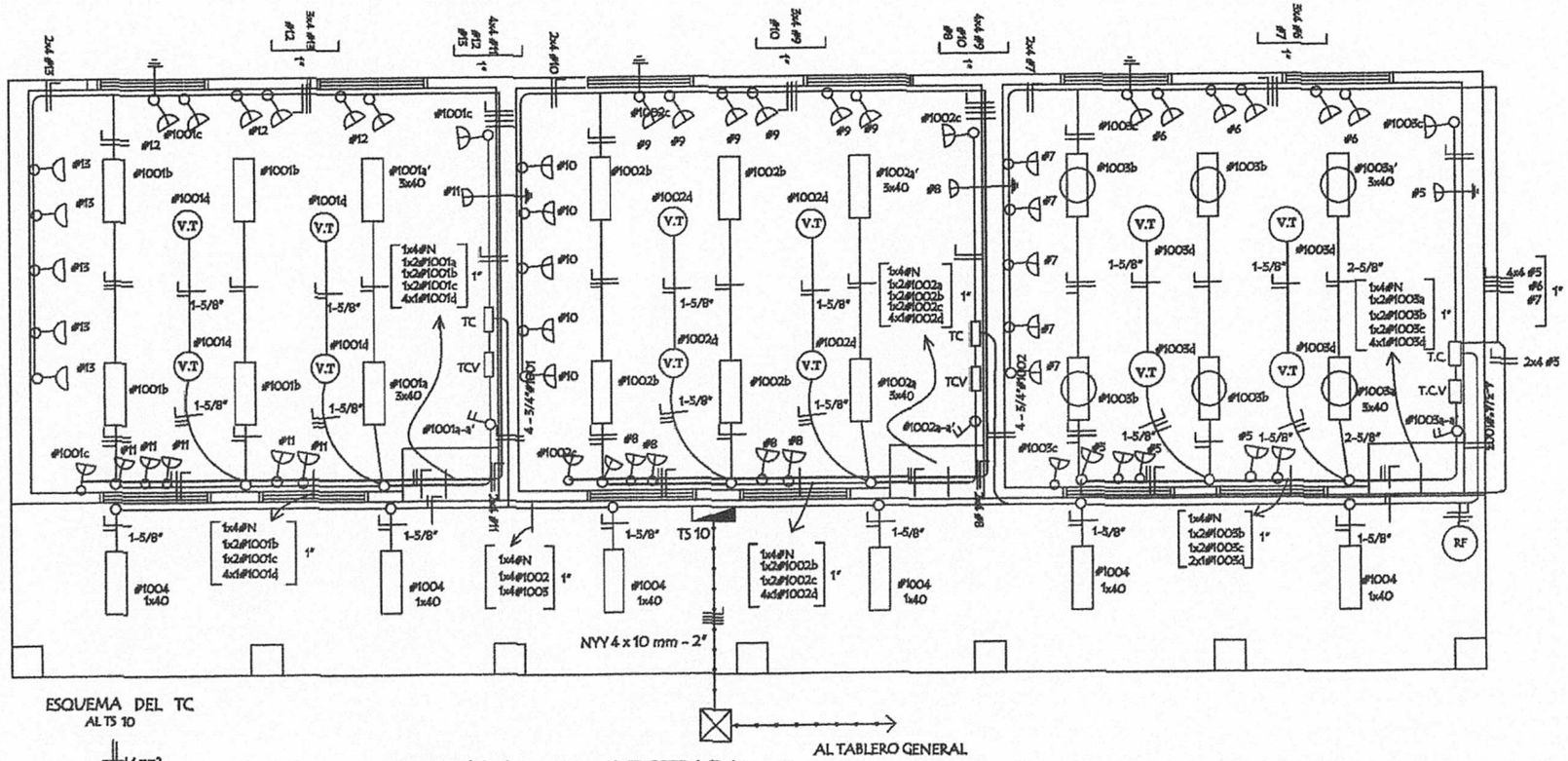

TOMA PARA COMPUTADORA CON ATERRAMIENTO

RF RELEFOTOELECTRICO

MINISTERIO DE EDUCACION Y CULTURA

Arq. Julio C. Sánchez
R.P.N.A. N° 16.628

ESQUEMA DEL TC
AL TS 10

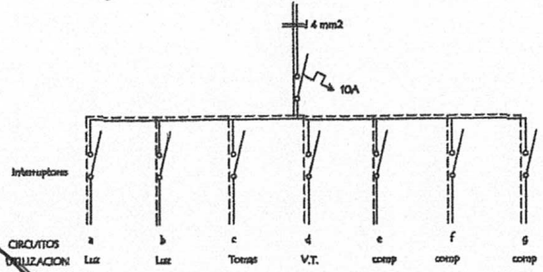

INSTALACION ELECTRICA
ESQUEMA DE TABLERO

ESQUEMA DEL TS 10
AL TABLERO GENERAL

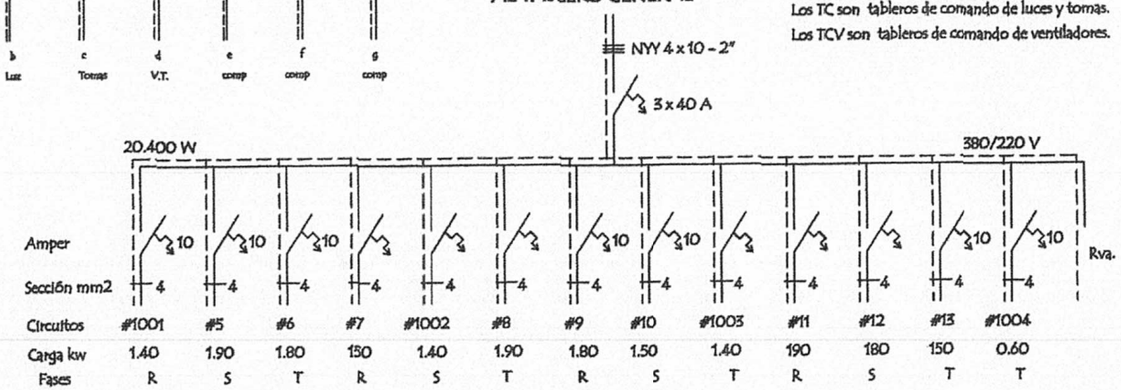

Observaciónes :

Los artefactos no acotados son de 3 x 40 W.
Los condutores no acotados son de 2 mm2.
Los fluorescentes deben tener capacitores.
Los TC son tableros de comando de luces y tomas.
Los TCV son tableros de comando de ventiladores.

DETALLE DE CARGA DEL TS 10

Circuito	Fluorescentes 3x40	Fluorescentes 2x40	Fluorescentes 1x40	Tomas Watts	V.T Watts	tomas computad. Watts	Fases R	Fases S	Fases T	
#1001	2x150	4x100		3x100	4x100		1.400			
#5						5x300 1x400		1.900		
#6						6x300			1.800	
#7						5x300	1.500			
#1002	2x150	4x100		3x100	4x100	4x100		1.400		
#8						5x300 1x400	1.900			
#9						6x300		1.800		
#10						5x300			1.500	
#1003	2x150	4x100		3x100	4x100				1.400	
#11						5x300 1x400			1.900	
#12						6x300	1.800			
#13						5x300		1.500		
#1004			6x100						600	
TOTAL							6.600	6.600	7.700	20.400 w

Detalle de Encadenados de H° A°

DETALLE DE ENCADENADO INFERIOR Y SUPERIOR
DE 0.17 x 0.27 PARA MURO DE 0.30

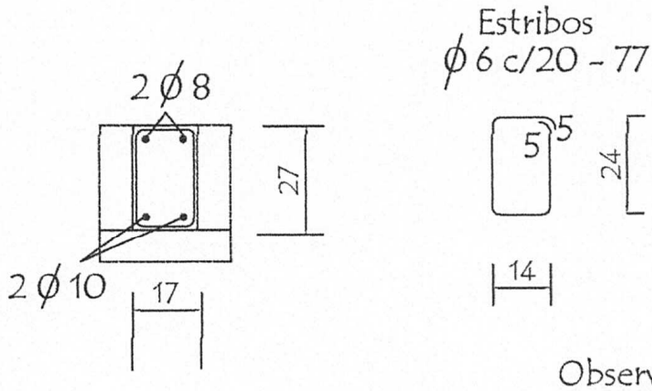

Observación:
Los encadenados superior y inferior serán ubicados respecto al eje de la mamposteria de nivelaciòn y elevaciòn

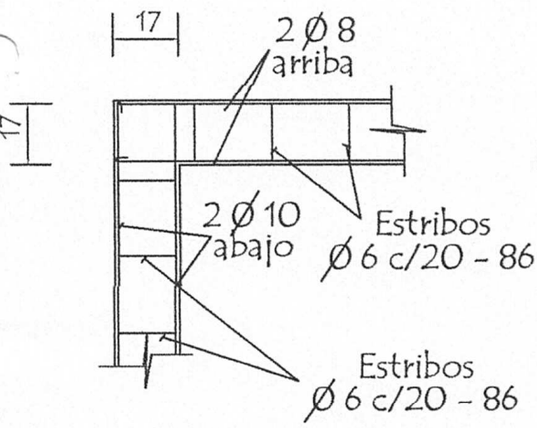

DETALLE DE ENCADENADO INFERIOR Y SUPERIOR
DE 0.13 x 0.27 PARA MURO DE 0.15

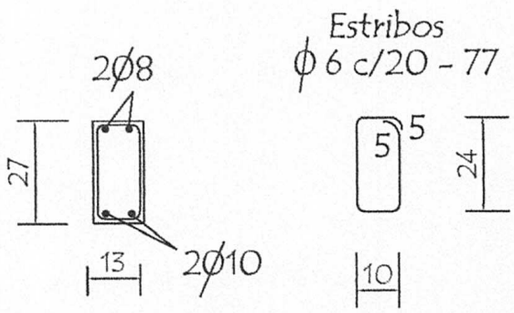

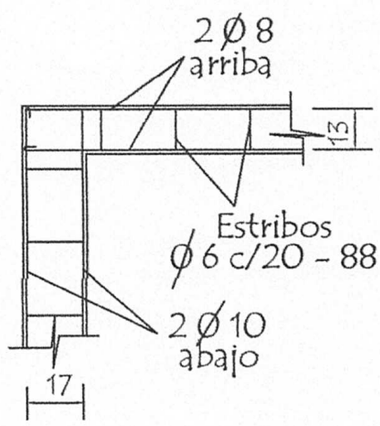

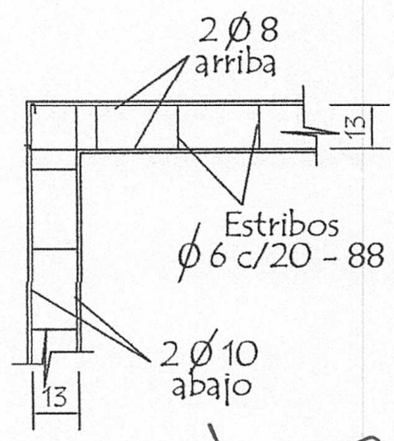

Arq. Julio C. Sánchez
Mat. N° 16 678

MINISTERIO DE EDUCACION Y CULTURA
DIRECCION DE INFRAESTRUCTURA

PROYECTO: 1 aula de 5.80 x 6.80 con techo de teja

DADO DE Hº Aº DE 0.20 X 0.20 X 0.60

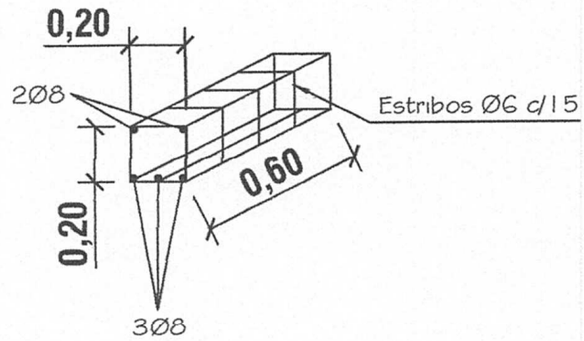

PILAR DE Hº Aº DE 0.20 X 0.25

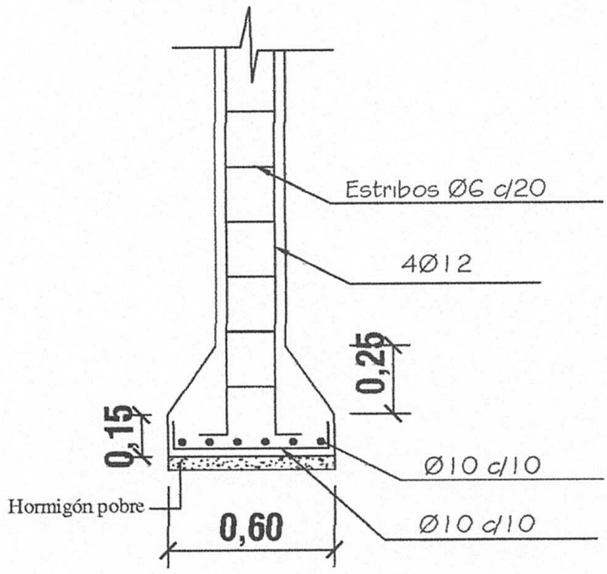

ZAPATA

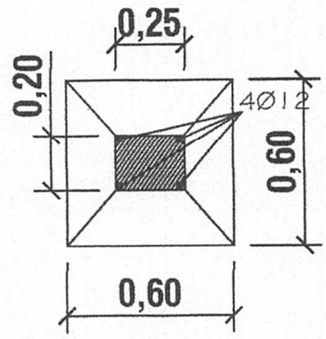

DETALLE DE ZAPATA CON ENCADENADO INFERIOR

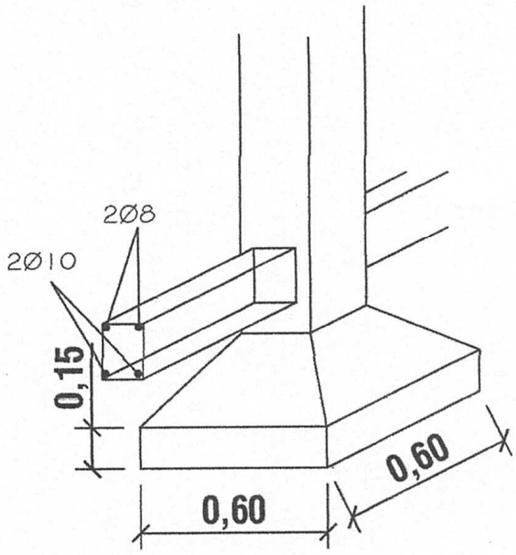

ARMADURA DE ZAPATA

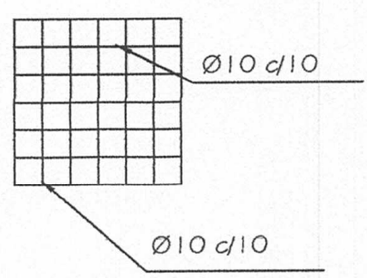

MINISTERIO DE EDUCACION Y CULTURA

DIRECCION DE INFRAESTRUCTURA

Proyecto	

Detalle (A)

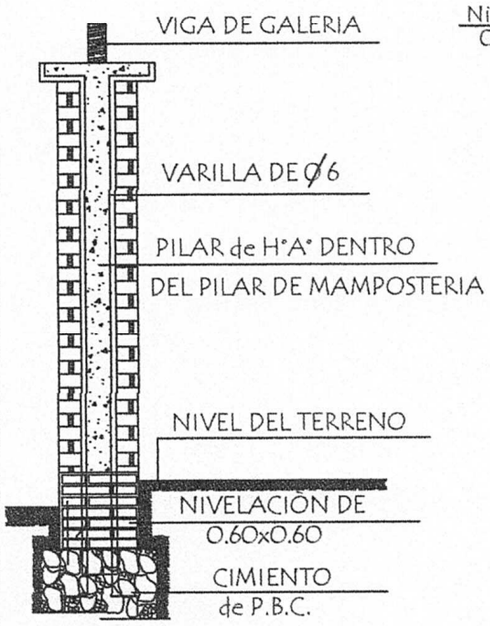

Detalle de Capitel

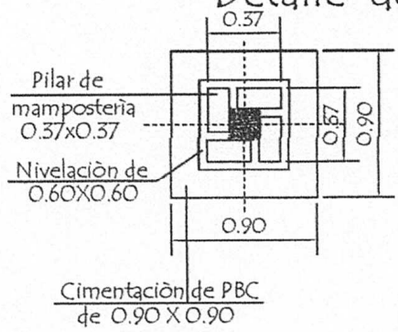

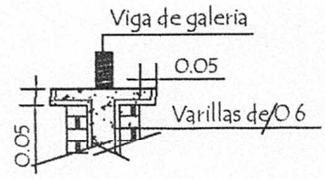

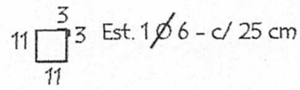

Corte Transversal

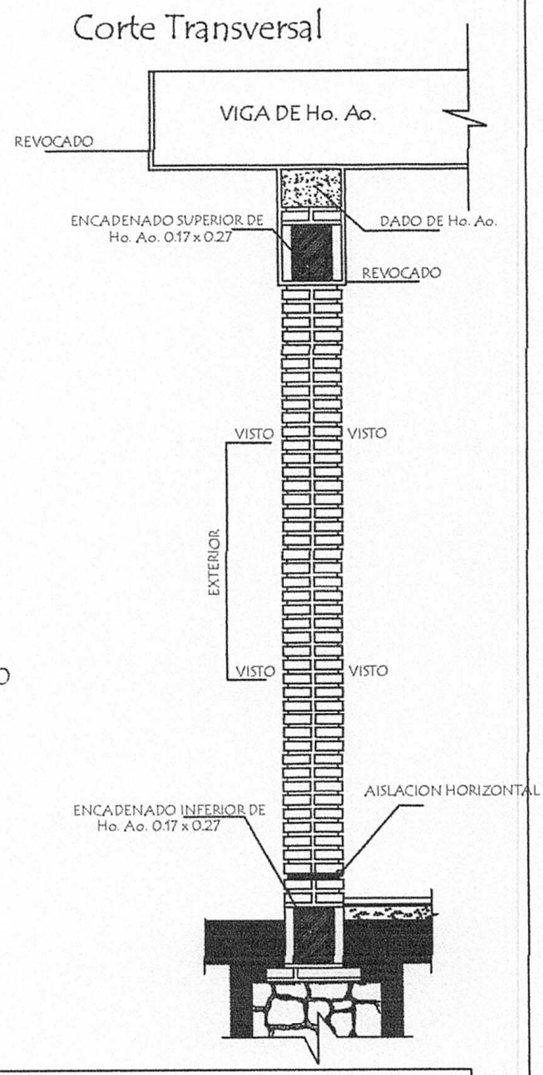

Dado de H° A° 0.20 x 0.60

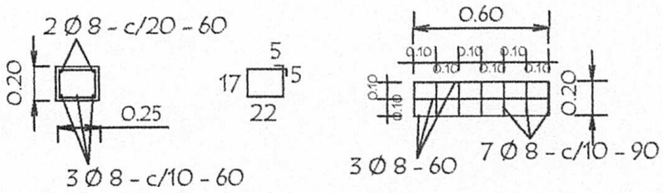

Observaciónes :

1.- EN LOS CASOS DE QUE EL AULA SEA CONSTRUIDA COMO ULTIMA DEL BLOQUE LA PARED EXTERIOR LLEVARA LOS LADRILLOS CON JUNTAS A LA VISTA HASTA LA ALTURA DE TECHO, LA VIGA Y EL DADO DE Ho. Ao. SERAN REVOCADOS.

2.- SI EL AULA A CONSTRUIR ES ANEXA LA PARED TRANSVERSAL SERA CON JUNTAS A LA VISTA A AMBOS LADOS HASTA EL ENCADENADO SUPERIOR Y REVOCADO HASTA EL TECHO, TAMBIEN LA VIGA Y EL DADO.

MINISTERIO DE EDUCACION Y CULTURA DIRECCION DE INFRAESTRUCTURA		
PROYECTO	1 aula de 5,80 x 6,80 con techo de tejas	2
Detalle de Pilares y Dado de H° A°	sin escala	

Planchuela de Sujeciòn de Ventilador a Tirante de H° A°

Ubicaciòn de ventilador

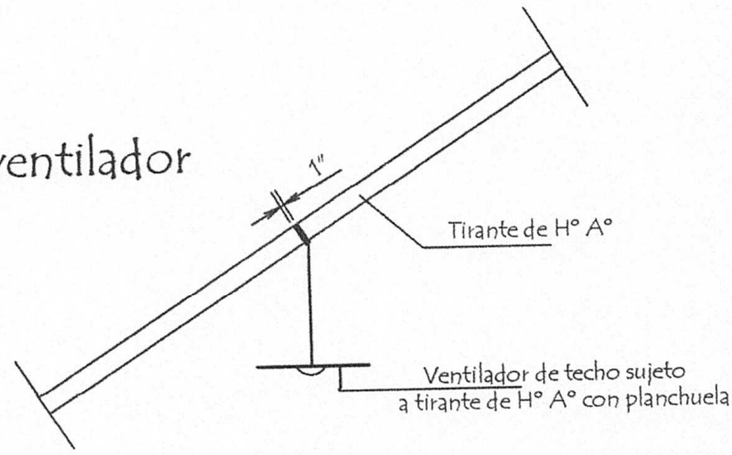

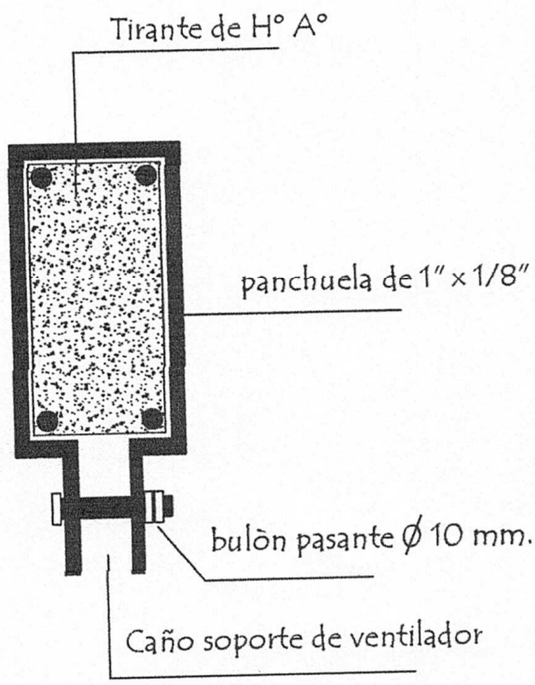

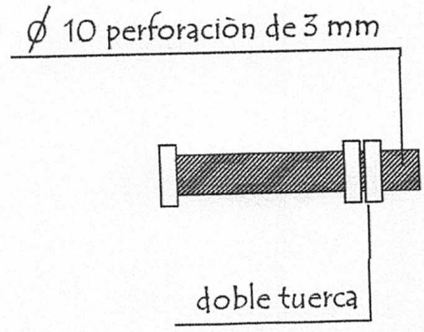

Detalle de bulòn

Detalle de planchuela

Arq. Julio C. Sánchez
Mat. Prof. N° 16.629

MINISTERIO DE EDUCACION Y CULTURA
DIRECCION DE INFRAESTRUCTURA

PROYECTO	1 aula de 5,80 x 6,80 con techo de tejas	

Baranda metàlica

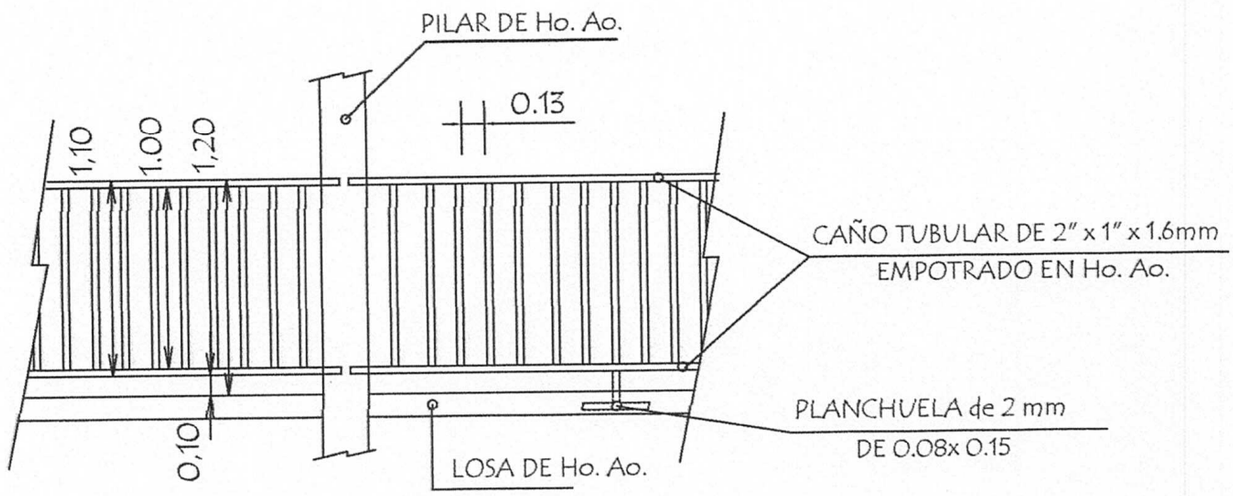

EMPOTRAMIENTO DE
BARANDA METALICA
EN PILARES Y LOSAS DE Ho. Ao.

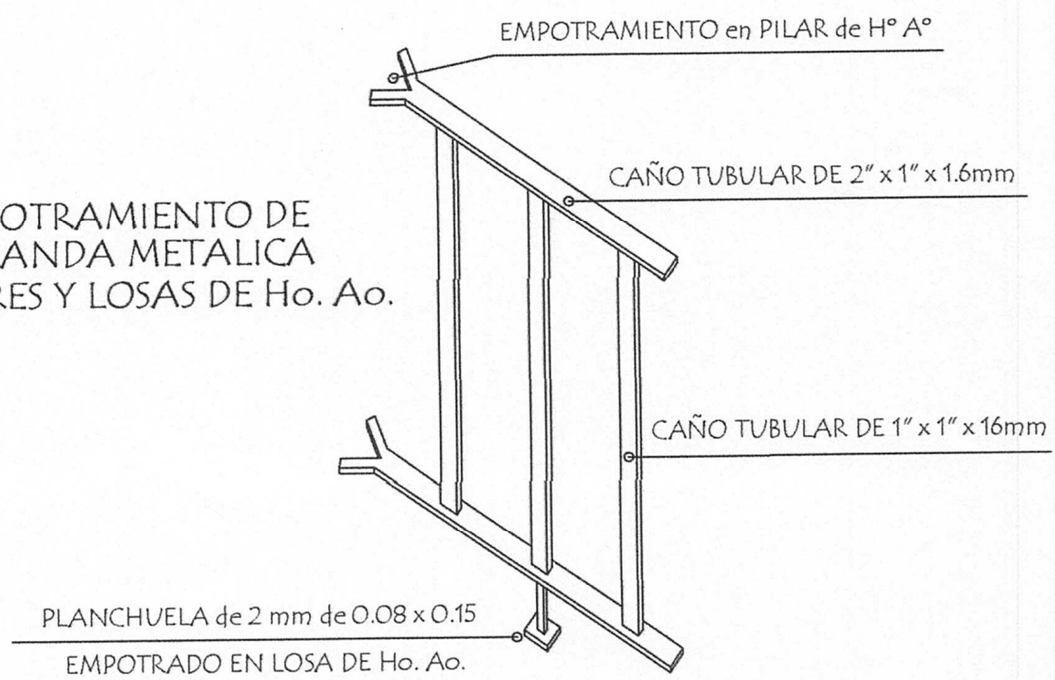

Arq. Julio C. Sánchez
M.P. N° 16 678

MINISTERIO DE EDUCACION Y CULTURA
DIRECCION DE INFRAESTRUCTURA

5.80 x 6.80 planta alta