COCINA CON DESPENSA
TECHO DE CHAPA
TERMOACUSTICA

MUNICIPALIDAD DE TTE. IRALA FERNADEZ

ESCUELA BÁSICA 6779 POZO AMARILLO

Blanca Molinas
Arquitecta

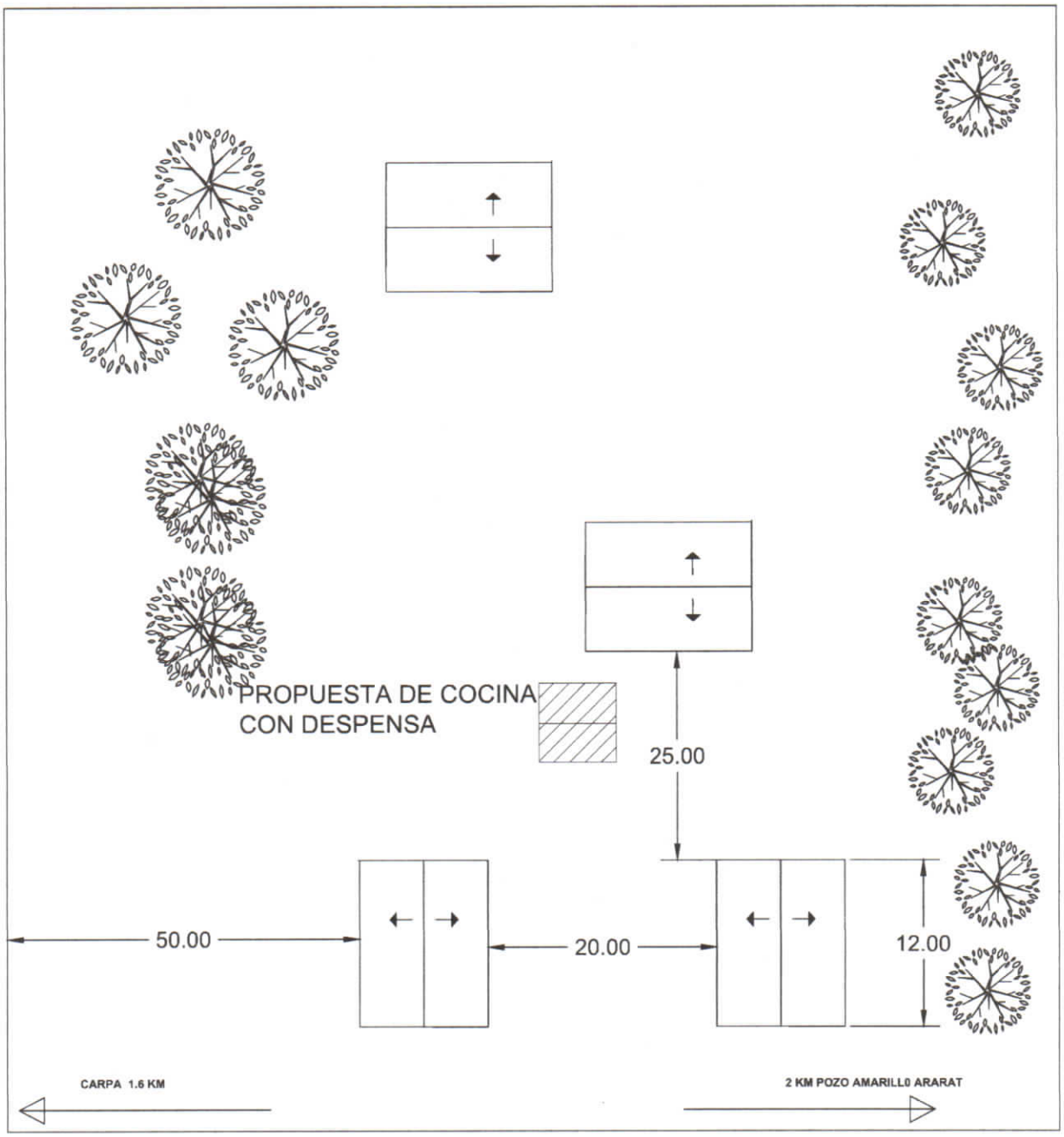

COORDENADAS

22° 38 33,61"

59° 32,91 19,180"

PLANTA DE UBICACION

MUNICIPALIDAD DE TTE. IRALA FERNADEZ
ESCUELA BÁSICA 6779 POZO AMARILLO
COCINA CON DESPENSA c/TECHO TERMOACUSTICO

Blanca Molinas
Arquitecta

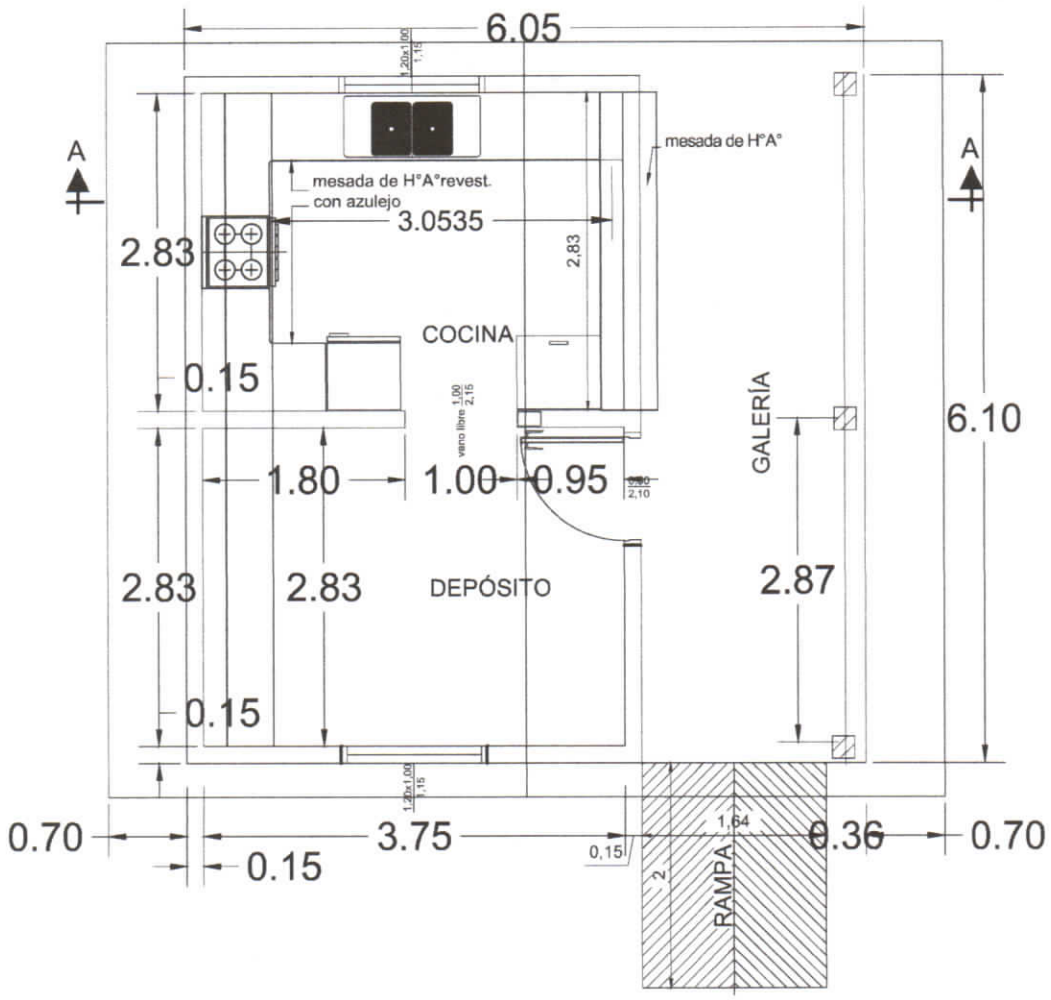

PLANTA ARQUITECTONICA

ESCALA 1:50

MUNICIPALIDAD DE TTE. IRALA FERNANDEZ

ESCUELA BÁSICA 6779 POZO AMARILLO

COCINA CON DESPENSA c/TECHO TERMOACUSTICO

Blanca Molinas
Arquitecta

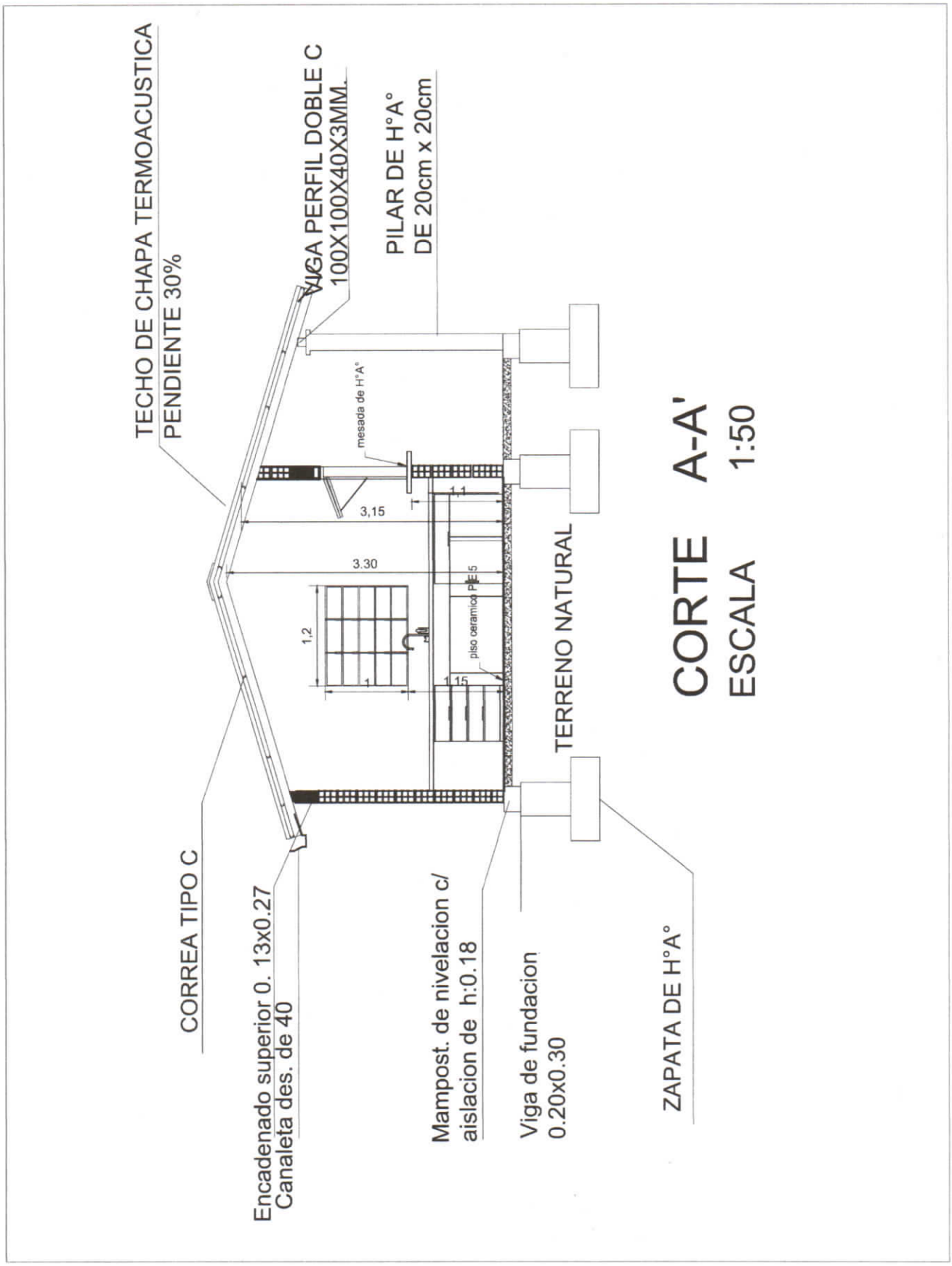

MUNICIPALIDAD DE TTE. IRALA FERNANDEZ

ESCUELA BÁSICA 6779 POZO AMARILLO

COCINA CON DESPENSA c/TECHO TERMOACUSTICO

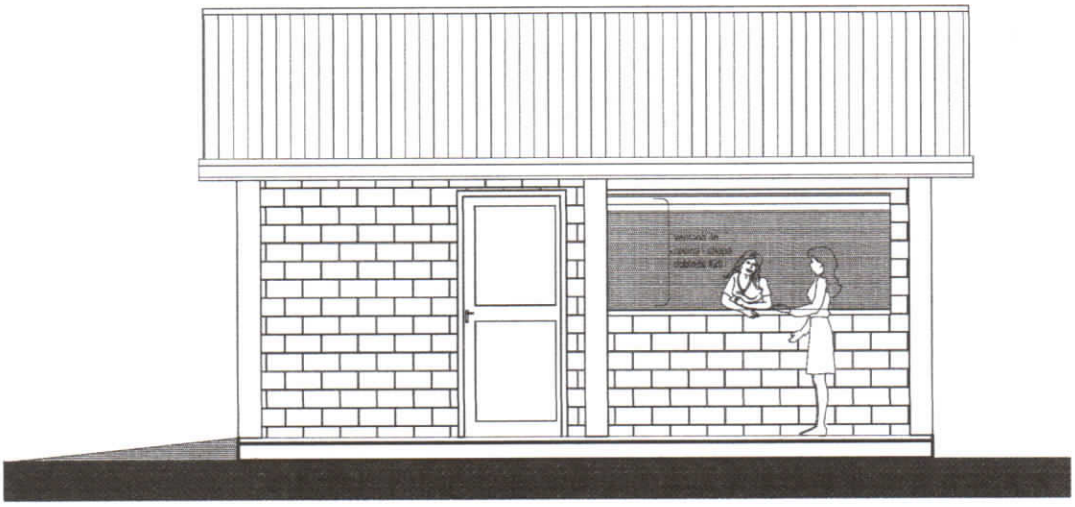

FACHADA FRONTAL

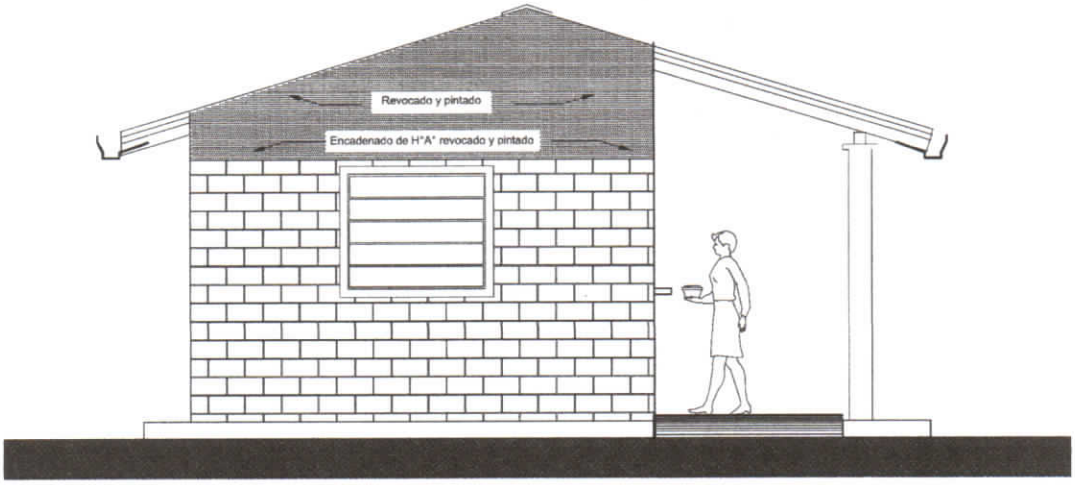

FACHADA LATERAL

MUNICIPALIDAD DE TTE. IRALA FERNANDEZ
ESCUELA BÁSICA 6779 POZO AMARILLO
COCINA CON DESPENSA c/TECHO TERMOACUSTICO

Blanca M. Molinas
Arquitecta

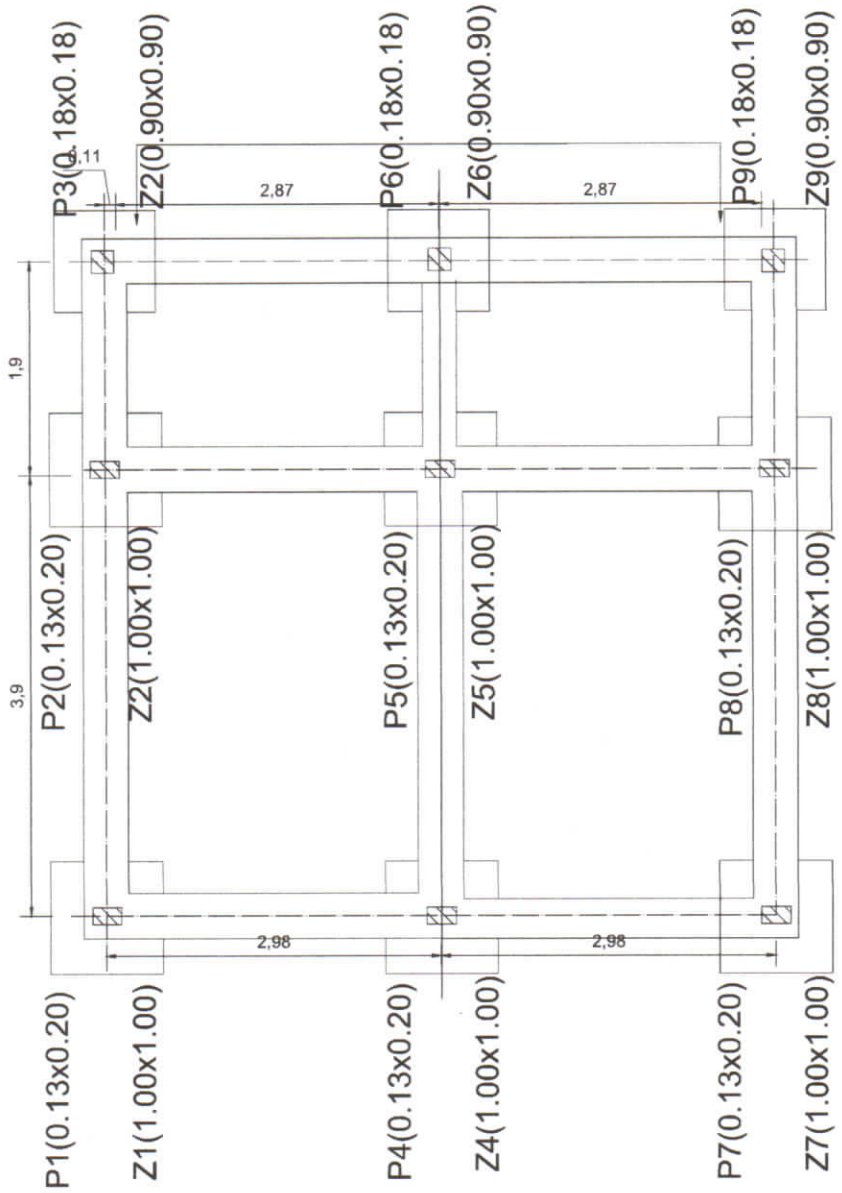

PLANTA DE FUNDACION

ESCALA 1:50

MUNICIPALIDAD DE TTE. IRALA FERNANDEZ

ESCUELA BÁSICA 6779 POZO AMARILLO

COCINA CON DESPENSA c/TECHO TERMOACUSTICO

Blanca Molina
Arquitecta

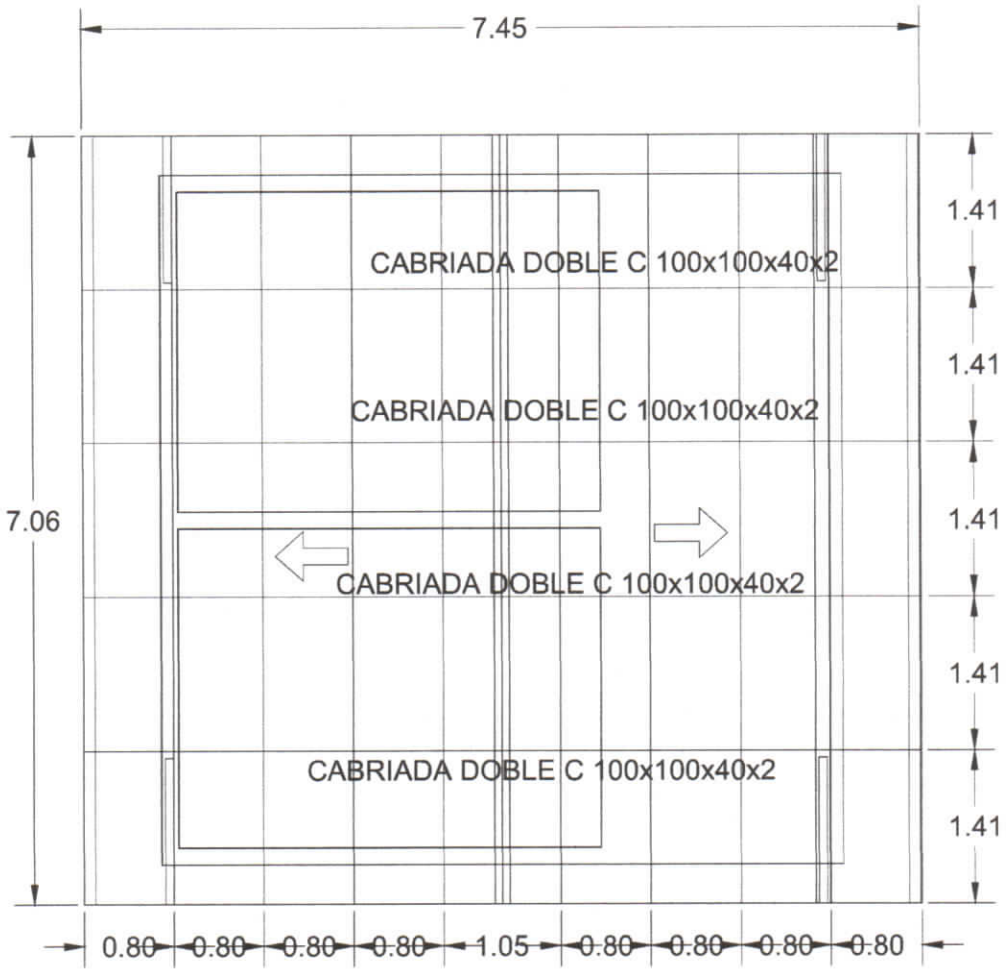

ESTRUCTURA DE TECHO

ESCALA 1:50

MUNICIPALIDAD DE TTE. IRALA FERNANDEZ

ESCUELA BÁSICA 6779 POZO AMARILLO

COCINA CON DESPENSA c/TECHO TERMOACUSTICO

Blanca Molin
Arquitecta

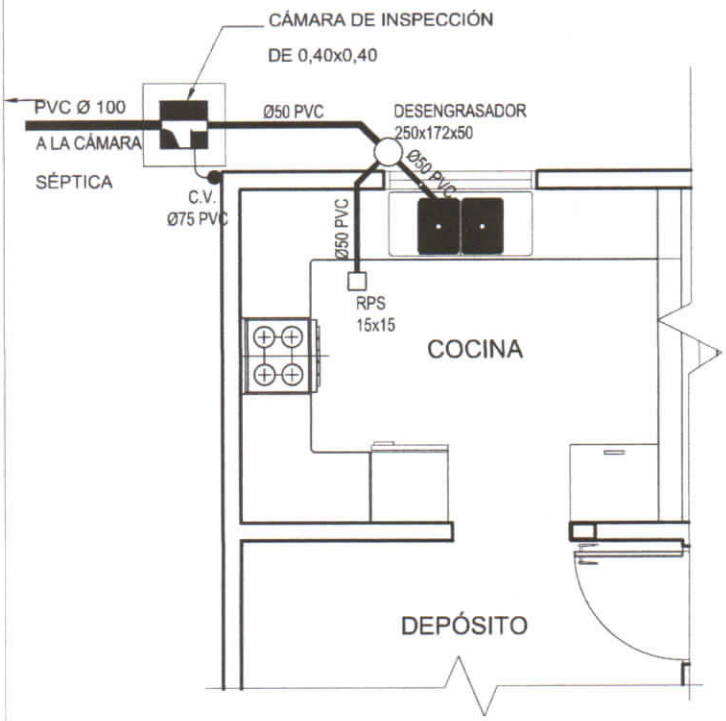

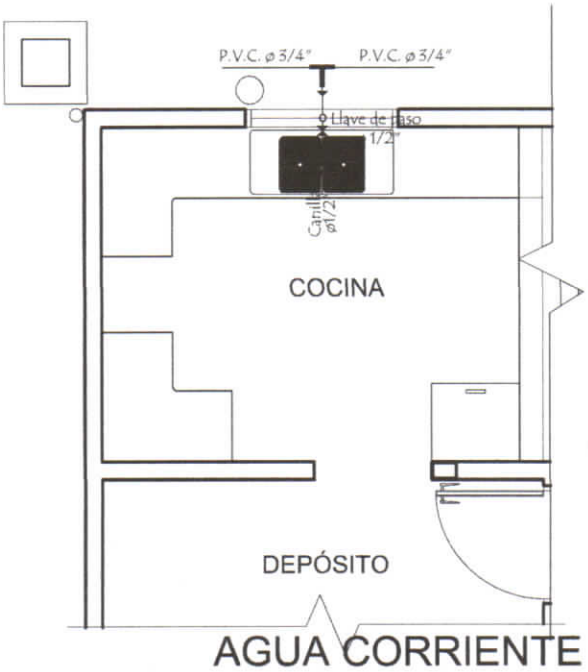

DESAGUE CLOACAL Y AGUA CORRIENTE

MUNICIPALIDAD DE TTE. IRALA FERNANDEZ

ESCUELA BÁSICA 6779 POZO AMARILLO

COCINA CON DESPENSA c/TECHO TERMOACUSTICO

Blanca Molinas
Arquitecta

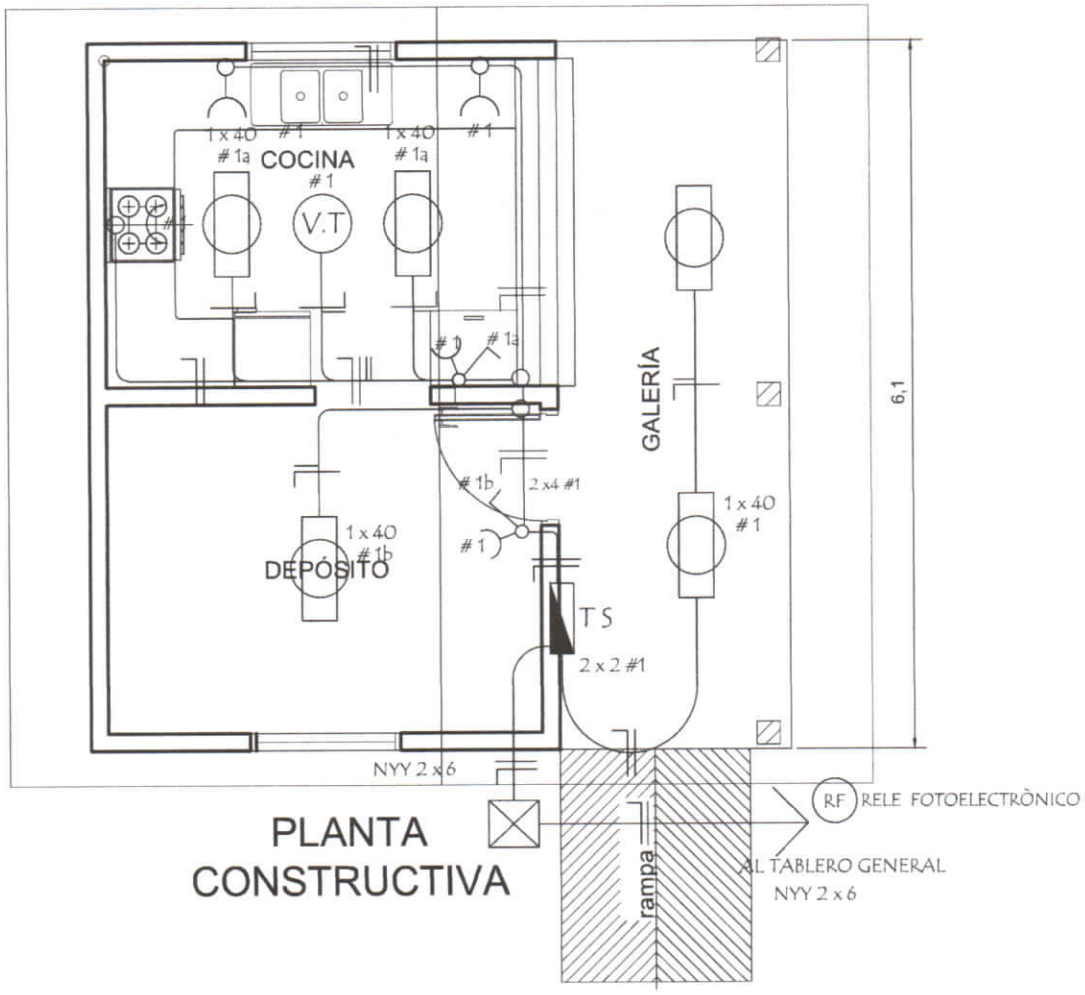

PLANTA CONSTRUCTIVA

ESQUEMA DEL TS

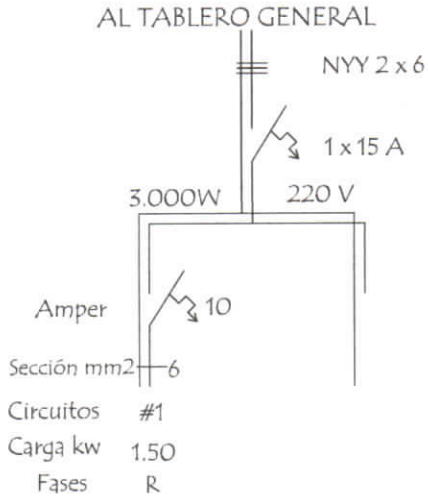

DETALLE DE CARGA TS

Circuitos	Fluorescentes		Tomas Watts	Heladera Watts	V.T. Watts	Fase	Total General
	2 x 40	1 x 40				R	
#1	5 x 200		5 x 100	300	1 x 100	1.900	1.900
Total							1.900W

INST. ELECTRICA

MUNICIPALIDAD DE TTE. IRALA FERNANDEZ
ESCUELA BÁSICA 6779 POZO AMARILLO
COCINA CON DESPENSA c/TECHO TERMOACUSTICO

Blanca Molinas
Arquitecta

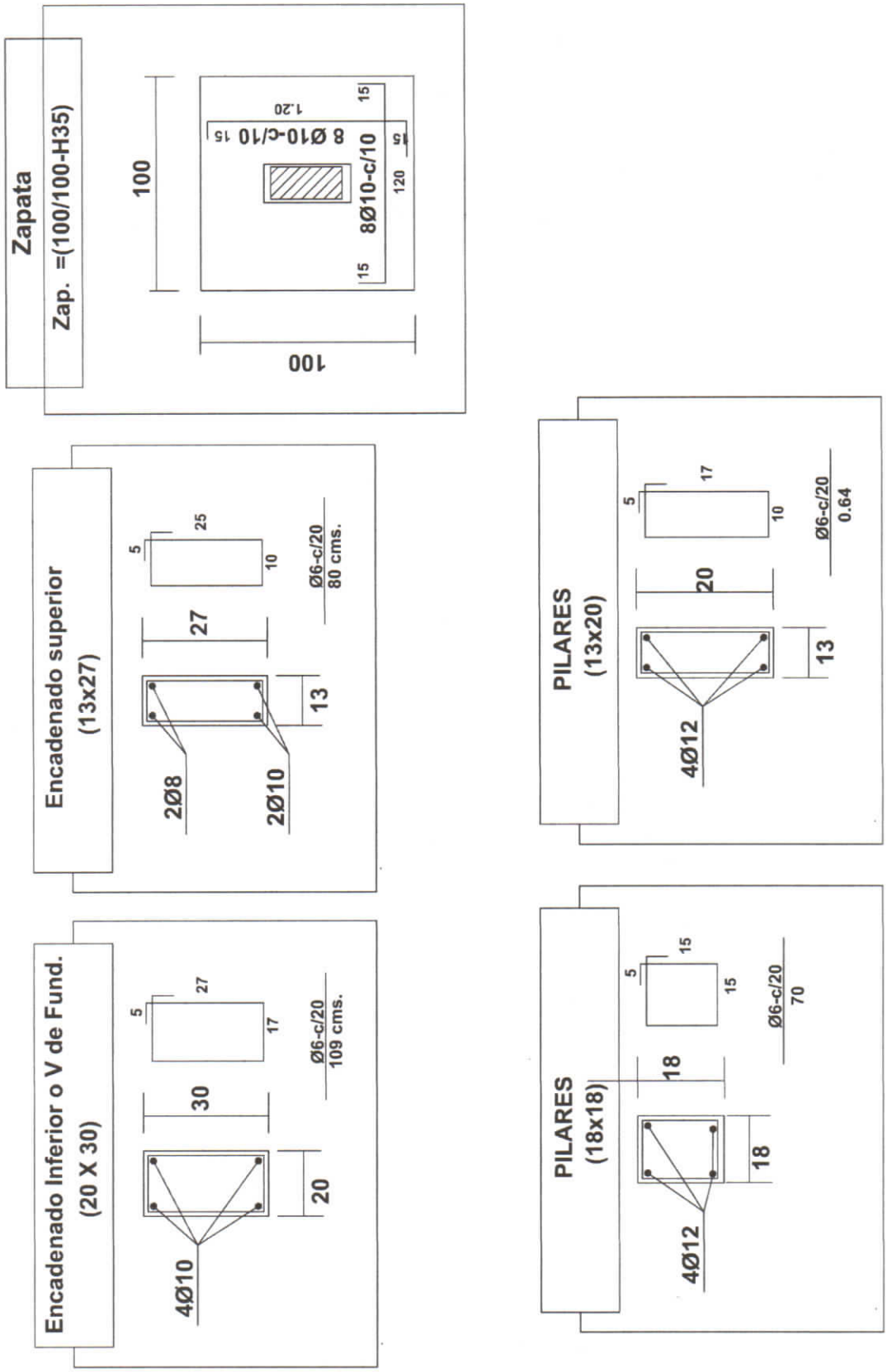

DETALLE ESTRUCTURA

MUNICIPALIDAD DE TTE. IRALA FERNANDEZ

ESCUELA BÁSICA 6779 POZO AMARILLO

COCINA CON DESPENSA c/TECHO TERMOACUSTICO

Blanca Molinas
Arquitecta

Detalle de losa tapa del pozo ciego

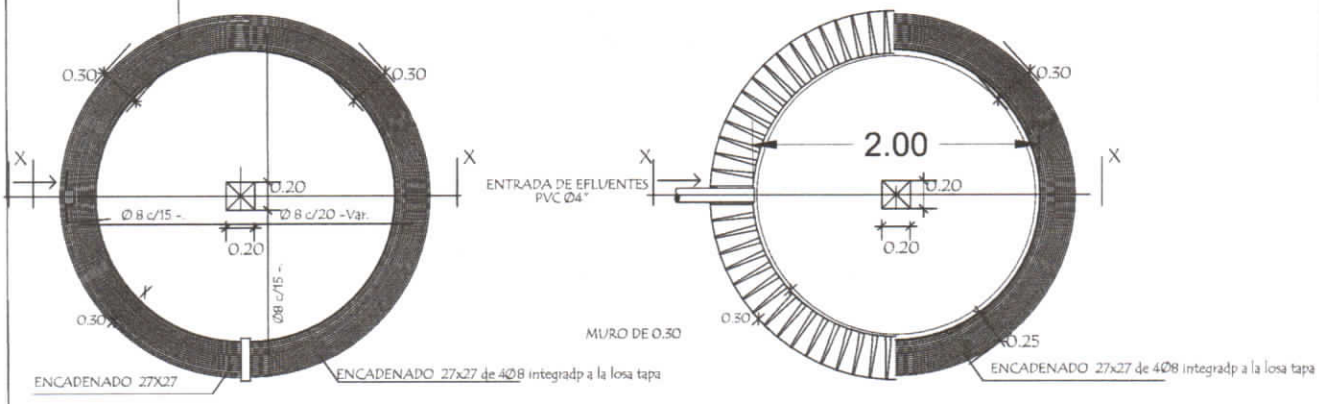

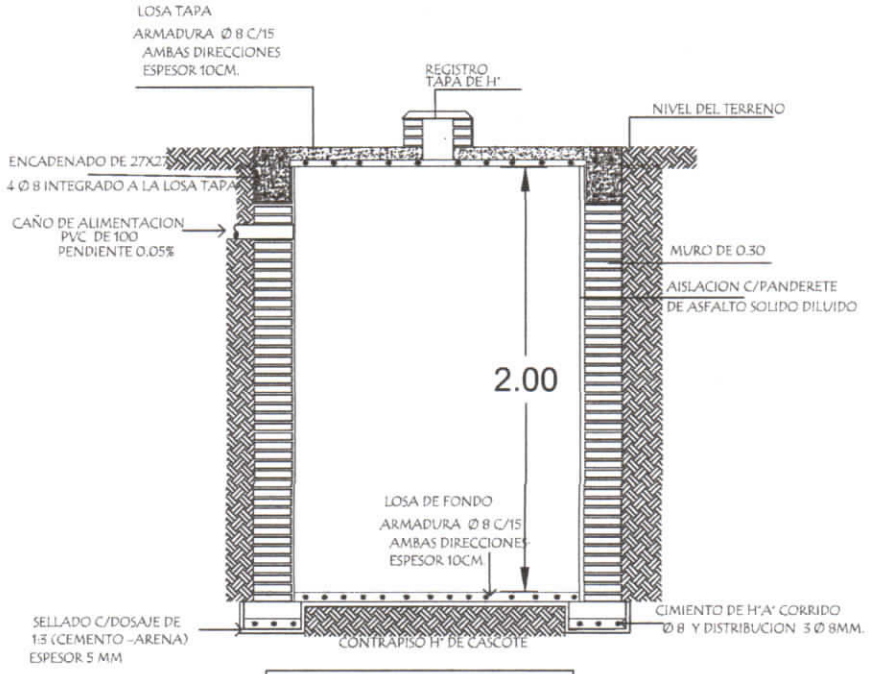

POZO CIEGO		
TIPO	d	h
1	2.00	2.00

DETALLE DE POZO CIEGO

MUNICIPALIDAD DE TTE. IRALA FERNANDEZ
ESCUELA BÁSICA 6779 POZO AMARILLO
COCINA CON DESPENSA c/TECHO TERMOACUSTICO