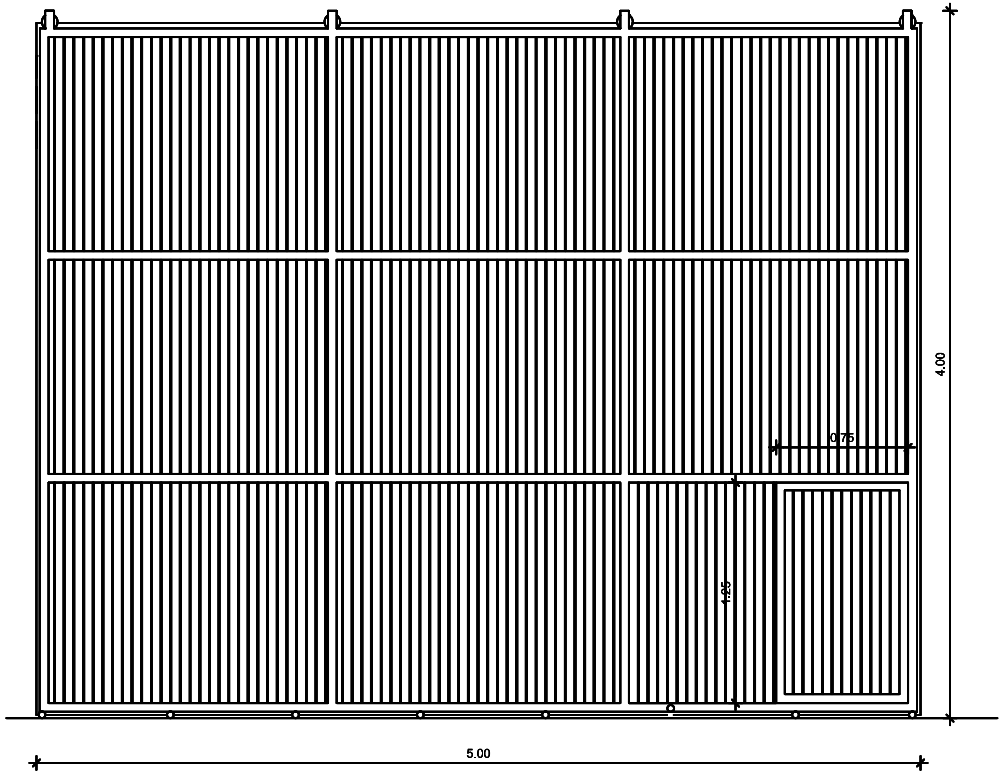

VISTA
Escala.....1:25

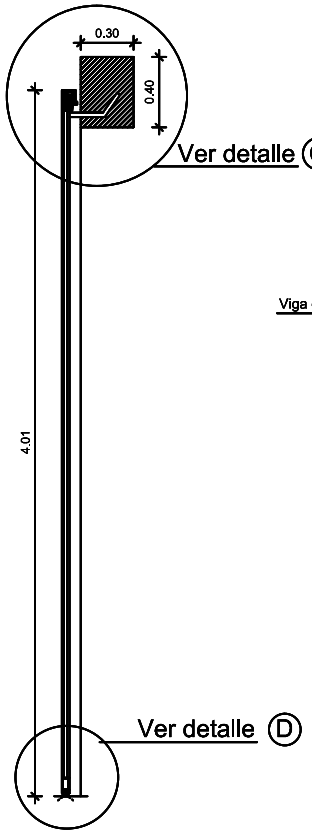

CORTE
Escala.....1:25

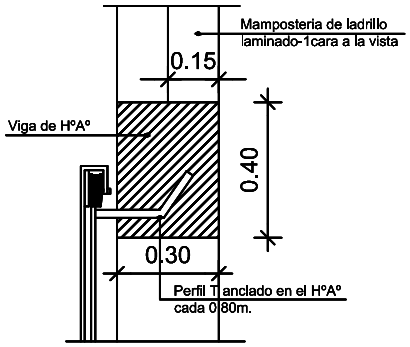

DETALLE C
Escala.....1:10

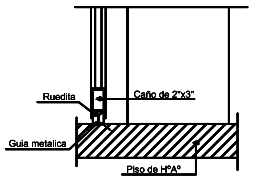

DETALLE D
Escala.....1:10

DEPÓSITO
DETALLE DE PORTÓN METÁLICO

ANDE	GERENCIA TÉCNICA	G.T./O.C.I.	DPTO. DE OBRAS CIVILES DE TRANSMICION E INFRAESTRUCTURA	Relev.: Tco. Pedro Martinez Proy.: Arq. Laura Arar Digit.: Arq. Laura Arar Tco. Pedro Martinez	Aprob.: Ing. Gaspar Maidana Fecha: 2024	Lám. N°40